maltec

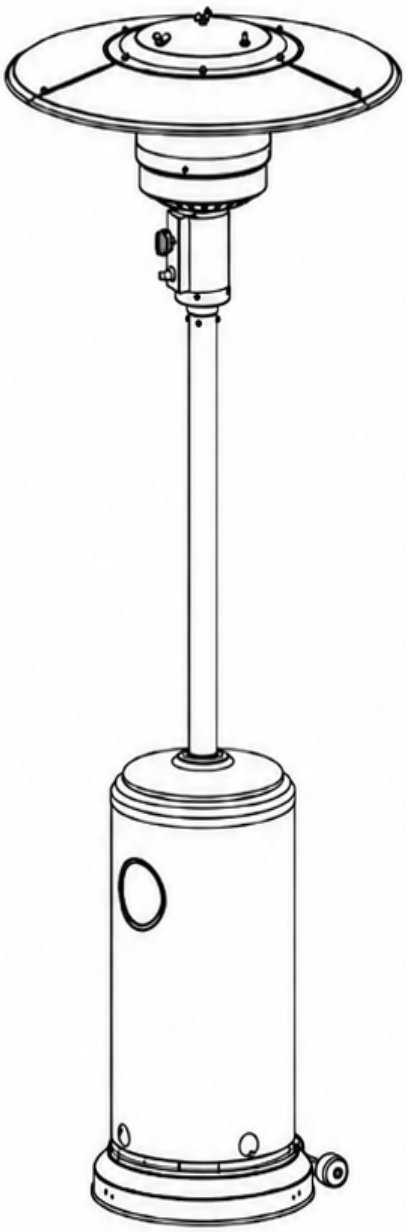

KÄYTTÖOHJE

FIN

TERASSILÄMMITIN ZONE GH155 + SUOJUS

SÄILYTÄ OHJEET MYÖHEMPÄÄ KÄYTTÖÄ VARTEN

VAROITUKSET JA TURVALLISUUSOHJEET

LUE SEURAAVAT TURVALLISUUSOHJEET ENNEN LÄMMITTIMEN KÄYTTÖÄ

TURVALLISUUTESI VUOKSI

Jos tunnet kaasun hajua:

- Sulje kaasunsyöttö laitteeseen.
- Sammuta kaikki avotuli.
- Jos kaasun haju jatkuu, ota välittömästi yhteyttä kaasuntoimittajaan tai kaasuhätäpalveluun.
- Älä säilytä tai käytä bensiiniä tai muita syttyviä höyryjä tai nesteitä tämän tai minkään muun laitteen läheisyydessä.
- Käyttöön kytkemätöntä nestekaasupulloa ei saa säilyttää tämän tai minkään muun laitteen läheisyydessä.

VAROITUS

- Käytä laitetta ulkona tai hyvin tuuletetuissa tiloissa.
- Hyvin tuuletetussa tilassa vähintään 25 % seinäpinta-alasta on oltava avointa.
- Pinta-alalla tarkoitetaan seinien yhteenlaskettua pinta-alaa.

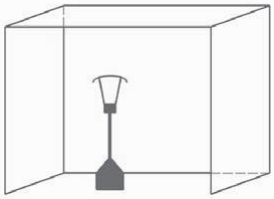

VAROITUS: Virheellinen asennus, säätö, muuttaminen, huolto tai kunnossapito voi aiheuttaa henkilövahinkoja tai omaisuusvahinkoja. Lue asennus-, käyttö- ja huolto-ohjeet huolellisesti ennen laitteen asentamista tai huoltamista.

VAROITUS

Lue ohjeet ennen asennusta ja käyttöä.

- Laite on asennettava ja kaasupullo säilytettävä voimassa olevien määräysten mukaisesti.
- Älä tuki kaasupullokotelon ilmanvaihtoaukkoja.
- Älä siirrä laitetta käytön aikana.

* Sulje kaasupullon tai paineensäätimen venttiili ennen laitteen siirtämistä.
* Putki tai joustava letku on vaihdettava määrätyin väliajoin.
* Käytä ainoastaan valmistajan määrittämää kaasutyyppiä ja kaasupullotyyppiä.
* Terassilämmittimessä käytettävän nestekaasupullon on täytettävä seuraavat vaatimukset: halkaisija 31,8 cm, korkeus 58 cm ja enimmäiskapasiteetti 15 kg.
* Kovalla tuulella on kiinnitettävä erityistä huomiota laitteen kaatumisen estämiseen. Pidä laite vähintään 1 metrin etäisyydellä kaasupullosta.
* Vain valmistaja saa asentaa suuttimen. Älä kytke kaasupulloa suoraan laitteeseen ilman paineensäädintä. Käytä ainoastaan ohjeissa määritettyä kaasutyyppiä ja kaasupullotyyppiä.

Laitteessa on käytettävä standardin EN 16129:2013 mukaista paineensäädintä, jonka paine vastaa laitteen kaasulaiteluokkaa.

Käytä butaanille/propaanille 30 mbar:n paineensäädintä luokassa I3B/P(30).

Käytä butaanille 30 mbar:n paineensäädintä luokassa I3+(28–30/37).

Käytä propaanille 37 mbar:n paineensäädintä luokassa I3+(28–30/37).

Käytä butaanille/propaanille 50 mbar:n paineensäädintä luokassa I3B/P(50).

Suosittelemme käyttämään standardin EN 16436:2014 mukaista hyväksyttyä joustavaa letkua.

HUOMIO

LUE SEURAAVAT TURVALLISUUSOHJEET HUOLELLISESTI ENNEN LAITTEEN KÄYTTÖÄ.

* Älä käytä terassilämmitintä sisätiloissa, sillä se voi aiheuttaa henkilövahinkoja tai omaisuusvahinkoja.
* Tätä ulkokäyttöön tarkoitettua lämmitintä ei saa asentaa matkailuajoneuvoihin tai veneisiin.
* Asennuksen ja korjaukset saa suorittaa vain pätevä huoltohenkilö.
* Virheellinen asennus, säätö tai muuttaminen voi aiheuttaa henkilövahinkoja tai omaisuusvahinkoja.
* Älä yritä muuttaa laitetta millään tavalla.
* Älä koskaan vaihda paineensäädintä muunlaiseen kuin valmistajan suosittelemaan varaosaan.
* Älä säilytä tai käytä bensiiniä tai muita syttyviä höyryjä tai nesteitä lämmittimen sisällä.

* Pätevän huoltohenkilön on tarkastettava koko kaasujärjestelmä, letku, paineensäädin, sytytysliekki ja poltin vuotojen sekä vaurioiden varalta ennen käyttöä ja vähintään kerran vuodessa.
* Kaikki vuototestit on tehtävä saippualiuoksella. Älä koskaan käytä avotulta vuotojen etsimiseen.
* Älä käytä lämmitintä, ennen kuin kaikkien liitäntöjen tiiviys on tarkastettu.
* Jos havaitset kaasun hajua, sulje kaasuventtiili välittömästi. Sulje kaasupullon venttiili. Jos vuoto on letkun ja paineensäätimen välisessä liitännässä, kiristä liitäntä ja suorita vuototesti uudelleen. Jos kuplia muodostuu edelleen, palauta letku ostopaikkaan. Jos vuoto on paineensäätimen ja kaasupullon venttiilin välisessä liitännässä, irrota liitäntä, kytke se uudelleen ja suorita vuototesti. Jos kuplia muodostuu edelleen useiden yritysten jälkeen, kaasupullon venttiili on viallinen ja kaasupullo on palautettava ostopaikkaan.

* Älä kuljeta lämmitintä sen ollessa käytössä.
* Älä siirrä sammutettua lämmitintä, ennen kuin se on jäähtynyt.
* Pidä kaasupullokotelon ilmanvaihtoaukot puhtaina ja vapaina roskista.
* Älä maalaa säteilysuojusta, ohjauspaneelia tai yläosan heijastinta.
* Lämmittimen ohjaustila, poltin ja ilmankiertokanavat on pidettävä puhtaina. Laite on tarvittaessa puhdistettava säännöllisesti.
* Sulje nestekaasupullon venttiili, kun lämmitintä ei käytetä.

* Tarkasta lämmitin välittömästi, jos jokin seuraavista ilmenee:
  * Lämmitin ei saavuta riittävää lämpötilaa.
  * Polttimesta kuuluu käytön aikana poksahtelevaa ääntä. Lievä ääni polttimen sammuttamisen yhteydessä on normaalia.
  * Kaasun hajua esiintyy samanaikaisesti, kun polttimen liekkien kärjet ovat erittäin keltaiset.

* Nestekaasun paineensäädin- ja letkukokoonpano on sijoitettava pois kulkuväyliltä, jotta siihen ei kompastuta ja jotta letku ei vaurioidu vahingossa.

* Kaikki lämmittimen huoltoa varten irrotetut suojukset ja muut suojalaitteet on asennettava takaisin ennen lämmittimen käyttöä.

* Aikuisten ja lasten on pysyttävä poissa kuumien pintojen läheisyydestä palovammojen ja vaatteiden syttymisen välttämiseksi.

* Lapsia on valvottava tarkasti heidän ollessaan lämmittimen läheisyydessä.

* Vaatteita tai muita syttyviä materiaaleja ei saa ripustaa lämmittimen päälle eikä asettaa sen päälle tai läheisyyteen.

* Vaihda kaasupullo hyvin tuuletetussa tilassa etäällä kaikista syttymislähteistä, kuten kynttilöistä, savukkeista ja muista liekkejä tuottavista laitteista.
* Tarkista, että paineensäätimen tiiviste on asennettu oikein ja että se toimii asianmukaisesti alla olevan kuvan mukaisesti.



Letkun/säätimen liitäntä ja säätimen/kaasupullon liitäntä

* Älä tuki kaasupullokotelon ilmanvaihtoaukkoja.
* Sulje kaasunsyöttö kaasupullon tai paineensäätimen venttiilistä käytön jälkeen.
* Kaasuvuodon sattuessa laitetta ei saa käyttää. Jos laite on käytössä, sulje kaasunsyöttö. Laite on tarkastettava ja korjattava ennen seuraavaa käyttökertaa.
* Tarkista letku vähintään kerran kuukaudessa, aina kaasupullon vaihdon yhteydessä sekä ennen lämmittimen käyttämistä pitkän käyttötauon jälkeen.
* Laitteen käyttäminen suljetuissa tiloissa voi olla vaarallista ja on KIELLETTY.
* Lue ohjeet ennen laitteen käyttöä. Laite on asennettava ohjeiden ja paikallisten määräysten mukaisesti.
* Katso letkun ja paineensäätimen sekä paineensäätimen ja letkun liitäntäohjeet yllä olevasta kuvasta.

LÄMMITTIMEN SIJOITUSPAIKKA JA ALUSTA

* Lämmitin on tarkoitettu ensisijaisesti vain ulkokäyttöön. Varmista aina riittävä raittiin ilman ilmanvaihto.
* Säilytä aina riittävä turvaetäisyys syttyviin materiaaleihin. Vähimmäisetäisyys laitteen yläpuolella ja sivuilla on 100 cm.
* Lämmitin on asetettava tasaiselle ja tukevalle alustalle.
* Älä koskaan käytä lämmitintä räjähdysvaarallisessa ympäristössä, kuten tiloissa, joissa säilytetään bensiiniä tai muita syttyviä nesteitä tai höyryjä.
* Suojaa lämmitin voimakkaalta tuulelta kiinnittämällä jalusta tukevasti maahan ruuveilla (valinnainen).

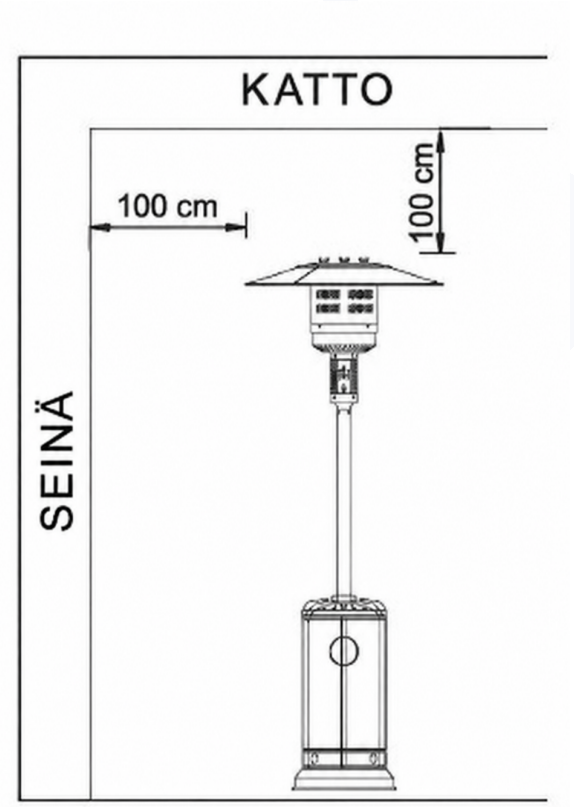

Jalustan kiinnitys maahan

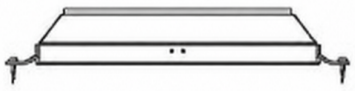

KAASUA KOSKEVAT VAATIMUKSET

KAASUA KOSKEVAT VAATIMUKSET

* Käytä vain propaani- tai butaanikaasua.
* Käytettävän paineensäätimen ja letkukokoonpanon on oltava paikallisten standardien ja määräysten mukaisia.
* Asennuksessa on noudatettava paikallisia määräyksiä. Jos paikallisia määräyksiä ei ole, noudata nestekaasun varastointia ja käsittelyä koskevia standardeja.
* Kolhiintunut, ruostunut tai vaurioitunut propaanikaasupullo voi olla vaarallinen, ja kaasuntoimittajan on tarkastettava se. Älä koskaan käytä propaanikaasupulloa, jonka venttiililiitäntä on vaurioitunut.
* Käytettävän propaanikaasupullon on mahdollistettava kaasun ottaminen kaasumaisessa muodossa.
* Älä koskaan kytke lämmittimeen propaanikaasupulloa ilman paineensäädintä.

VUOTOTESTI

Lämmittimen kaasuliitäntöjen tiiviys on testattu tehtaalla ennen toimitusta. Asennuspaikalla on suoritettava täydellinen kaasutiiviystarkastus…

…kuljetuksen aikana mahdollisesti tapahtuneen virheellisen käsittelyn tai lämmittimeen kohdistuneen liian suuren paineen vuoksi.

* Valmista saippualiuos sekoittamalla yksi osa nestemäistä pesuainetta ja yksi osa vettä. Levitä liuos suihkepullolla, harjalla tai liinalla. Vuotokohdassa muodostuu saippuakuplia.
* Lämmitin on tarkastettava täydellä kaasupullolla.
* Varmista, että turvaventtiili on OFF-asennossa.
* Avaa kaasunsyöttö.
* Jos havaitset vuodon, sulje kaasunsyöttö. Kiristä vuotavat liitokset, avaa kaasunsyöttö uudelleen ja tarkista liitokset.
* Älä koskaan suorita vuototestiä tupakoinnin aikana.

KIINNITYSTARVIKKEET

AA	BB	CC	DD	EE	FF	GG
						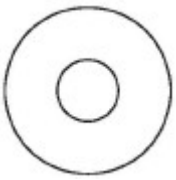
II	**JJ**	**KK**	**LL**	**MM**	**NN**	**OO**
			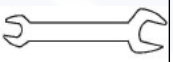	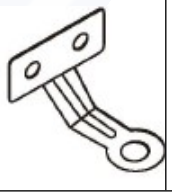		

OSA	KUVAUS	Qty
AA	M8-laippamutteri (pakattu osan I mukana)	2
BB	Pultti M8 × 16 (2 kpl pakattu osan I mukana)	5
CC	M6-laippamutteri	6
DD	Ruostumaton teräspultti (esiasennettu osaan C)	4
EE	Pultti M6 × 30	6
FF	Heijastimen välikappale	3
GG	Aluslevy	9
II	Ruuvi M6 × 10	9
JJ	Hattumutteri	9
KK	Siipimutteri	3

LL	LL Kiintoavain 1 kpl	1
MM	MM Kiinnityskannake 3 kpl	3
NN	NN Pultti M6 × 10 6 kpl	6
OO	OO M6-mutteri 6 kpl	6

Varmista ennen tuotteen kokoamisen aloittamista, että kaikki osat ovat mukana. Vertaa osia pakkauksen sisältöluetteloon ja kiinnitystarvikeluetteloon. Jos osia puuttuu tai ne ovat vaurioituneet, älä yritä koota tuotetta.

Arvioitu kokoamisaika: 30 minuuttia

PARTS AND SPECIFICATIONS

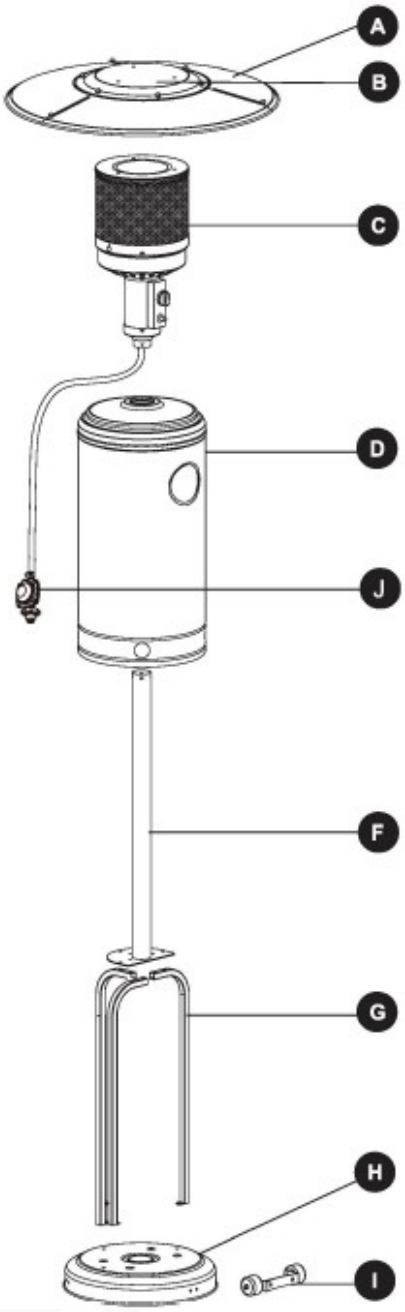

Osa	Kuvaus	Qty
A	Heijastinpaneeli	3
B	Keskimmäinen heijastin	1
C	Poltinkokoonpano	1
D	Kaasupullokotelo	1
F	Pylväs	1
G	Tukikannake	3
H	Jalusta	1
I	Pyöräkokoonpano	1
J	Paineensäädin (valinnainen)	1

A. Rakenne ja ominaisuudet

* Siirrettävä terassi- ja puutarhalämmitin kaasupullokotelolla.
* Kotelo on valmistettu jauhemaalatusta tai ruostumattomasta teräksestä.
* Lämpö säteilee heijastimen kautta.

B. Tekniset tiedot

LUOKKA:	**I3+(28-30/37)**	**I3B/P(30)**	**I3B/P(37)**	**I3B/P(50)**
KOHDEMAA:	BE, FR, IT, LU, IE, GB, GR, PT, ES, CY, CZ, LT, CH, SI, LV, TR	LU, NL, DK, FI, SE, CY, CZ, EE, LT, MT, SK, SI, BG, IS, NO, HR, RO, IT, HU, LV, GR	PL	DE, AT, CH, SK
KAASUTYYPPI:	G30-butaani / G31 propaani	G30-butaani, G31-propaani tai niiden seokset		
KAASUNPAINE:	(28-30)/37mbar	28-30mbar	37mbar	50mbar
NIMELLISLÄMPÖTEHO (Hs)	13KW (946g/h)			
SUUTTIMEN KOKO:	1.9mm		1.8mm	1.7mm

* Letkun ja paineensäätimen on oltava paikallisten standardien mukaisia.
* Paineensäätimen lähtöpaineen on vastattava suutintaulukossa ilmoitettua kaasulaiteluokkaa.
* Laitteessa on käytettävä hyväksyttyä, 1,4 metriä pitkää kaasuletkua.

KOKOAMISOHJEET

1. Käännä jalusta ylösalaisin ja kiinnitä pyöräkokoonpano (I) jalustaan (H) kahdella M8-laippamutterilla (AA) ja kahdella M8 × 16 -pultilla (BB). Kiinnitä kolme kiinnityskannaketta (MM) jalustaan (H) kuudella M6-mutterilla (OO) ja kuudella M6 × 10 -pultilla (NN).

Varmista, että pyöräkokoonpano on jalustan suuntainen. Kiristä pultit huolellisesti.

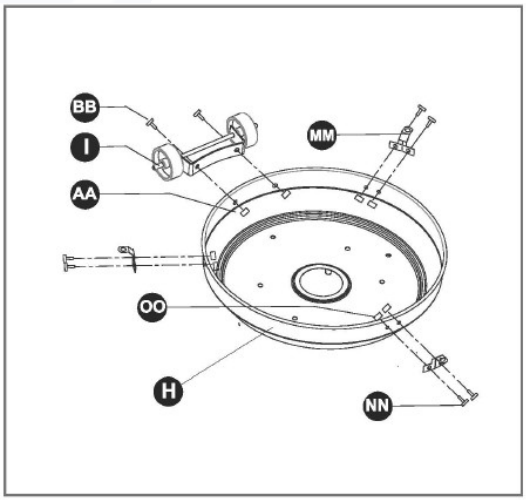

KÄYTETYT KIINNITYSTARVIKKEET

AA M8-laippamutteri  X 2

BB Pultti M8 × 16 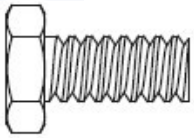 X 2

MM Kiinnityskannake  X 3

NN Pultti M6x10 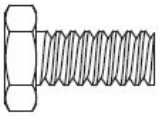 X 6

OO M6 Mutteri  x6

2. Kiinnitä kolme tukikannaketta (G) jalustaan (H) kolmella M8 × 16 -pultilla (BB).

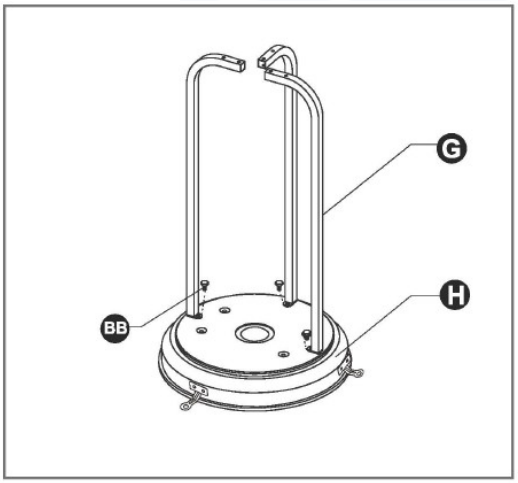

KÄYTETYT KIINNITYSTARVIKKEET

BB Pultti M8x16 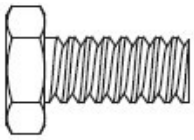 X 3

3. Kiinnitä pylväskokoonpano tukikannakkeisiin (G) kuudella M6 × 30 -pultilla (EE) ja kuudella M6-laippamutterilla (CC).
Kiristä pultit huolellisesti.

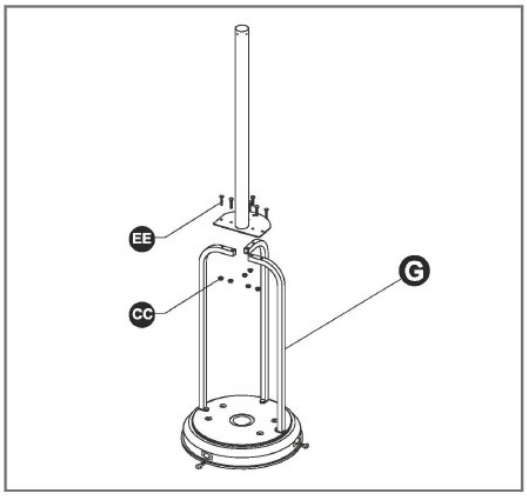

KÄYTETYT KIINNITYSTARVIKKEET

CC M6 laippamutteri  X 6

EE Pultti M6x30 ~ x 6  X 6

4. Aseta kaasupullokotelo pylvään päälle ja liu'uta se alas.

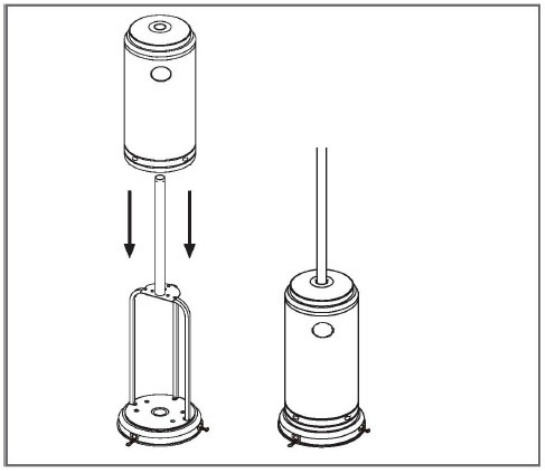

5. Irrota poltinkokoonpanosta (C) neljä esiasennettua ruostumatonta teräspulttia (DD). Vie kaasuletku pylvään (F) yläpään kautta ja kiinnitä poltinkokoonpano (C) pylvääseen (F) neljällä tämän vaiheen alussa irrotetulla pultilla.
Kiristä pultit huolellisesti.

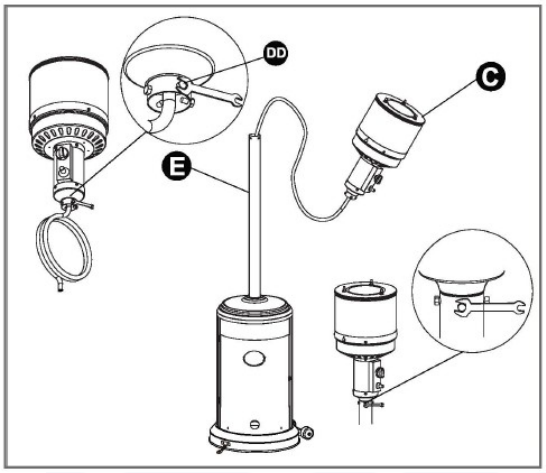

KÄYTETYT KIINNITYSTARVIKKEET

DD Ruostumaton teräspultti 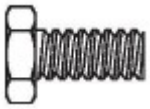 X 4

6. VAROITUS: Poista suojakalvo ennen kokoamista.
Huomautus: Tämä on välttämätöntä heijastimen osien kohdistamiseksi oikein.
Kiinnitä kolme heijastinpaneelia (A) keskimmäiseen heijastimeen (B) yhdeksällä M6 × 10 -ruuvilla (II) ja yhdeksällä hattumutterilla (JJ).
Kiristä kaikki ruuvit huolellisesti.

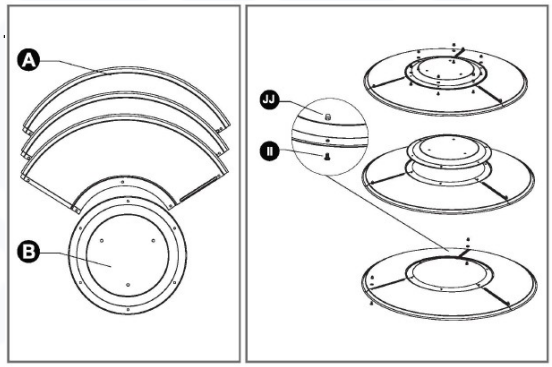

KÄYTETYT KIINNITYSTARVIKKEET

II Ruuvi M6X 10 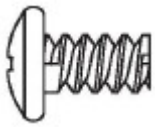 X 9

JJ Mutterin hattu 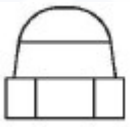 X 9

7. Kiinnitä ensin kolme heijastimen välikappaletta (FF) ja kolme aluslevyä (GG) poltinkokoonpanoon (C). Kiristä heijastimen välikappaleet.

Liu'uta kolme aluslevyä (GG) välikappaleiden kierteitettyihin päihin. Kiinnitä heijastinkokoonpano heijastimen välikappaleiden (FF) päälle kolmella aluslevyllä (GG) ja kolmella siipimutterilla (KK).

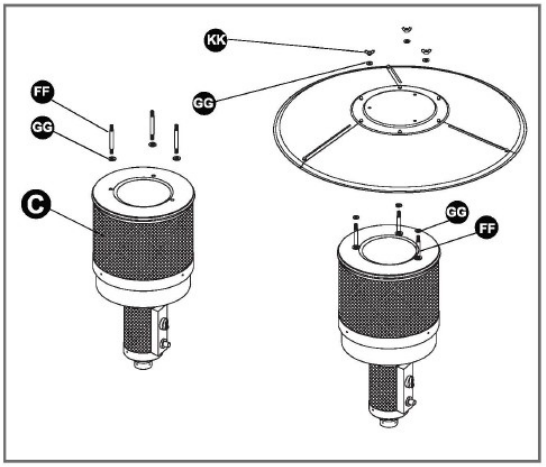

KÄYTETYT KIINNITYSTARVIKKEET

FF	Heijastimen välikappale	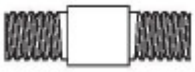	X 3
GG	Aluslevy	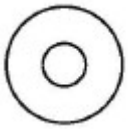	X 9
KK	Siipimutteri		X 3

8. Yhdistä kaasuletku paineensäätimeen letkunkiristimellä ja kiristä kiristin ruuvimeisselillä. Kiinnitä paineensäädin kaasupulloon ja kiristä se kiintoavaimella.

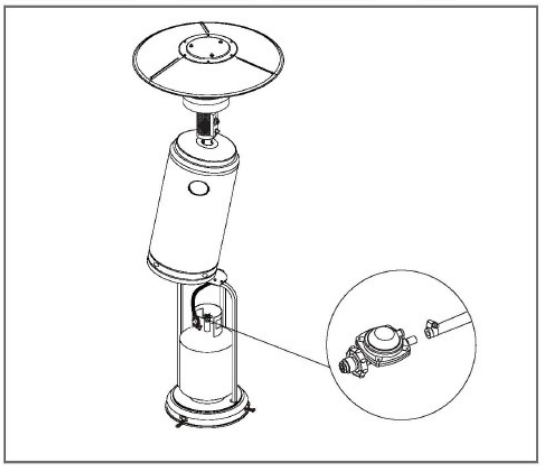

VAROITUS! Varmista, ettei letku kosketa kuumia pintoja. Muutoin letku voi sulaa ja alkaa vuotaa, mikä voi aiheuttaa tulipalon.

VUOTOTARKASTUS

	VAROITUS! Vuototesti on suoritettava vuosittain, aina kaasupullon kytkemisen yhteydessä sekä silloin, kun jokin kaasujärjestelmän osa vaihdetaan.
	VAROITUS! Älä koskaan käytä avotulta kaasuvuotojen tarkastamiseen. Varmista vuototarkastuksen aikana, ettei alueella ole kipinöitä tai avotulta. Kipinät tai avotuli voivat aiheuttaa tulipalon tai räjähdyksen, josta voi seurata omaisuusvahinkoja, vakavia henkilövahinkoja tai kuolema.
	Vuototesti: Vuototesti on suoritettava ennen ensimmäistä käyttökertaa, vuosittain sekä aina kaasujärjestelmän osien vaihdon tai huollon jälkeen. Älä tupakoi testin aikana ja poista kaikki syttymislähteet alueelta. Tarkista testattavat kohdat vuototestikaaviosta. Käännä kaikki polttimen säätimet OFF-asentoon.

	Avaa kaasunsyöttöventtiili.
	Levitä siveltimellä yhtä suuresta määrästä nestesaippuaa ja vettä valmistettua liuosta paineensäätimen, letkun, kaasunjakoputken ja venttiilien kaikkiin liitoksiin. Katso vaihe 6, jossa nuolet osoittavat tarkastettavat kohdat.
	Kuplien muodostuminen on merkki kaasuvuodosta. Kiristä vuotava liitos tai vaihdata osa asiakaspalvelun suosittelemalla varaosalla. Anna pätevän kaasuasentajan tarkastaa terassilämmitin. Jos vuotoa ei saada loppumaan, sulje kaasunsyöttö välittömästi, irrota kaasuliitäntä ja anna pätevän kaasuasentajan tai jälleenmyyjän tarkastaa terassilämmitin. Älä käytä terassilämmitintä, ennen kuin vuoto on korjattu.

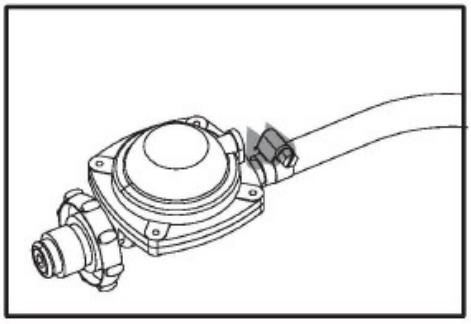

Letkun ja paineensäätimen liitäntä

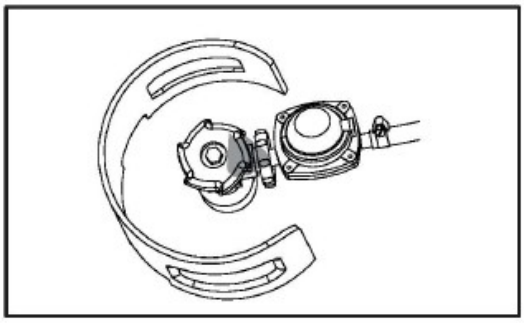

Paineensäätimen ja kaasupullon liitäntä

KÄYTTÖ

Varmista ennen vuototestin suorittamista, ettei alueella voi syntyä kipinöitä ja että olet tilavalla ulkoalueella. Kytke propaanikaasupullo paineensäätimeen ja käännä laitteen säädin OFF-asentoon. Levitä saippuaveden seosta kaikkiin liitäntöihin. Avaa kaasunsyöttö. Jos jossakin liitännässä muodostuu kuplia, kyseessä voi olla vuoto. Jos tunnet kaasun hajua tai havaitset vuodon, sulje kaasuventtiili, irrota propaanikaasupullo äläkä käytä laitetta, ennen kuin vuoto on korjattu.

Älä käytä lämmitintä tarkastamatta ensin kaasuletkua. Jos letkussa näkyy kulumisen tai hankautumisen merkkejä, se on vaihdettava uuteen soveltuvaan letkuun.

LÄMMITTIMEN SYTYTTÄMINEN

* Avaa kaasupullon venttiili kokonaan.
* Paina säädin sisään ja käännä se PILOT-asentoon.
* Sytytä poltin painamalla sytytyspainiketta useita kertoja.
* Pidä säädintä painettuna 30 sekunnin ajan. Vapauta säädin, kun poltin on syttynyt.
* Liekki näkyy tarkastusaukon kautta.
* Säätimen voi vapauttaa liekin sytyttyä.
* Jos liekki ei syty tai se sammuu, toista sytytyspainiketta koskeva vaihe.
* Valitse haluamasi lämpöasetus kääntämällä säädintä.

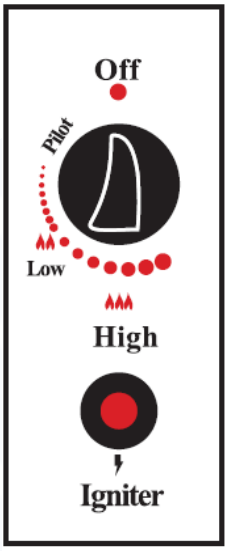

Säädin

Sytytyspainike

Huomautus:

* Jos laitteeseen on juuri kytketty uusi kaasupullo, odota vähintään minuutti, jotta ilma poistuu kaasuputkesta HIGH/LIGHT-asennossa.
* Odota sammuttamisen jälkeen vähintään viisi minuuttia ennen lämmittimen sytyttämistä uudelleen.

LÄMMITTIMEN SAMMUTTAMINEN

* Käännä säädintä myötäpäivään LOW-asentoon.
* Paina säädintä kevyesti ja käännä se OFF-asentoon.
* Sulje kaasupullon venttiili sammuttaaksesi lämmittimen kokonaan.

Ensimmäisellä käyttökerralla lämmittimestä voi muodostua hieman hajua ja savua. Tämä on normaalia ja väliaikaista. Säteilysuojus muuttuu kuumuuden vaikutuksesta kirkkaanpunaiseksi. Väri näkyy selvemmin pimeässä. Polttimen liekin tulee olla sininen. Keltainen liekki voi olla merkki siitä, että polttimen ilmankierto on estynyt.

HUOLTO

* Irrota propaanikaasupullo aina ennen huoltotoimenpiteiden suorittamista.
* Pidä lämmitin puhtaana syttyvistä materiaaleista.
* Tarkasta poltin silmämääräisesti tukosten varalta ja pidä kaasupullokotelo puhtaana roskista.
* Kun poltin on jäähtynyt kokonaan, poista lievät tahrat, irtolika ja muu lika pehmeällä harjalla. Pyyhi lopuksi pehmeällä liinalla.
* Vaativat sääolosuhteet voivat aiheuttaa pinttyneitä tahroja, värimuutoksia ja mahdollisesti ruostepisteitä.
* Maalatut tai muoviset osat voivat vaurioitua pysyvästi, jos niiden pinnalle joutuu hankausjauhetta tai liuotinta.
* Säilytä lämmitin suojassa suoralta auringonvalolta.
* Jos laitetta säilytetään sisätiloissa, irrota propaanikaasupullo kaasuventtiilistä.
* Muiden kuin valmistajan hyväksymien tai toimittamien osien ja lisävarusteiden käyttäminen voi aiheuttaa toimintahäiriön ja mitätöidä lämmittimen takuun.
* Kun lämmitin on jäähtynyt eikä sitä käytetä, aseta sen päälle aina kansi, jos sellainen kuuluu varustukseen, tai suojapeite.

VIANMÄÄRITYS

Ongelma	Syy	Ratkaisu
Poltin ei syty.	Polttimen suutin on tukossa.	Puhdista polttimen suutin.
	Kaasun syöttöpaine on liian alhainen.	Ota yhteyttä kaasuntoimittajaan.
Polttimen liekki sammuu heti sytyttämisen jälkeen.	Kaasun syöttöpaine on liian alhainen.	Ota yhteyttä kaasuntoimittajaan.
Syttyminen viivästyy.	Pääpolttimen sytytysaukot ovat tukossa.	Puhdista pääpolttimen aukot.
	Kaasunpaine on liian alhainen.	Ota yhteyttä kaasuntoimittajaan.
Palaminen polttimessa on riittämätöntä.	Ilmaa ei ole riittävästi.	Tarkista, ettei ilmakanavissa tai polttimissa ole likaa tai roskia, ja puhdista ne paineilmalla.
Polttimen liekki on matala.	Kaasuletku on taipunut tai kiertynyt.	Suorista letku ja suorita vuototesti.
	Polttimen suutin on tukossa.	Puhdista tai vaihda polttimen suutin.
Säteilijä hehkuu epätasaisesti.	Polttimen suutin on tukossa.	Puhdista tai vaihda polttimen suutin.
	Alusta ei ole vaakasuorassa.	Aseta lämmitin tasaiselle alustalle.
	Kaasunpaine on liian alhainen.	Vaihda kaasupullo uuteen.
Ensimmäisellä käyttökerralla muodostuu hieman savua ja hajua.	Kyseessä ovat valmistusprosessin jäämät.	Tämä loppuu noin 30 minuutin käytön jälkeen.
Muodostuu paksua mustaa savua.	Poltin on tukossa.	Sammuta lämmitin ja anna sen jäähtyä. Poista tukos ja puhdista poltin sisä- ja ulkopuolelta.
Lämmittimestä kuuluu viheltävää ääntä polttimen palaessa.	Ilmakanavat ovat tukossa.	Tarkista vähimmäissuojaetäisyydet ja poista roskat ilmakanavista.
	Kaasuputkessa on ilmaa.	Käytä poltinta, kunnes ilma on poistunut kokonaan.
Lämmittimestä kuuluu naksuvaa ääntä heti polttimen sytyttämisen jälkeen.	Metalli laajenee ja supistuu.	Tämä on lämmittimille normaalia. Jos ääni on voimakas, ota yhteyttä pätevään huoltohenkilöön.

tai sammutettu.		
Kaasun hajua esiintyy, vaikka säätönuppi on OFF-asennossa.	Kaasuvuoto.	Paikanna ja korjaa vuoto välittömästi.
	Kaasunsäädin on viallinen.	Vaihda kaasunsäädin.
Kaasun hajua esiintyy palamisen aikana.	Kaasussa tai polttimen aukoissa on epäpuhtauksia.	Tarkista kaasukanava ja poltin.
	Lämmitin polttaa maalin tai ilman epäpuhtauksien höyryjä.	Lopeta hajua aiheuttavien tuotteiden säilyttäminen ja käyttö lämmittimen lähellä.
	Kaasua vuotaa paineensäätimestä, letkuliitännästä, venttiilistä, putkiliitännöistä tai putkista.	Paikanna ja korjaa vuodot tai ota yhteyttä kaasuntoimittajaan.
Hiiltä kertyy.	Heijastimessa ja liekkisuojassa on likaa tai kalvoa.	Puhdista heijastin ja liekkisuoja.

TEKNISET TIEDOT

Tuotekoodi	112706, 112767
Lämmitysteho	13 kW
Sytytys	PIEZO
Kaasutyyppi	propaani-butaani
Kaasupullon koko	enintään 11 kg
Kaasunpaine	37 mbar
Turvaominaisuudet	kyllä
Korkeus	221 cm
Toimitukseen sisältyy	pyörät, letku, paineensäädin, suojus

Disposal of electrical equipment



The symbol of the crossed-out wheeled waste container placed on the products informs that used electrical and electronic equipment (hereinafter also "waste equipment" or "electro-waste") may not be disposed of with municipal waste. By throwing e-waste into the container, you pose a threat to the environment. Used equipment may contain substances (e.g. lead, cadmium, chromium, bromine, mercury, freon) that are dangerous to human health and life and to the environment. By sorting and handing over used equipment for processing, recovery, recycling and disposal, you protect the environment against pollution and contamination, you contribute to reducing the use of natural resources and lowering the production costs of new equipment.

CE

DECLARATION OF CONFORMITY

Malis B. Machoński Sp. K. declares that described in this manual Maltec PATIO HEATER ZONE GH155 + COVER Device meets all the requirements of the:

Regulation (EC) No 2016/426

Meets the following standards:

EN 14543:2017

Producent:
Malis B. Machoński Sp. K.
Zbożowa 2E, Wysogotowo
62-081 Przeźmierowo, Polska
www.malis.pl

Bartosz Machoński

maltec

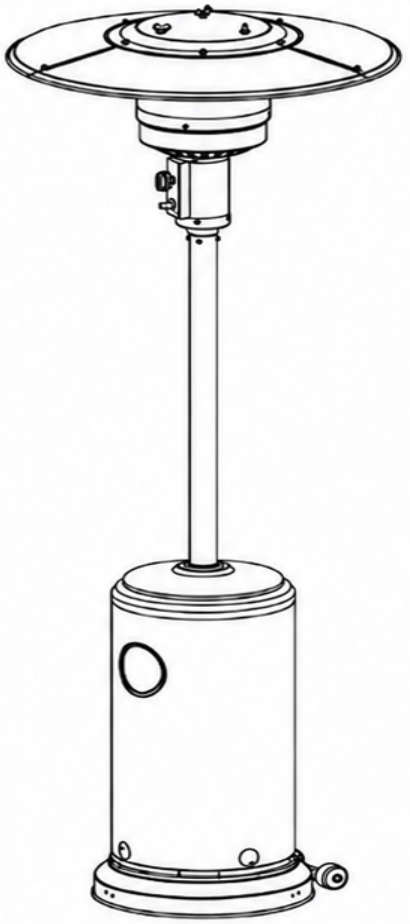

BRUKSANVISNING SWE

TERRASSVÄRMARE ZONE GH155 + SKYDDSÖVERDRAG

SPARA ANVISNINGARNA FÖR FRAMTIDA BRUK

VARNINGAR OCH SÄKERHETSANVISNINGAR

LÄS FÖLJANDE SÄKERHETSANVISNINGAR INNAN VÄRMAREN ANVÄNDS

FÖR DIN SÄKERHET

Om du känner gaslukt:

Stäng av gastillförseln till apparaten.
Släck alla öppna lågor.
Om gaslukten kvarstår ska du omedelbart kontakta gasleverantören eller räddningstjänsten.
Förvara eller använd inte bensin eller andra brandfarliga ångor eller vätskor i närheten av denna eller någon annan apparat.
En gasflaska som inte är ansluten för användning får inte förvaras i närheten av denna eller någon annan apparat.

VARNING

- Använd apparaten utomhus eller i välventilerade utrymmen.
- I ett välventilerat utrymme ska minst 25 % av väggytan vara öppen.
- Ytan är summan av väggarnas ytor.

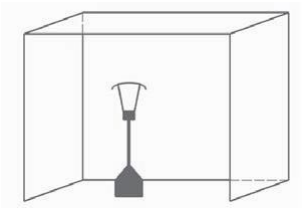

VARNING: Felaktig installation, justering, ändring, service eller underhåll kan orsaka person- eller egendomsskador. Läs installations-, bruks- och underhållsanvisningarna noggrant innan apparaten installeras eller underhålls.

VARNING

Läs anvisningarna före installation och användning.

Apparaten ska installeras och gasflaskan förvaras i enlighet med gällande bestämmelser.
Blockera inte ventilationsöppningarna i gasflaskans hölje.
Flytta inte apparaten under användning.

* Stäng ventilen på gasflaskan eller tryckregulatorn innan apparaten flyttas.
* Slangen eller den flexibla slangen ska bytas med föreskrivna intervall.
* Använd endast de gastyper och gasflasketyper som anges av tillverkaren.
* Gasflaskan som används med terrassvärmaren måste uppfylla följande krav: diameter 31,8 cm, höjd 58 cm och maximal kapacitet 15 kg.
* Vid kraftig vind ska särskild uppmärksamhet ägnas åt att förhindra att apparaten välter. Håll apparaten på minst 1 meters avstånd från gasflaskan.
* Byt endast gasflaskan utomhus. Anslut inte gasflaskan direkt till apparaten utan en tryckregulator. Använd endast de gastyper och gasflasketyper som anges i anvisningarna.

Apparaten ska användas med en tryckregulator som uppfyller standarden EN 16129:2013 och vars tryck motsvarar apparatens gaskategori.

För butan/propan ska en tryckregulator på 30 mbar i kategori I3B/P(30) användas.

För butan ska en tryckregulator på 30 mbar i kategori I3+(28–30/37) användas.

För propan ska en tryckregulator på 37 mbar i kategori I3+(28–30/37) användas.

För butan/propan ska en tryckregulator på 50 mbar i kategori I3B/P(50) användas.

Vi rekommenderar att en godkänd flexibel slang som uppfyller standarden EN 16436:2014 används.

OBSERVERA

LÄS FÖLJANDE SÄKERHETSANVISNINGAR NOGGRANT INNAN APPARATEN ANVÄNDS.

* Använd inte terrassvärmaren inomhus, eftersom det kan orsaka person- eller egendomsskador.
* Denna värmare är avsedd för utomhusbruk och får inte installeras i husvagnar eller båtar.
* Installation och reparationer får endast utföras av en behörig servicetekniker.
* Felaktig installation, justering eller ändring kan orsaka person- eller egendomsskador.
* Försök inte modifiera apparaten på något sätt.
* Byt aldrig ut tryckregulatorn mot någon annan än den reservdel som tillverkaren rekommenderar.
* Förvara eller använd inte bensin eller andra brandfarliga ångor eller vätskor inuti värmarens hölje.

* Hela gassystemet, slangen, tryckregulatorn, tändlågan och brännaren ska kontrolleras av en behörig servicetekniker med avseende på läckage och skador före användning och minst en gång om året.

* Alla läckagetester ska utföras med såpvatten. Använd aldrig en öppen låga för att upptäcka läckage.

* Använd inte värmaren förrän tätheten hos alla anslutningar har kontrollerats.

* Om du känner gaslukt ska du omedelbart stänga gasventilen. Stäng ventilen på gasflaskan. Om läckaget finns i anslutningen mellan slangen och tryckregulatorn ska anslutningen dras åt och läckagetestet utföras på nytt. Om det fortfarande bildas bubblor ska slangen återlämnas till inköpsstället. Om läckaget finns i anslutningen mellan tryckregulatorn och gasflaskans ventil ska anslutningen kopplas loss, anslutas på nytt och läckagetestet utföras. Om det fortfarande bildas bubblor efter flera försök är gasflaskans ventil defekt och gasflaskan ska återlämnas till inköpsstället.

* Flytta inte värmaren när den används.
* Flytta inte värmaren efter att den har stängts av förrän den har svalnat.
* Håll ventilationsöppningarna i gasflaskans hölje rena och fria från skräp.
* Måla inte strålningsskärmen, kontrollpanelen eller den övre reflektorn.
* Värmarens kontrollutrymme, brännare och luftkanaler ska hållas rena. Apparaten ska rengöras regelbundet vid behov.
* Stäng ventilen på gasflaskan när värmaren inte används.
* Kontrollera värmaren omedelbart om något av följande inträffar:
  * Värmaren uppnår inte tillräcklig temperatur.
  * Ett knäppande ljud hörs från brännaren under användning. Ett svagt ljud när brännaren släcks är normalt.
  * Gaslukt förekommer samtidigt som brännarlågornas spetsar är mycket gula.
* Tryckregulatorn och slangen för gasol ska placeras utanför gångvägar så att ingen snubblar över dem och slangen inte skadas av misstag.
* Alla skydd och andra skyddsanordningar som har tagits bort vid underhåll av värmaren ska monteras tillbaka innan värmaren används.
* Vuxna och barn ska hålla sig borta från heta ytor för att undvika brännskador och att kläder antänds.
* Barn ska hållas under noggrann uppsikt när de befinner sig i närheten av värmaren.

* Kläder eller andra brännbara material får inte hängas på värmaren eller placeras på eller i närheten av den.

* Byt gasflaskan i ett välventilerat utrymme på avstånd från alla antändningskällor, såsom stearinljus, cigaretter och andra föremål som alstrar lågor.
* Kontrollera att tryckregulatorns tätning är korrekt monterad och att den fungerar på avsett sätt enligt bilden nedan.

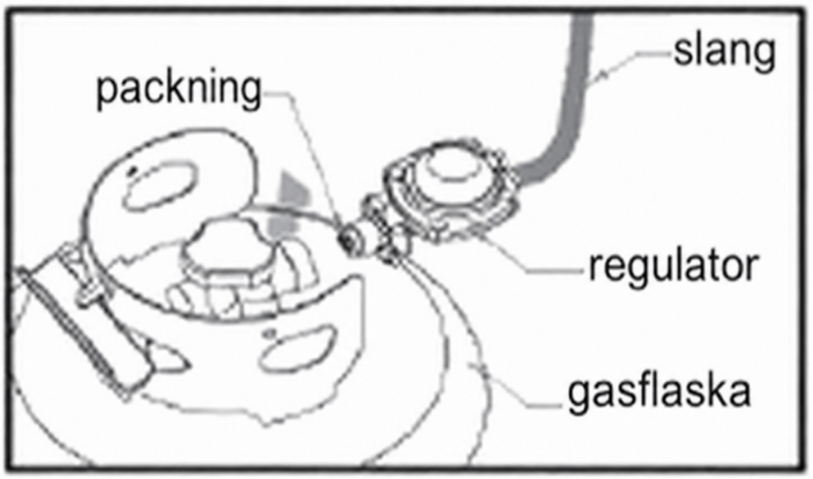

Anslutning mellan slang och regulator samt mellan regulator och gasflaska

* Blockera inte ventilationsöppningarna i gasflaskans hölje.
* Stäng gastillförseln vid gasflaskans eller tryckregulatorns ventil efter användning.
* Apparaten får inte användas om ett gasläckage uppstår. Om apparaten är i drift ska gastillförseln stängas av. Apparaten ska kontrolleras och repareras innan den används igen.
* Kontrollera slangen minst en gång i månaden, i samband med byte av gasflaska och innan värmaren tas i bruk efter en längre tids förvaring.
* Det är farligt och FÖRBJUDET att använda apparaten i slutna utrymmen.
* Läs anvisningarna innan apparaten används. Apparaten ska installeras enligt anvisningarna och lokala bestämmelser.
* Se bilden ovan för anvisningar om anslutning av slangen och tryckregulatorn samt anslutningen mellan tryckregulatorn och slangen.

VÄRMARENS PLACERING OCH UNDERLAG

* Värmaren är i första hand endast avsedd för utomhusbruk. Säkerställ alltid att det finns tillräcklig friskluftsventilation.
* Håll alltid ett tillräckligt säkerhetsavstånd till brännbara material. Minimiavståndet ovanför och på sidorna av apparaten är 100 cm.
* Värmaren ska placeras på ett jämnt och stabilt underlag.
* Använd aldrig värmaren i explosionsfarliga miljöer, såsom utrymmen där bensin eller andra brandfarliga vätskor eller ångor förvaras.
* Skydda värmaren mot kraftig vind genom att fästa basen ordentligt i marken med skruvar (valfritt).

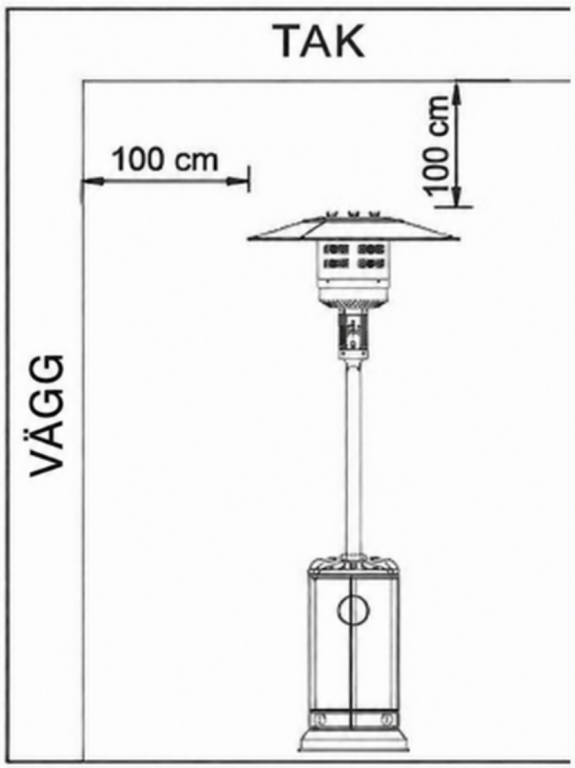

Förankring av basen i marken



KRAV PÅ GAS

* Använd endast propan- eller butangas.
* Tryckregulatorn och slangen som används ska uppfylla lokala standarder och föreskrifter.
* Installationen ska utföras enligt lokala föreskrifter. Om lokala föreskrifter saknas ska tillämpliga nationella standarder för lagring och hantering av gas följas.
* En bucklig, rostig eller skadad propangasflaska kan vara farlig och ska kontrolleras av gasleverantören. Använd aldrig en propangasflaska med en skadad ventilanslutning.
* Den propangasflaska som används ska möjliggöra gasuttag i gasform.
* Anslut aldrig propangasflaskan till värmaren utan en tryckregulator.

LÄCKAGETEST

Tätheten hos värmarens gasanslutningar har testats på fabriken före leverans. En fullständig täthetskontroll av gassystemet ska utföras på installationsplatsen.

…på grund av eventuell felaktig hantering under transporten eller för högt tryck på värmaren.

* Bered en såpvattenlösning genom att blanda en del flytande diskmedel med en del vatten. Applicera lösningen på anslutningarna med en sprayflaska, borste eller trasa. Vid ett gasläckage bildas såpbubblor.
* Värmaren ska kontrolleras med en full gasflaska.
* Kontrollera att säkerhetsventilen är i läget OFF.
* Öppna gastillförseln.
* Om du upptäcker ett läckage ska du stänga gastillförseln. Dra åt de läckande anslutningarna, öppna gastillförseln igen och kontrollera anslutningarna.
* Utför aldrig ett läckagetest medan du röker.

MONTERINGSTILLBEHÖR

AA	BB	CC	DD	EE	FF	GG
					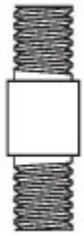	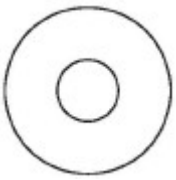
II	**JJ**	**KK**	**LL**	**MM**	**NN**	**OO**
			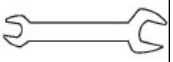	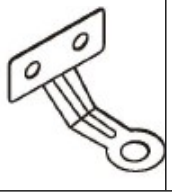		

DEL	BESKRIVNING	ANTAL
AA	M8-låsmutter (1 st. medföljer del I)	2
BB	Bult M8 × 16 (2 st. medföljer del J)	5
CC	M6-låsmutter	6
DD	Bult av rostfritt stål (förmonterad på del C)	4
EE FF	Bult M6 × 30	6
GG	Distansstycke för reflektorn	3
	Nedre skydd	9
II		9
JJ	Skruv M6 × 10	9
KK	Hattmutter	3
	Vingmutter	

LL Fast nyckel 1 st.	1
MM Monteringsfäste 3 st.	3
NN Bult M6 × 10 6 st.	6
OO M6-mutter 6 st.	6

Kontrollera innan monteringen påbörjas att alla delar finns med.

Jämför delarna med förpackningens innehållsförteckning och listan över monteringstillbehör. Försök inte montera produkten om delar saknas eller är skadade.

Beräknad monteringstid: 30 minuter

DELAR OCH SPECIFIKATIONER

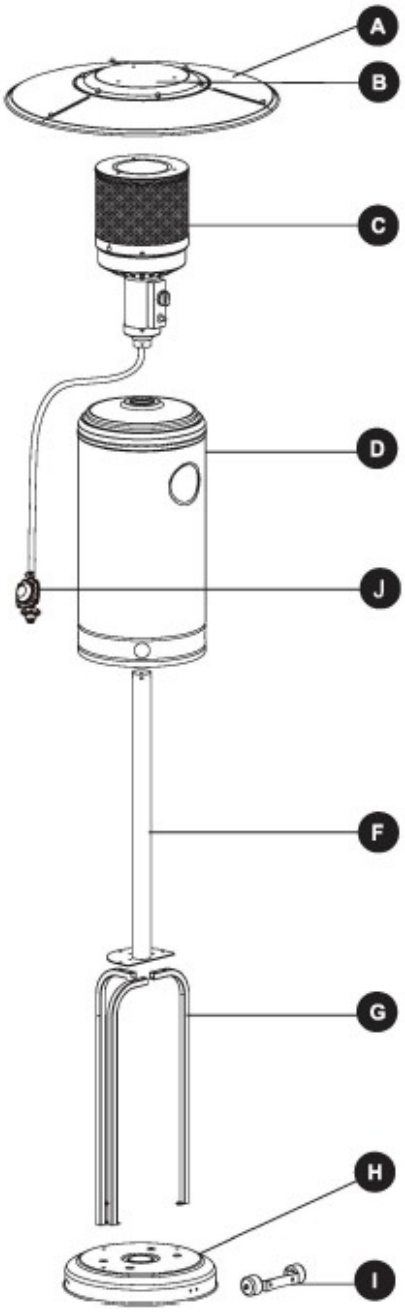

Del	Beskrivning	ANTAL
A	Reflektorpanel	1
B	Mittre reflektor	1
C	Brännarenhet	1
D	Gasflaskans hölje	1
F	Stolpe	3
G	Stödfäste	1
H	Bas	1
I	Hjulenhet	1
J	Tryckregulator (valfri)	

A. Konstruktion och egenskaper

* Flyttbar terrass- och trädgårdsvärmare med gasflaskhölje.
* Höljet är tillverkat av pulverlackerat eller rostfritt stål.
* Värmen strålar ut via reflektorn.

B. Tekniset tiedot

LUOKKA:	I3+(28-30/37)	I3B/P(30)	I3B/P(37)	I3B/P(50)
KOHDEMAA:	BE, FR, IT, LU, IE, GB, GR, PT, ES, CY, CZ, LT, CH, SI, LV, TR	LU, NL, DK, FI, SE, CY, CZ, EE, LT, MT, SK, SI, BG, IS, NO, HR, RO, IT, HU, LV, GR	PL	DE, AT, CH, SK
KAASUTYYPPI:	G30-butaani / G31 propaani	G30-butaani, G31-propaani tai niiden seokset		
KAASUNPAINE:	(28-30)/37mbar	28-30mbar	37mbar	50mbar
NIMELLISLÄMPÖTEHO (Hs)	13KW (946g/h)			
SUUTTIMEN KOKO:	1.9mm		1.8mm	1.7mm

* Slangen och tryckregulatorn ska uppfylla lokala standarder.
* Tryckregulatorns utloppstryck ska motsvara den gaskategori som anges i specifikationstabellen.
* En godkänd gasslang med en längd på 1,4 meter ska användas med apparaten.

MONTERINGSANVISNINGAR

1. Vänd basen upp och ner och fäst hjulenheten (I) på basen (H) med två M8-låsmuttrar (AA) och två M8 × 16-bultar (BB). Fäst de tre monteringsfästena (MM) på basen (H) med sex M6-muttrar (OO) och sex M6 × 10-bultar (NN).

Kontrollera att hjulenheten är riktad åt samma håll som basen. Dra åt bultarna ordentligt.

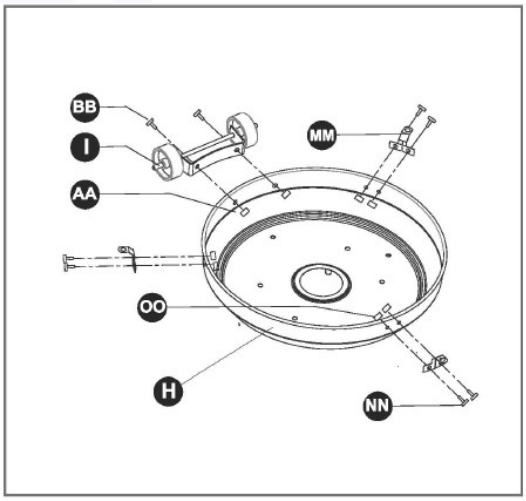

ANVÄNDA MONTERINGSTILLBEHÖR

AA M8-låsmutter  X 2

BB Bult M8 × 16 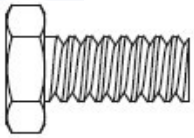 X 2

MM Monteringsfäste  X 3

NN Bult M6x10 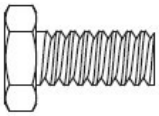 X 6

OO M6 låsmutter  x6

2. Fäst de tre stödfästena (G) på basen (H) med tre M8 × 16-bultar (BB).

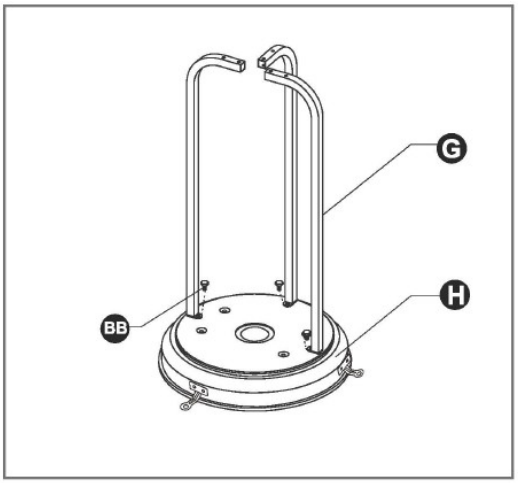

KÄYTETYT KIINNITYSTARVIKKEET

BB Bult M8x16 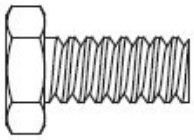 X 3

3. Fäst stolpenheten på stödfästena (G) med sex M6 × 30-bultar (EE) och sex M6-flänsmuttrar (CC).
Dra åt bultarna ordentligt.

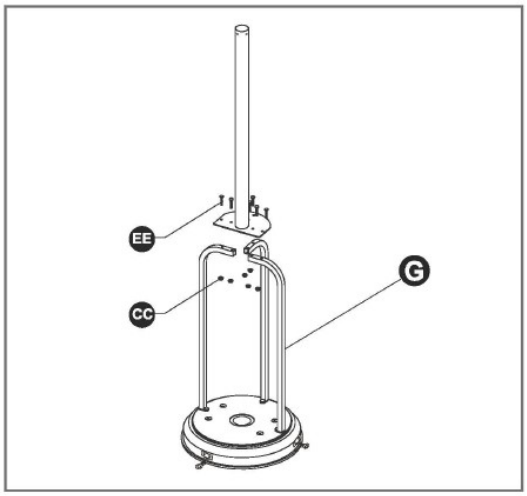

ANVÄNDA MONTERINGSTILLBEHÖR

CC M6-flänsmutter  X 6

EE Bult M6 × 30, 6 st.  X 6

4. Placera gasflaskans hölje över stolpen och skjut det nedåt.

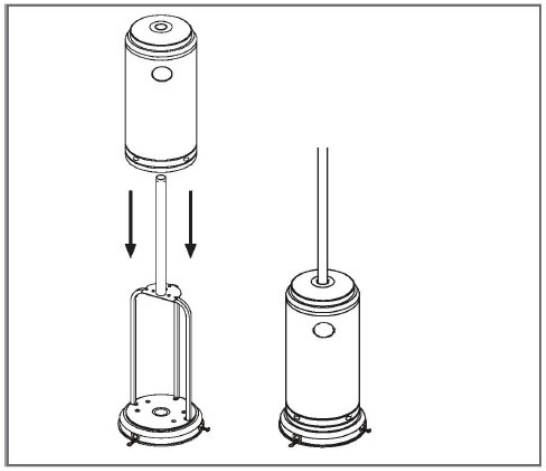

5. Ta bort de fyra förmonterade bultarna av rostfritt stål (DD) från brännarenheten (C). För gasslangen genom stolpens (F) övre ände och fäst brännarenheten (C) på stolpen (F) med de fyra bultarna som togs bort i detta steg.

Dra åt bultarna ordentligt.

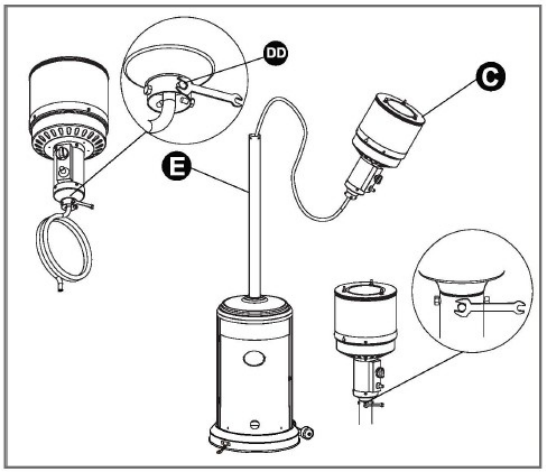

ANVÄNDA MONTERINGSTILLBEHÖR

DD Bult av rostfritt stål 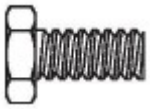 X 4

6. VARNING: Ta bort skyddsfilmen före monteringer
Observera: Detta är nödvändigt för att reflektorns delar ska kunna riktas in korrekt.
Fäst de tre reflektorpanelerna (A) på den mittre reflektorn (B) med nio M6 × 10-skruvar (II) och nio hattmuttrar (JJ).
Dra åt alla skruvar ordentligt.

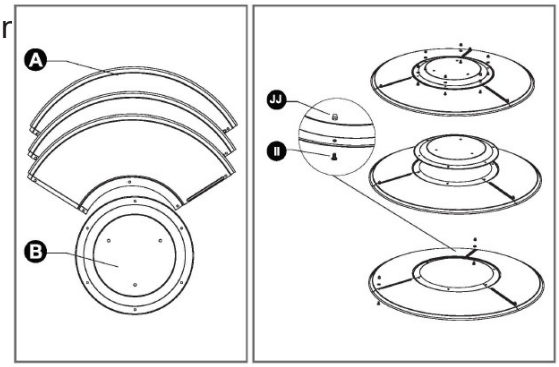

ANVÄNDA MONTERINGSTILLBEHÖR

II Skruv M6 × 10 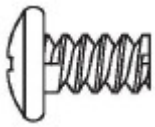 X 9

JJ Hattmutter  X 9

7. Fäst först de tre distansstyckena för reflektorn (FF) och de tre brickorna (GG) på brännarenheten (C). Dra åt distansstyckena för reflektorn.

För de tre brickorna (GG) över distansstyckenas gängade ändar. Fäst reflektorenheten löst på distansstyckena (FF) med tre brickor (GG) och tre vingmuttrar (KK).

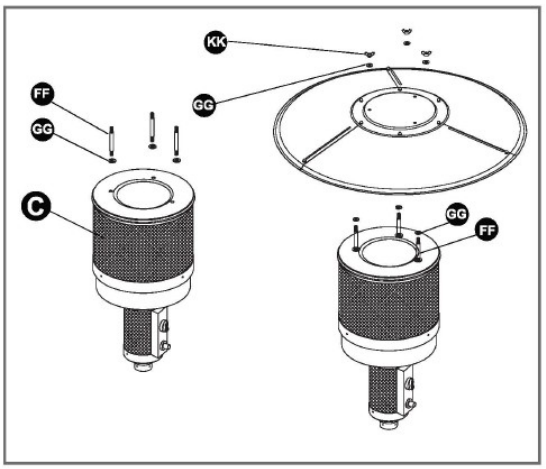

ANVÄNDA MONTERINGSTILLBEHÖR

FF	Distansstycke för reflektorn	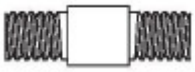	X 3
GG	Bricka	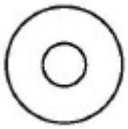	X 9
KK	Vingmutter		X 3

8. Anslut gasslangen till tryckregulatorn med en slangklämma och dra åt klämmans skruv med en skruvmejsel. Anslut tryckregulatorn till gasflaskan och dra åt den med en fast nyckel.

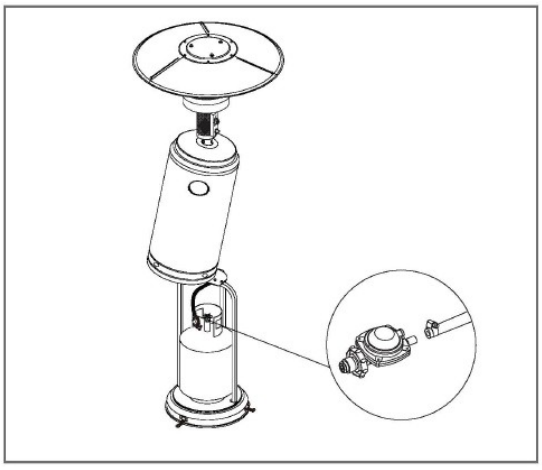

VARNING! Kontrollera att slangen inte vidrör heta ytor. Annars kan slangen smälta och börja läcka, vilket kan orsaka brand.



LÄCKAGEKONTROLL

	VARNING! Ett läckagetest ska utföras varje år, i samband med anslutning av gasflaskan och när någon del av gassystemet byts ut.
	VARNING! Använd aldrig en öppen låga för att kontrollera gasläckage. Kontrollera under läckagetestet att det inte finns några gnistor eller öppna lågor i området. Gnistor eller öppna lågor kan orsaka brand eller explosion, vilket kan leda till egendomsskador, allvarliga personskador eller dödsfall.
	Läckagetest: Ett läckagetest ska utföras före den första användningen, årligen samt efter byte eller underhåll av delar i gassystemet. Rök inte under testet och avlägsna alla antändningskällor från området. Kontrollera de punkter som ska testas enligt läckagetestdiagrammet. Vrid alla brännarreglage till läget OFF.

	Öppna gastillförselventilen.
	Applicera med en pensel en lösning bestående av lika delar flytande tvål och vatten på tryckregulatorns, slangens, gasfördelningsrörens och ventilernas samtliga anslutningar. Se steg 6, där pilarna visar de punkter som ska kontrolleras.
	Om det bildas bubblor är det ett tecken på gasläckage. Dra åt den läckande anslutningen eller byt ut delen mot en reservdel som rekommenderas av kundtjänsten. Låt en behörig gasinstallatör kontrollera terrassvärmaren. Om läckaget inte kan åtgärdas ska gastillförseln omedelbart stängas, gasanslutningen kopplas bort och terrassvärmaren kontrolleras av en behörig gasinstallatör eller återförsäljare. Använd inte terrassvärmaren förrän läckaget har åtgärdats.

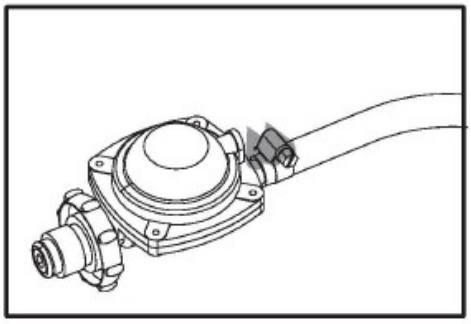

Anslutning mellan slangen och tryckregulatorn

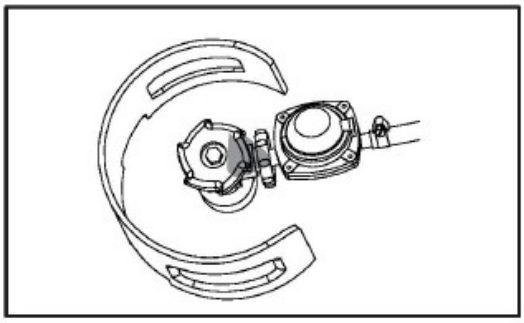

Anslutning mellan tryckregulatorn och gasflaskan

ANVÄNDNING

Kontrollera före läckagetestet att det inte kan uppstå gnistor i området och att inga öppna lågor finns i närheten. Anslut propangasflaskan till tryckregulatorn och vrid apparatens reglage till läget OFF. Applicera en blandning av tvål och vatten på samtliga anslutningar. Öppna gastillförseln. Om det bildas bubblor vid någon anslutning kan det finnas ett läckage. Om du känner gaslukt eller upptäcker ett läckage ska du stänga gasventilen, koppla bort propangasflaskan och inte använda apparaten förrän läckaget har åtgärdats.

Använd inte värmaren utan att först kontrollera gasslangen. Om slangen visar tecken på slitage eller sprickor ska den bytas ut mot en ny lämplig slang.

TÄNDNING AV VÄRMAREN

* Öppna gasflaskans ventil helt.
* Tryck in reglaget och vrid det till läget PILOT.
* Tänd brännaren genom att trycka flera gånger på tändningsknappen.
* Håll reglaget intryckt i 30 sekunder. Släpp reglaget när brännaren har tänts.
* Lågan ska synas genom inspektionshålet.
* Reglaget kan släppas när lågan har tänts.
* Om lågan inte tänds eller slocknar, upprepa steget för tändningsknappen.
* Välj önskad värmeeffekt genom att vrida reglaget.

Reglage

Tändningsknapp

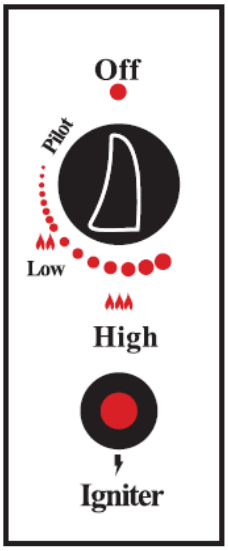

Observera:

* Om en ny gasflaska precis har anslutits till apparaten, vänta minst en minut så att luften hinner lämna gasledningen med reglaget i läget HIGH/LIGHT.
* Vänta fem minuter efter att värmaren har stängts av innan du tänder den igen.

AVSTÄNGNING AV VÄRMAREN

* Vrid reglaget medurs till läget LOW.
* Tryck lätt på reglaget och vrid det till läget OFF.
* Stäng gasflaskans ventil för att stänga av värmaren helt.

Vid den första användningen kan värmaren avge en svag lukt och lite rök. Detta är normalt och tillfälligt. Strålningsnätet blir klarrött när det värms upp. Färgen syns tydligare i mörker. Brännarens låga ska vara blå. En gul låga kan tyda på att brännarens luftkanaler är blockerade.

UNDERHÅLL

* Koppla alltid bort propangasflaskan innan underhåll utförs.
* Håll värmaren fri från brännbara material.
* Kontrollera brännaren visuellt med avseende på blockeringar och håll gasflaskans hölje fritt från skräp.
* När brännaren har svalnat helt ska lösa partiklar avlägsnas med en mjuk borste. Torka slutligen av med en mjuk trasa.
* Svåra väderförhållanden kan orsaka envisa fläckar, missfärgningar och eventuellt rostangrepp.
* Lackerade eller plastbelagda delar kan skadas permanent om skurmedel eller lösningsmedel hamnar på ytan.
* Förvara värmaren skyddad från direkt solljus.
* Om apparaten förvaras inomhus ska propangasflaskan kopplas bort från gasventilen.
* Användning av delar och tillbehör som inte är godkända eller levererade av tillverkaren kan orsaka farliga situationer och medföra att garantin upphör att gälla.
* När värmaren har svalnat och inte används ska den alltid täckas med ett lock, om ett sådant ingår, eller med ett skyddsöverdrag.

FELSÖKNING

Problem	Orsak	Åtgärd
Brännaren tänds inte.	Brännarens munstycke är igensatt.	Rengör brännarens munstycke.
	Gastrycket är för lågt.	Kontakta gasleverantören.
Brännarens låga slocknar strax efter tändning.	Gastrycket är för lågt.	Kontakta gasleverantören.
Tändningen fördröjs.	Huvudbrännarens tändningsöppningar är igensata.	Rengör huvudbrännarens öppningar.
	Gastrycket är för lågt.	Kontakta gasleverantören.
Förbränningen i brännaren är otillräcklig.	Det finns inte tillräckligt med luft.	Kontrollera att det inte finns smuts eller skräp i luftkanalerna eller brännaren. Rengör med tryckluft.
Brännarens låga är låg.	Gasslangen är böjd eller vriden.	Räta ut slangen och utför ett läckagetest.
	Brännarens munstycke är igensatt.	Rengör eller byt brännarens munstycke.
Strålvärmaren glöder ojämnt.	Brännarens munstycke är igensatt.	Rengör eller byt brännarens munstycke.
	Underlaget är inte plant.	Placera värmaren på ett jämnt underlag.
	Gastrycket är för lågt.	Byt ut gasflaskan mot en ny.
Vid den första användningen uppstår lite rök och lukt.	Det är rester från tillverkningsprocessen.	Detta upphör efter cirka 30 minuters användning.
Det bildas tjock svart rök.	Brännaren är igensatt.	Stäng av värmaren och låt den svalna. Avlägsna blockeringen och rengör brännaren invändigt och utvändigt.
Ett visslande ljud hörs från värmaren när brännaren är igång.	Luftkanalerna är igensatta.	Kontrollera minsta säkerhetsavstånd och avlägsna skräp från luftkanalerna.
	Det finns luft i gasledningen.	Använd brännaren tills all luft har försvunnit.
Ett klickande ljud hörs från värmaren efter att brännaren har tänts.	Metallen expanderar och drar ihop sig.	Detta är normalt för värmaren. Om ljudet är kraftigt, kontakta en auktoriserad serviceverkstad.

eller avstängd.		
Det luktar gas även när reglaget är i OFF-läge.	Det finns en gasläcka.	Lokalisera och åtgärda läckan omedelbart.
	Gasreglaget är defekt.	Byt ut gasreglaget.
Det luktar gas under förbränningen.	Det finns främmande material i gasen eller i brännarens öppningar.	Kontrollera gaspassagen och brännaren.
	Värmaren förbränner ångor från färg eller föroreningar i luften.	Sluta förvara och använda produkter som orsakar lukt nära värmaren.
	Gas läcker från regulatorn, slanganslutningen, ventilen, röranslutningarna eller rören.	Lokalisera och åtgärda läckorna eller kontakta gasleverantören.
Det bildas kolavlagringar.	Det finns smuts eller beläggningar på reflektorn och flamskyddet.	Rengör reflektorn och flamskyddet.

TEKNISKA SPECIFIKATIONER

Produktkod	112706, 112767
Värmeeffekt	13 kW
Tändning	PIEZO
Gastyp	propan-butan
Typ av gasflaska	upp till 11 kg
Gastryck	37 mbar
Säkerhetsfunktioner	ja
Höjd	221 cm
Ingår	hjul, slang, regulator, skydd

Disposal of electrical equipment



The symbol of the crossed-out wheeled waste container placed on the products informs that used electrical and electronic equipment (hereinafter also "waste equipment" or "electro-waste") may not be disposed of with municipal waste. By throwing e-waste into the container, you pose a threat to the environment. Used equipment may contain substances (e.g. lead, cadmium, chromium, bromine, mercury, freon) that are dangerous to human health and life and to the environment. By sorting and handing over used equipment for processing, recovery, recycling and disposal, you protect the environment against pollution and contamination, you contribute to reducing the use of natural resources and lowering the production costs of new equipment.

CE

DECLARATION OF CONFORMITY

Malis B. Machoński Sp. K. declares that described in this manual Maltec PATIO HEATER ZONE GH155 + COVER Device meets all the requirements of the:

Regulation (EC) No 2016/426

Meets the following standards:

EN 14543:2017

Producent:
Malis B. Machoński Sp. K.
Zbożowa 2E, Wysogotowo
62-081 Przeźmierowo, Polska
www.malis.pl



Bartosz Machoński