KRAFT&DELE

Professional

KÄYTTÖOHJE

Polttomoottorikäyttöinen nurmikon

ilmaaja / pystyleikkuri

KD5191



TÄRKEÄÄ

On tärkeää säilyttää tämä turvallisuus- ja käyttöohje sekä lukea ja ymmärtää se huolellisesti. Virheellinen käyttö aiheuttaa sen, että laite ei toimi oikein.

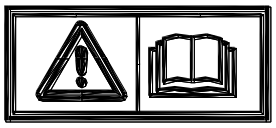

HUOMIO: Lue käyttöohje huolellisesti ennen käyttöä.

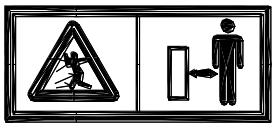

HUOMIO: Pidä muut henkilöt poissa vaara alueelta.

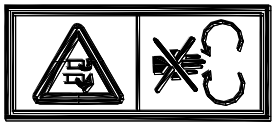

HUOMIO: Käsien ja jalkojen loukkaantumisvaara.

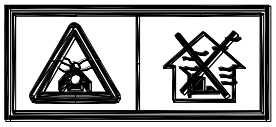

HUOMIO: Myrkyllisen kaasun päästöjä.

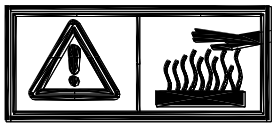

HUOMIO: Kuumat pinnat.

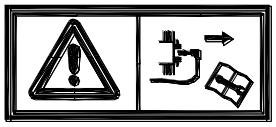

HUOMIO: Sammuta moottori ja irrota sytytystulpan hattu ennen minkään toimenpiteen suorittamista.

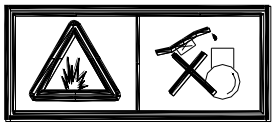

HUOMIO: Älä koskaan lisää polttoainetta laitteen ollessa käynnissä.

1. Pääosat

Pääosat

1 = Runko, 2 = Moottori, 3 = Alempi kahva, 4 = Kytkentävipu, 5 = Ylempi kahva, 6 = Ruohonkeruusäiliö, 7 = Lukitusruuvi

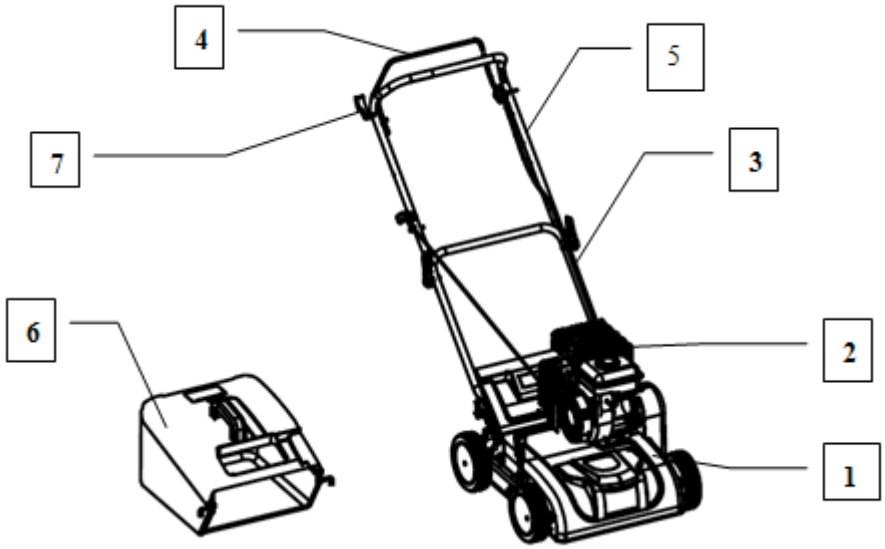

2. Asennus

Asenna laite kuvan mukaisesti (kuva A).



Kuva A

Avaa kahvat ja kiinnitä kahvan osat kahdella ruuvilla ja punaisilla muovimuttereilla. Lukitse tämän jälkeen kaksi tähtimutteria. Aseta käynnistin oikealle puolelle ja kiinnitä johto muovisella pidikkeellä. Vie käynnistimen kahvan johto tukevan ohjauslenkin läpi.

3. Öljyn täyttö (kuva B)

Laite toimitetaan ilman öljyä. Lisää noin 0,5 l öljyä ennen käynnistystä.
uruchomieniem

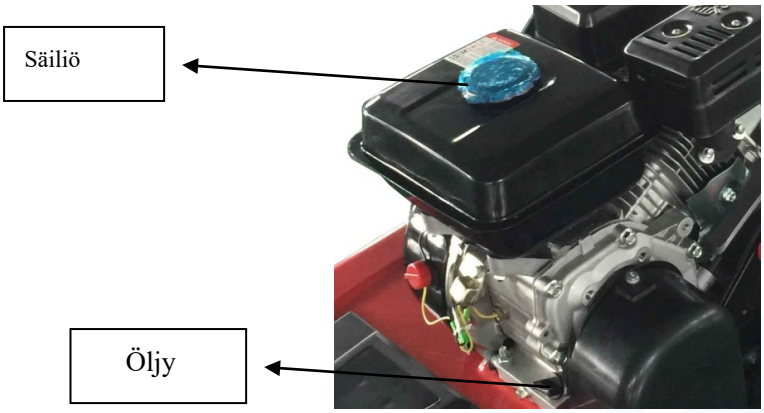

Kuva B

4. Bensiinin täyttö

VAROITUS: BENSIINI ON ERITTÄIN HELPOSTI SYTTYVÄÄ.

* Säilytä bensiiniä tarkoitukseen soveltuvassa kanisterissa.
* Täytä säiliö suppilon avulla ulkotiloissa. Älä tupakoi. Älä käytä matkapuhelinta.
* Lisää bensiini ja öljy ennen moottorin käynnistämistä. Älä koskaan avaa polttoainesäiliön korkkia tai lisää bensiiniä, kun moottori on käynnissä tai vielä kuuma.
* Älä käynnistä moottoria, jos bensiiniä on roiskunut ympärille. Siirrä laite pois alueelta, jolle bensiiniä on valunut, ja vältä kosketusta kuumiin pintoihin, kunnes bensiini on haihtunut kokonaan.
* Kiristä polttoainesäiliön korkki ja sulje kanisterin korkki huolellisesti.

5. Leikkuukorkeuden säätö (kuva C)



Säädä leikkuukorkeutta ylemmällä säätönupilla ylös- tai alaspäin siten, että terä tai jousipiikit haravoivat nurmikkoa koskematta maahan. (Työkorkeuden säätö: 8 asentoa, -8 ~ +10 mm)

Kuva C

6. Moottorin käynnistys (kuva D)

7. Moottori toimitetaan ilman öljyä ja polttoainetta: Lisää lyijytöntä bensiiniä ja öljyä ennen käynnistystä moottoriin merkittyjen ohjeiden mukaisesti.

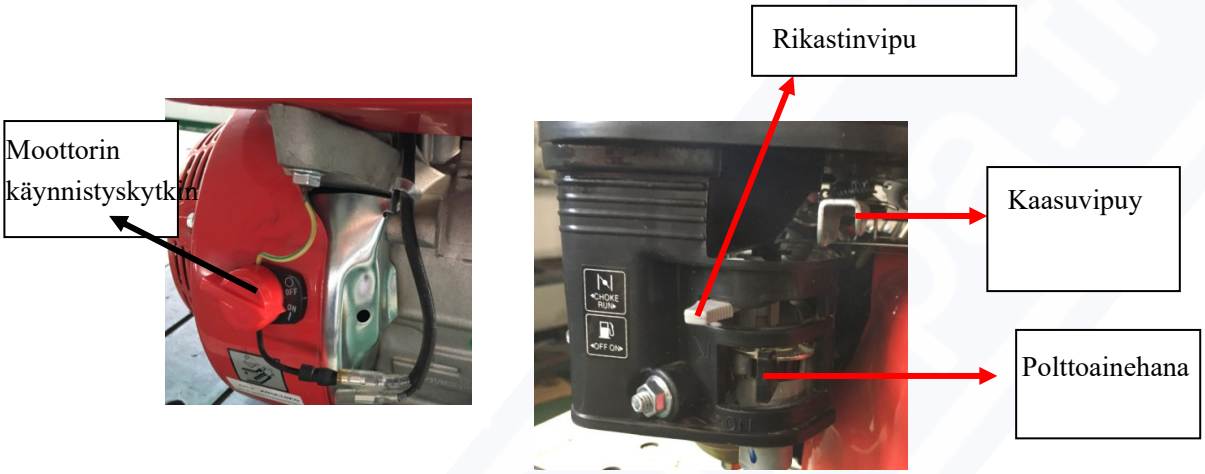

Kuva D

a) Aseta moottorin kytkin ON-asentoon.
b) Aseta polttoainehana ON-asentoon painamalla säädintä.
c) Aseta rikastinvipu OFF-asentoon.
d) Vedä käynnistyskahvasta hitaasti, kunnes tunnet vastuksen, ja vedä sitten voimakkaasti moottorin käynnistämiseksi.
e) Kun moottori on käynnistynyt, siirrä rikastinvipu ON-asentoon.
f) Kun laite on käynnissä, voit säätää kaasuvivulla moottorin kierrosnopeutta.

7. Moottorin sammuttaminen

* Sammuta moottori aina ja odota, että pyörivät terät pysähtyvät kokonaan. Muuten voi aiheutua turvallisuusriski ja laite voi vaurioitua.
* Vapauta kytkinvipu.
* Käännä moottorin kytkin OFF-asentoon, kun terä on pysähtynyt.

8. Käyttötoiminnot (kuva E)

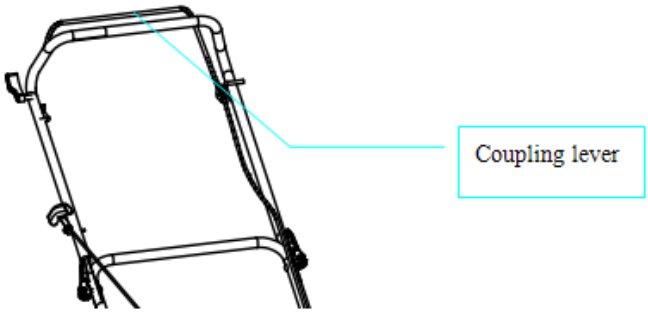

Kuva E

*** Käynnistyksen jälkeen pidä kytkinvipua painettuna, jotta terät pyörivät.**
*** Laite on koottava oikein ennen käyttöä.**
*** Tarkasta laite huolellisesti vaurioiden varalta ennen käyttöä. Jos havaitset vian, älä käytä laitetta vaan toimita se huoltoliikkeeseen korjattavaksi.**
*** Vaihda kuluneet tai vaurioituneet osat alkuperäisiin varaosiin, sillä muiden kuin valmistajan hyväksymien osien käyttö voi aiheuttaa loukkaantumisvaaran.**
*** Aseta ruohonkeruusäiliö paikalleen ennen ilmausta.**
*** Poista kaikki esineet nurmikolta ennen käyttöä.**
*** Käytä laitetta vain päivänvalossa tai riittävän hyvässä keinovalaistuksessa.**
*** Älä käynnistä moottoria suljetussa tai huonosti tuuletetussa tilassa, sillä pakokaasu sisältää terveydelle vaarallista hiilimonoksidia.**
*** Käytä asianmukaista työvaatetusta ja liukumattomia jalkineita.**
*** Älä käytä laitetta sateella tai märällä nurmikolla.**
*** Noudata erityistä varovaisuutta rinteissä ja kaltevilla pinnoilla. Työskentele rinteen suuntaisesti, ei koskaan ylös tai alas rinnettä.**
*** Sammuta moottori, jos laite täytyy jättää ilman valvontaa, siirtää tai kallistaa.**
*** Älä koskaan nosta laitteen takaosaa moottorin käynnistyksen aikana äläkä laita käsiä tai jalkoja laitteen alle moottorin käydessä.**

VAROITUS: Moottorin sammuttamisen jälkeen terät tai jousipiikit liikkuvat vielä muutaman sekunnin ajan.

9. Ruohonkeruusäiliön asennus ja irrotus (kuvat F-G)

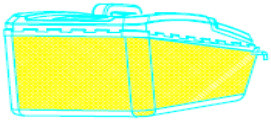

Kuva F

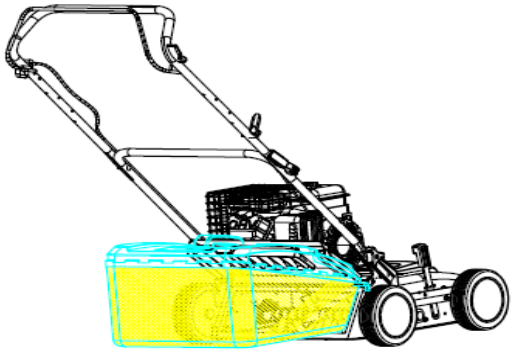

Kuva G

a) Ruohonkeruusäiliö on jo asennettu (kuva F).

b) Nosta suojaläppä ja aseta ruohonkeruusäiliö paikalleen (kuva G).

10. Ilmaussylinterin ja ilmastussylinterin asennus (kuvat H–I)

Huomio! Irrota virtalähde ja käytä suojakäsineitä ennen terän käsittelyä.

* Kuluneet terät voivat heikentää suorituskykyä ja ylikuormittaa moottoria. Tarkista terän kunto ennen jokaista käyttöä ja teroita se tarvittaessa huoltoliikkeessä.
* Irrota 2 ruuvia (1) rungon alapuolelta mukana toimitetulla kuusiokoloavaimella.
* Poista ilmaussylinteri rungosta.
* Löysää toiselta puolelta kuusiomutterit 2 ja irrota järjestyksessä suojakorkki 3, laippa 4, terät 5 sekä väliholkit 6 renkaista 7.
* Varmista, että käytät suojakäsineitä.
* Työnnä kuusiomutteri (1) vetoakseliin (2).
* Kiinnitä toinen puoli runkoon kahdella ruuvilla.

3.

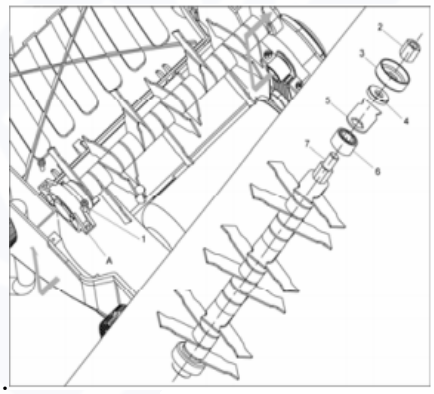

(Kuva H)

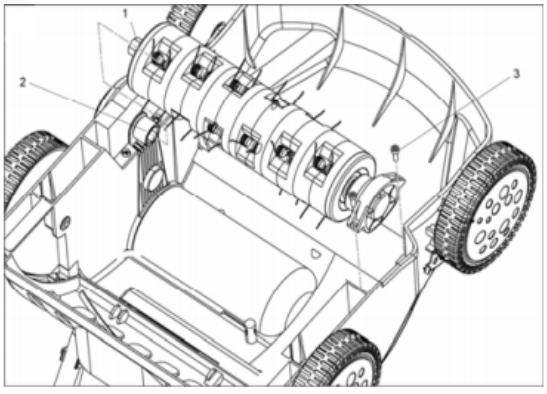

(Kuva I)

Haravasylinterin ansiosta laitetta voidaan käyttää kuivuneen ruohon ja sammaleen poistamiseen nurmikolta. Haravalisäosan käyttöä suositellaan 4–6 viikon välein nurmikon kunnosta riippuen.
Parhaan tuloksen saavuttamiseksi ja haravasylinterin käyttöiän pidentämiseksi nurmikko tulee leikata lyhyeksi ennen työn aloittamista (alle 4 cm).

11. Viat ja korjaustoimenpiteet

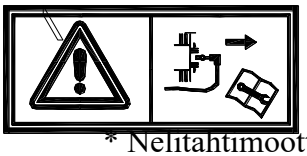

VAROITUS: Sammuta moottori ja irrota sytytystulpan johto ennen korjaus- tai huoltotoimenpiteiden aloittamista.

* Nelitahtimoottorin osalta tulee lukea moottorin käyttöohje huolellisesti. Tarkista öljyn määrä säännöllisesti ja lisää tai vaihda öljy tarvittaessa.
* Tarkista laite usein ja varmista, että kaikki ruohokertymät on poistettu rungon alta.
* Voitele pyörät ja laakerit säännöllisesti rasvalla.
* Tarkista säännöllisin väliajoin kaikkien ruuvien ja pulttien kireys. Kuluneet tai löystyneet mutterit ja ruuvit voivat aiheuttaa vakavia vaurioita moottorille tai rungolle.
* Jos terä osuu voimakkaasti esteeseen, pysäytä ilmaaja ja toimita se valtuutettuun huoltoon.

Ongelma	Mahdollinen syy	Mahdollinen ratkaisu
Ei pyörivää terää	Vaurioitunut hihna	Vaihda hihna
	Kulunut kiristinjousi	Vaihda jousi
	Vaurioitunut pyörä välihihnapyörä	Vaihda välihihnapyörä
Heikko ruohon kerääminen ja heittoteho	Terä on tylsä tai kulunut alareunasta	Teroita terä
	Terä on kulunut	
Moottori ei käynnisty	Sytytystulppa ei ole kytketty	Kytke sytytystulppa
	Vetokäynnistimen naru ei ole vedetty	Vedä käynnistysnarusta
	Polttoainesäiliö on tyhjä	Täytä polttoaine
	Polttoaineletku on taittunut	Suorista polttoaineletku
	Sytytystulppa on viallinen	Vaihda sytytystulppa
	Moottorissa on liikaa polttoainetta	Poista ylimääräinen polttoaine ja käynnistä moottori
Moottori ylikuumenee	Moottoriöljyä on vähän	Täytä moottoriöljy
	Ilmanjäähdytys on tukossa	Puhdista ilmanjäähdytyksen ilma-aukot
	Ilmansuodatin on tukossa	Puhdista ilmansuodatin

- Jos ongelmaa ei saada ratkaistua, pysäytä laite ja toimita se valtuutettuun huoltoon.

KRAFT&DELE

Professional

KÄYTTÖOHJE

Polttomoottorikäyttöinen nurmikon

ilmaaja / pystyleikkuri

KD5191



TÄRKEÄÄ

On tärkeää säilyttää tämä turvallisuus- ja käyttöohje sekä lukea ja ymmärtää se huolellisesti. Virheellinen käyttö aiheuttaa sen, että laite ei toimi oikein.

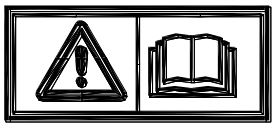

OBS: Läs bruksanvisningen noggrant före användning.

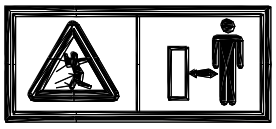

OBS: Håll andra personer borta från riskområdet.

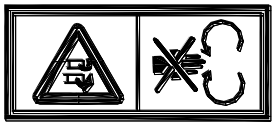

OBS: Risk för skador på händer och fötter.

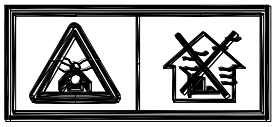

OBS: Utsläpp av giftig gas.

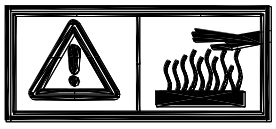

OBS: Heta ytor.

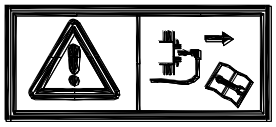

OBS: Stäng av motorn och koppla bort tändstiftshatten innan några åtgärder utförs.

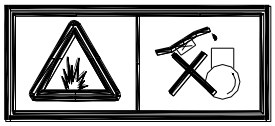

OBS: Fyll aldrig på bränsle medan apparaten är igång.

1. Huvuddelar

1 = Ram, 2 = Motor, 3 = Nedre handtag, 4 = Kopplingsspak, 5 = Övre handtag, 6 = Gräsuppsamlare, 7 = Låsskruv

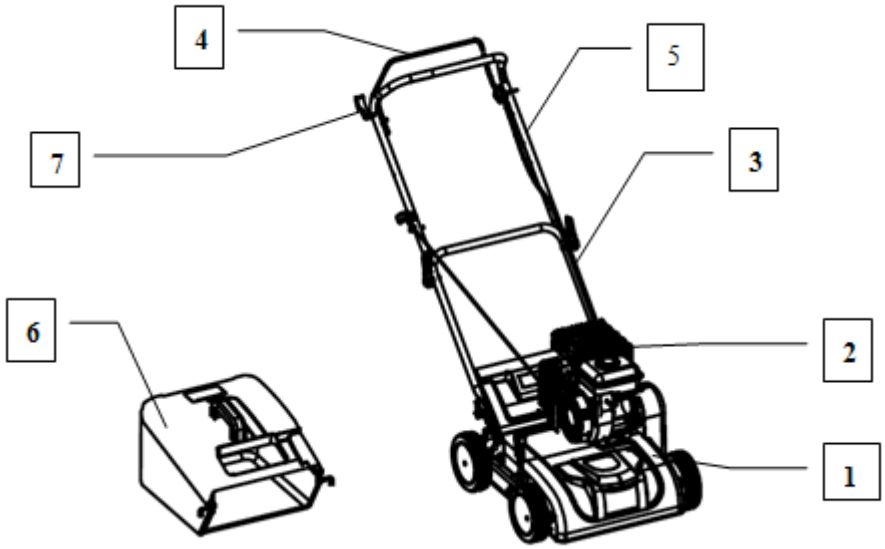

2. Montering

Montera apparaten enligt bilden (bild A).



Bild A

Öppna handtagen och fäst handtagsdelarna med två skruvar och röda plastmuttrar. Lås därefter de två vikmuttrarna. Placera startanordningen på höger sida och fäst kabeln med plastklämman. För startkabeln genom den stabila styröglan.

3. Påfyllning av olja (bild B)

Maskinen levereras utan olja. Fyll på cirka 0,5 l olja före start.

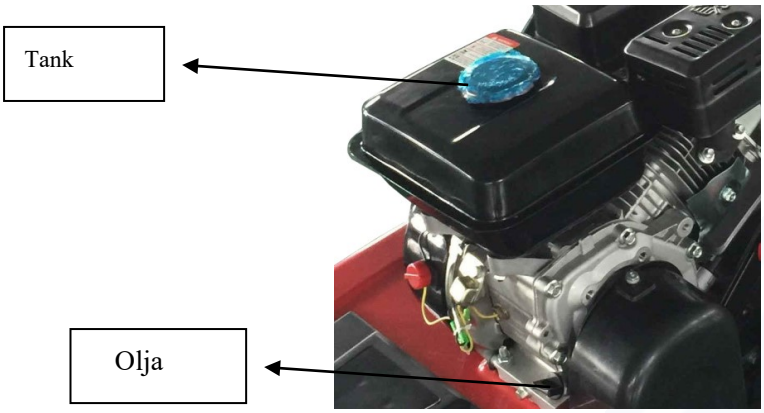

Bild B

4. Påfyllning av bensin

4. Påfyllning av bensin

VARNING: BENSIN ÄR MYCKET LÄTTANTÄNDLIGT.
* Förvara bensin i en godkänd behållare avsedd för ändamålet.
* Fyll tanken med hjälp av en tratt utomhus. Rök inte. Använd inte mobiltelefon.
* Fyll på bensin och olja innan motorn startas. Öppna aldrig tanklocket eller fyll på bensin när motorn är igång eller fortfarande varm.
* Starta inte motorn om bensin har spillts ut. Flytta apparaten bort från området där bensin spillts och undvik kontakt med heta ytor tills bensinen har avdunstat helt.
* Dra åt tanklocket och stäng behållarens lock noggrant.

5. Justering av klipphöjd (bild C)



Justera klipphöjden genom att flytta justeringsspaken uppåt eller nedåt så att järndelen och dess taggar inte vidrör marken. (Klipphöjdsjustering: 8 lägen, -8 ~ +10 mm)

Bild C

6. Start av motor (bild D)

7. Motorn levereras utan olja och bränsle: Fyll på blyfri bensin och olja enligt anvisningarna på motorn före start.

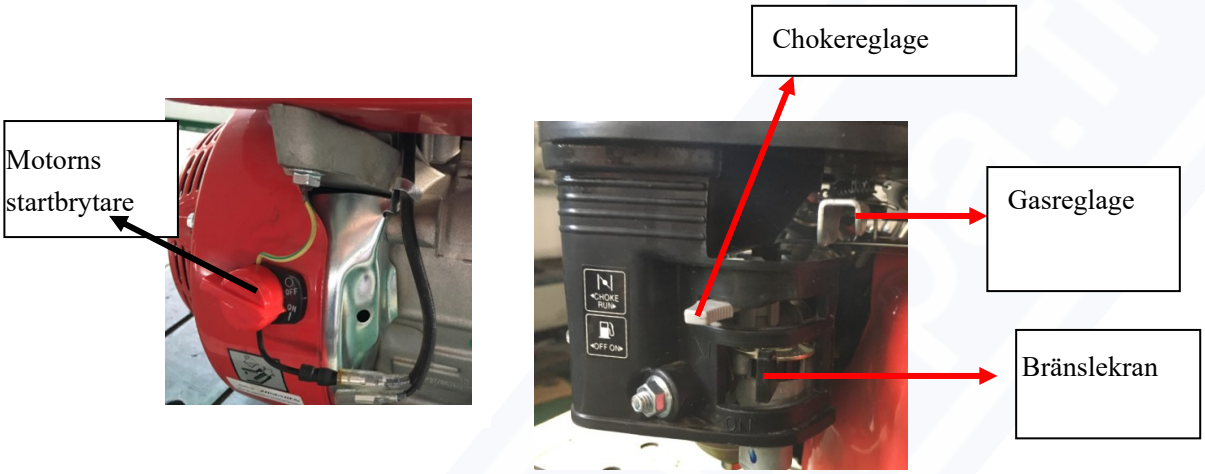

Bild D

a) Ställ motorns brytare i läge ON.
b) Ställ bränslekranen i läge ON genom att trycka på reglaget.
c) Ställ choke-spaken i läge OFF.
d) Dra startsnöret långsamt tills du känner motstånd och dra sedan kraftigt för att starta motorn.
e) När motorn har startat, flytta choke-spaken till läge ON.
f) När apparaten är igång kan du justera motorns varvtal med gasreglaget.
.

7. Avstängning av motor

* Stäng alltid av motorn och vänta tills de roterande knivarna har stannat helt. Annars kan det orsaka säkerhetsrisk och apparaten kan skadas.
* Släpp kopplingsspaken.
* Vrid motorns brytare till läge OFF när kniven har stannat.

8. Användningsfunktioner (bild E)

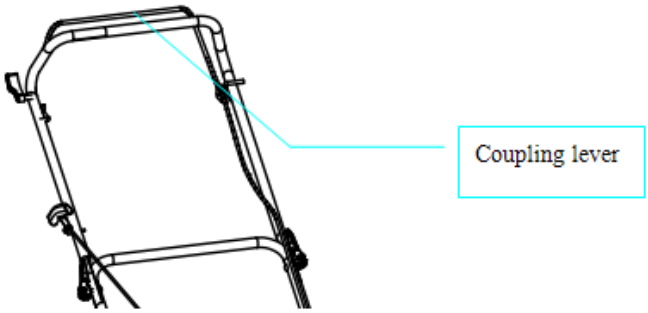

Bild E

*** Efter start ska kopplingsspaken hållas intryckt så att knivarna roterar.**
*** Apparaten måste monteras korrekt före användning.**
*** Kontrollera apparaten noggrant för skador före användning. Om du upptäcker ett fel, använd inte apparaten utan lämna in den för reparation.**
*** Byt ut slitna eller skadade delar mot originalreservdelar, eftersom användning av andra än tillverkarens godkända delar kan orsaka risk för personskador.**
*** Placera gräsuppsamlaren på plats före användning.**
*** Ta bort alla föremål från gräsmattan före användning.**
*** Använd apparaten endast i dagsljus eller tillräckligt bra konstgjord belysning.**
*** Starta inte motorn i slutna eller dåligt ventilerade utrymmen, eftersom avgaser innehåller hälsofarlig kolmonoxid.**
*** Använd lämpliga arbetskläder och halkfria skor.**
*** Använd inte apparaten i regn eller på vått gräs.**
*** Var särskilt försiktig på sluttningar och lutande ytor. Arbeta tvärs över sluttningen, aldrig uppåt eller nedåt.**
*** Stäng av motorn om apparaten måste lämnas utan uppsikt, flyttas eller lutas.**
*** Lyft aldrig apparatens bakdel när motorn startas och håll inte händer eller fötter under apparaten medan motorn är igång.**

VARNING: Efter att motorn har stängts av fortsätter knivarna eller fjäderpinnarna att röra sig i några sekunder.

9. Montering och borttagning av gräsuppsamlare (bilder F-G)

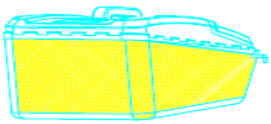

Bild F

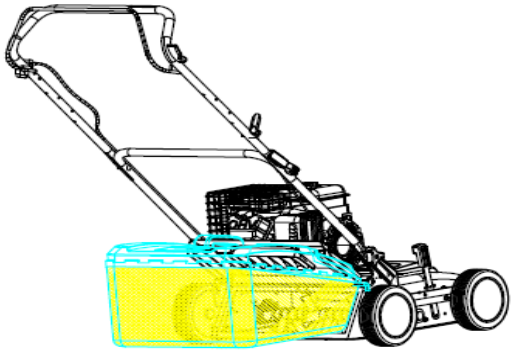

Bild G

a) Gräsuppsamlaren är redan monterad (bild F).

b) Lyft skyddsluckan och sätt gräsuppsamlaren på plats (bild G).

10. Ilmaussylinterin ja ilmastussylinterin asennus (kuvat H–I)

Huomio! Koppla bort strömkällan och använd skyddshandskar innan kniven hanteras.

* Slitna knivar kan försämra prestandan och överbelasta motorn. Kontrollera knivens skick före varje användning och låt slipa den vid behov på en serviceverkstad.
* Ta bort 2 skruvar (1) från ramens undersida med den medföljande insexnyckeln.
* Ta bort luftcylindern från ramen.
* Lossa sexkantsmuttrarna 2 från den andra sidan och ta i ordning bort skyddskåpan 3, brickan 4, kniven 5 samt distanshylsan 6 från ringen 7.
* Kontrollera att du använder skyddshandskar.
* Skjut in sexkantsmuttern (1) i dragstången (2).
* Fäst den andra sidan i ramen med två skruvar.

3.

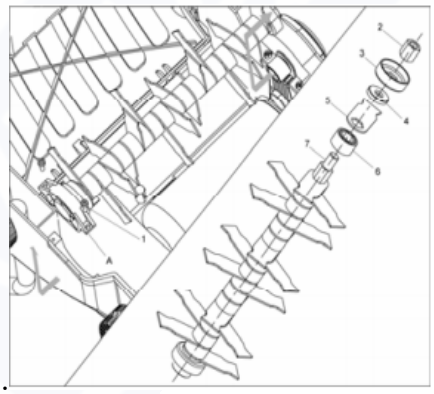

(Bild H)

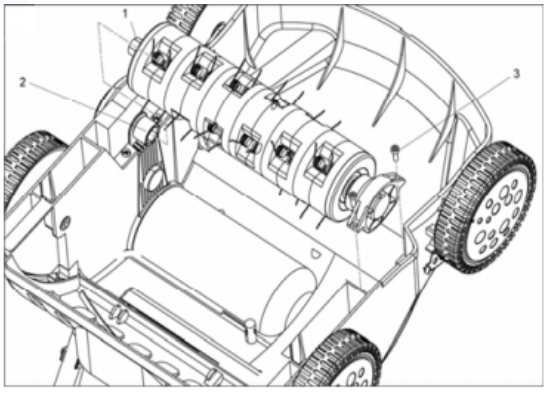

(Bild I)

Tack vare harvcylindern kan apparaten användas för att avlägsna torrt gräs och mossa från gräsmattan. Användning av harvfunktionen rekommenderas var 4–6 vecka beroende på gräsmattans skick.

För att uppnå bästa resultat och förlänga harvcylinderns livslängd ska gräsmattan klippas kort före arbetets början (under 4 cm).

11. Fel och reparationsåtgärder

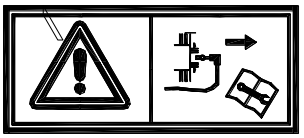

VARNING: Stäng av motorn och koppla bort tändstiftskabeln innan reparations eller underhållsarbeten påbörjas.

* För fyrtaktsmotorer ska motorns bruksanvisning läsas noggrant. Kontrollera oljenivån regelbundet och fyll på eller byt olja vid behov.
* Kontrollera apparaten ofta och säkerställ att allt gräsavfall har avlägsnats från ramens undersida.
* Smörj hjul och lager regelbundet med fett.
* Kontrollera regelbundet att alla skruvar och bultar är ordentligt åtdragna. Slitna eller lösa muttrar och skruvar kan orsaka allvarliga skador på motorn eller ramen.
* Om kniven träffar ett hinder med kraft, stäng av apparaten och lämna in den till auktoriserad service.

Problem	Möjlig orsak	Möjlig lösning
Kniven roterar inte	Skadad rem	Byt rem
	Sliten spännfjäder	Byt fjäder
	Skadat mellanremskiva	Byt mellanremskiva
Svag uppsamling och utkast av gräs	Kniven är slö eller sliten på undersidan	Slipa kniven
	Kniven är sliten	Byt kniv
Motorn startar inte	Tändstiftets kabel är inte ansluten	Anslut tändstiftskabeln
	Startsnöret har inte dragits	Dra i startsnöret
	Bränsletanken är tom	Fyll på bränsle
	Bränsleslangen är böjd	Räta ut bränsleslangen
	Tändstiftet är defekt	Byt tändstiftet
	För mycket bränsle i motorn	Ta bort överflödigt bränsle och starta motorn
Motorn överhettas	För lite motorolja	Fyll på motorolja
	Luftkylningen är igensatt	Rengör luftkylningens luftöppningar
	Luftfiltret är igensatt	Rengör luftfiltret

- Om problemet inte kan lösas, stäng av apparaten och lämna den till en auktoriserad serviceverkstad.

KRAFT&DELE

DEKLARACJA ZGODNOŚCI

Według ISO/IEC Guide 22 i EN 45014

Upoważniony przedstawiciel producenta: Foreintrade Sp. Z o.o.
Adres upoważnionego przedstawiciela: Grochowska 341 lok.174, 03822 Warszawa

DEKLARUJEMY, ŻE PRODUKT JEST ZGODNY Z NORMAMI EUROPEJSKIMI

Nazwa Produktu: Rozdrabniacz spalinowy
Model (oznaczenia handlowe)**:** KD5204
Dane produktu: Silnik: 196cm3 / 4,8kW / 6,5KM
Deklaracja:

Wyrób do którego odnosi się niniejsza deklaracja spełnia wymagania Dyrektyw WE:

1. 2006/42/EC Machinery Directive
2. 2011/65/UE ROHS 2 Directive
3. 2000/14/WE Noise Emission Directive
4. 2014/30/EU EMC Directive

Według norm:
EN ISO 14982:2009
Certyfikat o numerze AE 50475515 0001 wydany przez TUV Rheinland (Unit 707, AVIC Bldg, no 10B Central Road, East 3rd Ring Road, Chaoyang District, Benijing, 100022 P.R China) z dnia 22.072020.
Osoba odpowiedzialna za prowadzenie dokumentacji technicznej: Ma Dong hui, Grochowska 341 lok.174, 03822 Warszawa

Ma Dong Hui, Warszawa, 9.05.2021