Timco 12TA

hydraulinen tukkipöytä nostimella

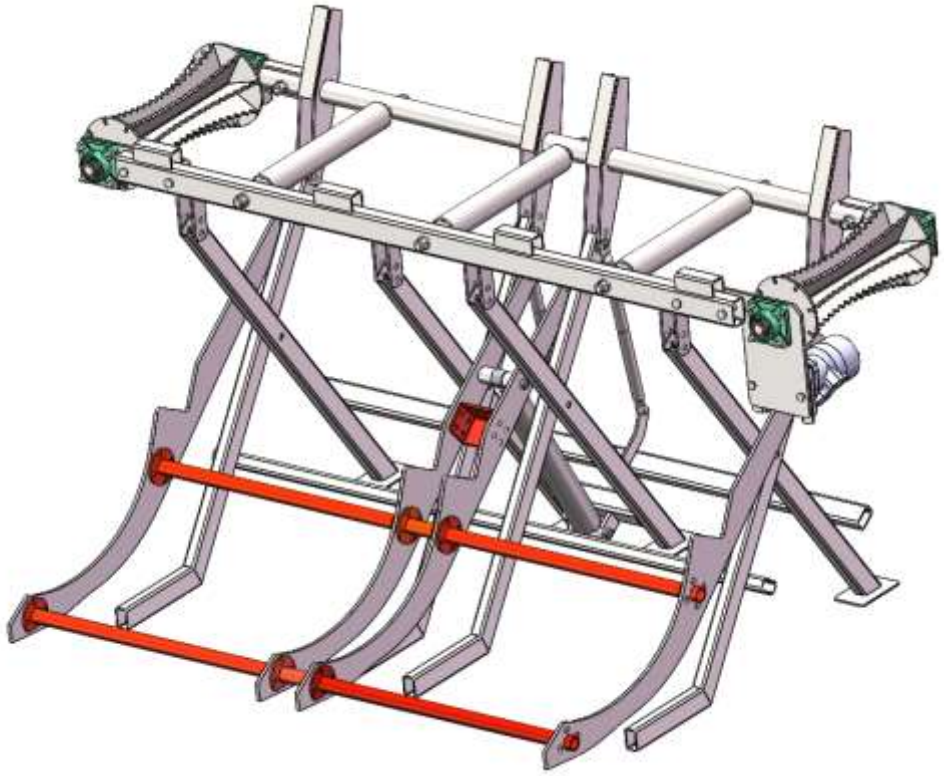

Tuotenumero: 103424896

EAN: 6438014372617

CE

Alkuperäisen ohjeen käännös

Varmista riittävä tila

Alueen tulee olla tasainen ja tyhjä, noin 10Mx5M

Tarvittavat Työkalut

Nostin (1T) tai trukki; yksi sarja kuusioavaimia; 1 kpl 300 mm jakoavain; 1 kpl 10 12 13 14 16 kiintoavain; 1 kpl 22-24 avain ja 1 kpl pihdit

Rungon kokoonpano

1. Ota esille alla olevat osat ja kokoa ne järjestyksessä



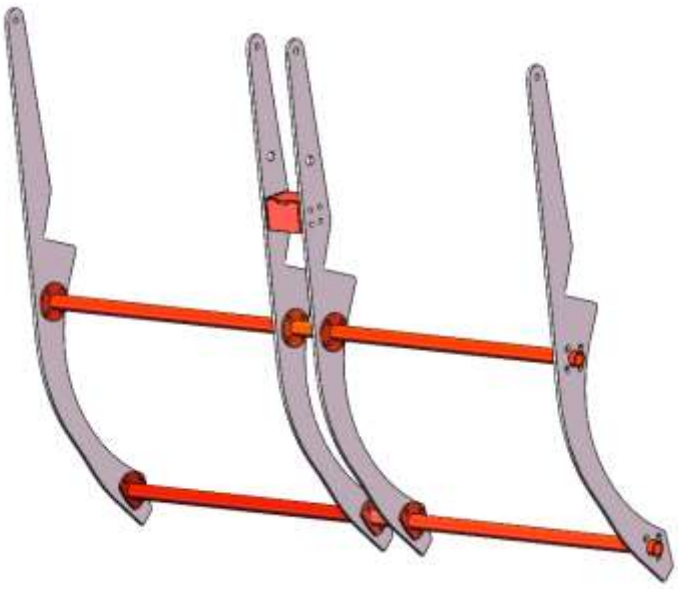

2. Ota jalat 1 ja 2, yhdistä alla olevan kuvan mukaisesti ja kiinnitä tangolla 3.

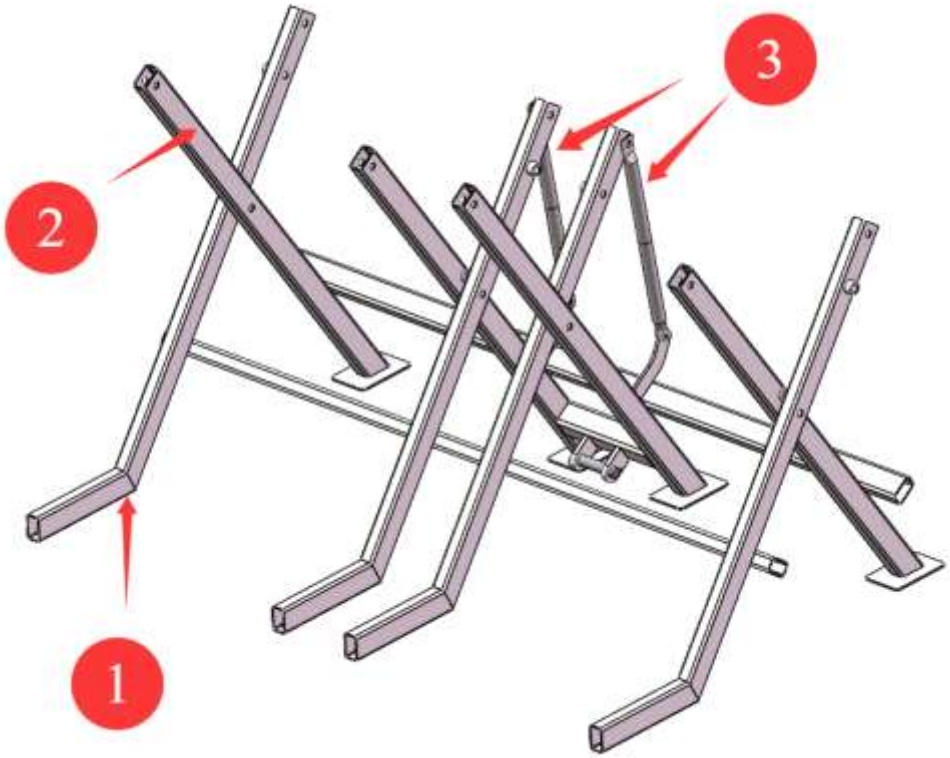

3. Ota esille runko 1, tela ja liitäntätanko

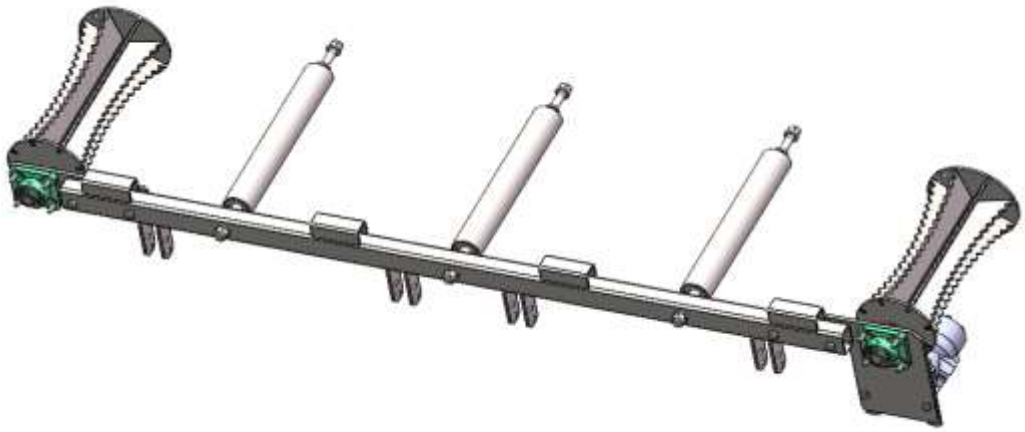

4. Asenna runko 2 ja tuki 4, nämä kiinnitetään pulteilla toisiinsa

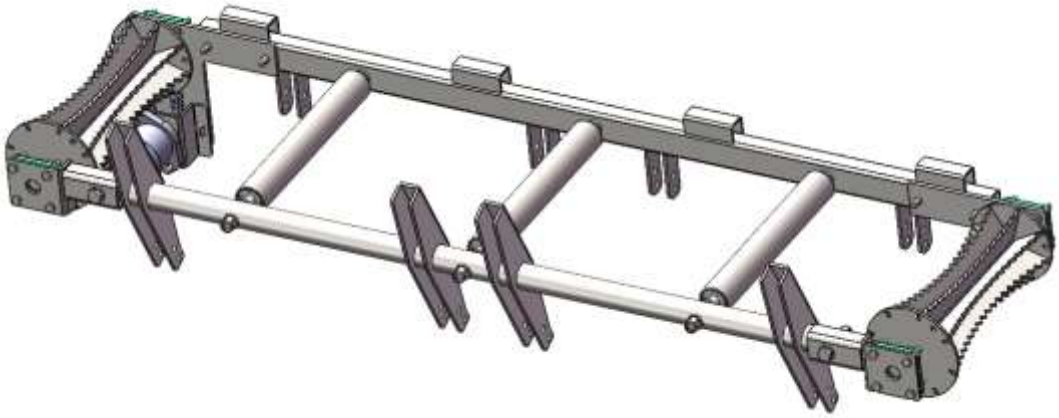

5. Yhdistä ylä- ja alaosa toisiinsa

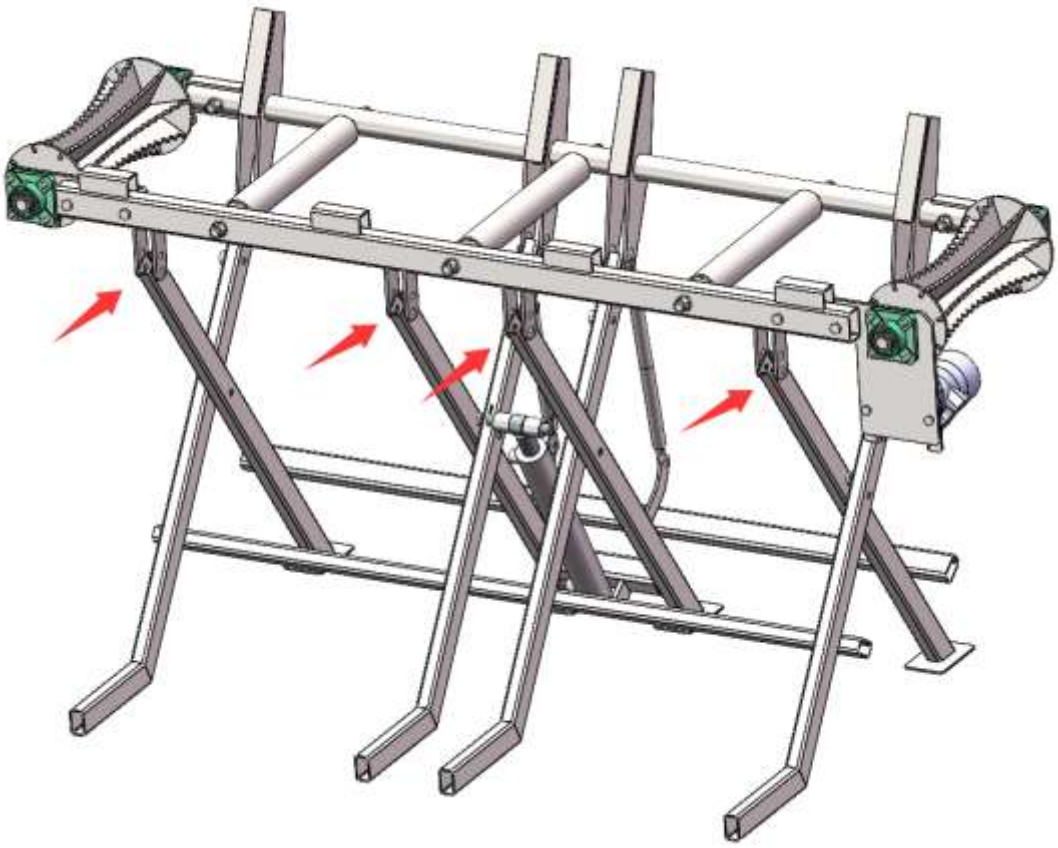

6. Asenna nostin, kiinnitä huomiota väliholkin asentoon

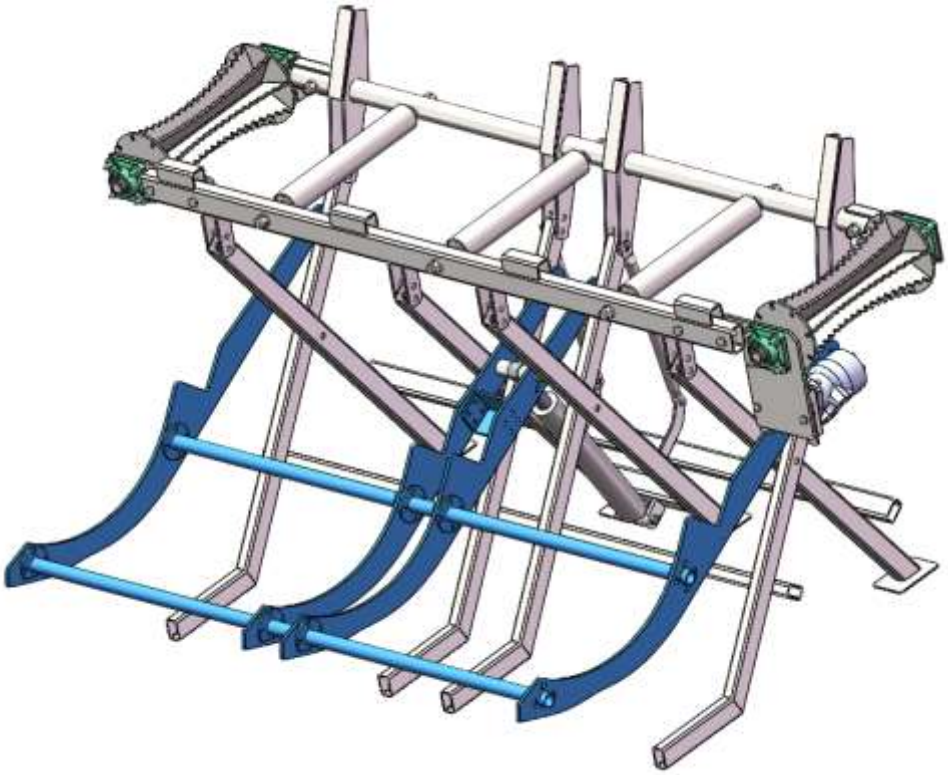

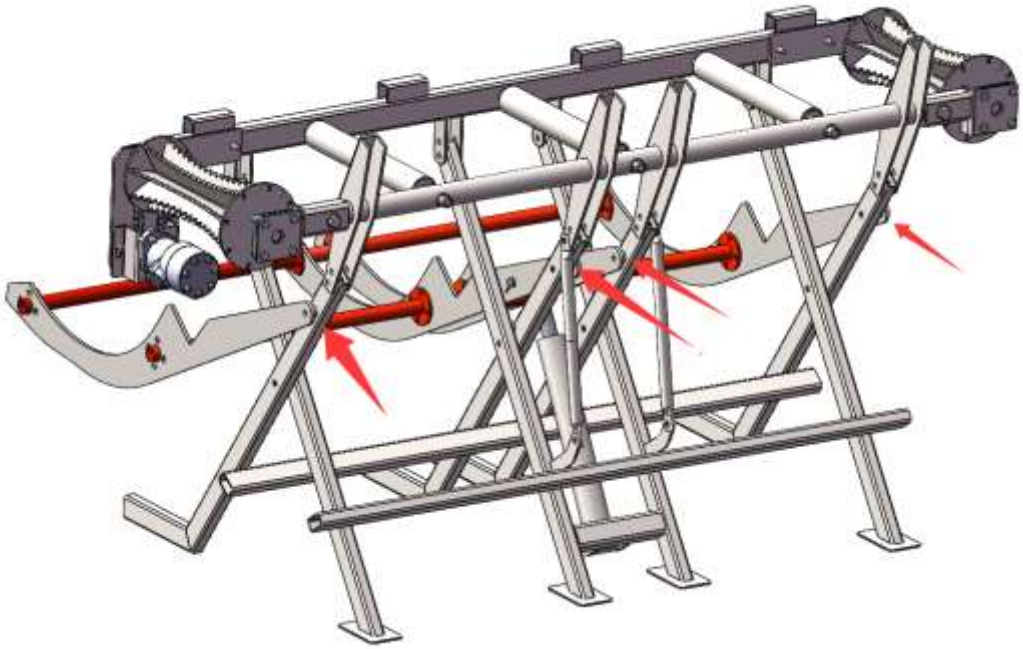

7. Asenna hydraulisylinteri ja letkut

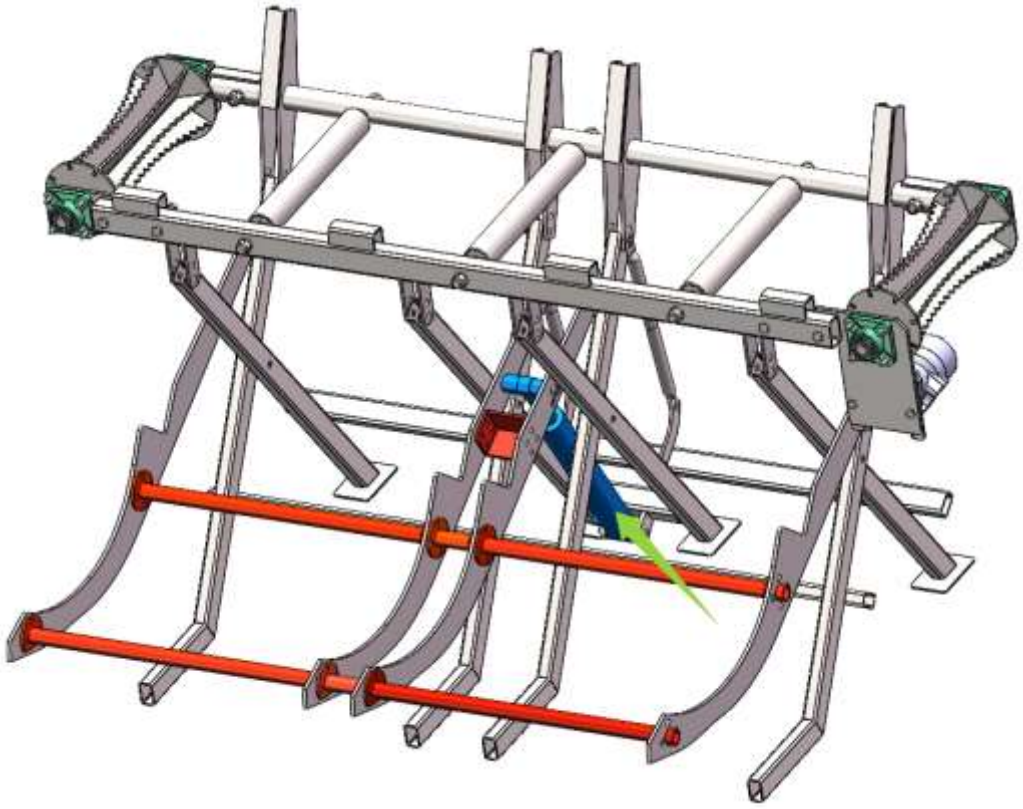

8. Asenna ketjut ja kiristä ne kunnolla

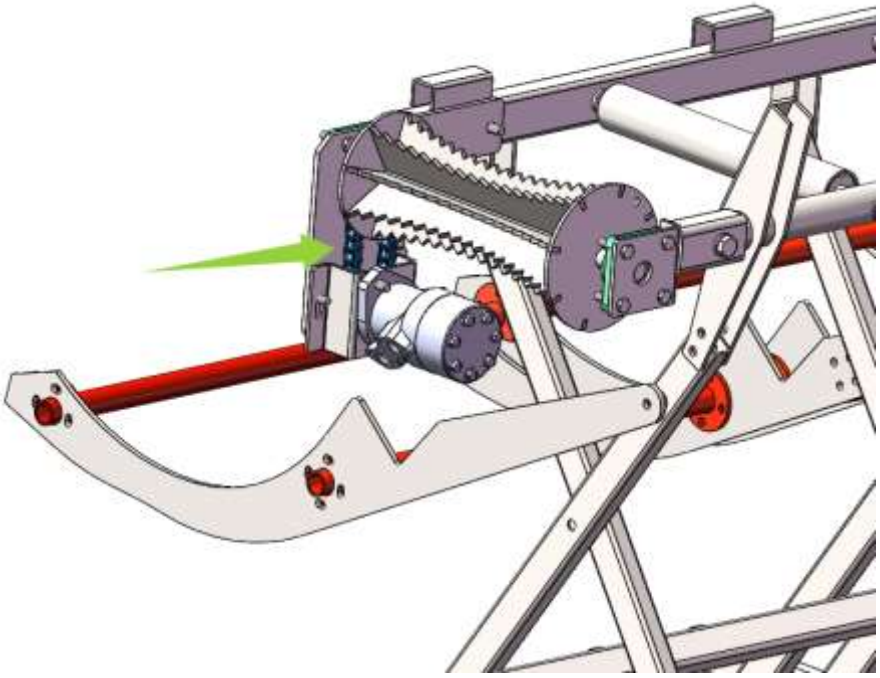

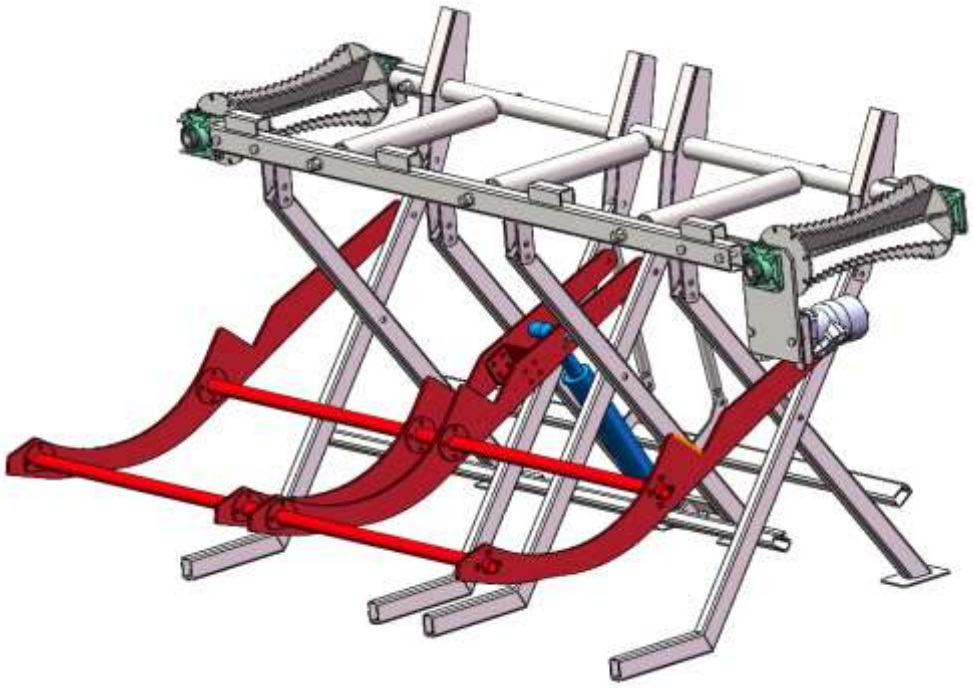

9. Yhdistä pilkekoneen hydraulijärjestelmään ja testaa toiminnot. Säädä ketjujen ja ketjupyörien kireys. Kiristä lopuksi kaikki pultit.

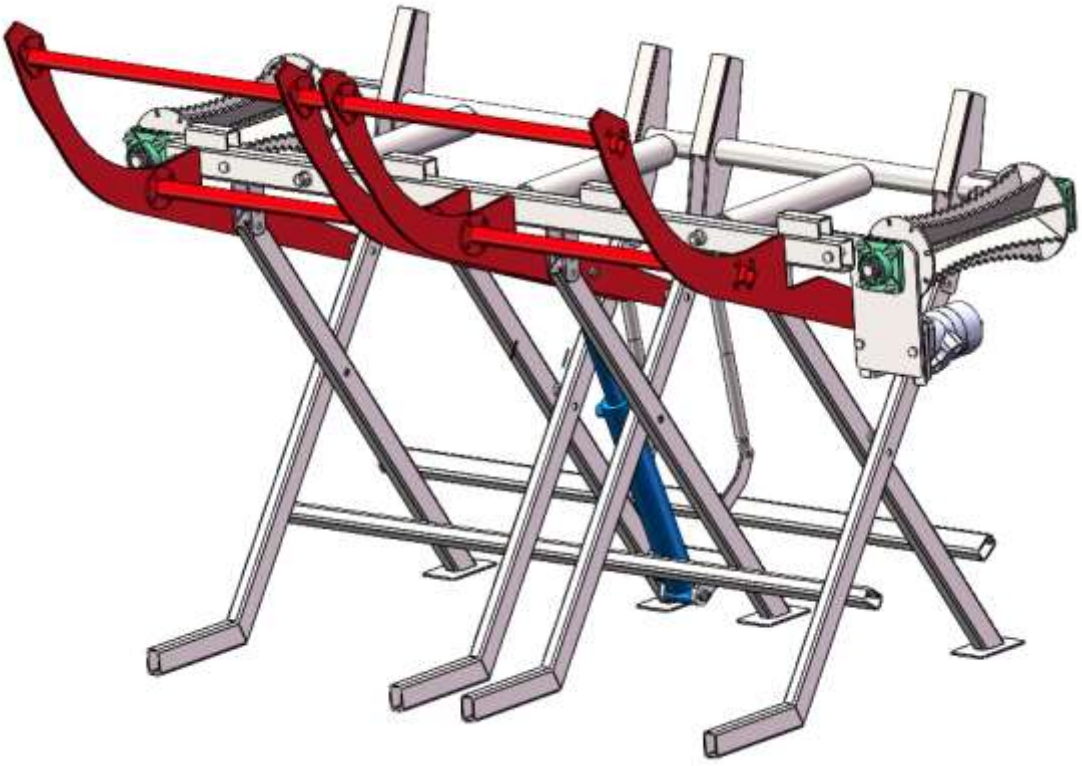

10. Käytä hydraulijärjestelmää ja testaa se. Tarkista jokaisen osan eteen- ja taaksepäin toiminta ja liike. Laite on nyt käyttövalmis.

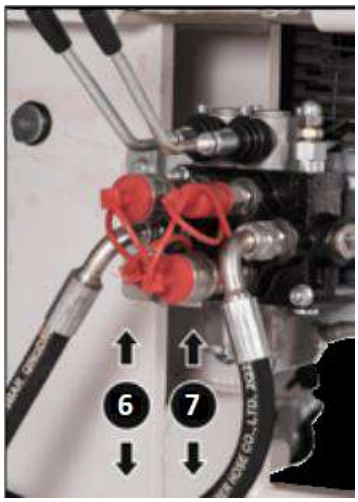

Timco 12TA -vivut 6 ja 7 ovat lisävarusteita varten. Täällä on asennettu joko puunnostin tai puunsyöttölaite. Seuraavat vivut (6 ja 7) tarvitaan tähän lisävarusteeseen, koska sillä on kaksi toimintoa!

SUOMITRADING
Suomi Trading Oy
Realparkinkatu 12, 37570 Lempäälä
asiakaspalvelu@suomitrading.fi

Timco 12TA

Hydraulisk stockbord med lyft

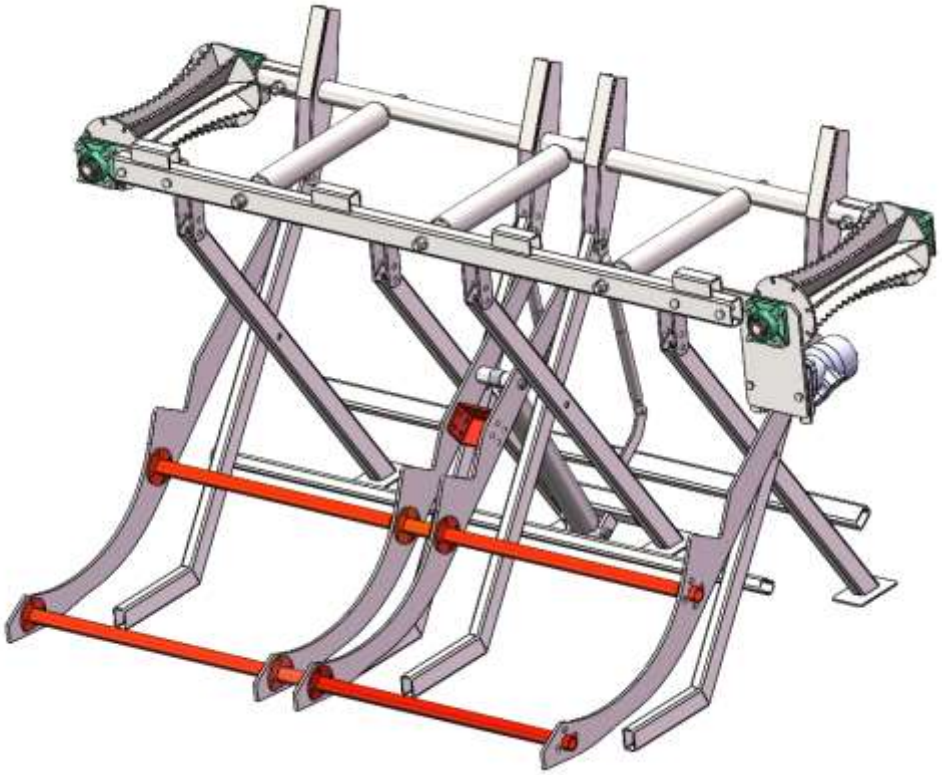

Produktnummer: 103424896

EAN: 6438014372617

Översättning av originalinstruktioner

Säkerställ tillräckligt med utrymme

Ytan måste vara plan och fri, cirka 10 m x 5 m.

Nödvändiga verktyg

Lyft (1 ton) eller gaffeltruck; en uppsättning insexnycklar; 1 x 300 mm justerbar skiftnyckel; 1 x 10 12 13 14 16 öppen skiftnyckel; 1 x 22-24 skiftnyckel och 1 x tång

Montering av ramen

1. Ta ut delarna som anges nedan och montera dem i ordning



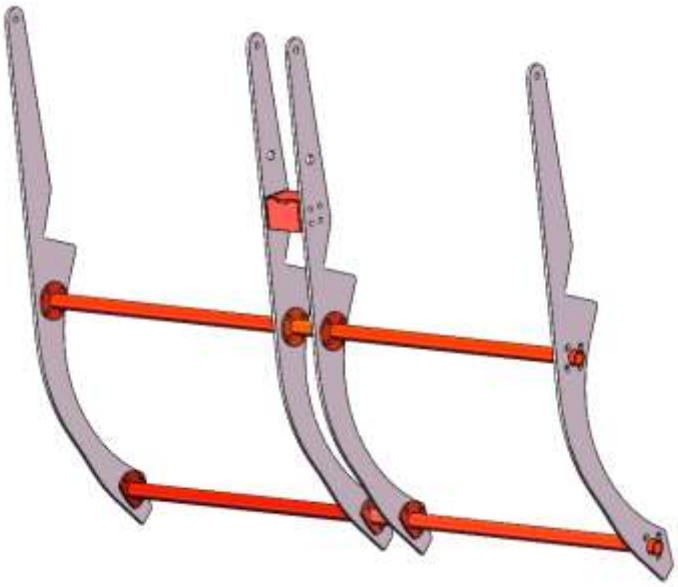

2. Ta ben 1 och 2, koppla ihop dem enligt bilden nedan och fäst med stång 3.

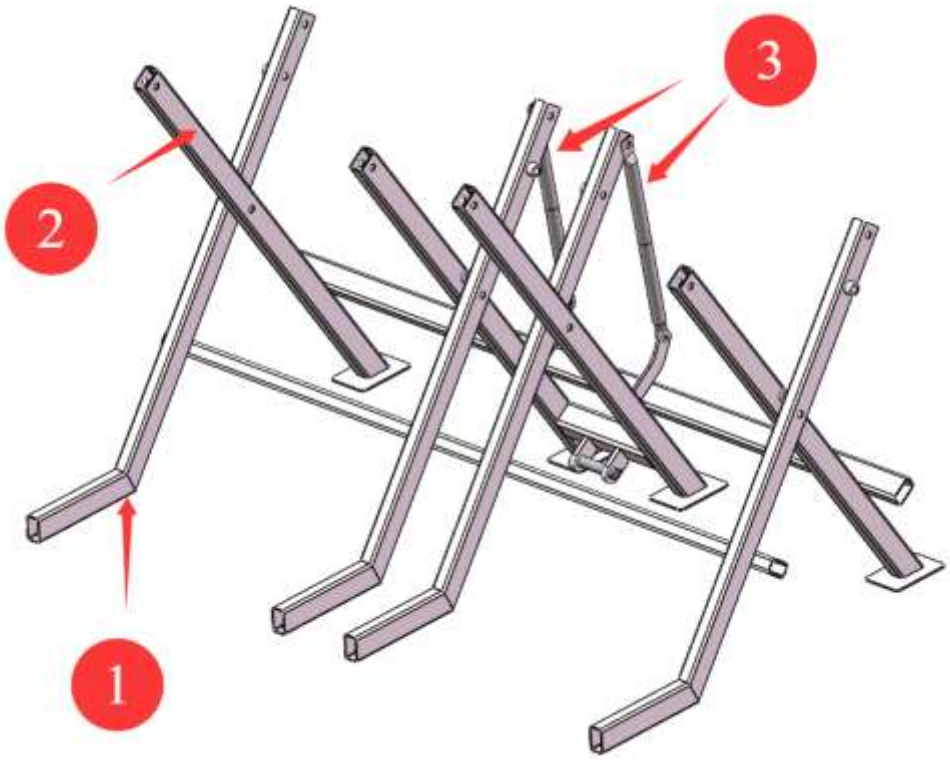

3. Ta ram 1, rulle och kopplingsstång

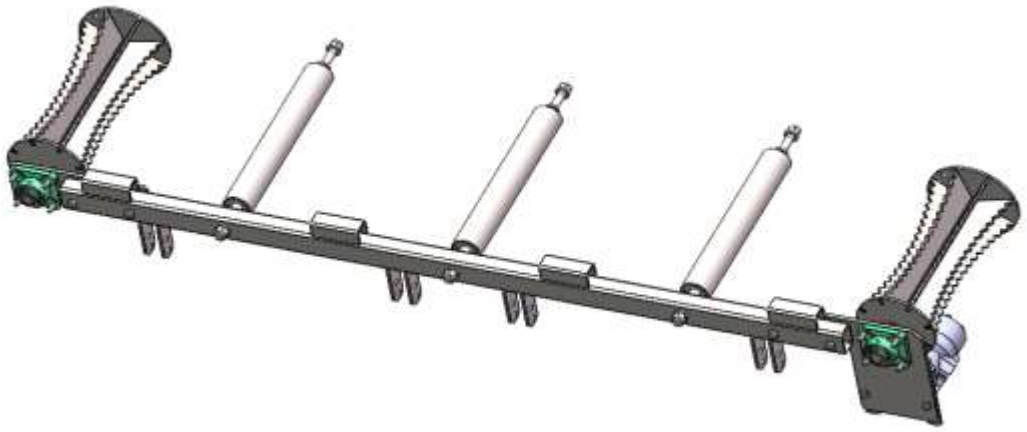

4. Montera ram 2 och stöd 4, som fästs ihop med bultar

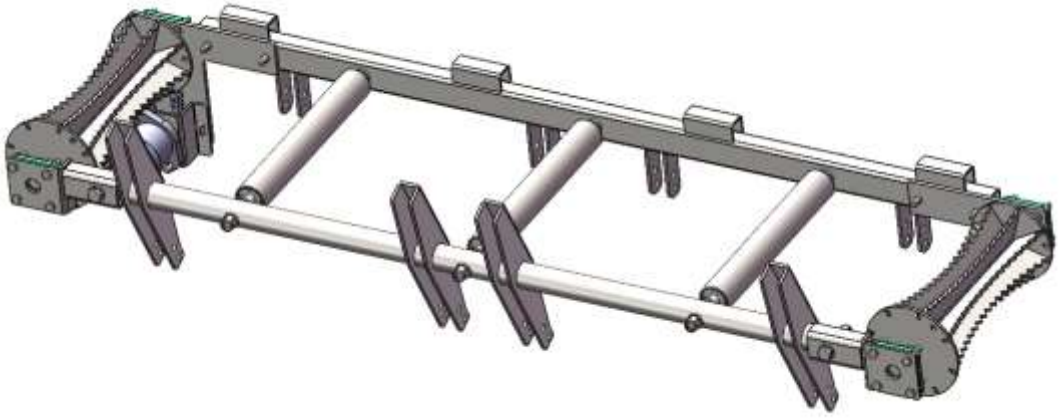

5. Anslut de övre och nedre delarna till varandra

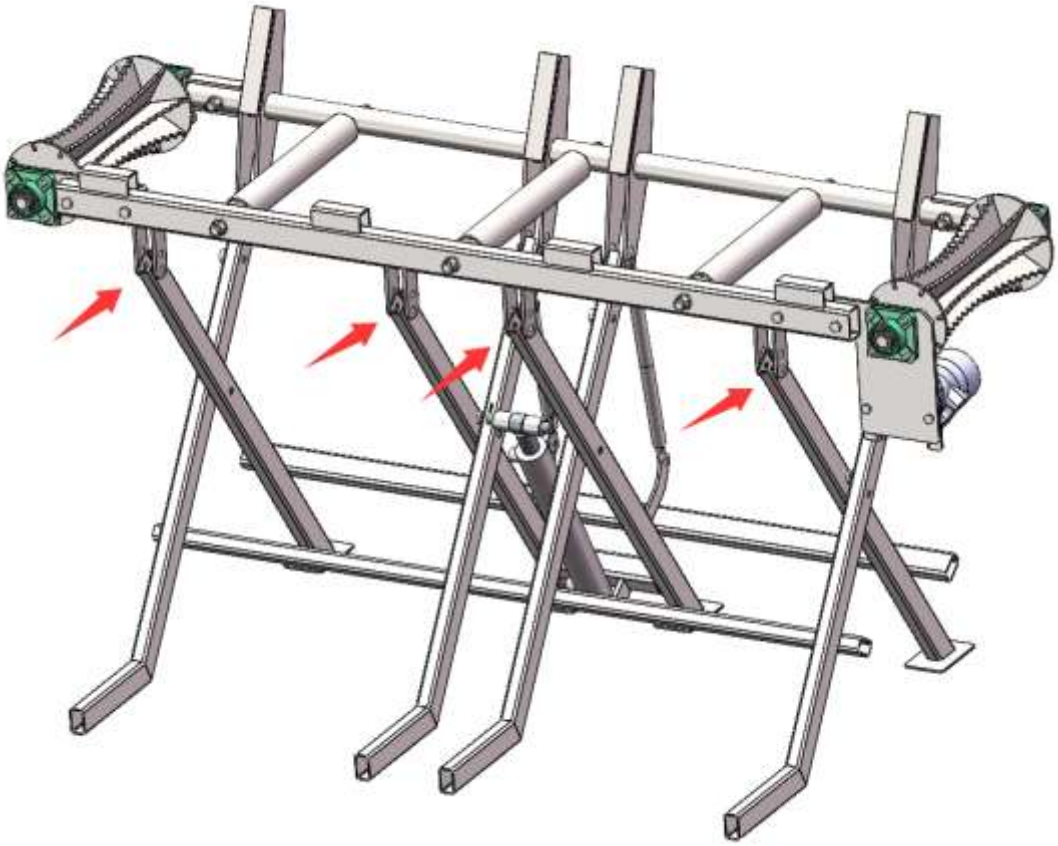

6. Montera lyften och var uppmärksam på distanshylsans position.

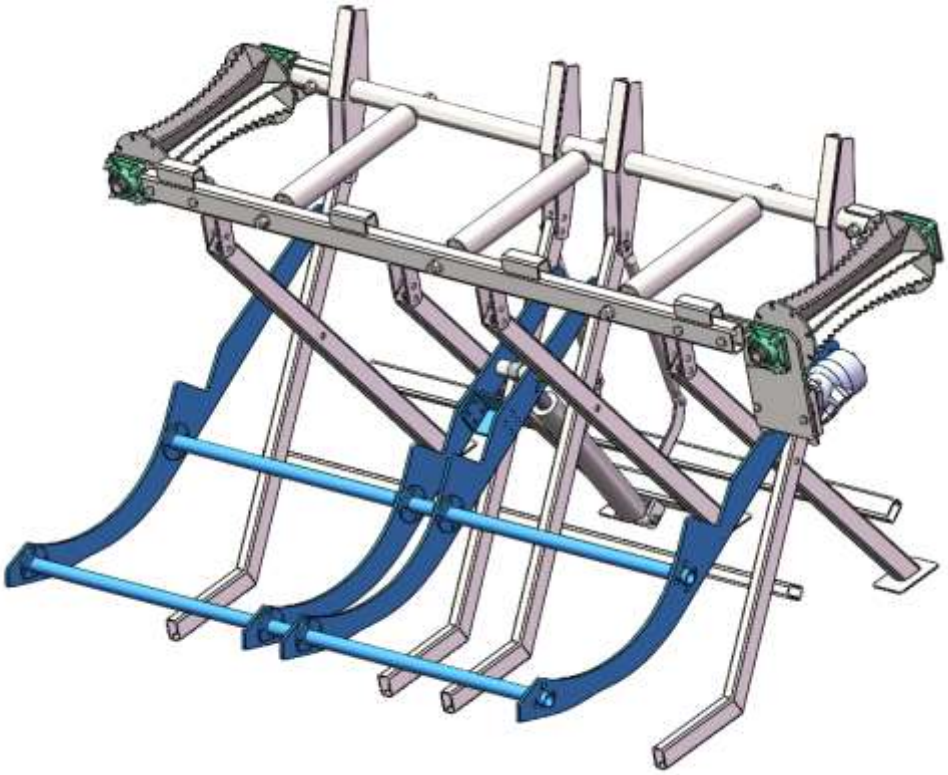

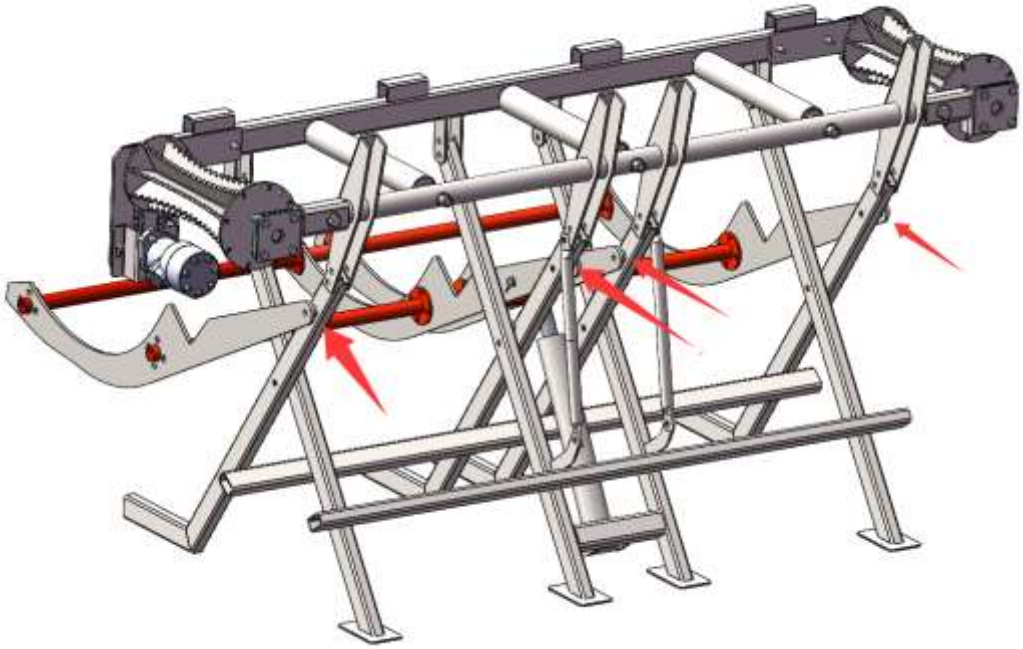

7. Montera hydraulcylindern och slangarna.

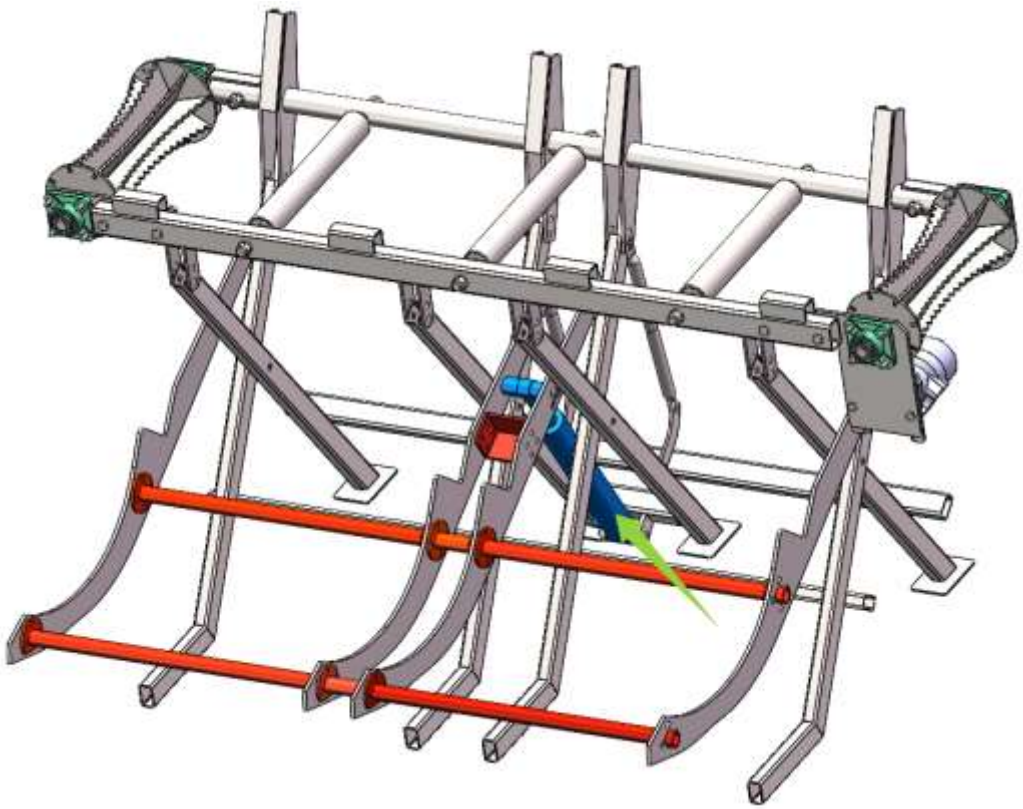

8. Montera kedjorna och dra åt dem ordentligt.

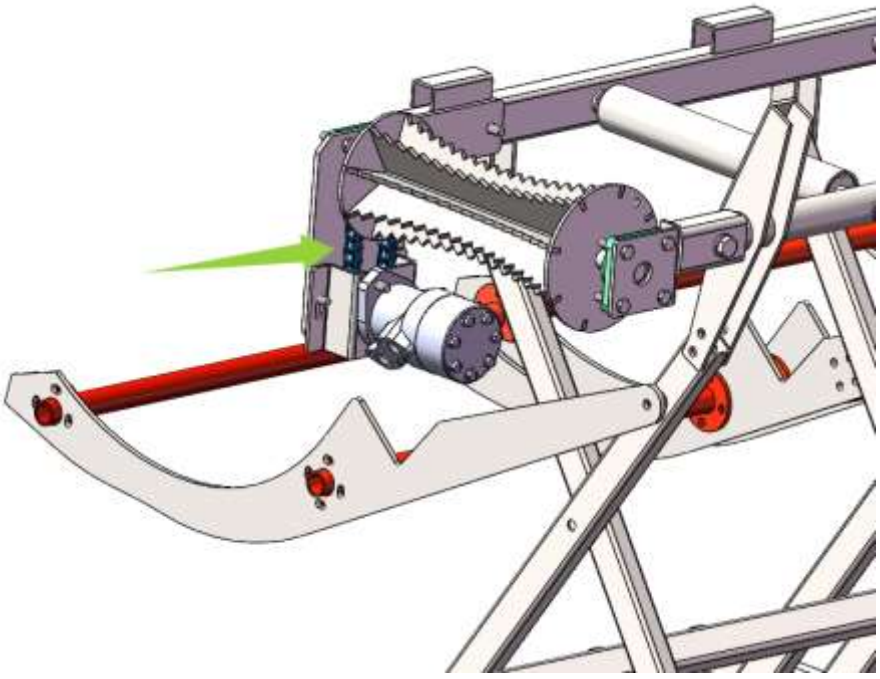

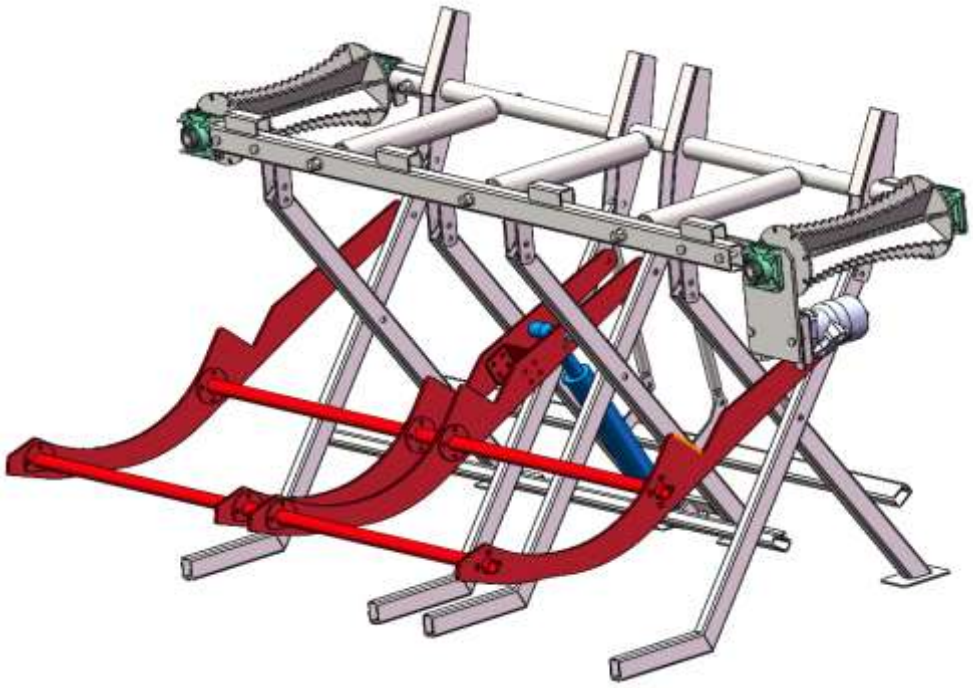

9. Anslut till vedklyvarens hydraulsystem och testa funktionerna. Justera spänningen på kedjorna och kedjehjulen. Dra slutligen åt alla bultar.

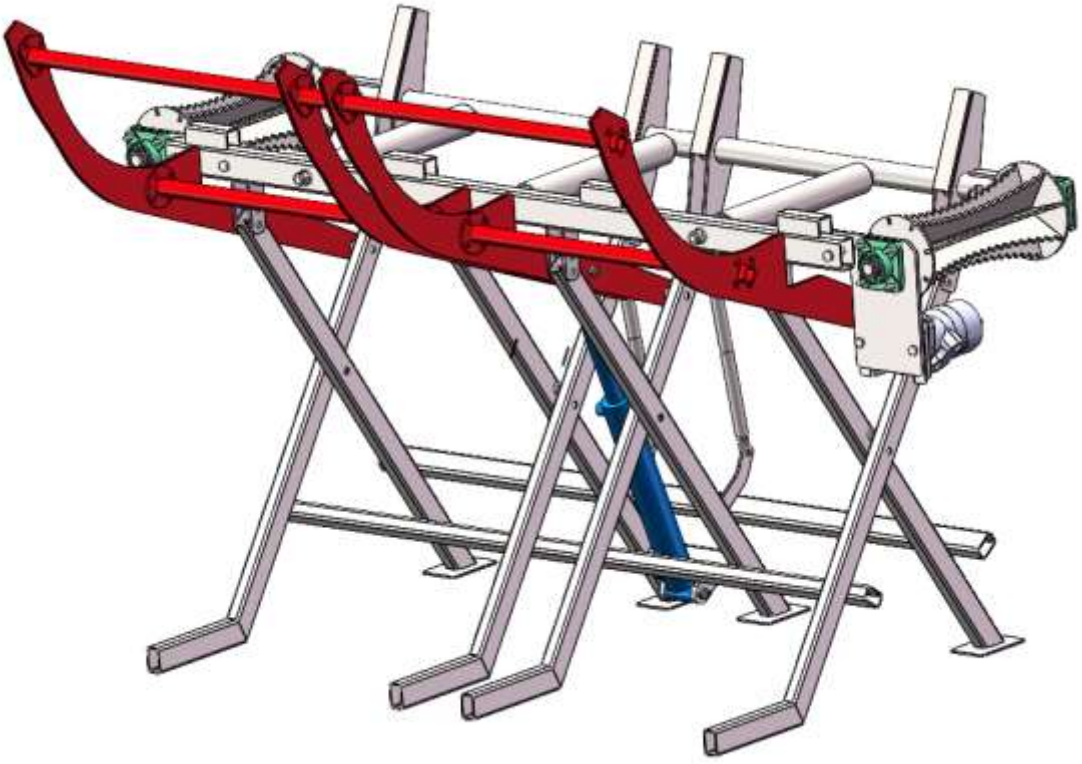

10. Använd hydraulsystemet och testa det. Kontrollera framåt- och bakåtfunktionen samt rörelsen hos varje del. Maskinen är nu klar för användning.

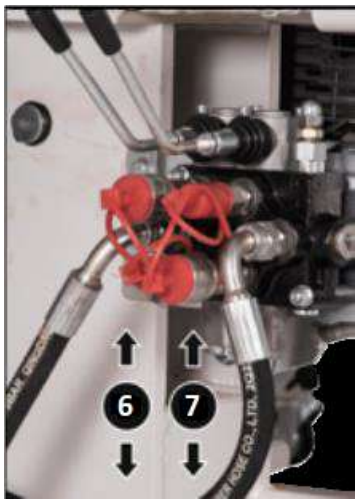

Timco 12TA-spakar 6 och 7 är för tillbehör. Antingen en stocklyftare eller en stockmatare är installerad här. Följande spakar (6 och 7) krävs för detta tillbehör eftersom det har två funktioner!

SUOMITRADING
Suomi Trading Oy
Realparkinkatu 12, 37570 Lempäälä
asiakaspalvelu@suomitrading.fi

Timco 12TA

Hydraulic log table with lift

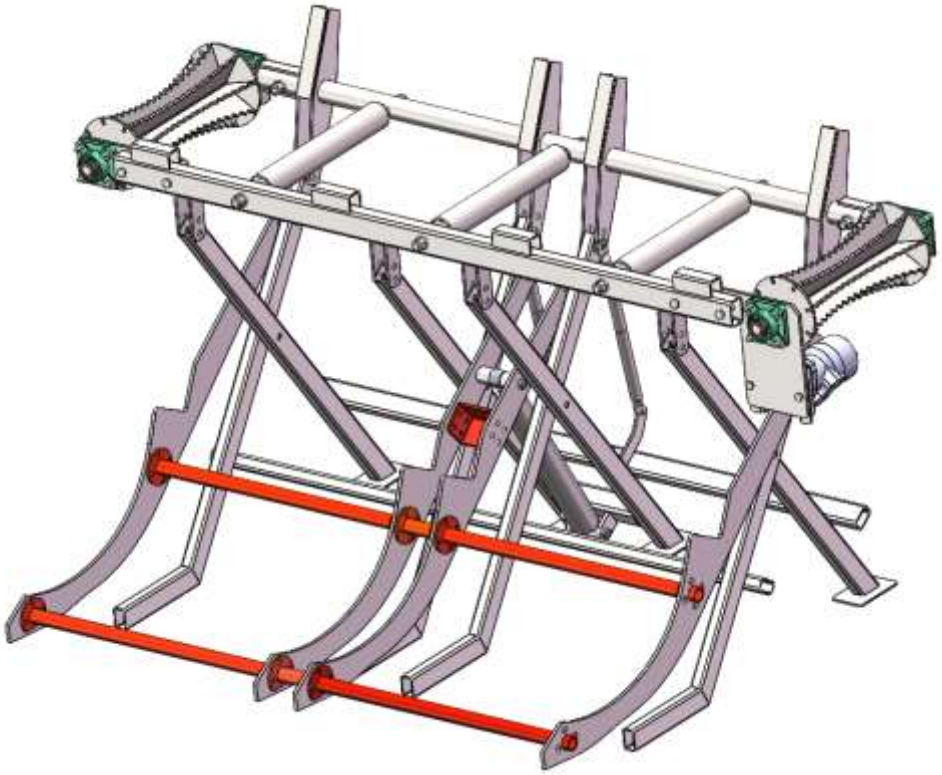

Product number: 103424896

EAN: 6438014372617

Translation of original instructions

Ensure sufficient space

The area must be level and clear, approximately 10 m x 5 m.

Required tools

Lift (1T) or forklift; one set of hex keys; 1 x 300 mm adjustable wrench; 1 x 10 12 13 14 16 open-end wrench; 1 x 22-24 wrench and 1 x pliers

Assembling the frame

1. Take out the parts listed below and assemble them in order



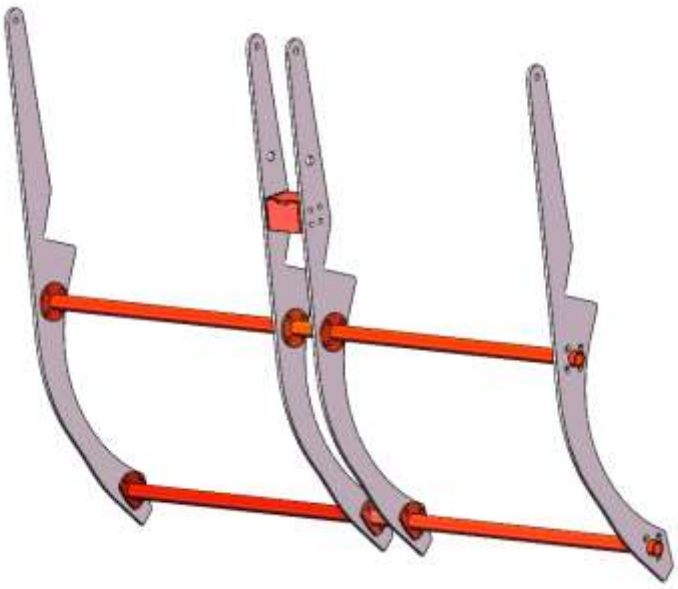

2. Take legs 1 and 2, connect them as shown in the picture below, and secure with rod 3.

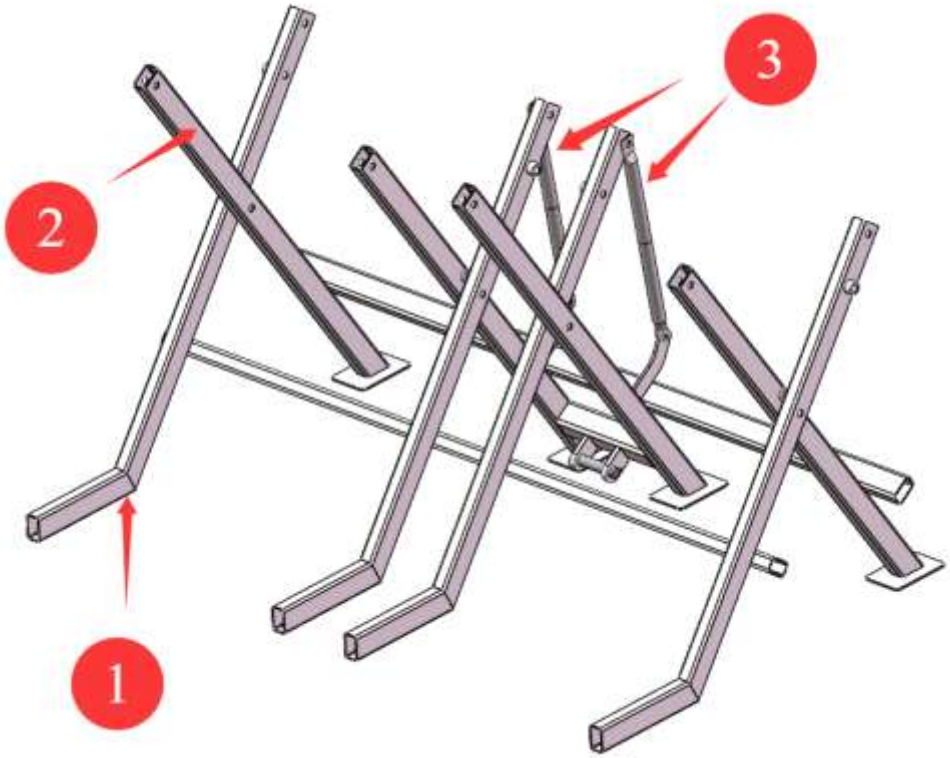

3. Take frame 1, the roller and the connecting rod

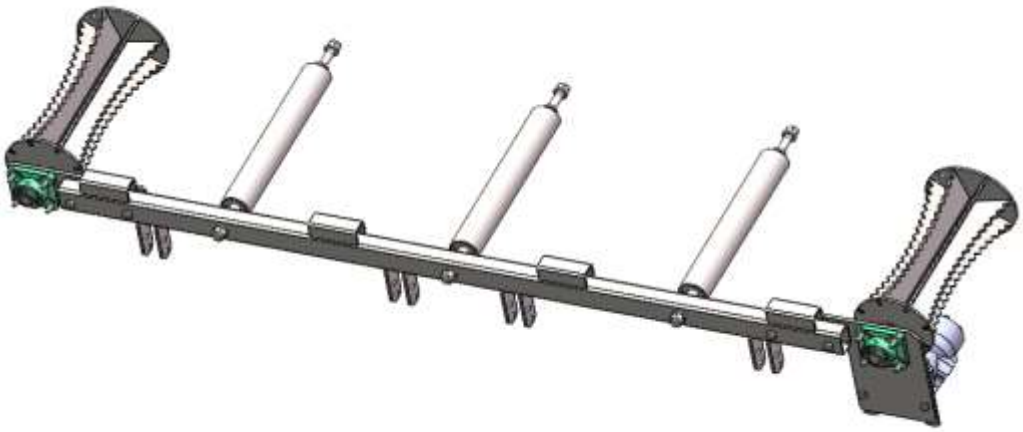

4. Install frame 2 and support 4, which are fastened together with bolts

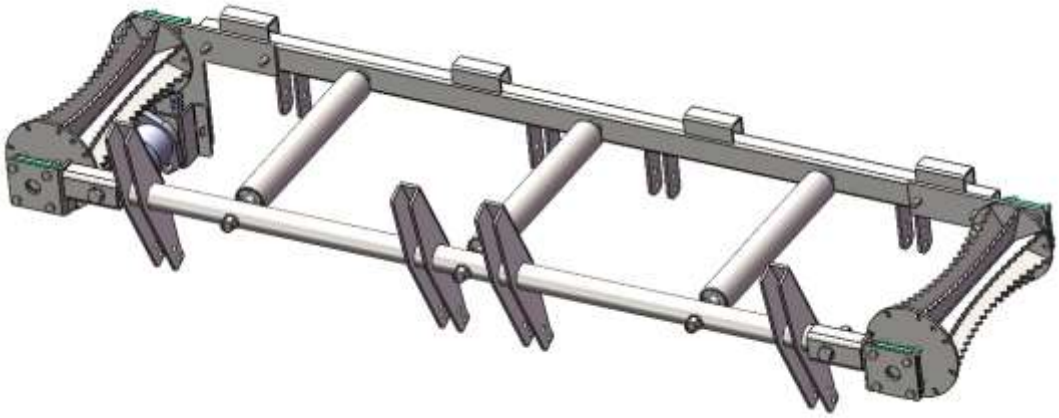

5. Connect the upper and lower parts to each other

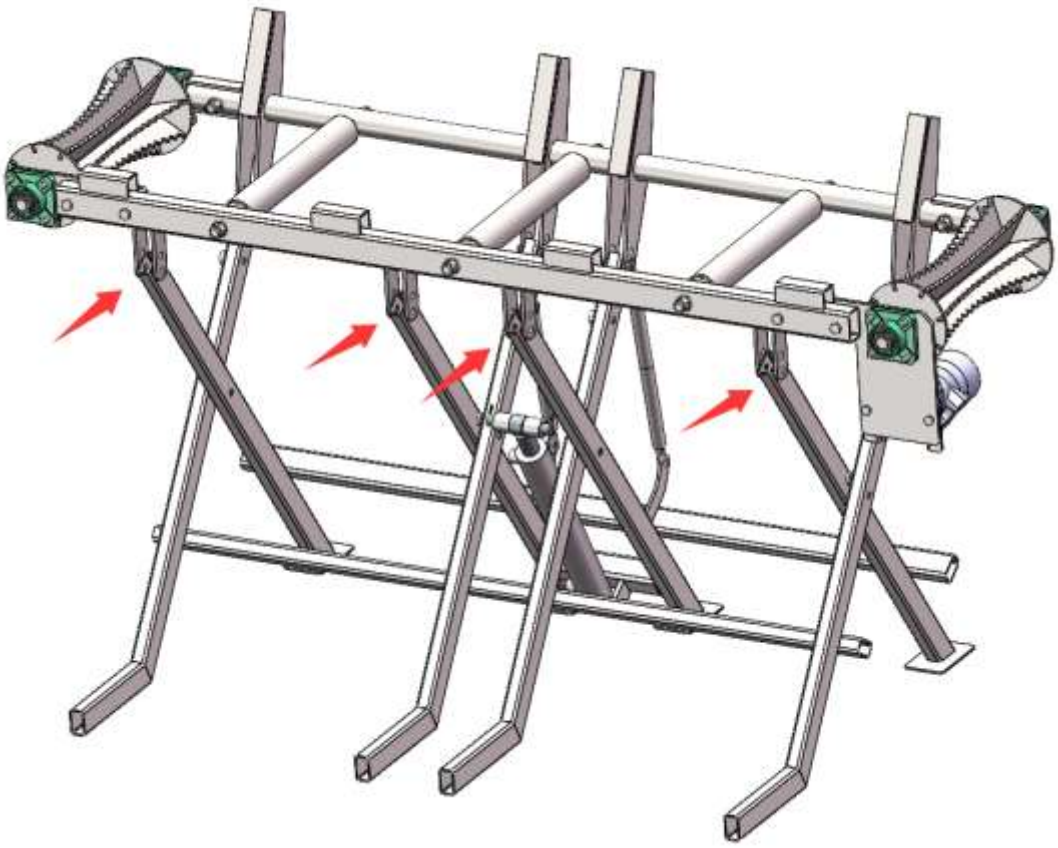

6. Install the lift, paying attention to the position of the spacer sleeve

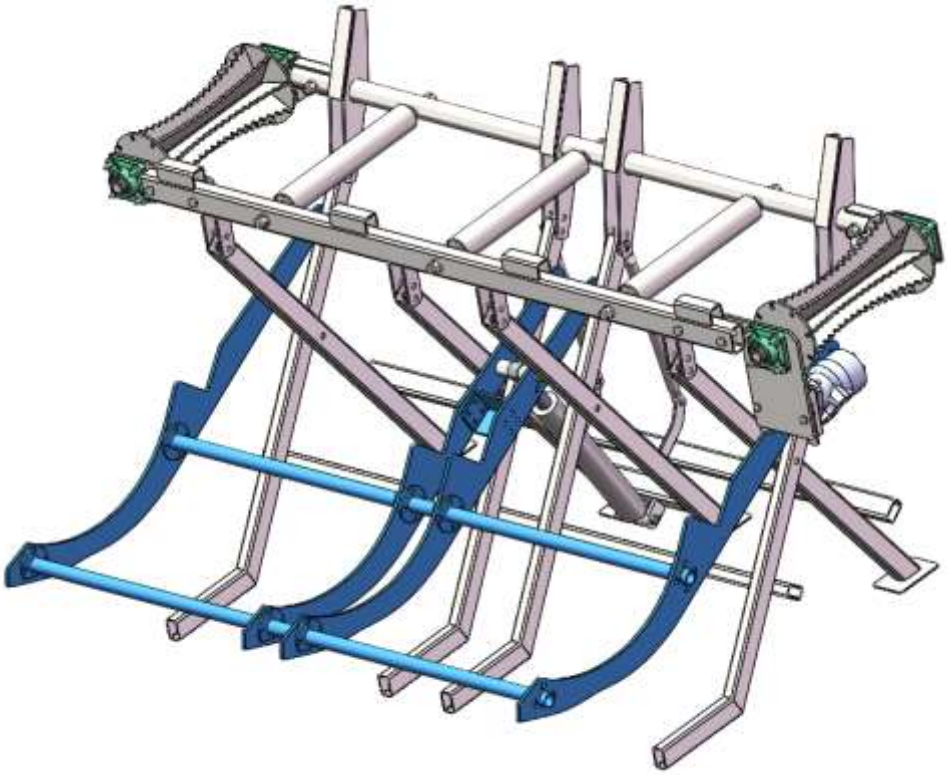

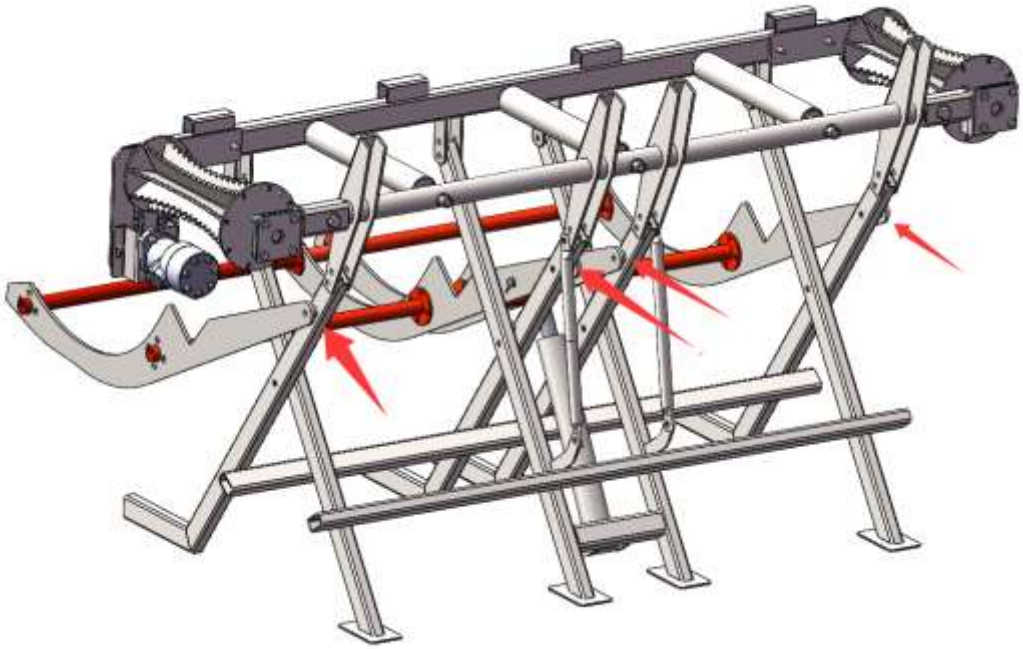

7. Install the hydraulic cylinder and hoses

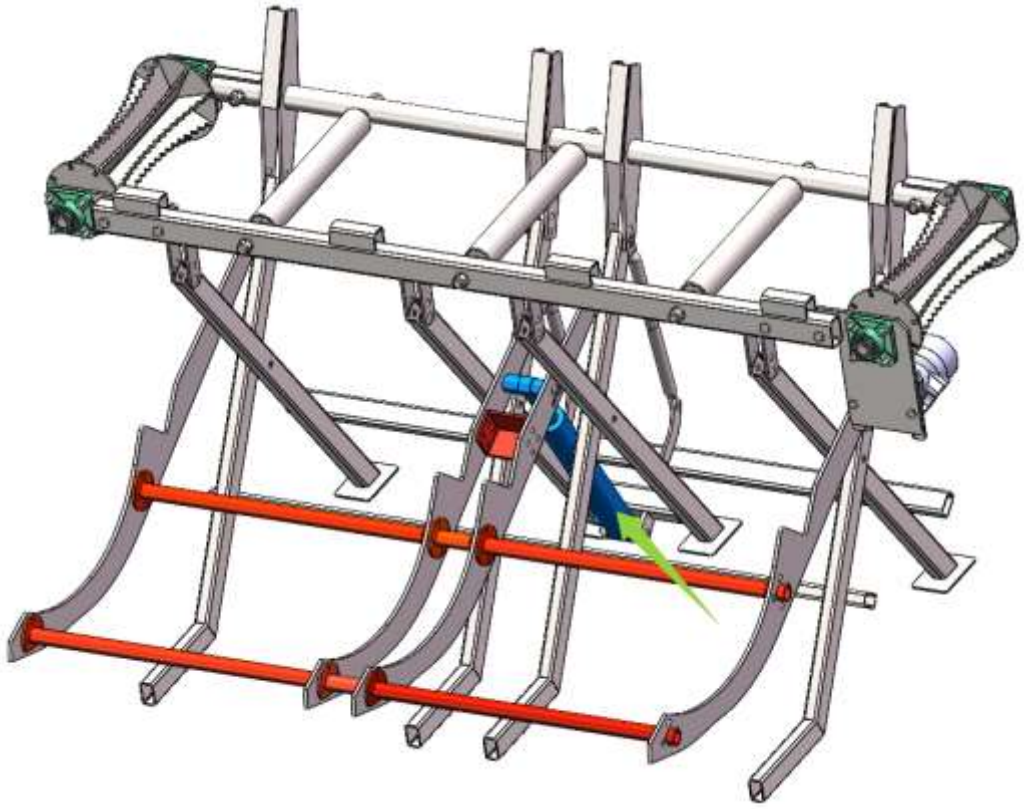

8. Install the chains and tighten them securely

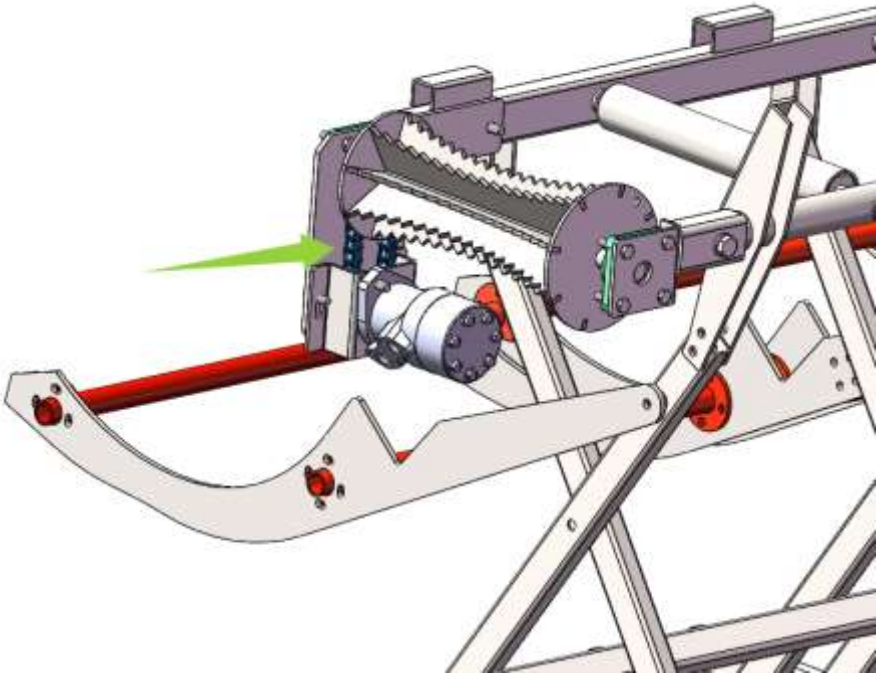

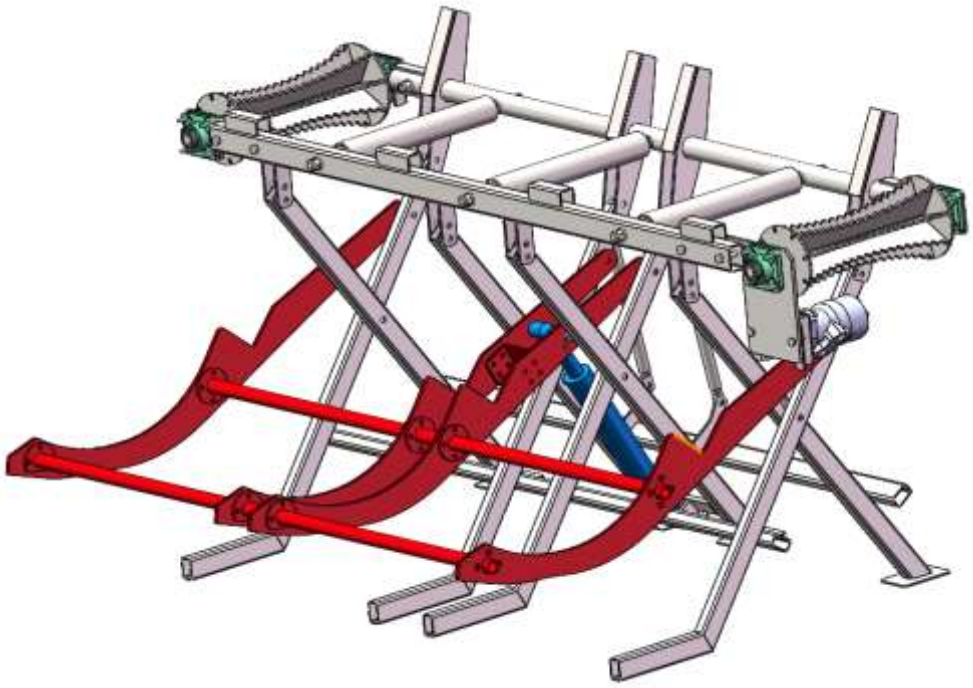

9. Connect to the hydraulic system of the wood splitter and test the functions. Adjust the tension of the chains and chain wheels. Finally, tighten all bolts.

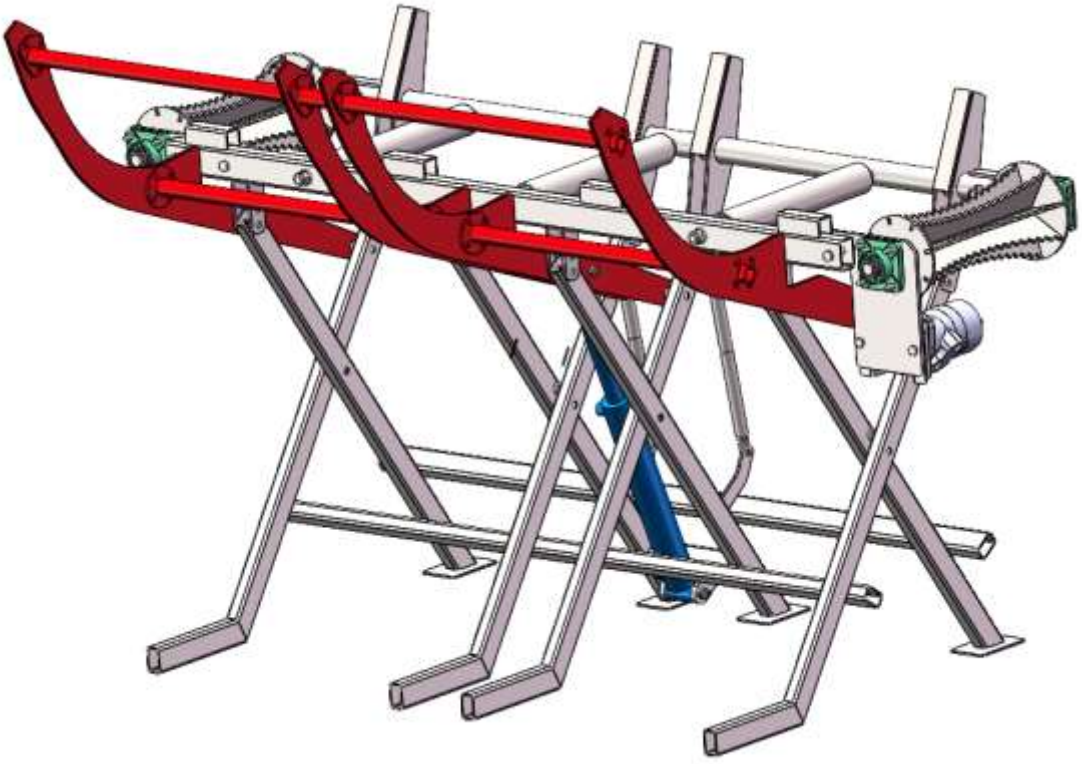

10. Use the hydraulic system and test it. Check the forward and backward operation and movement of each part. The machine is now ready for use.

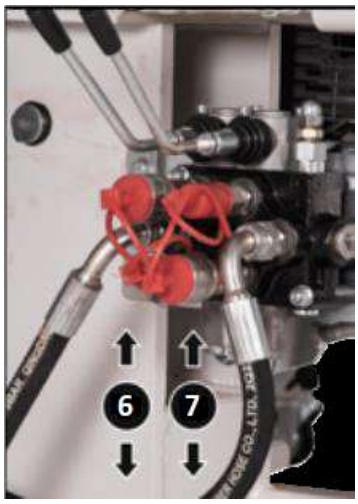

Timco 12TA levers 6 and 7 are for accessories. Either a log lifter or a log feeder is installed here. The following levers (6 and 7) are required for this accessory because it has two functions!

SUOMITRADING
Suomi Trading Oy
Realparkinkatu 12, 37570 Lempäälä
asiakaspalvelu@suomitrading.fi