KRAFT&DELE

Professional

KÄYTTÖOHJE

Plasmaleikkuri KD3424
Alkuperäisen ohjeen käännös



(IGBT-teknologia, tarkoitettu plasmaleikkaukseen)
SÄILYTÄ TÄMÄ KÄYTTÖOHJE
Tämä käyttöohje sisältää tietoa turvallisuudesta, käytöstä ja takuusta.
Säilytä tämä asiakirja yhdessä ostotositteen kanssa turvallisessa paikassa myöhempää tarvetta varten.

Johdanto tuotteeseen

Kiitämme ostoksestanne.

Plasmaleikkurit on valmistettu IGBT-teknologialla. Generaattori tuottaa suuren tasavirran PWM-teknologian avulla. Päämuuntajan koko ja paino on pienennetty, ja laitteen tehokkuutta on lisätty 30 %.

Kaarijärjestelmä mahdollistaa helpon kaaren sytytyksen korkean taajuuden oskilloinnin avulla. Laite on varustettu kaasun esivirtaus- ja jälkivirtaustoiminnoilla.

Laitteen ominaisuudet:

1. Vakaa toiminta.
2. Luotettavuus.
3. Kevyt rakenne.
4. Energiatehokkuus ja hiljainen käyttö.
5. Nopea leikkausnopeus.
6. Tarkka leikkaus ilman viimeistelytarvetta.

Leikkauslaitteita voidaan käyttää moniin eri töihin. Laite on tarkoitettu ruostumattoman teräksen, terässeosten, pehmeän teräksen, kuparin ja muiden värimetallien leikkaamiseen.

Kannustamme käyttämään tuotteitamme sekä jakamaan kanssamme kaikki ehdotukset tuotteidemme ja palveluidemme parantamiseksi.

TEKNISET TIEDOT

Kuvaus / Tiedot	CUT-40
Jännite (V)	AC230V ±15%
Nimellinen ottoteho (kVA)	6,9 kVA
Leikkausvirta (A)	75
Kaaren sytytystapa	HG
Käyttöjakso	60%
Suurin leikkauspaksuus	25mm
Ilmavirtaus	0.25 M3/MIN

YLEISKUVA

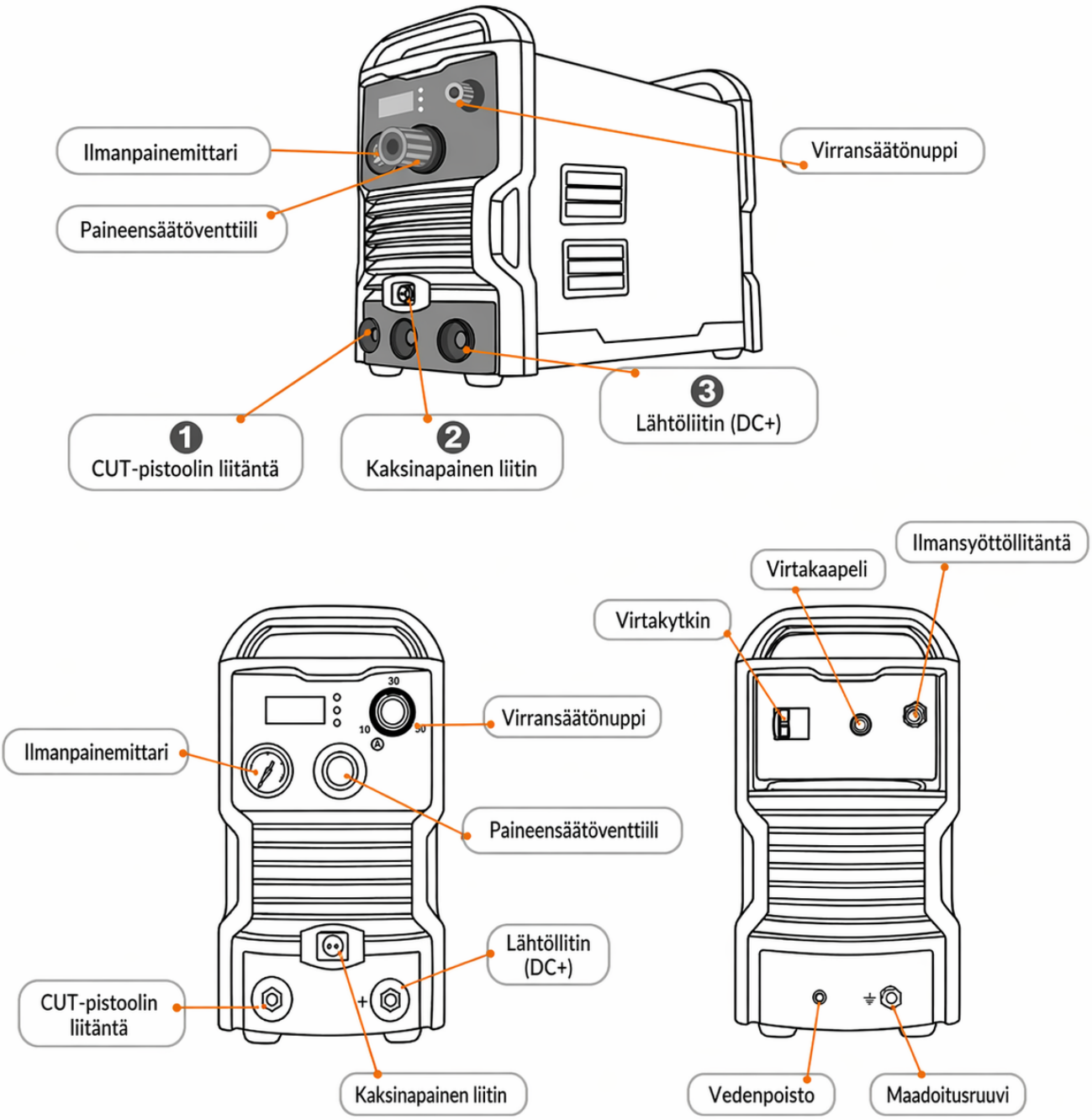
Ilmanpainemittari
Paineensäätöventtiili
Virransäätönuppi
1
CUT-pistoolin liitäntä
2
Kaksinapainen liitin
3
Lähtöliitin (DC+)
Ilmansyöttöliitäntä
Virtakaapeli
Virtakytkin
Virransäätönuppi
Ilmanpainemittari
Paineensäätöventtiili
Lähtöllitin (DC+)
CUT-pistoolin liitäntä
Kaksinapainen liitin
Vedenpoisto
Maadoitusruuvi

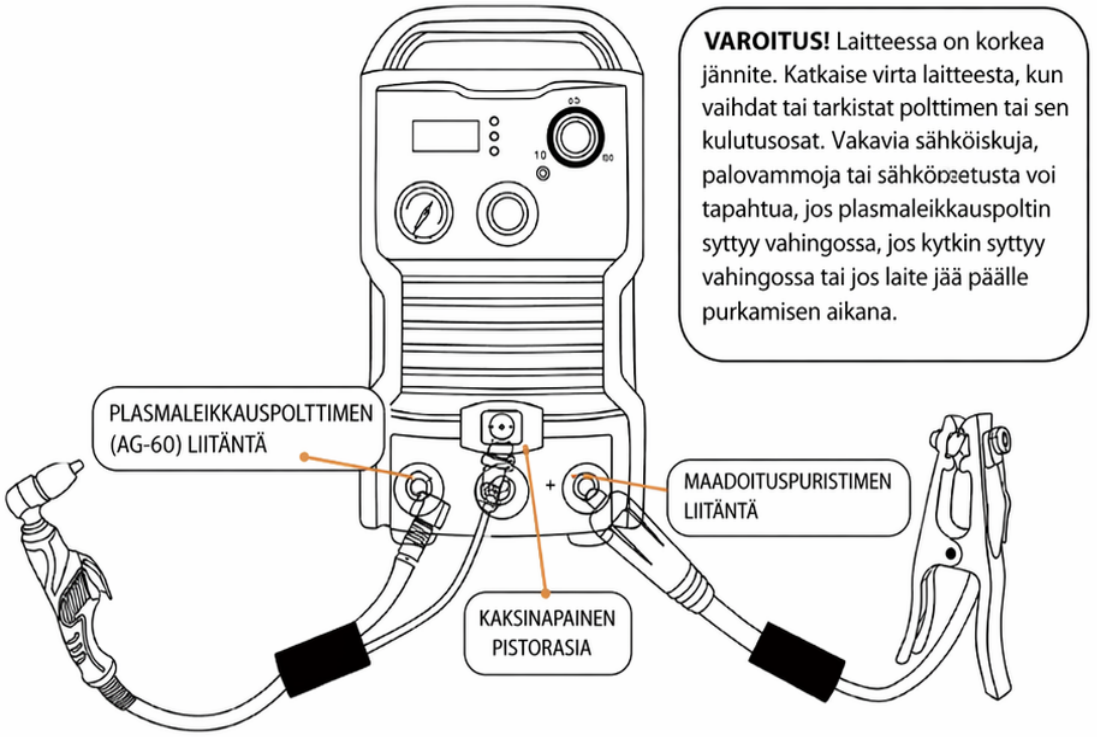

KOMPRESSORI- JA KUIVAUSLAITEKAAVIO

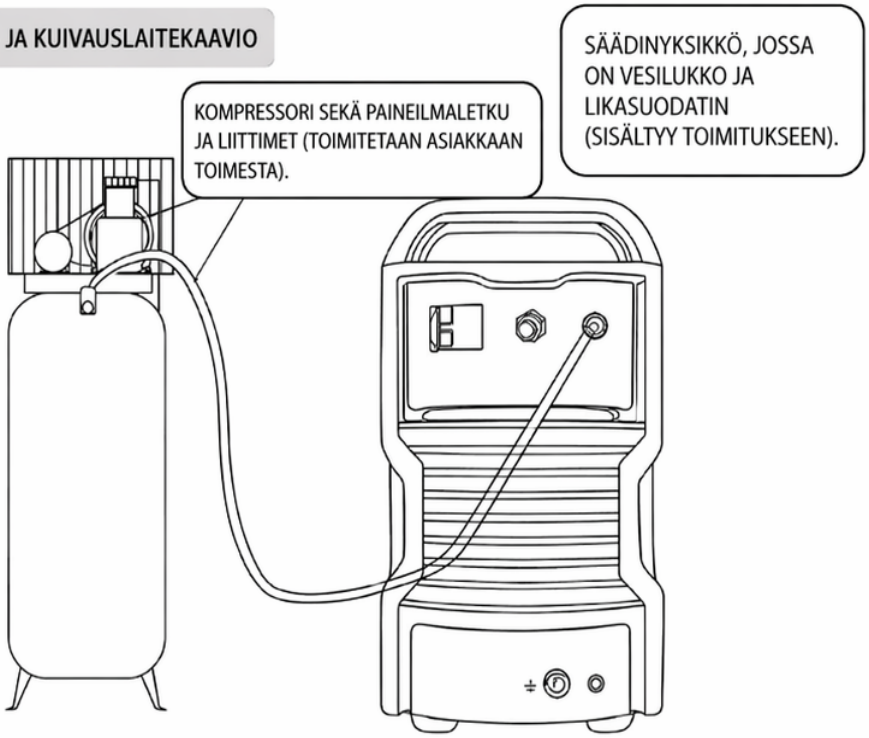


1
2
3
4

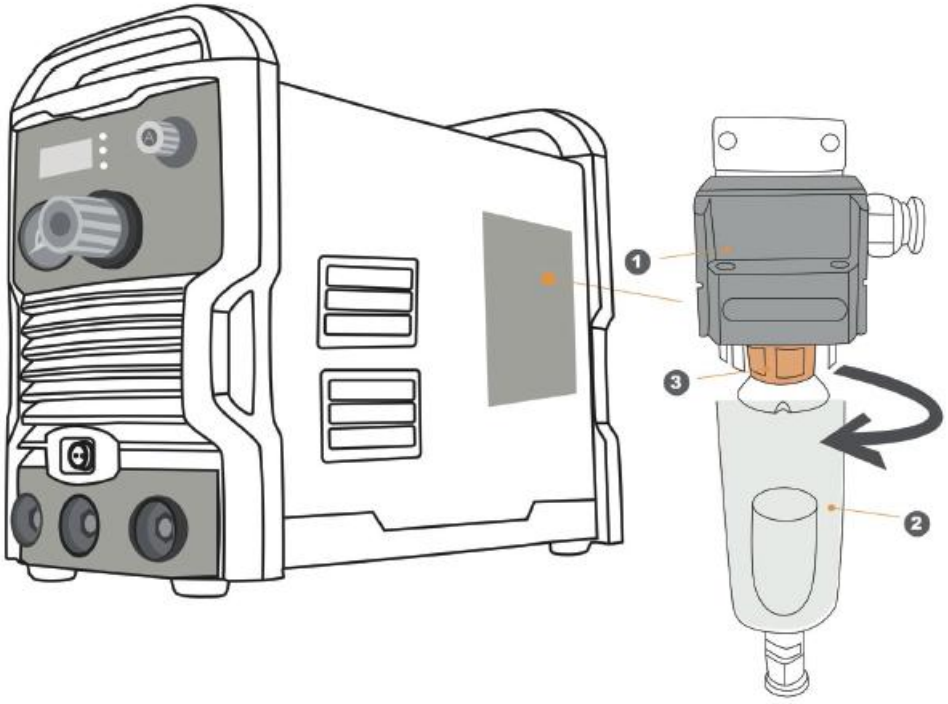
1
2
3

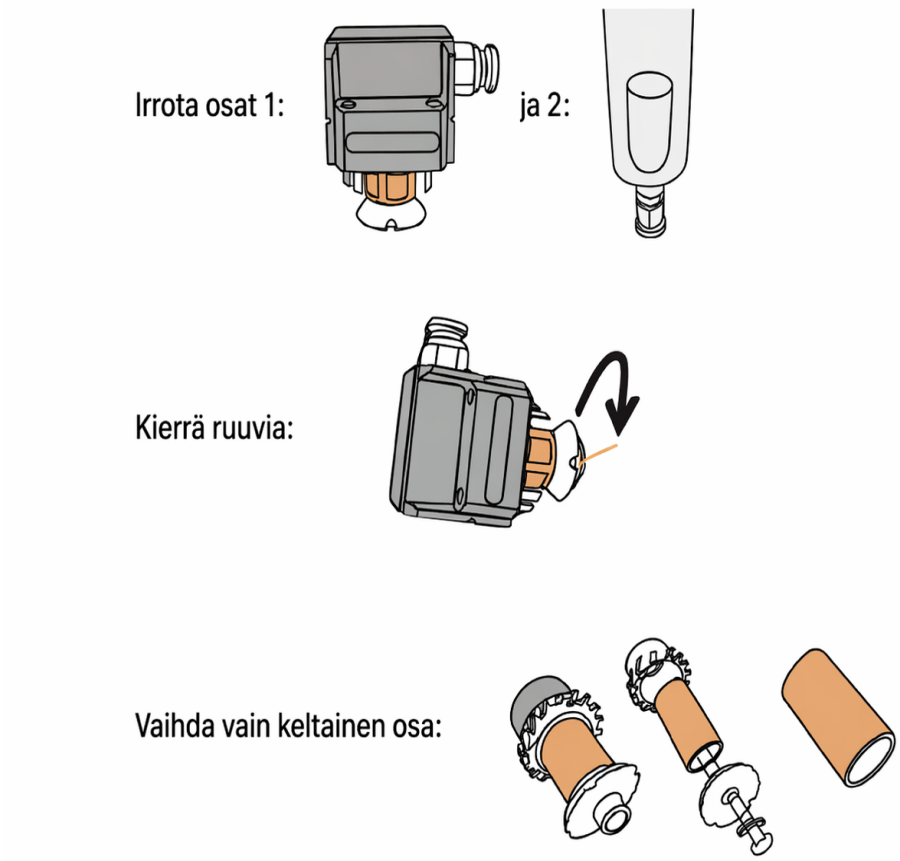

Yllä esitetty kuva on vain havainnollistava. Mikäli omistamasi laite poikkeaa esitetystä kuvasta, käytä laitetta oman laitteesi mukaisesti.

ASENNUS

Virtajohdon kytkentä (katso liitteenä oleva kytkentäkaavio)

1. Jokainen laite on varustettu virtajohdolla, joka on liitettävä oikeaan jänniteluokkaan laitteen syöttöjännitteen mukaisesti. Jos laite, jonka käyttöjännite on 230 V, kytketään virheellisesti 380 V AC -verkkoon, laite vaurioituu.

2. Varmista, että virtajohto on kytketty oikein virtakytkimeen. Varmista, että syöttöjännite on oikea.

Lähtöjohdon kytkentä

1. Varmista, että paineilmaletku on liitetty oikein kupariliittimeen korkeapaineisen kumiletkun avulla.
2. Varmista, että polttimen toisen pään kupariruuvi on liitetty integroitavaan liittimeen ja kiristä se myötäpäivään (kaasuvuodon estämiseksi). Varmista, että maadoituskaapelin toisen pään pistoke on liitetty etupaneelin positiiviseen liittimeen ja kiristä se.
3. Varmista, että polttimen ilmaliitin on kytketty paneelin liitäntäkytkimeen (kaarileikkaustilassa polttimen kaarta ylläpitävä johto on liitetty kaaren liittimeen).

TARKISTETTAVAT TOIMENPITEET

1. Tarkista, että leikkauslaite on maadoitettu oikein standardien mukaisesti.
2. Tarkista, että kaikki liitännät on tehty oikein eikä mikään ole löysällä.
3. Tarkista, että syöttöjännite on oikea.

KÄYTTÖ

1. Kytke virta päälle etupaneelin kytkimestä ja aseta kytkin “ON”-asentoon. Tällöin virran merkkivalo syttyy ja näyttö näyttää nykyisen arvon.
2. Säädä kaasun paine ja varmista, että se sopii laitteelle, ja avaa sitten paineilman venttiili.
3. Paina polttimen kytkintä. Sähkömagneettinen venttiili aktivoituu, kuuluu HF-kaaren syttymisääni, ja polttimesta alkaa virrata kaasua (poltin syttyy).
4. Varmista, että leikkausvirta on sopiva laitteen ja leikattavan materiaalin paksuuden mukaan.
5. Kun kuparisuuttimen ja työkappaleen välinen etäisyys on noin 1 mm (suurempi plasmaleikkaussuuttimella), paina polttimen kytkintä. Kaari syttyy ja kipinöinti lakkaa välittömästi. Käyttäjä voi aloittaa leikkaamisen.

TÄRKEITÄ TIETOJA

Työympäristö

1. Leikkauslaite voi toimia ympäristössä, jossa vallitsevat tietyt olosuhteet: ulkolämpötila -10…+40 °C ja enimmäiskosteus 80 %.
2. Vältä laitteen altistamista suoralle auringonvalolle ja sateelle.
3. Pidä laite kuivana ja vältä tilanteita, joissa vesi voi päästä laitteen sisään.
4. Älä käytä laitetta olosuhteissa, joissa työympäristö on saastunut korkealla pölypitoisuudella tai syövyttävillä kaasuilla.

TURVALLISUUS

1. Varmista, että työalue on riittävästi tuuletettu laitteen käytön aikana.
Leikkauslaite on kevyt ja rakenteeltaan kompakti. Laite tuottaa sähkömagneettisen kentän, joka mahdollistaa suuren virran käytön. Pelkkä tuuli ei riitä jäähdyttämään laitteen osia, joten laite on varustettu kahdella aksiaalituulettimella riittävän jäähdytyksen varmistamiseksi.
HUOMIO: Poistoilma-aukkoa ei saa tukkia. Aukon edessä tulee olla noin 0,3 m vapaata tilaa ympäröivistä esineistä. Varmista, että laitteella on riittävä ilmanvaihto. Tämä on erittäin tärkeää laitteen toiminnalle.

2. Älä ylikuormita laitetta!
Laitetta tulee käyttää vain sallituissa käyttörajoissa. Laitetta on käytettävä kaikissa käyttöjaksoissa enimmäisvirran sallituissa rajoissa. Laitteen ylikuormitus voi lyhentää sen käyttöikää tai aiheuttaa laitteen palamisen ja pysyvän vaurion.

3. Vältä liian korkeaa jännitettä!
Laitteen syöttöjännitealue on määritelty teknisissä tiedoissa. Automaattinen jännitteen kompensointipiiri estää jännitteen ylittämisen sallittujen rajojen yli. Liian korkea syöttöjännite voi kuitenkin vahingoittaa laitteen komponentteja. Käyttäjän tulee noudattaa sähkömääräyksiä ja olla varovainen.

4. Laite on varustettu maadoitusruuvilla, joka on merkitty maadoitussymbolilla. Varmista, että laite on maadoitettu oikein käyttämällä vähintään 6 mm² kaapelia, jotta vältetään ylijännite ja oikosulku.

5. Sisäinen suojajärjestelmä aktivoituu, jos laite ylikuormittuu käytön aikana. Järjestelmän aktivoitumisen jälkeen laite...

leikkauslaite sammuu ja punainen merkkivalo syttyy. Käyttäjän ei tarvitse katkaista virtapiiriä. Tuuletin käynnistyy automaattisesti ja huolehtii laitteen jäähdytyksestä. Kun lämpötila laskee vaaditulle tasolle, laitetta voidaan käyttää uudelleen.

LISÄTIETOJA LEIKKAUKSESTA

1. Varmista, että kuparisuutin ei ole suorassa kosketuksessa työkappaleen kanssa leikkauksen aikana. Polttimen tulee olla kallistettuna ja etäisyyden kuparisuuttimen ja työkappaleen välillä tulee olla noin 1 mm, jotta suutin ei vaurioidu.
2. Kaari-leikkauslaitteessa, jos kaaren ylläpitotaajuus heikkenee tai sitä ei ole, käyttäjä voi poistaa elektrodin pinnalle muodostuneen oksidikerroksen hiekkapaperilla. Tämän jälkeen laite toimii normaalisti.

HUOLTO JA VIAT

Huolto

1. Poista laitteesta säännöllisesti lika paineilman avulla. Jos laitetta käytetään pölyisessä tai savuisessa ympäristössä, se tulee puhdistaa päivittäin.
2. Käytä laitetta vain siihen tarkoitukseen, johon se on suunniteltu. Älä ylikuormita laitetta, jotta vältetään vauriot.
3. Tarkista virtaliitännät ja varmista, että ne on kytketty oikein ja kiristetty kunnolla.
4. Vältä tilanteita, joissa vettä pääsee laitteeseen. Laite ei saa kastua. Pidä laite puhtaana ja kuivana. Jos laitteessa ilmenee vika, korjaa se ennen käyttöä.
5. Jos laitetta ei käytetä pitkään aikaan, säilytä se erillisessä pakkauksessa kuivassa tilassa.

Ongelma	Mahdolliset syyt
1. Ilmankytkimen avaamisen jälkeen tuuletin ei toimi. Merkkivalot eivät pala. Polttimen kahva ei toimi.	1. Ohjauspaneelin komponenttien vika tai 24 V tasajännitteen puuttuminen.
2. Ilmankytkimen avaamisen jälkeen tuuletin toimii. Polttimen kytkin ja sähkömagneettinen venttiili toimivat. Kaaren syttymisääntä ei kuulu. Punainen merkkivalo palaa.	1. Polttimen sähköpiiri on vaurioitunut. 2. Polttimen kytkin on vaurioitunut. 3. Virtalähteen komponenttien vika tai 24 V tasajännitteen puuttuminen.
3. Ilmankytkimen avaamisen jälkeen tuuletin ja merkkivalo toimivat. Polttimen kytkin ja sähkömagneettinen venttiili toimivat. Kaaren syttymisääntä ei kuulu. Punainen merkkivalo ei pala.	Kaarijärjestelmän vika: 1. Suuttimen pään ja laitteen kärjen välinen etäisyys on liian suuri tai kärki on tukkeutunut. 2. Kaarimuuntajan ensiökäämi on vaurioitunut. 3. Tarkista laitteen virtalähteen komponentit. 4. Tarkista kaaren muodostuksesta vastaavat osat. 5. Rele on vaurioitunut.
4. 4. CUT60/70/100/120-laite ei tuota kaarta tai kaari on liian heikko.	1. 1. Puhdista elektrodi hiekkapaperilla. 2. Lisää kaaren tehoa sopivasti.

TÄRKEITÄ TURVALLISUUSTIETOJA

VAROITUS: Sähkölaitteiden tai sähkötyökalujen käytössä on noudatettava erityistä varovaisuutta ja turvallisuusohjeita tulipalon, sähköiskun tai loukkaantumisen riskin vähentämiseksi.

ENNEN LAITTEEN KÄYTÖN ALOITTAMISTA TUTUSTU KAIKKIIN OHJEISIIN

1. Pidä työalue aina puhtaana. Epäjärjestys voi aiheuttaa vaaratilanteita.

2. Kiinnitä erityistä huomiota työskentelypaikkaan. Älä altista sähkötyökaluja sateelle. Älä käytä sähkötyökaluja kosteissa tai märissä tiloissa. Työskentelyalueen tulee olla hyvin valaistu. Älä käytä sähkötyökaluja syttyvien nesteiden tai kaasujen läheisyydessä.

3. Pidä lapset loitolla laitteesta. Älä anna muiden henkilöiden koskea laitteeseen tai jatkojohtoon. Kaikkien muiden tulee pysyä poissa laitteen käyttöalueelta.
4. Maadoitetut laitteet. Maadoitetulla pistokkeella varustetut laitteet tulee liittää vain maadoitettuun pistorasiaan. Maadoitus lisää käyttäjän turvallisuutta sähkövian sattuessa. Älä tee muutoksia pistokkeeseen. Epävarmoissa tilanteissa ota yhteys pätevään sähköasentajaan.
5. Noudata kaksinkertaiseen eristykseen liittyviä varotoimia. Laite on varustettu kaksoiseristyksellä. Pistoke voidaan liittää pistorasiaan vain yhdessä asennossa. Jos pistoke ei sovi pistorasiaan, käännä se. Jos se ei vieläkään sovi, pyydä pätevää sähköasentajaa auttamaan.
6. Sähköiskun vaara. Vältä kehon kosketusta maadoitettuihin pintoihin, kuten putkiin, pattereihin ja jääkaappeihin. Maadoitettu keho lisää sähköiskun riskiä. Älä koske laitteen metalliosiin käytön aikana. Pidä laitetta aina muovisesta kahvasta.
7. Älä vedä laitetta virtajohdosta. Älä kanna laitetta johdosta äläkä irrota sitä pistorasiasta vetämällä johdosta. Suojaa virtajohto kuumuudelta, öljyltä ja teräviltä reunoilta.
8. Ulkokäytössä käytä vain siihen tarkoitettuja jatkojohtoja.
9. Älä altista laitteita kosteudelle. Sade tai kosteus voi päästä laitteen sisään ja aiheuttaa sähköiskun.
10. Varmista, että jatkojohto on riittävän paksu pituuteensa nähden.
11. Kun laitteita ei käytetä, säilytä ne kuivassa ja lukitussa paikassa poissa lasten ulottuvilta.
12. Älä ylikuormita laitetta. Laite toimii paremmin ja turvallisemmin, kun sitä käytetään ohjeiden mukaisesti.
13. Käytä oikeaa laitetta. Älä käytä pienitehoisia laitteita raskaisiin töihin.
14. Käytä asianmukaista vaatetusta. Älä käytä löysiä vaatteita tai koruja, jotka voivat tarttua liikkuviin osiin. Ulkokäytössä suositellaan kumikäsineitä ja liukastumista estäviä jalkineita. Pitkät hiukset tulee sitoa tai suojata.
15. Käytä suojalaseja. Käytä myös hengityssuojainta.

pölynsuojain, kuulosuojaimet ja käsineet.

16. Turvallinen työskentely. Käytä kiinnikkeitä tai muita laitteita työkappaleen kiinnittämiseen. Se on turvallisempaa kuin kappaleen pitäminen käsin.
17. Älä kumarru liikaa työskentelyn aikana. Säilytä tasapaino ja vakaa asento.
18. Huolla laitetta. Leikkauslaitteiden tulee olla teräviä ja puhtaita paremman ja turvallisemman käytön varmistamiseksi. Noudata voitelu- ja lisävarusteiden vaihtoa koskevia ohjeita. Tarkista jatkojohtojen kunto ja vaihda ne tarvittaessa. Kaikkien kahvojen tulee olla kuivia ja puhtaita. Niissä ei saa olla öljyä tai rasvaa.
19. Vältä tahatonta käynnistystä. Jos laite on kytketty virtalähteeseen, älä kanna sitä sormi kytkimellä. Varmista aina ennen pistorasiaan kytkemistä, että kytkin on pois päältä.
20. Ennen työn aloittamista tarkista aina, ettei laitteeseen ole jäänyt säätöavaimia.
21. Älä käytä laitetta, jos ON/OFF-kytkin on vaurioitunut. Tällöin laite on toimitettava huoltoon korjausta varten.
22. Irrota laite virtalähteestä, kun sitä ei käytetä. Laite tulee aina sammuttaa ennen huoltoa ja lisävarusteiden vaihtoa.
23. Ole varovainen. Käytä laitetta huolellisesti ja tervettä harkintaa noudattaen. Älä käytä laitetta, jos olet väsynyt.
24. Tarkista laite mahdollisten vaurioiden varalta. Ennen laitteen käyttöä varmista, että suojukset ja muut osat eivät ole vaurioituneet ja että ne toimivat oikein. Tarkista myös liikkuvien osien asento ja toiminta sekä niiden kiinnitys. Suojukset ja muut vaurioituneet osat tulee korjata tai vaihtaa valtuutetussa huollossa, ellei käyttöohjeessa toisin mainita. Vialliset kytkimet tulee vaihtaa valtuutetussa huollossa. Älä käytä laitetta, jos sitä ei voi käynnistää tai sammuttaa.
25. Varaosat. Käytä huollon yhteydessä vain alkuperäisiä varaosia.
26. Laitteen saa korjata vain pätevä henkilö. Sähkölaitteiden tulee täyttää turvallisuusvaatimukset. Korjaukset tulee suorittaa vain pätevien henkilöiden toimesta alkuperäisiä varaosia käyttäen, muuten käyttäjälle voi aiheutua vakava vaara.

Ympäristönsuojelu



Käytettyjä sähkölaitteita ei saa hävittää kotitalousjätteen mukana. Sähkölaitteet tulee toimittaa kierrätyspisteeseen. Lisätietoja saa paikallisilta viranomaisilta.

VALMISTAJAN VALTUUTETTU EDUSTAJA:
FOREINTRADE SP. Z O.O.
Grochowska 341 lok. 174, 03-822 Varsova

KRAFT&DELE

Professional

BRUKSANVISNING

Plasmaskärare KD3424
Översättning av
originalinstruktion



(IGBT-teknologi, avsedd för plasmaskärning)
SPARA DENNA BRUKSANVISNING
Denna bruksanvisning innehåller information om säkerhet, användning och garanti.
Förvara detta dokument tillsammans med inköpskvittot på en säker plats för framtida behov.

Johdanto tuotteeseen

Tack för ditt köp.

Plasmaskäraren är tillverkad med IGBT-teknologi. Generatorn producerar hög likström med hjälp av PWM-teknologi. Transformatorns storlek och vikt har minskats, och enhetens effektivitet har ökat med 30 %.

Bågstartssystemet möjliggör enkel tändning av bågen med hjälp av högfrekvent oscillation. Enheten är utrustad med funktioner för gasförströmning och efterströmning.

Enhetens egenskaper:

1. Stabil drift.
2. Tillförlitlighet.
3. Lätt konstruktion.
4. Energieffektiv och tyst drift.
5. Hög skärhastighet.
6. Noggrann skärning utan behov av efterbearbetning.

Skärutrustningen kan användas för många olika arbeten. Enheten är avsedd för skärning av rostfritt stål, stållegeringar, mjukt stål, koppar och andra icke-järnmetaller.

Vi uppmuntrar dig att använda produkten och att dela med dig av alla förslag för att förbättra våra produkter och tjänster.

TEKNISKA DATA

Uppgifter / Beskrivning	CUT-40
Spänning (V)	AC230V ±15%
Nominell ineffekt (kVA)	6,9 kVA
Skärström (A)	75
Bågtändningstyp	HG
Arbetscykel	60%
Maximal skärtjocklek	25mm
Luftflöde	0.25 M3/MIN

ÖVERSIKTSBILD

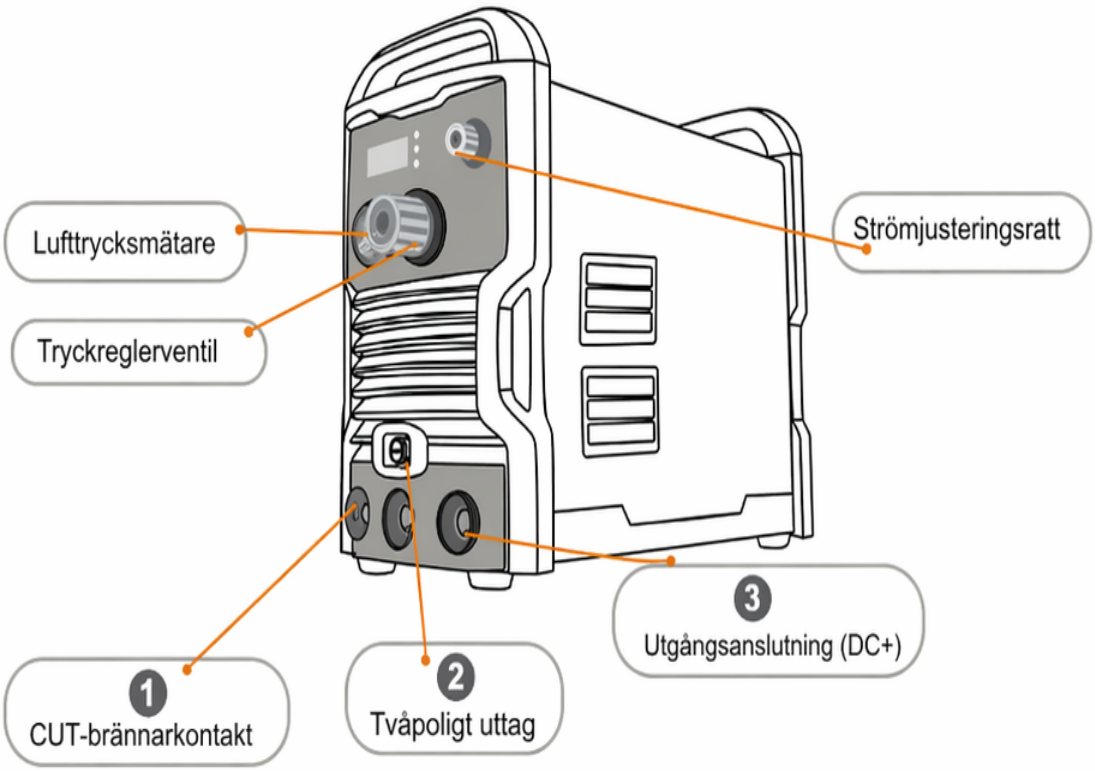

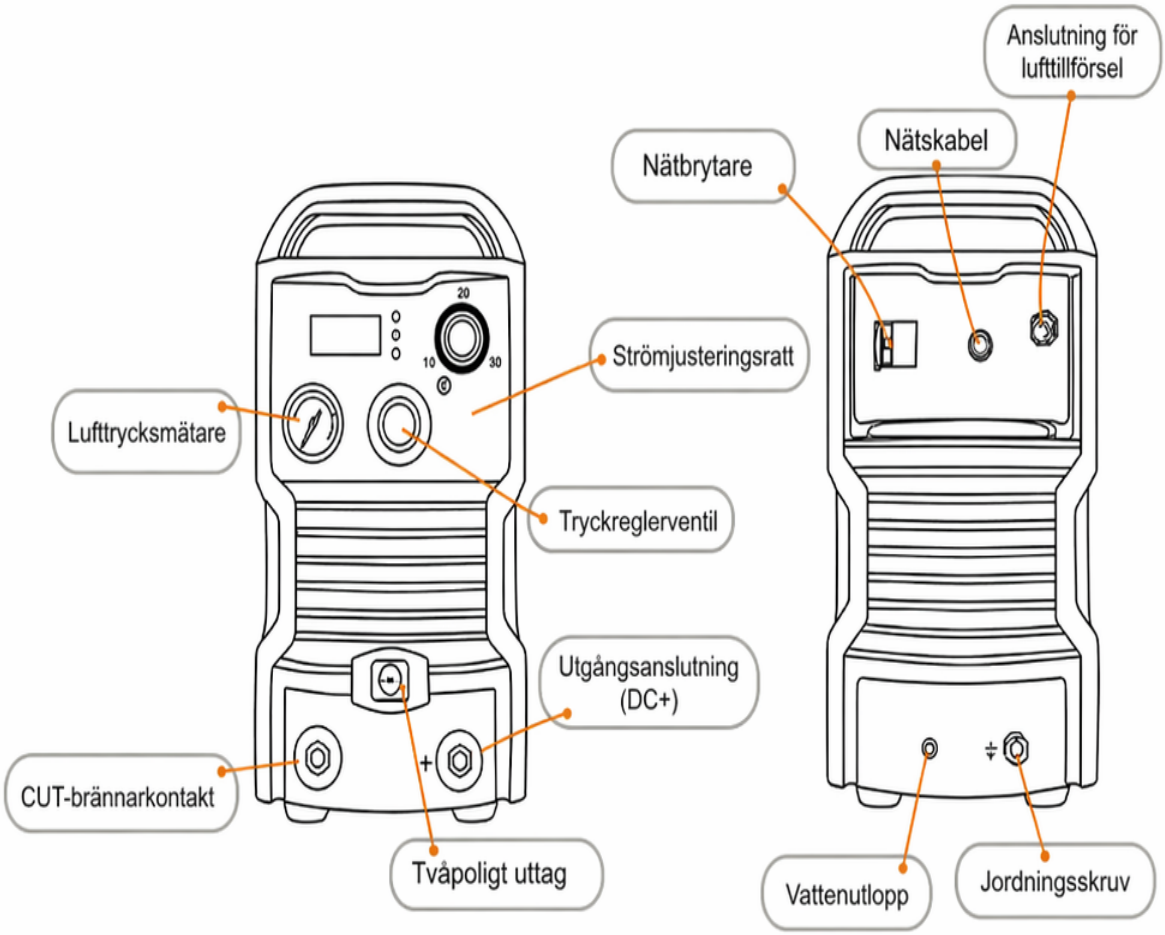

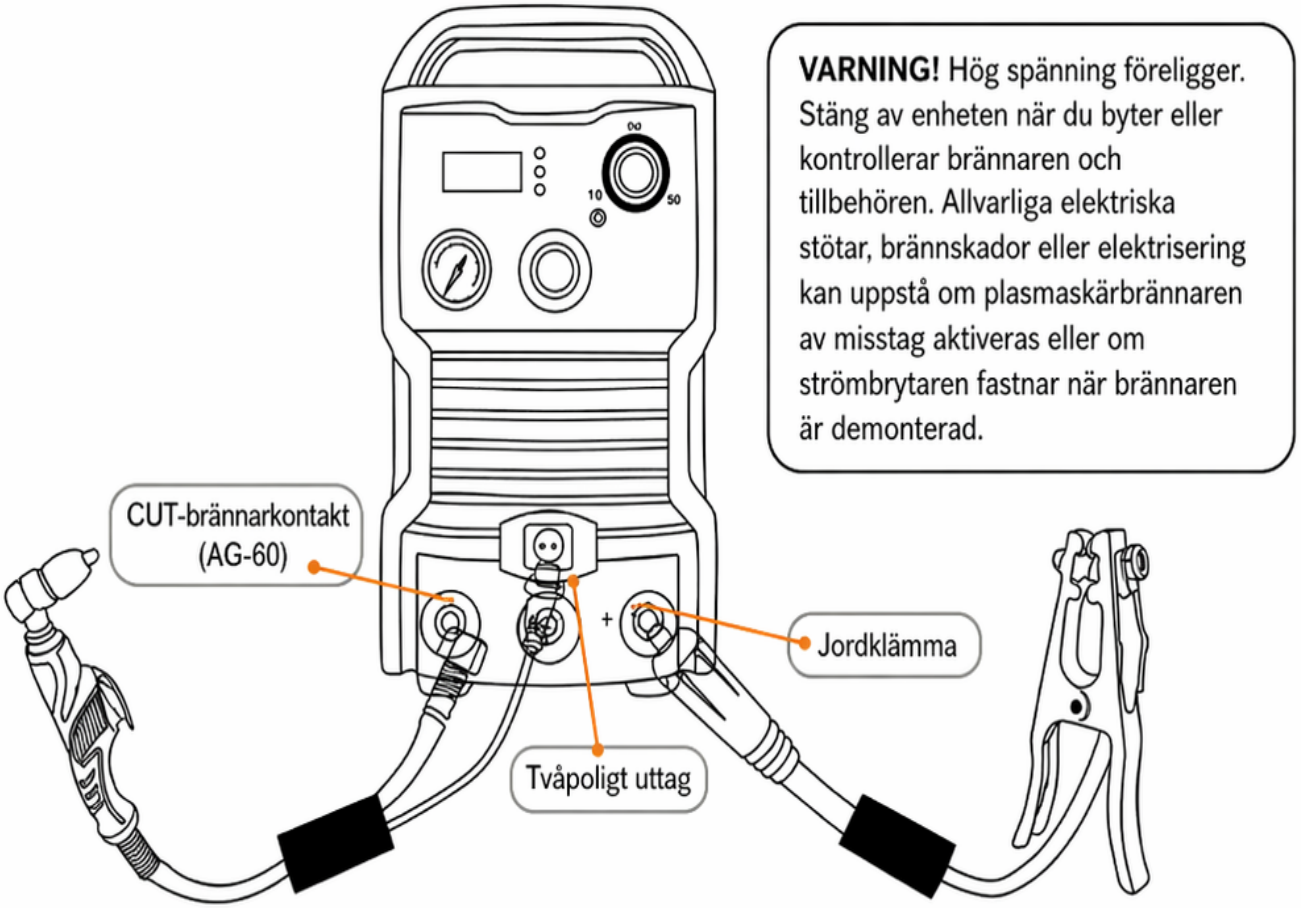

Diagram för kompressor och torkfilter

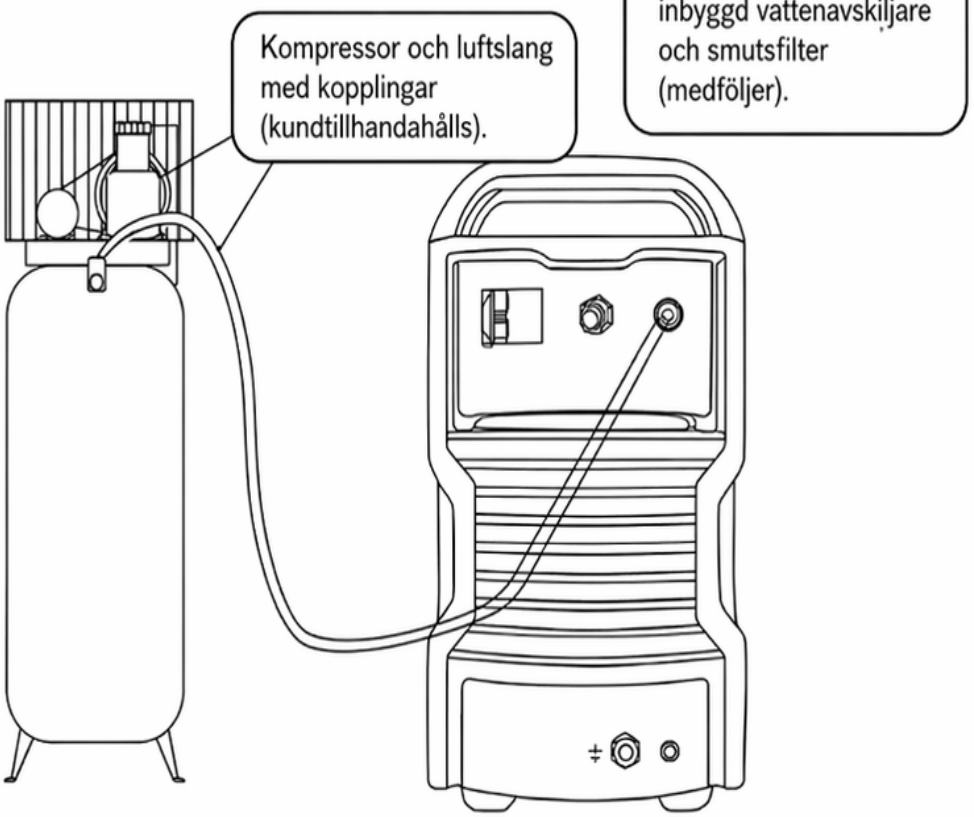


1
2
3
4

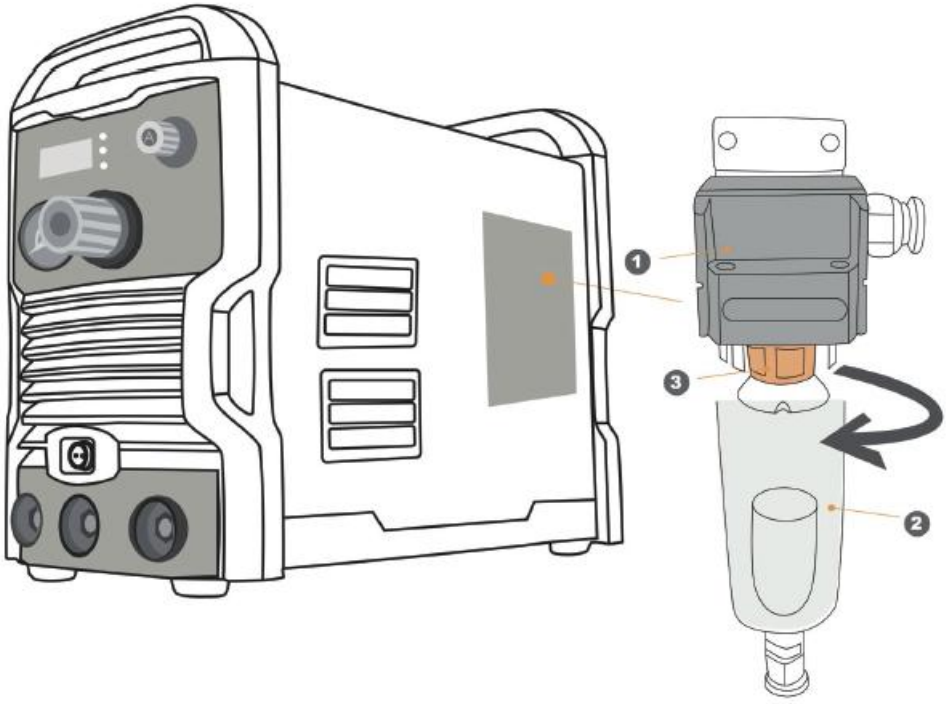
1
2
3

Separera 1: 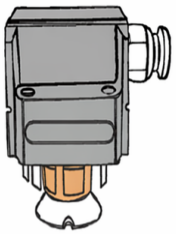 och 2: 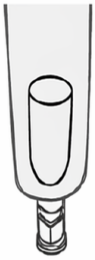

Skruva på skruven: 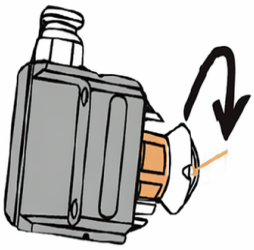

Byt endast ut den gula delen: 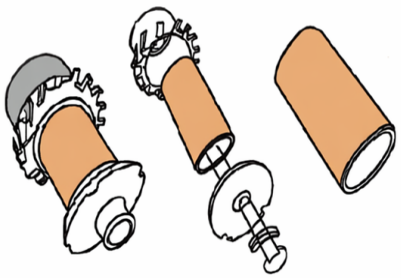

Bilden ovan är endast illustrativ. Om din enhet avviker från bilden, använd enheten enligt din egen enhets utförande.

INSTALLATION

Anslutning av strömkabel (se medföljande kopplingsschema)

1. Varje enhet är utrustad med en strömkabel som ska anslutas till rätt spänningsklass enligt enhetens matningsspänning. Om en enhet avsedd för 230 V ansluts felaktigt till ett 380 V AC-nät, kommer enheten att skadas.

2. Kontrollera att strömkabeln är korrekt ansluten till strömbrytaren. Kontrollera att matningsspänningen är korrekt.

Anslutning av utgångsledning

1. Kontrollera att tryckluftsslangen är korrekt ansluten till kopparanslutningen med hjälp av en högtrycksgummislang.
2. Kontrollera att kopparskruven i andra änden av brännaren är ansluten till den integrerade anslutningen och dra åt den medurs (för att förhindra gasläckage). Kontrollera att jordkabelns kontakt i andra änden är ansluten till frontpanelens positiva anslutning och dra åt den.
3. Kontrollera att brännarens luftanslutning är ansluten till panelens anslutningsbrytare (i bågskärläge är ledningen som upprätthåller bågen ansluten till båganslutningen).

KONTROLLER FÖRE ANVÄNDNING

1. Kontrollera att skärutrustningen är korrekt jordad enligt standarder.
2. Kontrollera att alla anslutningar är korrekt gjorda och att inget sitter löst.
3. Kontrollera att matningsspänningen är korrekt.

ANVÄNDNING

1. Slå på strömmen med strömbrytaren på frontpanelen och ställ brytaren i läge ”ON”. Då tänds strömindikatorn och displayen visar aktuellt värde.
2. Justera gastrycket och säkerställ att det är lämpligt för enheten, öppna sedan tryckluftsventilen.
3. Tryck på brännarens knapp. Den elektromagnetiska ventilen aktiveras, HF-bågens tändljud hörs och gas börjar strömma från brännaren (brännaren tänds).
4. Kontrollera att skärströmmen är lämplig för enheten och materialets tjocklek.
5. När avståndet mellan kopparmunstycket och arbetsstycket är cirka 1 mm (större för plasmaskärmunstycke), tryck på brännarens knapp. Bågen tänds och gnistbildningen upphör omedelbart. Användaren kan börja skärningen.

VIKTIG INFORMATION

Arbetsmiljö

1. Skärutrustningen kan användas i miljöer där följande förhållanden råder: omgivningstemperatur -10...+40 °C och maximal luftfuktighet 80 %.
2. Undvik att utsätta enheten för direkt solljus och regn.
3. Håll enheten torr och undvik situationer där vatten kan tränga in i enheten.
4. Använd inte enheten i miljöer med hög dammhalt eller i närvaro av brandfarliga gaser.

SÄKERHET

1. Säkerställ att arbetsområdet är tillräckligt ventilerat under användning av enheten. Skärutrustningen har en lätt och kompakt konstruktion. Enheten genererar ett elektromagnetiskt fält som möjliggör användning av hög ström. Enbart luft räcker inte för att kyla enhetens delar, därför är enheten utrustad med två fläktar för att säkerställa tillräcklig kylning.
OBS: Ventilationsöppningarna får inte blockeras. Det ska finnas cirka 0,3 m fritt utrymme framför öppningarna från omgivande föremål. Säkerställ att enheten har tillräcklig luftcirkulation. Detta är mycket viktigt för enhetens funktion.

2. Överbelasta inte enheten!
Enheten ska endast användas inom tillåtna användningsgränser. Den ska användas inom tillåten maxström i alla arbetscykler. Överbelastning kan förkorta livslängden eller orsaka att enheten brinner och skadas permanent.

3. Undvik för hög spänning!
Enhetens matningsspänningsområde anges i de tekniska uppgifterna. Den automatiska spänningskompensationskretsen håller spänningen inom tillåtna gränser. För hög matningsspänning kan dock skada enhetens komponenter. Användaren ska följa elsäkerhetsföreskrifter och vara försiktig.

4. Enheten är utrustad med en jordningsskruv markerad med jordningssymbol. Säkerställ att enheten är korrekt jordad med en kabel på minst 6 mm² för att undvika läckström och kortslutning.

5. Det interna skyddssystemet aktiveras om enheten överbelastas under användning. När systemet har aktiverats stannar enheten.

Skärutrustningen stängs av och en röd indikatorlampa tänds. Användaren behöver inte bryta strömmen. Fläkten startar automatiskt och sköter kylningen av enheten. När temperaturen sjunker till rätt nivå kan enheten användas igen.

YTTERLIGARE INFORMATION OM SKÄRNING

1. Kontrollera att kopparmunstycket inte är i direkt kontakt med arbetsstycket under skärning. Brännaren ska vara lutad och avståndet mellan kopparmunstycket och arbetsstycket ska vara cirka 1 mm, annars kan munstycket skadas.
2. I bågskärningsutrustning, om bågens upprätthållandefrekvens försvagas eller saknas, kan användaren ta bort oxidskiktet som bildats på elektroden med sandpapper. Därefter fungerar enheten normalt.

UNDERHÅLL OCH FEL

Underhåll

1. Ta regelbundet bort smuts från enheten med tryckluft. Om enheten används i dammig eller rökig miljö ska den rengöras dagligen.
2. Använd enheten endast för det ändamål den är avsedd för. Överbelasta inte enheten för att undvika skador.
3. Kontrollera alla anslutningar och säkerställ att de är korrekt anslutna och ordentligt åtdragna.
4. Undvik situationer där vatten kan komma in i enheten. Enheten får inte bli våt. Håll enheten ren och torr. Om fukt uppstår i enheten ska den torkas före användning.
5. Om enheten inte används under en längre tid ska den förvaras i separat förpackning på en torr plats.

.

Problem	Möjliga orsaker
1. Efter att luftbrytaren har öppnats fungerar fläkten inte. Indikatorlamporna lyser inte. Brännarens handtag fungerar inte.	1. Fel i styrpanelens komponenter eller avsaknad av 24 V likspänning.
2. Efter att luftbrytaren har öppnats fungerar fläkten. Brännarens brytare och den elektromagnetiska ventilen fungerar. Tändljudet för bågen hörs inte. Den röda indikatorlampan lyser.	1. Brännarens elektriska krets är skadad. 2. Brännarens brytare är skadad. 3. Fel i strömkällans komponenter eller avsaknad av 24 V likspänning.
3. Efter att luftbrytaren har öppnats fungerar fläkten och indikatorlampan. Brännarens brytare och den elektromagnetiska ventilen fungerar. Tändljudet för bågen hörs inte. Den röda indikatorlampan lyser inte.	Fel i bågsystemet: 1. Avståndet mellan munstycket och enhetens spets är för stort eller spetsen är blockerad. 2. Bågtransformatorns primärspole är skadad. 3. Kontrollera strömkällans komponenter. 4. Kontrollera de delar som ansvarar för bågbildning. 5. Reläet är skadat.
4. CUT60/70/100/120-enheten producerar ingen båge eller bågen är för svag.	1. Rengör elektroden med sandpapper. 2. Öka bågens effekt på lämpligt sätt.

VIKTIG SÄKERHETSINFORMATION

VARNING: Vid användning av elektriska apparater eller elverktyg ska särskild försiktighet och säkerhetsanvisningar följas för att minska risken för brand, elstöt eller personskador.

INNAN DU BÖRJAR ANVÄNDA ENHETEN, LÄS IGENOM ALLA INSTRUKTIONER

1. Håll alltid arbetsområdet rent. Oordning kan orsaka farliga situationer.

2. Var särskilt uppmärksam på arbetsplatsen. Utsätt inte elverktyg för regn. Använd inte elverktyg i fuktiga eller våta miljöer. Arbetsområdet ska vara väl upplyst. Använd inte elverktyg i närheten av brandfarliga vätskor eller gaser.

3. Håll barn borta från enheten. Låt inte andra personer röra vid enheten eller förlängningskabeln. Alla andra ska hålla sig borta från arbetsområdet.
4. Jordade enheter. Enheter med jordad stickpropp får endast anslutas till ett jordat uttag. Jordning ökar användarens säkerhet vid elfel. Gör inga ändringar på stickproppen. Vid osäkerhet, kontakta en behörig elektriker.
5. Följ säkerhetsåtgärder för dubbelisolering. Enheten är utrustad med dubbelisolering. Stickproppen kan endast anslutas till uttaget i ett läge. Om stickproppen inte passar, vänd den. Om den fortfarande inte passar, be en behörig elektriker om hjälp.
6. Risk för elektrisk stöt. Undvik kroppskontakt med jordade ytor såsom rör, radiatorer och kylskåp. En jordad kropp ökar risken för elstöt. Rör inte metalliska delar under användning. Håll alltid enheten i plasthandtaget.
7. Dra inte i strömkabeln. Bär inte enheten i kabeln och koppla inte ur den genom att dra i kabeln. Skydda kabeln från värme, olja och vassa kanter.
8. Använd endast förlängningskablar som är avsedda för utomhusbruk vid arbete utomhus.
9. Utsätt inte enheten för fukt. Regn eller fukt kan tränga in i enheten och orsaka elstöt.
10. Kontrollera att förlängningskabeln har tillräcklig tjocklek i förhållande till sin längd.
11. När enheten inte används, förvara den på en torr och låst plats, utom räckhåll för barn.
12. Överbelasta inte enheten. Enheten fungerar bättre och säkrare när den används enligt anvisningarna.
13. Använd rätt enhet. Använd inte små enheter för tunga arbeten.
14. Använd lämplig klädsel. Bär inte lösa kläder eller smycken som kan fastna i rörliga delar. Vid utomhusarbete rekommenderas gummihandskar och halkskyddade skor. Långt hår ska bindas upp eller skyddas.
15. Använd skyddsglasögon. Använd även andningsskydd.

dammfilter, hörselskydd och handskar.

16. Säker användning. Använd klämmor eller andra anordningar för att fixera arbetsstycket. Det är säkrare än att hålla det med handen.
17. Luta dig inte för mycket under arbetet. Behåll balansen och en stabil arbetsställning.
18. Underhåll enheten. Skärutrustning ska hållas vass och ren för bättre och säkrare användning. Följ instruktioner för smörjning och byte av tillbehör. Kontrollera förlängningskablar och byt ut dem vid behov. Alla handtag ska vara torra och rena, fria från olja och fett.
19. Undvik oavsiktlig start. Om enheten är ansluten till strömkälla, bär den inte med fingret på strömbrytaren. Kontrollera alltid före anslutning att strömbrytaren är avstängd.
20. Kontrollera alltid före arbetets början att inga justeringsverktyg har lämnats kvar i enheten.
21. Använd inte enheten om ON/OFF-brytaren är skadad. I så fall ska enheten lämnas in för service och reparation.
22. Koppla bort enheten från strömkällan när den inte används. Enheten ska alltid stängas av före underhåll och byte av tillbehör.
23. Var försiktig. Använd enheten med omsorg och sunt förnuft. Använd inte enheten om du är trött.
24. Kontrollera enheten för eventuella skador. Före användning, säkerställ att skydd och andra delar inte är skadade och att de fungerar korrekt. Kontrollera även rörliga delar, deras position och fastsättning. Skydd och skadade delar ska repareras eller bytas ut på auktoriserad service, om inte annat anges i instruktionerna. Felaktiga brytare ska bytas ut på auktoriserad service. Använd inte enheten om den inte kan startas eller stängas av.
25. Reservdelar. Använd endast originalreservdelar vid service.
26. Enheten får endast repareras av behörig person. Elektriska apparater ska uppfylla säkerhetskrav. Reparationer får endast utföras av kvalificerade personer med originalreservdelar, annars kan allvarlig fara uppstå för användaren.

Ympäristönsuojelu



Käytettyjä sähkölaitteita ei saa hävittää kotitalousjätteen mukana. Sähkölaitteet tulee toimittaa kierrätyspisteeseen. Lisätietoja saa paikallisilta viranomaisilta.

VALMISTAJAN VALTUUTETTU EDUSTAJA:
FOREINTRADE SP. Z O.O.
Grochowska 341 lok. 174, 03-822 Varsova