KRAFT&DELE
PROFESSIONAL

KÄYTTÖOHJE

Alkuperäisen ohjeen

käännös

Tekstiilipesuri ja märkä/kuivaimuri



KD5148

Lue käyttöohje huolellisesti ennen käytön aloittamista!

Ohjeet laitteen valmisteluun, käyttöön ja huoltoon on esitetty tässä käyttöohjeessa. Käytön aikana on noudatettava ohjeita. Mikäli näin ei tehdä ja seurauksena on onnettomuus, valmistaja ei vastaa siitä.

TURVALLISUUSOHJEET

1. Älä käytä laitetta helposti syttyvien nesteiden tai kaasujen läheisyydessä tai alueella, jossa on räjähdyssuojausvaatimuksia. Suojaa laite tulelta.
2. Sammuta laite ja irrota pistoke ennen puhdistusta tai korjausta tulipaloriskin välttämiseksi.
3. Letku ja runko voivat aiheuttaa staattista sähköä, huomioi tämä.
4. Älä vedä tai taita letkua, jos se on vaurioitunut, äläkä jatka käyttöä. Älä käytä raskasta tai terävää paineletkua.
5. Älä anna virtajohdon jäädä puristuksiin oven väliin äläkä vedä laitetta johdosta. Suojaa johto.
6. Huolehdi omasta turvallisuudestasi käytön aikana, pidä runko etäällä imuosista tai liikkuvista osista.
7. Älä upota koko laitetta veteen. Älä koske pistokkeeseen märin käsin tai märällä liinalla sähköiskun välttämiseksi.
8. Jännitteen on vastattava syöttöjännitettä, älä käytä laitteen salliman jännitealueen ulkopuolella.
9. Ennen veden imurointia poista pölypussit ja suodattimet, käytä vaahtosuodatinta. Pidä laite puhtaana.

Varoitus

1. Älä jätä lasia, nauloja, metallia tai muita teräviä epäpuhtauksia letkuun tai runkoon, sillä ne voivat vahingoittaa letkua, pölypussia jne.

2. Älä imuroi kuumia, palavia, syttyviä tai räjähtäviä esineitä. Vältä tulipalo- ja sähköiskuvaaraa.

3. Hiusten, paperin, sementin, kalkin, lastojen ja tahmeiden aineiden imeminen voi tukkia laitteen ja aiheuttaa vian, eikä näiden imemistä suositella.

4. Älä käytä laitetta pitkään, jos ilmanotto on tukossa, sillä se voi vaurioittaa laitetta.

5. Lopeta käyttö, jos laite pitää epänormaalia ääntä. Tarkista ja puhdista.

6. Älä anna lasten käyttää imurin lisävarusteita leluina onnettomuuksien välttämiseksi.

7. Suurella kuormituksella käytä erillistä pistorasiaa ylikuumenemisen ja palovaaran välttämiseksi.

8. Irrota pistoke, kun laitetta ei käytetä. Älä jätä laitetta käyntiin ilman valvontaa.

9. Älä säilytä imuria tai virtajohtoa lähellä lämmönlähteitä. Suojaa tulelta.

10. Älä käytä vaurioitunutta virtajohtoa tai pistoketta. Vaurioituneet osat on korjattava ammattilaisen toimesta.

Tärkeitä turvallisuusohjeita**:**

Jos virtajohto on vaurioitunut, se on vaihdettava erityiseen johtoon tai sarjaan, joka on saatavilla valmistajalta tai sen huoltoedustajalta.

Tätä laitetta ei ole tarkoitettu käytettäväksi henkilöille (mukaan lukien lapset), joilla on rajoittuneet fyysiset, aistinvaraiset tai henkiset kyvyt tai joilla ei ole kokemusta ja tietoa, ellei heidän turvallisuudestaan vastaava henkilö valvo tai opasta heitä laitteen käytössä.
Lapsia tulee valvoa, jotta varmistetaan, etteivät he leiki laitteella. Laitetta voivat käyttää yli 8-vuotiaat lapset sekä henkilöt, joilla on rajoittuneet fyysiset, aistinvaraiset tai henkiset kyvyt tai joilla ei ole kokemusta ja tietoa, jos heitä valvotaan tai opastetaan laitteen turvalliseen käyttöön ja he ymmärtävät siihen liittyvät vaarat. Lapsia ei saa antaa leikkiä laitteella.

TUOTETTA KOSKEVAT OHJEET

- Automaattinen puhdistus
- Tehokas ja kompakti
- Märkä- ja kuivakäyttö
- Monivaiheinen ilman suodatusjärjestelmä takaa hygieenisen puhdistuksen
- Pistorasia sähkötyökaluille
- Erityinen säilytysasento helppoa varastointia varten
- Pyörivät pyörät helpottavat siirtämistä ja liikkumista
- Veden suihkutustoiminto
- Puhallus ja imutoiminto
- Käyttäjäystävällinen rakenne

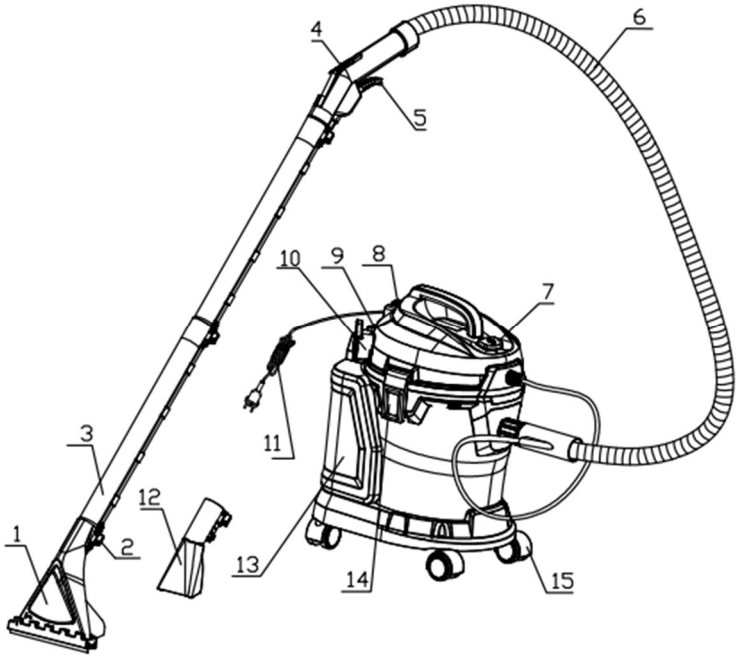

PÄÄKOMPONENTIT

NRO	NIMI	NRO	NIMI	NRO	NIMI
1	Suuri harja	6	Letku	11	Virtajohto
2	Lukituspainike	7	Imurin kytkin	12	Pieni harja
3	Jatkoputki	8	Vesisuihkukytkin	13	Vesisäiliö
4	Ilmansäätö	9	Vapautuspainike	14	Lukitussalpa
5	Veden virtauksen kytkin	10	Ilman ulostulo	15	Pyörä

NIMI	MÄÄRÄ
Kaksitoiminen harja	1 kpl
Letku	1,5 m
PP-putki	2 kpl
Vaahtosuodatin	1 kpl
Paperinen pölypussi	1 kpl
Suuri suihkuharja	1 kpl
Pieni suihkusuutin	1 kpl
Pieni suutin	1 kpl
Vesisäiliö 4 l	1 kpl

TEKNISET TIEDOT

Malli	**KD5148**
Jännite	220-240V
Taajuus	50/60Hz
Maksimiteho	2200W MAX
Moottorin teho	1700W
Alipaine	≥21kPa

KÄYTTÖTAPA



1. Paina vapautuspainiketta ja irrota vesisäiliö. Vapauta lukitukset avataksesi yläkotelon, irrota pyörät ja lisävarusteet.



2. Paina voimakkaasti asentaaksesi neljä pyörää paikoilleen reikiin.



3. Kiinnitä suutin ja lukitse se.



4. Avaa vesisäiliön kansi ja kaada puhdasta vettä enimmäistasoon asti, jotta vältetään ylivuoto.

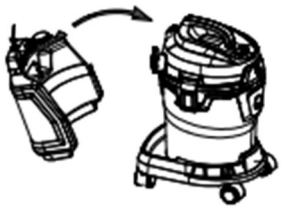

5. Vesisäiliön asennustapa:
   1) Käännä vesisäiliö ja aseta se alustaan;
   2) Paina vapautuspainiketta;
   3) Paina vesisäiliö voimalla kiinni runkoon, vapauta sitten vapautuspainike, jolloin säiliö lukittuu paikalleen.

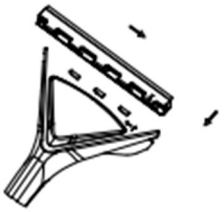

6. Aseta harjapään kiinnike harjan pidikkeeseen nuolen osoittaman suunnan mukaisesti, ja paina se lopulliseen asentoon nuolen suuntaan. Harjayksikkö on nyt tukevasti asennettu.

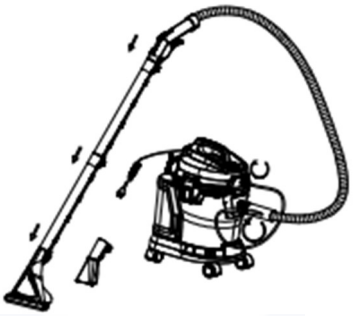

7. Käytettäessä imutoimintoa liitä letkuliitin laitteen imuporttiin ja lukitse se kääntämällä myötäpäivään. Avaa vesiventtiili, liitä kulmaliitin liitoskappaleeseen ja aseta liitoskappaleen toinen pää harjaan.



8. Paina imukytkintä ja vesisuihkukytkintä, jolloin laite toimii vaatimusten mukaisesti.



9. Edellyttäen, että vesipumppu toimii, veden virtauksen kytkimen painaminen aiheuttaa veden sumutuksen, ja kytkimen vapauttaminen pysäyttää sumutuksen.



10. Kun imuri on toiminnassa, ilman säädintä voidaan käyttää ilmavirran määrän säätämiseen.

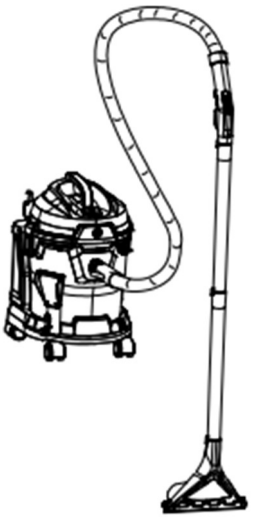

11. Käytön jälkeen kaikki kytkimet palaavat pois päältä -asentoon..



12. Paina lukituspainiketta ja vedä voimakkaasti, jolloin kaikki osat voidaan irrottaa. Osat voidaan asentaa takaisin päinvastaisessa järjestyksessä.

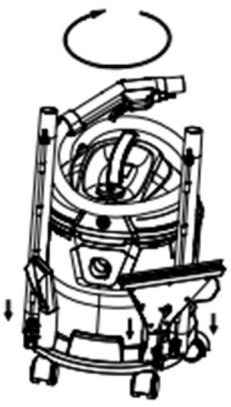

13. Letkuliitin asetetaan laitteen liitäntäporttiin, ja muut lisävarusteet voidaan sijoittaa niille tarkoitettuihin pidikkeisiin.

JOS PÖLYSÄILIÖ ON TÄYNNÄ, SE ON TYHJENNETTÄVÄ MAHDOLLISIMMAN PIAN.

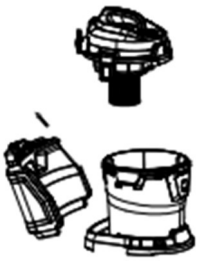

1. Paina vapautuspainiketta, irrota vesisäiliö, vapauta lukitus ja poista yläkotelon osa.



2. Puhdista roskat
   a) Poista pölypussi ja hävitä se roskakoriin (jos käytössä on kertakäyttöinen paperipussi)
   b) Tyhjennä roskat roskakoriin



3. Irrota HEPA-suodatin.



4. Pese HEPA-suodatin juoksevan veden alla harjan sijaan.



5. HEPA-suodatin voidaan kuivata auringossa tai luonnollisesti.

HUOLTO

- Käyttöiän pidentämiseksi yhtäjaksoinen käyttö ei saa kestää yli 20 minuuttia
- Käyttöiän pidentämiseksi puhdista runko, suodatin ja pölypussi käytön jälkeen
- Kääri virtajohto huolellisesti ja säilytä lisävarusteet niille tarkoitetuissa paikoissa
- Tyhjennä likavesi käytön jälkeen, jotta estetään putken ruostuminen tai korroosio
- Pyyhi imurin pinta kuivalla liinalla, jotta estetään veden pääsy laitteen sisälle, mikä voi aiheuttaa oikosulun tai jopa laitteen palamisen

YLEISIMMÄT VIAT JA RATKAISUT

VIKA	MAHDOLLINEN SYY	SPOSÓB POSTĘPOWANIA
Moottorivika	1. Tarkista pistoke, onko se kytketty oikein? 2. Tarkista pistorasia, onko siinä virtaa? 3. Tarkista kytkin, onko se päällä?	1. Kytke pistoke pistorasiaan 2. Varmista, että pistorasiassa on virtaa 3. Kytke laite päälle
Imutehon heikkeneminen	1. Tarkista harja, letku ja teleskooppiputki, ovatko ne tukossa? 2. Tarkista pölypussi, onko se täynnä? 4. Tarkista suodatin, onko se tukossa?	1. Poista tukokset 2. Tyhjennä pölypussi 2. Puhdista suodatin
Kuuman ilman ulostulo	1. Tarkista imu, toimiiko se normaalisti 2. Tarkista käyttöaika, onko se yli 20 minuuttia	1. Imurista tuleva kuuma ilma johtuu moottorin lämmön siirtymisestä. Tämä on normaalia, jatka käyttöä. 2. Sammuta laite ja odota 20 minuuttia ennen uudelleenkäynnistystä

KRAFT&DELE

DEKLARACJA ZGODNOŚCI

Według ISO/IEC Guide 22 i EN 45014

Producent: Foreintrade S.A

Adres producenta: JANÓWEK, UL.MODRZEWIOWA 54 05-555 TARCZYN

DEKLARUJEMY, ŻE PRODUKT JEST ZGODNY Z NORMAMI EUROPEJSKIMI

Nazwa Produktu: Odkurzacz na sucho i mokro z funkcja mycia dywanów (oznaczony znakiem towarowym Kraft&Dele)

Model (oznaczenia handlowe)**:** KD5148

Deklaracja:

Wyrób do którego odnosi się niniejsza deklaracja spełnia wymagania Dyrektyw WE:

1. 2006/95/EC LVD Directive
2. 2011/65/UE ROHS 2 Directive
3. 2000/14/WE Noise Emission Directive

Według norm:

EN 62233:2008

EN 60335-2-10:2003+A1:2008

PAK-Anforderung für GS (PAH requirement for GS) AfPS GS 2019:01 PAK

EN 60335-1:2012+A11:2014+A13:2017+A1:2019+A2:2019+A14:2019

+A15:2021+A16:2023; EN IEC 60335-2-2:2023+A11:2023

EN IEC 60335-2-2:2023+A11:2023; EN 60335-2-10: 2003 +A1:2008

EN 60335-1:2012+A11:2014+A13:2017+A1:2019+A2:2019+A14:2019+A15:2021+A16:2023

EN 62233:2008

Osoba odpowiedzialna za prowadzenie dokumentacji technicznej: Ma Dong Hui, JANÓWEK, UL.MODRZEWIOWA 54 05-555 TARCZYN

Ma Dong Hui, TARCZYN, 03.04.2025

KRAFT&DELE

PROFESSIONAL

BRUKSANVISNING

Översättning av originalinstruktionen

TEXTILTVÄTT OCH VÅT/TORRDAMMSUGARE



KD5148

Läs bruksanvisningen noggrant innan användning!

Instruktioner för förberedelse, användning och underhåll av maskinen finns i denna manual.
Följ alltid instruktionerna under användning. Om detta inte görs och en olycka inträffar, ansvarar tillverkaren inte.

SÄKERHETSANVISNINGAR
1. Använd inte i brandfarliga vätskor eller gaser eller i områden med explosionsskyddskrav. Skydda mot eld..
2. Stäng av apparaten och dra ur kontakten före rengöring eller reparation för att undvika brandrisk.
3. Slangen och höljet kan orsaka statisk elektricitet, var uppmärksam på detta.
4. Dra eller böj inte slangen om den är skadad och fortsätt inte använda den. Använd inte tung eller vass tryckslang.
5.Låt inte strömkabeln klämmas i dörrar och dra inte apparaten i kabeln. Skydda kabeln.
6. Skydda din egen säkerhet under användning, håll höljet borta från sugdelar eller rörliga delar.
7. Sänk inte ner hela apparaten i vatten. Rör inte kontakten med våta händer eller våt trasa för att undvika elektriska stötar.
8. Spänningen måste motsvara nätspänningen, använd inte utanför tillåtet spänningsområde.
9. Ta bort dammpåsar och filter innan uppsugning av vatten, använd skumfilter.
10. Håll apparaten ren.

Varning
1. Lämna inte glas, spikar, metall eller andra vassa föroreningar i slangen eller höljet, eftersom de kan skada slangen, filterpåsen osv.
2. Sug inte upp heta, brinnande, brandfarliga eller explosiva föremål. Undvik brand- och elchockrisk.
3. Upp-sugning av hår, papper, cement, kalk, spackel och klibbiga ämnen kan blockera apparaten och orsaka fel, därför rekommenderas det inte.
4. Använd inte apparaten under lång tid om luftintaget är blockerat, annars kan apparaten skadas.
5. Sluta använda apparaten om den ger ifrån sig onormalt ljud. Kontrollera och rengör.
6. Låt inte barn använda dammsugarens tillbehör som leksaker för att undvika olyckor.
7. Vid hög belastning, använd ett separat uttag för att undvika överhettning och brandrisk.
8.Dra ur kontakten när apparaten inte används. Lämna den inte i drift utan uppsikt.
9. Förvara inte dammsugaren eller kabeln nära värmekällor. Skydda mot eld.
10. Använd inte skadad kabel eller kontakt. Skadade delar måste repareras av fackman.

Viktiga säkerhetsinstruktioner:

Om strömkabeln är skadad måste den bytas ut mot en speciell kabel eller sats som finns tillgänglig hos tillverkaren eller dess serviceombud.

Denna apparat är inte avsedd att användas av personer (inklusive barn) med nedsatt fysisk, sensorisk eller mental förmåga eller brist på erfarenhet och kunskap, såvida de inte övervakas eller instrueras av en person som ansvarar för deras säkerhet.
Barn ska övervakas för att säkerställa att de inte leker med apparaten. Apparaten kan användas av barn från 8 år och uppåt samt personer med nedsatt fysisk, sensorisk eller mental förmåga eller brist på erfarenhet och kunskap om de övervakas eller instrueras om säker användning av apparaten och förstår de risker som är förknippade med detta. Barn får inte leka med apparaten.

PRODUKTINSTRUKTIONER

- Automatisk rengöring
- Kraftfull och kompakt
- För våt- och torranvändning
- Flerstegssystem för luftfiltrering garanterar hygienisk rengöring
- Eluttag för elverktyg
- Speciellt förvaringsläge för enkel lagring
- Roterande hjul underlättar förflyttning
- Vattensprutfunktion
- Blås- och sugfunktion
- Användarvänlig konstruktion

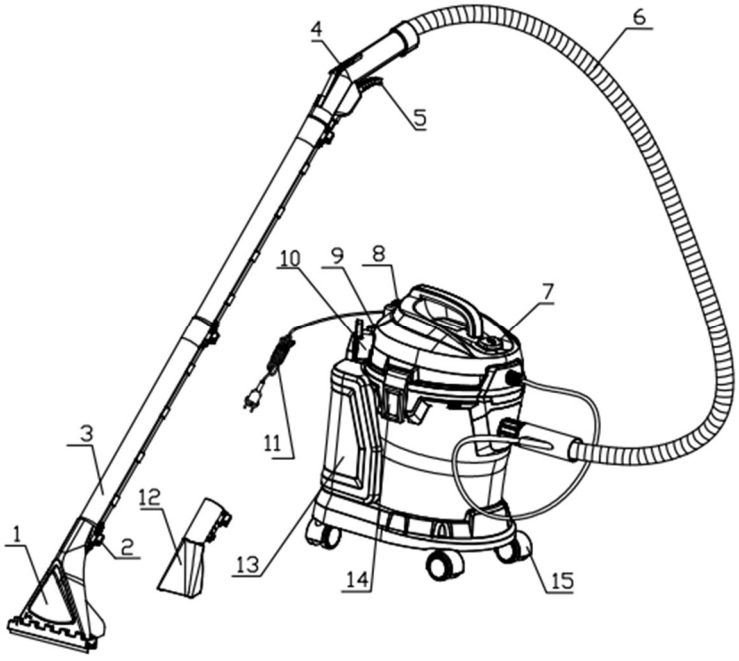

PÄÄKOMPONENTIT

NRO	NIMI	NRO	NIMI	NRO	NIMI
1	Suuri harja	6	Letku	11	Virtajohto
2	Lukituspainike	7	Imurin kytkin	12	Pieni harja
3	Jatkoputki	8	Vesisuihkukytkin	13	Vesisäiliö
4	Ilmansäätö	9	Vapautuspainike	14	Lukitussalpa
5	Veden virtauksen kytkin	10	Ilman ulostulo	15	Pyörä

NIMI	MÄÄRÄ
Kaksitoiminen harja	1 kpl
Letku	1,5 m
PP-putki	2 kpl
Vaahtosuodatin	1 kpl
Paperinen pölypussi	1 kpl
Suuri suihkuharja	1 kpl
Pieni suihkusuutin	1 kpl
Pieni suutin	1 kpl
Vesisäiliö 4 l	1 kpl

TEKNISET TIEDOT

Malli	**KD5148**
Jännite	220-240V
Taajuus	50/60Hz
Maksimiteho	2200W MAX
Moottorin teho	1700W
Alipaine	≥21kPa

ANVÄNDNINGSSÄTT



1. Tryck på frigöringsknappen och ta bort vattentanken. Lossa spärrarna för att öppna det övre höljet, ta bort hjulen och tillbehören.



2. Tryck kraftigt för att installera fyra hjul i hålen.



3. Fäst munstycket och lås det.



4. Öppna locket till vattentanken och fyll på rent vatten upp till maxnivån för att undvika överfyllning.

5. Installationsmetod för vattentank:

1) Vänd vattentanken och placera den i basen;
2) Tryck på frigöringsknappen;
3) Tryck fast vattentanken i huset med kraft, släpp sedan frigöringsknappen så att tanken låses på plats.

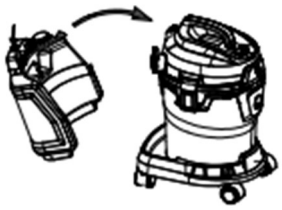

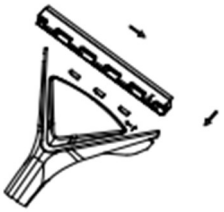

6. Sätt in borsthuvudets fäste i hållaren enligt pilens riktning och tryck det till slutläget i pilens riktning. Borstenheten är nu ordentligt installerad.

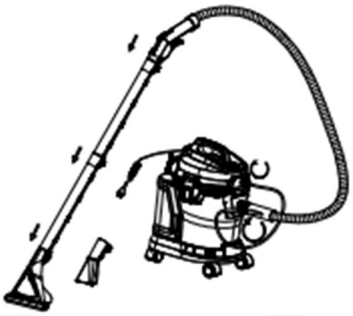

7. Vid användning av sugfunktion, anslut slangkopplingen till maskinens sugport och lås den genom att vrida medurs. Öppna vattenventilen, anslut vinkelkopplingen till kopplingen och sätt den andra änden av kopplingen i borsten.



8. Tryck på sugomkopplaren och vattensprutomkopplaren, så fungerar maskinen enligt kraven.



9. Förutsatt att vattenpumpen fungerar kommer tryck på vattenflödesbrytaren att spraya vatten, och när den släpps stoppas sprayen.



10. När dammsugaren är i drift kan luftreglaget användas för att justera luftflödet.

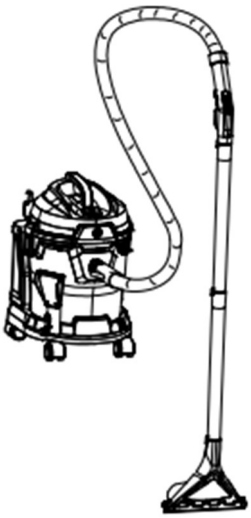

11. Efter användning återgår alla strömbrytare till avstängt läge.



12. Tryck på låsknappen och dra kraftigt så att alla delar kan tas bort. Delarna kan monteras tillbaka i omvänd ordning.

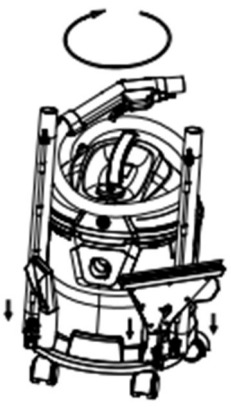

13. Slangkopplingen sätts i maskinens anslutningsport och andra tillbehör kan placeras i sina avsedda hållare.

OM DAMMBEHÅLLAREN ÄR FULL SKA DEN TÖMMAS SÅ SNART SOM MÖJLIGT.

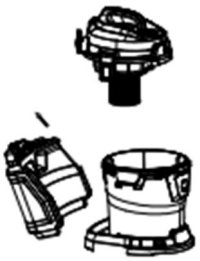

1. Tryck på frigöringsknappen, ta bort vattentanken, lossa spärren och ta bort den övre delen av höljet.



2.Rengör avfallet

a) Ta ut dammpåsen och kasta den i soporna (om en engångspapperspåse används)

b) Töm avfallet i soporna



3.Ta ut HEPA-filtret.



4. Tvätta HEPA-filtret under rinnande vatten istället för med borste.



5. HEPA-filtret kan torkas i solen eller naturligt.



UNDERHÅLL

- För att förlänga livslängden bör kontinuerlig användning inte överstiga 20 minuter
- För att förlänga livslängden, rengör höljet, filtret och dammpåsen efter användning
- Linda strömkabeln noggrant och förvara tillbehören på avsedda platser
- Töm smutsigt vatten efter användning för att förhindra rost eller korrosion i röret
- Torka av dammsugarens yta med en torr trasa för att förhindra att vatten tränger in i apparaten, vilket kan orsaka kortslutning eller till och med att apparaten brinner

VANLIGA FEL OCH LÖSNINGAR

FEL	MÖJLIG ORSAK	ÅTGÄRD
Motorfel	1. Kontrollera stickkontakten, är den korrekt ansluten? 2. Kontrollera uttaget, finns det ström? 3. Kontrollera strömbrytaren, är den på?	1. Sätt i kontakten i uttaget 2. Kontrollera att uttaget har ström 3. Slå på apparaten
Försämrad sugkraft	1. Kontrollera borsten, slangen och teleskopröret, är de blockerade? 2. Kontrollera dammpåsen, är den full? 3. Kontrollera filtret, är det blockerat?	1. Ta bort blockeringar 2. Töm dammpåsen 3. Rengör filtret
Utblås av varm luft	1. Kontrollera suget, fungerar det normalt 2. Kontrollera användningstiden, är den längre än 20 minuter	1. Den varma luften från dammsugaren orsakas av värmeöverföring från motorn. Detta är normalt, fortsätt använda apparaten. 2. Stäng av apparaten och vänta 20 minuter innan du startar den igen

KRAFT&DELE

DEKLARACJA ZGODNOŚCI

Według ISO/IEC Guide 22 i EN 45014

Producent: Foreintrade S.A

Adres producenta: JANÓWEK, UL.MODRZEWIOWA 54 05-555 TARCZYN

DEKLARUJEMY, ŻE PRODUKT JEST ZGODNY Z NORMAMI EUROPEJSKIMI

Nazwa Produktu: Odkurzacz na sucho i mokro z funkcja mycia dywanów (oznaczony znakiem towarowym Kraft&Dele)

Model (oznaczenia handlowe)**:** KD5148

Deklaracja:

Wyrób do którego odnosi się niniejsza deklaracja spełnia wymagania Dyrektyw WE:

1. 2006/95/EC LVD Directive
2. 2011/65/UE ROHS 2 Directive
3. 2000/14/WE Noise Emission Directive

Według norm:

EN 62233:2008

EN 60335-2-10:2003+A1:2008

PAK-Anforderung für GS (PAH requirement for GS) AfPS GS 2019:01 PAK

EN 60335-1:2012+A11:2014+A13:2017+A1:2019+A2:2019+A14:2019

+A15:2021+A16:2023; EN IEC 60335-2-2:2023+A11:2023

EN IEC 60335-2-2:2023+A11:2023; EN 60335-2-10: 2003 +A1:2008

EN 60335-1:2012+A11:2014+A13:2017+A1:2019+A2:2019+A14:2019+A15:2021+A16:2023

EN 62233:2008

Osoba odpowiedzialna za prowadzenie dokumentacji technicznej: Ma Dong Hui, JANÓWEK, UL.MODRZEWIOWA 54 05-555 TARCZYN

Ma Dong Hui, TARCZYN, 03.04.2025