PM1481; PM1482; PM1483

KÄYTTÖOHJE

POWERMAT
THE ART OF TOOLS TECHNOLOGY



Hiekkasuodatinpumppu

PM-PPDB-250JT / PM-PPDB-400JT

PM-PPDB-550JT

CE

Käännös alkuperäisestä ohjeesta

VAROITUS- / TIETOSYMBOLIT

	HUOMIO: Lue käyttöohje ja turvallisuusohjeet huolellisesti ennen laitteen käyttöä. Säilytä ohje.
	Yleinen varoitusmerkki. Tämä symboli tarkoittaa, että koneen käyttäjän on tunnettava käytöstä aiheutuvat vaarat.
	Varoitus sähköjännitteestä. Nuolella merkityt symbolit viittaavat sähköjännitteen aiheuttamaan vaaraan terveydelle ja hengelle.
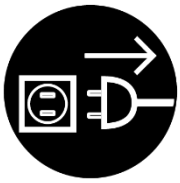	Irrota pistoke sähköverkosta. Tämä symboli tarkoittaa, että laite on irrotettava sähköverkosta käytön jälkeen.
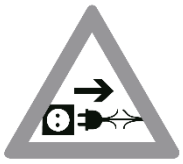	Älä käytä vaurioituneita pistokkeita tai johtoja. Tämä symboli tarkoittaa, että laitteen käyttö ei ole sallittua, jos virtajohto on vaurioitunut.
	Suojaa laite lasten ulottumattomilta – laite ei ole lelu. Tämä symboli tarkoittaa, että laite ei ole lelu ja se on pidettävä poissa lasten ulottuvilta.
	Käyttö pakkaslämpötilassa kielletty. Tämä symboli tarkoittaa, että laite on suojattava pakkaselta..
	Älä vedä pistoketta irti johdosta. Tämä symboli tarkoittaa, että pistoketta ei saa irrottaa vetämällä johdosta.
	Suojausluokka I

CE	Tuote on eurooppalaisten direktiivien mukainen.
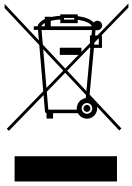	YLIVIIVATUN ROSKAKORIN SYMBOLI: Käytettyä laitetta ei saa hävittää sekajätteen mukana. Tutustu kohtaan ”KÄYTÖSTÄ POISTETTUJEN LAITTEIDEN HÄVITTÄMINEN”.

Ohje sisältää tuotetta koskevia perustietoja, mutta laitteiden jatkuvan kehityksen vuoksi ohjeessa esitetyt tiedot voivat poiketa todellisesta tuotteesta. Huomioi mahdolliset erot.

LAITTEEN KÄYTTÖTARKOITUS

Hiekkasuodatinpumppu on laite, joka on tarkoitettu veden tehokkaaseen suodatukseen uima-altaissa. Se käyttää hiekkasuodatinta, joka kerää epäpuhtaudet ja varmistaa veden puhtauden sekä oikean kierron. Pumppu mahdollistaa optimaalisen vedenlaadun poistamalla mekaanisia epäpuhtauksia ja parantamalla suodatusjärjestelmän tehokkuutta. Se on ihanteellinen ratkaisu yksityisiin uima-altaisiin, joissa korkea suodatuksen laatu on tärkeää.

Huomio! Lue omaa turvallisuuttasi varten tämä käyttöohje sekä yleiset turvallisuusohjeet huolellisesti ennen laitteen käyttöä. Kaikkien sähköllä toimivien osien tulee olla tämän ohjeen mukaisia.

Kaikki käyttö, joka poikkeaa tässä ohjeessa kuvatusta, on laitteen käyttötarkoituksen vastaista. Väärästä käytöstä tai rakenteeseen tehdyistä muutoksista aiheutuneista vahingoista tai vammoista vastaa käyttäjä tai omistaja, ei valmistaja. Tuotteen jatkuvan kehityksen vuoksi valmistaja pidättää oikeuden tehdä pieniä muutoksia, joihin tulee kiinnittää huomiota.

Laitetta saa huoltaa ja korjata ainoastaan valtuutetussa huoltoliikkeessä.

Henkilöiden, jotka eivät ole tutustuneet tähän käyttöohjeeseen, tulee lukea se huolellisesti ennen laitteen ensimmäistä käyttöönottoa.

POWERMAT
THE ART OF TOOLS TECHNOLOGY

TEKNISET TIEDOT

Malli	**PM-PPDB-250JT**	**PM-PPDB-400JT**	**PM-PPDB-550JT**
Virransyöttö	230 V / 50 Hz	230 V / 50 Hz	230 V / 50 Hz
Maksimiteho	250 W	400 W	550 W
Maksimituotto	7900 l/h	10000l/h	13200 l/h
Suurin nostokorkeus	8 m	10m	12m
Paineyhte	1-1/2”	1-1/2”	1-1/2”
Imuliitäntä	1-1/2”	1-1/2”	1-1/2”
Vesiliitäntä	38 / 32 [mm]	38 / 32 [mm]	38 / 32 [mm]
Hiekan tyyppi	0,5 – 1,2 mm kvartsihiekka	0,5 – 1,2 mm kvartsihiekka	0,5 – 1,2 mm kvartsihiekka
Suodatinastian suurin paine	2 bar	2 bar	2 bar
Suurin täyttökapasiteetti (hiekka)	13 kg	13 kg	13 kg
Suurin suodatuskuulien määrä grammoina	400 g	400 g	400 g
Suojausluokka	IPX5	IPX5	IPX5
Veden minimilämpötila	5^0C	5^0C	5^0C
Veden maksimilämpötila	40^0C	40^0C	40^0C
Äänitehotaso LwAj	80 dB(A) (K=3dB(A))	80 dB(A) (K=3dB(A))	80 dB(A) (K=3dB(A))

TURVALLISUUS

Lue käyttöohje ennen laitteen käyttöönottoa ja säilytä se laitteen käyttöpaikan läheisyydessä!



Varoitus. Lue kaikki turvallisuusohjeet ja suositukset.



Älä kaiva virtajohtoa maahan. Aseta johto siten, että ruohonleikkurit, pensasleikkurit ja muut vastaavat laitteet eivät aiheuta vaaraa.

Turvallisuusohjeiden ja suositusten noudattamatta jättäminen voi aiheuttaa sähköiskun, tulipalon ja/tai vakavia vammoja. Säilytä kaikki turvallisuusohjeet ja suositukset myöhempää käyttöä varten. Laitetta voivat käyttää yli 8-vuotiaat lapset sekä henkilöt, joilla on heikentynyt fyysinen, aistinvarainen tai henkinen toimintakyky tai joilla ei ole riittävää kokemusta ja tietoa, jos heitä valvotaan tai opastetaan laitteen turvalliseen käyttöön ja he ymmärtävät siihen liittyvät vaarat. Laitetta ei saa käyttää leikkikaluna. Lapset eivät saa suorittaa puhdistusta ja huoltoa ilman valvontaa.

YLEISET TURVALLISUUSOHJEET

• Laitteen käyttö ja asennus tiloissa tai alueilla, joissa on palovaara, on kielletty.
• Älä käytä laitetta tiloissa, joissa on aggressiivinen ilmapiiri.
• Tarkista ennen jokaista käyttöä, että laite, sen varusteet ja liitännät eivät ole vaurioituneet. Älä käytä vaurioitunutta laitetta tai sen osia.
• Irrota pistoke ennen huolto- tai korjaustoimenpiteiden aloittamista.
• Noudata asennuksessa vähimmäisetäisyyksiä ja käyttöolosuhteita koskevia ohjeita kohdassa Tekniset tiedot.
• Älä poista turvallisuusmerkintöjä, tarroja tai etikettejä. Pidä kaikki merkinnät hyvässä kunnossa.

YLEISET TURVALLISUUSOHJEET – SÄHKÖTURVALLISUUS

• Laitteessa on oltava vikavirtasuojakytkin (RCD), jonka laukaisuvirta on enintään 30 mA.
• Varmista, että kaikki ulkoiset sähköjohdot on suojattu vaurioilta (esim. eläimiltä). Älä koskaan käytä laitetta, jos johto tai pistoke on vaurioitunut.
• Virtaliitännän tulee vastata teknisissä tiedoissa ilmoitettuja arvoja.
• Liitä pistoke suojattuun pistorasiaan.

• Kun laitetta ei käytetä, sammuta se ja irrota pistoke pistorasiasta.

• Jos pistoke tai johto on vaurioitunut, laitetta ei saa käyttää. Virtajohdon vaurioituessa korjaus saa suorittaa ainoastaan valmistaja, valtuutettu huolto tai pätevä ammattilainen vaaratilanteiden välttämiseksi. Vaurioituneet sähköjohdot aiheuttavat vakavan vaaran terveydelle!

• Virtajohdon vaurioituessa korjaus saa suorittaa ainoastaan valmistaja, valtuutettu huolto tai pätevä ammattilainen.

• Tulvavaaran sattuessa sijoita pistorasia ja pistoke turvalliseen paikkaan. Ohjeen noudattamatta jättäminen voi aiheuttaa sähköiskun vaaran!

• Tarkista, että verkkojännite vastaa arvokilvessä ilmoitettuja arvoja.

• Sähköasennukset on teetettävä paikallisten määräysten ja laitteen vaatimusten mukaisesti. Asennuksen saa suorittaa vain pätevä sähköasentaja.

• Älä vedä laitetta virtajohdosta.

• Irrota laite vetämällä pistokkeesta, ei johdosta.

• Suojaa virtaliitäntä korkealta lämpötilalta, öljyltä ja teräviltä reunoilta. Tarkista, ettei johto ole taittunut, puristuksissa tai muuten mekaanisesti vaurioitunut.

Käytä jatkojohtoja, jotka on mitoitettu laitteen teholle, roiskevedenkestäviä ja soveltuvat ulkokäyttöön. Ennen käyttöä kelaa johto kokonaan auki. Tarkista, ettei johto ole vaurioitunut. Ulkokäyttöön hyväksymättömien jatkojohtojen käyttö voi aiheuttaa sähköiskun vaaran.



Irrota pistoke pistorasiasta ennen minkäänlaisten huoltotöiden aloittamista, vesijärjestelmän vuodon havaitsemisen yhteydessä, työskentelytaukojen aikana sekä laitteen sammuttamisen yhteydessä.

YLEISET TURVALLISUUSOHJEET – HENKILÖTURVALLISUUS

• Älä koskaan käytä laitetta, jos vedessä tai pumpattavassa nesteessä on ihmisiä tai eläimiä tai he voivat päästä kosketuksiin laitteen kanssa. Ohjeen noudattamatta jättäminen voi aiheuttaa sähköiskun vaaran!

• Älä koskaan laita laitteeseen vieraita esineitä tai kehon osia.

• Laite ei ole lelu. Pidä lapset ja eläimet loitolla laitteesta. Älä käytä laitetta ilman valvontaa.

PUMPPUJA KOSKEVAT ERITYISET TURVALLISUUSOHJEET

• Valvo laitteen toimintaa, jotta mahdollinen automaattinen pysähtyminen tai kuivakäynti havaitaan ajoissa. Kuivakäynti voi vahingoittaa laitetta.

• Tarkista säännöllisesti laitteen toiminta.

• Muista, että pumpun sisällä on voiteluainetta, jonka vuotaminen ulos voi aiheuttaa vaurioita tai likaantumista. Älä käytä laitetta juomaveden pumppaamiseen tai lammikoissa, joissa on arvokkaita kaloja.

• Älä kanna tai siirrä laitetta virtajohdosta.

• Älä aseta laitteen päälle esineitä, äläkä painota sitä. Laitteen oma paino saa sen uppoamaan pohjaan.

• Käytön aikana varmista, että pistokkeeseen pääsee helposti käsiksi.

• Käytä suojajalkineita, jotka suojaavat sähköiskulta.

• Suojaa laite pakkaselta.

• Ennen laitteen käyttöönottoa anna asiantuntijan suorittaa seuraavat tarkastukset:

– Maadoituksen, nollajohtimen ja vikavirtasuojakytkimen toiminta ja määräystenmukaisuus.

– Sähköliitäntöjen suojaus kosteudelta.

LAITTEEN KUVAUS

MODEL: PM-PPDB-250JT / PM-PPDB-400JT / PM-PPDB-550JT

①

1

2

②

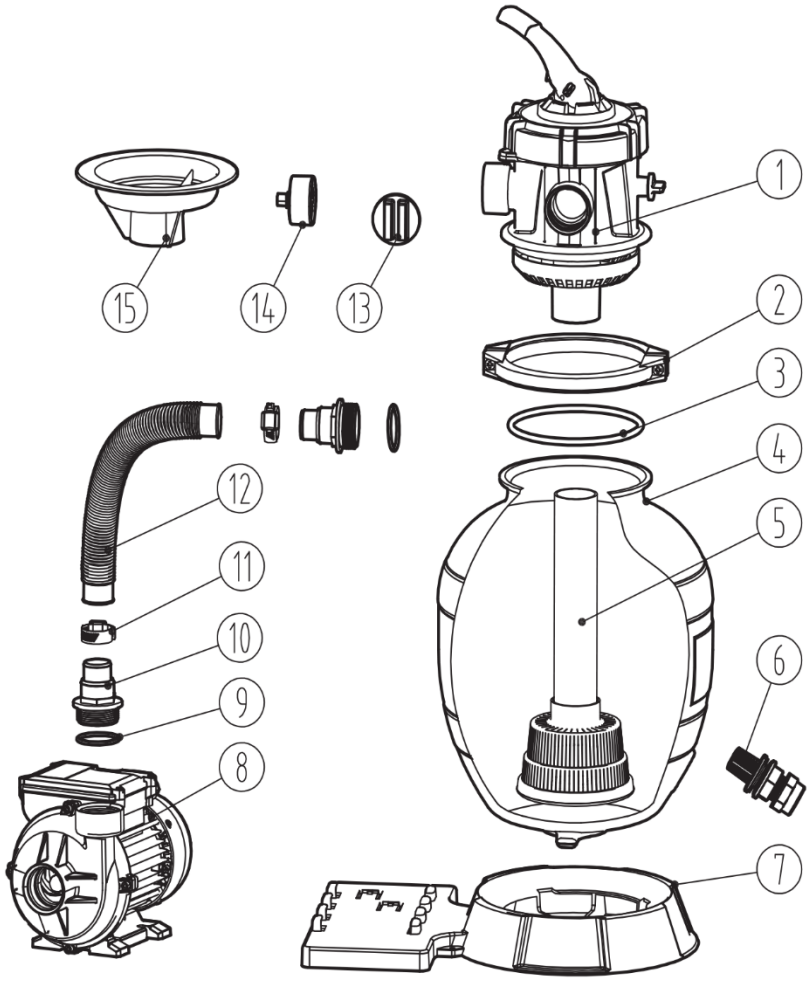

③

1

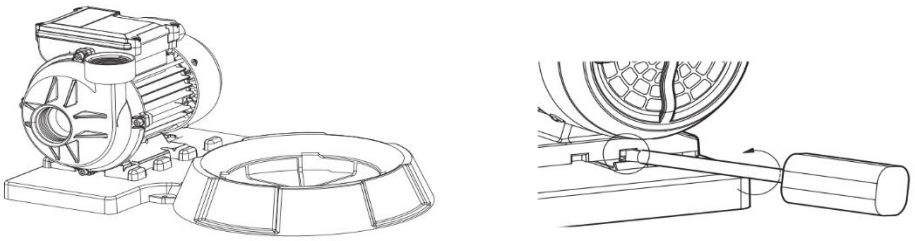

2

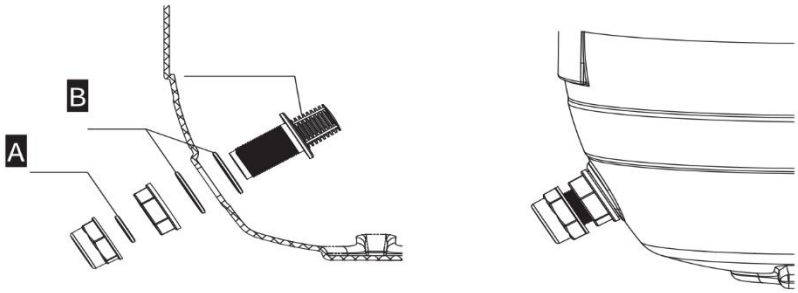

3

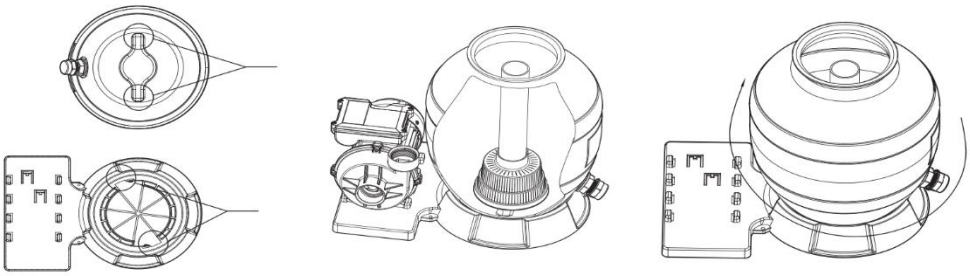

4



5

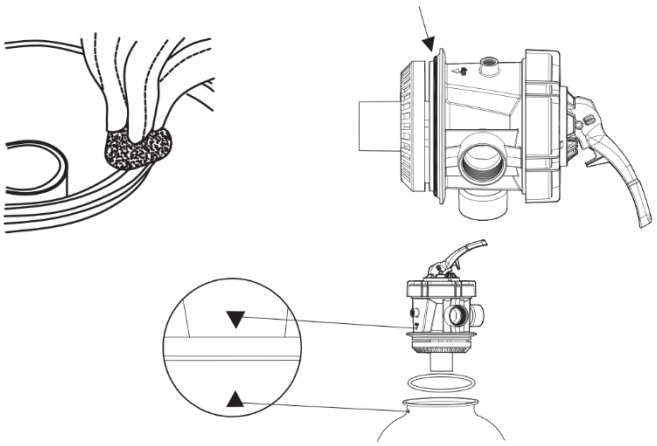

6

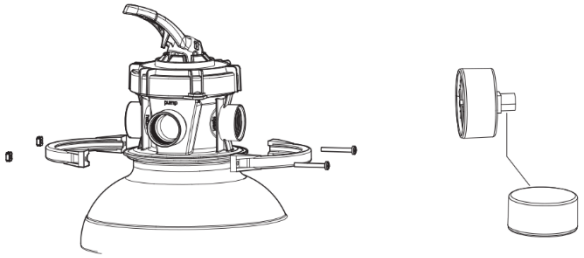

7

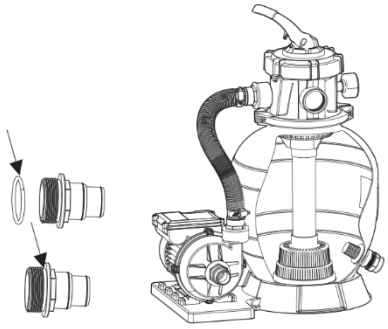

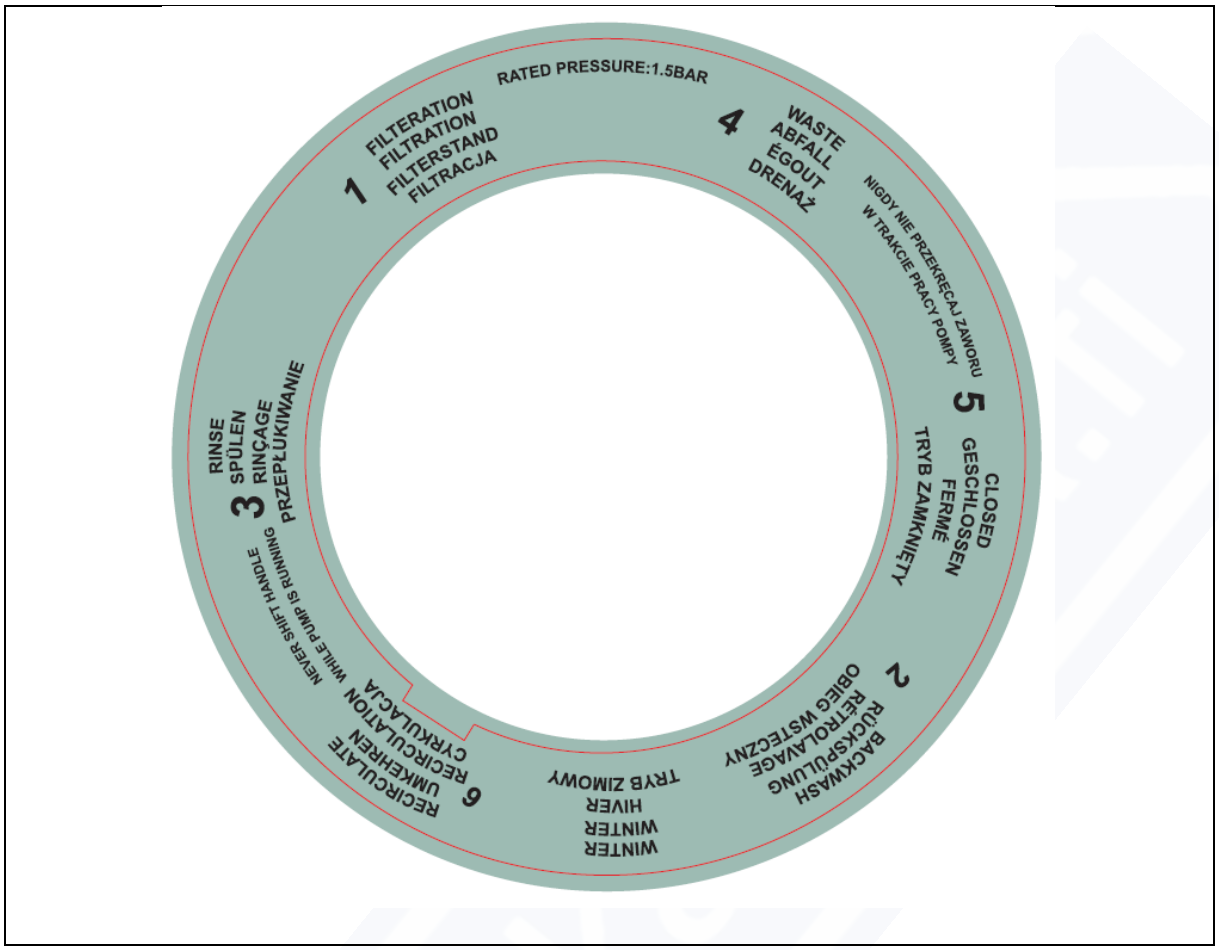
RATED PRESSURE:1.5BAR
1
FILTERATION
FILTRATION
FILTERSTAND
FILTRACJA
4
WASTE
ABFALL
ÉGOUT
DRENAŻ
NIGDY NIE PRZEKRĘCAJ ZAWORU
W TRAKCIE PRACY POMPY
5
CLOSED
GESCHLOSSEN
FERMÉ
TRYB ZAMKNIĘTY
2
BACKWASH
RÜCKSPÜLUNG
RÉTROLAVAGE
OBIEG WSTECZNY
WINTER
WINTER
HIVER
TRYB ZIMOWY
6
RECIRCULATE
UMKEHREN
RECIRCULATION
CYRKULACJA
NEVER SHIFT HANDLE
WHILE PUMP IS RUNNING
3
RINSE
SPÜLEN
RINÇAGE
PRZEPŁUKIWANIE

④

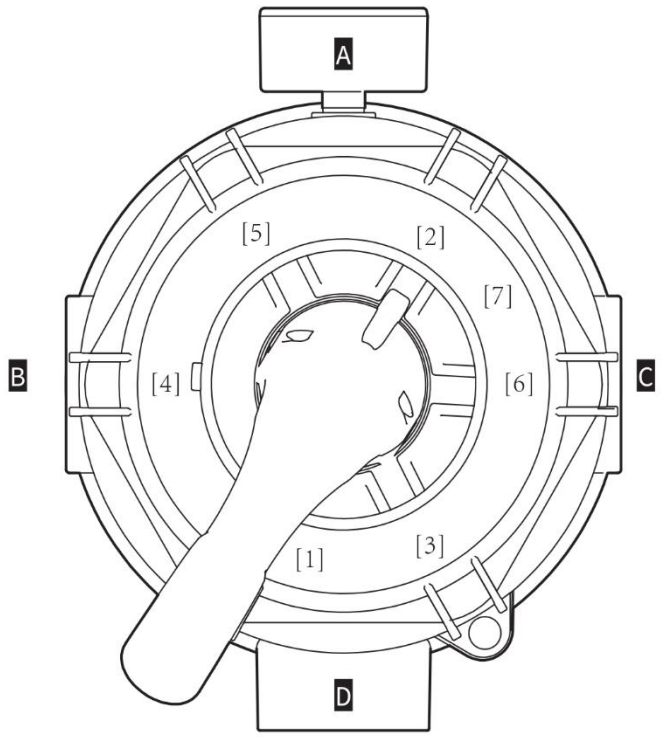

⑤

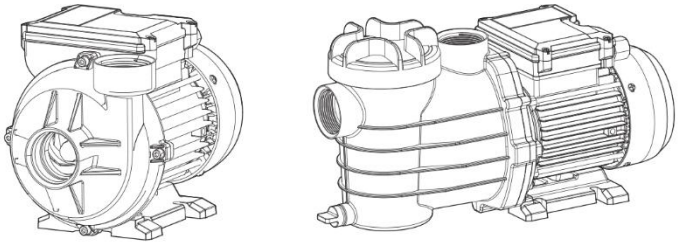

1	Monitieventtiili	**9**	Tiiviste
2	Kiristyspanta	**10**	Letkuliitin
3	Tiiviste	**11**	Letkunkiristin
4	Suodatinsäiliöy	**12**	Kulmaliitin
5	Suodattimen kiinnitys	**13**	Letku 1-1/4” (32 mm) x 45 cm
6	Tyhjennystulppa	**14**	Tulppa G1-1/2” O-renkaalla
7	Jalustan tuki	**15**	Painemittari
8	Pumppu		

ASENNUS JA KÄYTTÖÖNOTTO

VALMISTELU ENNEN ASENNUSTA

• Sijoita suodatin mahdollisimman lähelle allasta / kylpyallasta.

• Suodatin tulee sijoittaa tasaiselle betonialustalle, erittäin kovalle alustalle tai vastaavalle pinnalle. Varmista, ettei alusta painu ajan myötä, jotta vältetään putkiliitosten kuormitus.

• Helpon käytön ja huollon varmistamiseksi suodatin ja putkiliitännät tulee sijoittaa helposti saavutettavaan paikkaan.

• Varmista, että tyyppikilpi on eteenpäin päin, jotta tunnistaminen huollon yhteydessä on helppoa.

ASENNUS

Katso kuva 3

1. Asenna pumppu alustaan liu'uttamalla se vaakasuunnassa paikoilleen. Jos haluat irrottaa pumpun, aseta ensin litteä ruuvimeisseli tähän kohtaan ja käännä sitä, pidä samalla yhdellä kädellä alustasta kiinni ja toisella pumpusta.

2. Aseta tyhjennystulppa hiekkasäiliöön. Käytä 2 suurta tiivistettä ja 1 pientä tiivistettä ja asenna ne kuvan mukaisesti. Paina tyhjennystulppa paikalleen käsin ja kiristä kansi ulkopuolelta.

3. Asentaaksesi hiekkasäiliön suodattimeen paina sitä alaspäin ja aseta säiliön jalka merkintään 1 alustassa merkintään 2. Käännä säiliötä myötäpäivään. Varmista, että säiliö on oikein suunnattu. Huomio: Tyhjennystulpan tulee olla ulospäin. Aseta putki ja diffuusorin runko säiliöön kuvan mukaisesti. Irrotus tapahtuu kiertämällä vastapäivään, kun alusta on kiinnitetty.

4. Aseta suppilo paikalleen ja kaada kvartsihiekka tai suodatuskuulat säiliöön. Huomio: Suodatusmateriaalin määrä on ilmoitettu teknisissä tiedoissa.

5. Poista suppilo. Puhdista säiliön kaula huolellisesti. Kiinnitä venttiili O-renkaaseen kuvassa esitettyyn asentoon. Kohdista venttiilissä oleva kolmio ja säiliössä oleva kolmio siten, että "Pump" osoittaa pumpun suuntaan.

6. Käytä metallisia kiinnityspantoja ja ruuveja venttiilin ja säiliön kiinnittämiseen. Kääri teflonteippiä painemittarin kierteeseen ja asenna painemittari venttiiliin.

7. Liitä hiekkasäiliö pumppuun letkun, letkunkiristimien ja adapterien avulla. Ennen adapterin asennusta aseta siihen O-rengas.

ASENNUSTA KOSKEVAT HUOMAUTUKSET

• Varmista, että suodatin toimii oikealla käyttöpaineella. Asenna paineensäätöventtiili, jos järjestelmä käyttää lisäpumppua.

• Jos pumppu sijaitsee vedenpinnan yläpuolella, on asennettava takaiskuventtiili.

• Jos pumppu sijaitsee vedenpinnan alapuolella, on asennettava sulkuventtiili.

• Vältä liitosadapterien ja letkuliitäntöjen taittamista. Tämä voi vähentää veden virtausta ja heikentää laitteen toimintaa.

• Älä käytä liikaa liuottimia liitoksissa, sillä se voi aiheuttaa ongelmia O-renkaiden ja tiivisteiden kanssa.

• Älä kiristä liitoksia ja adaptereita liikaa.

KÄYTTÖ

HIEKKASUODATUSJÄRJESTELMÄN TOIMINTA

Altaasta virtaava vesi ohjataan automaattisesti monitieventtiilin kautta suodattimen yläosaan. Hiekka, lika ja epäpuhtaudet jäävät suodatusmateriaaliin veden kulkiessa sen läpi. Suodatettu vesi palautuu säiliön alaosasta monitieventtiilin kautta takaisin putkistoon.

KÄYTTÖOHJE

1. Varmista, että kaikki liitännät on asennettu oikein ja turvallisesti.

2. Paina venttiilin yläkahvaa ja käännä se asentoon BACKWASH.

3. Täytä ja käynnistä pumppu ohjeiden mukaisesti. Huomio: Käynnistyksen aikana kaikkien imu- ja paineventtiilien tulee olla auki. Ohjeen laiminlyönti voi aiheuttaa vakavia vammoja. Varmista, että suodatinastia on täynnä vettä. Käynnistäminen ilman vettä voi vahingoittaa suodatinta ja putkistoa.

4. Kun vettä alkaa virrata tasaisesti poistoputkesta, anna pumpun käydä vähintään 2 minuuttia. Suositellaan vastavirtahuuhtelua lian poistamiseksi hiekasta.

5. Sammuta pumppu ja aseta venttiili asentoon RINSE. Käynnistä pumppu ja anna sen käydä 30 sekunnista 1 minuuttiin, kunnes tarkastuslasissa oleva vesi on puhdasta. Sammuta pumppu, aseta venttiili asentoon FILTER ja käynnistä pumppu uudelleen. Suodatin on nyt valmis normaaliin käyttöön.

TÄRKEÄT HUOMAUTUKSET

• Kiinnitä huomiota painemittarin alkuarvoon, kun suodatin on puhdas (arvo vaihtelee altaan, pumpun ja putkiston mukaan). Kun lika ja epäpuhtaudet kertyvät suodattimeen, paine nousee ja virtaus heikkenee. Kun paine saavuttaa tietyn arvon (katso pumpun tekniset tiedot), on aika suorittaa vastavirtahuuhtelu (suodattimen puhdistus).
• Tärkeää: Putkiston ja venttiilien turhan kuormituksen välttämiseksi pumppu on aina sammutettava ennen monitieventtiilin asennon muuttamista.
• Puhdista pumpun sihti ja suodattimen kori säännöllisesti. Tämä auttaa pumpun ja suodattimen oikeassa toiminnassa.

OHJAUSVENTTIILIN TOIMINNOT

Katso kuva 4

A	Pump	**B**	Avlopp
C	Retur	**D**	Tryckmätare

- A. Tulo pumpulta
- B. Poisto (jätevesi / vastavirtahuuhtelu)
- C. Paluu altaaseen
- D. Painemittari

VENTTIILIN ASENNOT

1	Filtrering	**2**	Backspolning
3	Sköljning	**4**	Tömning
5	Stängd	**6**	Cirkulation
7	**Vinterläge**		

1. Filtrering: Denna funktion är avsedd för att filtrera vatten i poolen. Ventilen ska vara inställd i detta läge 99 % av tiden. Vattnet pumpas genom sandfiltret och återvänder renat till poolen.

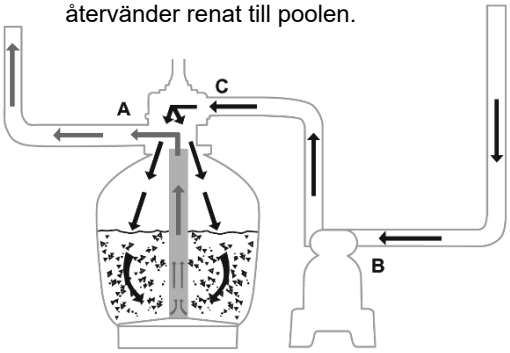

5. Stängd: Denna funktion stänger vattenflödet mellan sandfiltret och poolen.

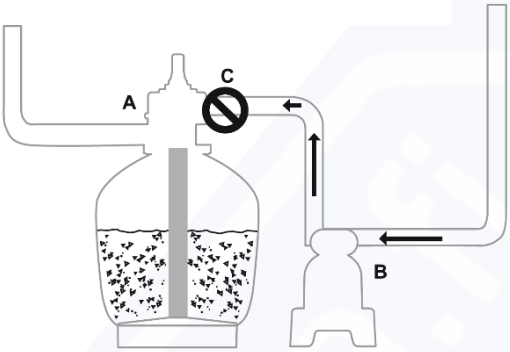

2. Backspolning: Denna funktion är avsedd för rengöring av sanden. Vattnet pumpas ned till uppsamlaren, strömmar genom sanden uppåt och leds ut via avloppsanslutningen.

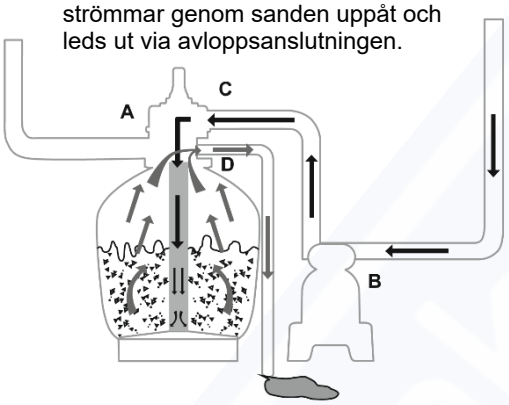

3. Sköljning: Denna funktion används vid uppstart, efter rengöring samt efter att sand har tillsatts. Vattnet pumpas ned till uppsamlaren, strömmar upp genom sanden och leds ut via anslutning D.

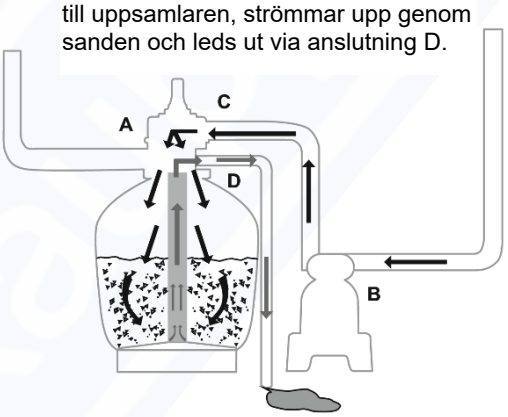

4. Tömning: Denna funktion tar bort vatten från poolen, efter backspolning. Vattnet återgår inte till poolen utan leds ut via anslutning D.

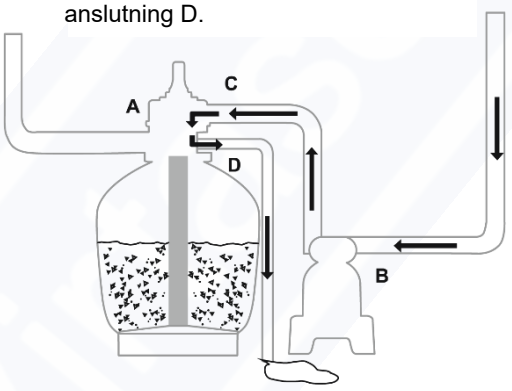

6. Cirkulation: Denna funktion cirkulerar vattnet i poolen och kringgår sandfiltret. Använd denna om filtret är trasigt så att föroreningar inte kommer in i filtret.

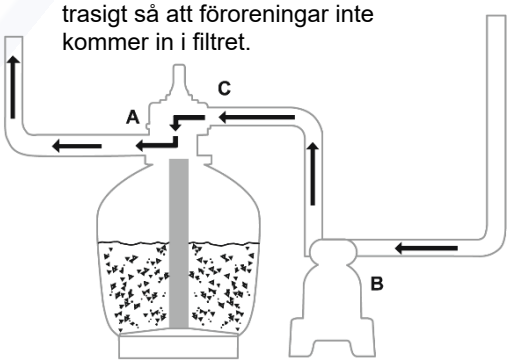

HUOMAUTUKSET MONITIEVENTTIILISTÄ

1. SUODATUS (FILTRATION)

Normaali suodatustila. Tätä asetusta voidaan käyttää myös säännölliseen imurointiin.

2. VASTAVIRTAHUUHTELU (BACKWASH)

Tätä asetusta käytetään suodattimen puhdistamiseen. Kun suodattimen painemittarin arvo nousee 8–10 PSI (0,55–0,69 bar) käynnistyspaineen (puhtaan suodattimen paineen) yläpuolelle, sammuta pumppu ja aseta venttiili asentoon BACKWASH (vastavirtahuuhtelu). Käynnistä pumppu ja huuhtele

suodatin, kunnes tarkastuslasissa oleva vesi on puhdasta. Tämä kestää noin 2 minuuttia tai vähemmän epäpuhtauksien määrästä riippuen. Siirry kohtaan HUUHTELU.

3. HUUHTELU (RINSE)

Vastavirtahuuhtelun jälkeen sammuta pumppu ja aseta venttiili asentoon RINSE (huuhtelu). Käynnistä pumppu ja anna sen käydä noin 1/2–1 minuutti. Tämä varmistaa, että lika huuhtoutuu suodattimesta viemäriin. Sammuta pumppu, aseta venttiili asentoon FILTER ja käynnistä pumppu uudelleen normaalia suodatusta varten.

4. TYHJENNYS (WASTE)

Käytetään suodattimen tyhjentämiseen, vedenpinnan laskemiseen ja raskaiden epäpuhtauksien imurointiin.

5. SULJETTU (OFF)

Kaikkien virtausten katkaisu. TÄRKEÄ HUOMIO: Älä sammuta suodatinta pumpun käydessä.

6. KIERTO (RECIRCULATE)

Vesi kulkee pumpusta suoraan takaisin altaaseen venttiilin kautta ilman suodatusta, mikä mahdollistaa veden kierron altaassa.

7. TALVI (WINTER)

Tämä asento estää venttiilin jäätymisen talvella. TÄRKEÄ HUOMIO: Älä sammuta suodatinta pumpun käydessä.

VAROITUS! Älä koskaan käynnistä pumppua asennoissa 5 tai 7..

AJASTIN

Käyttötuntien asettaminen: Paina painiketta käynnistääksesi pumpun, sitten paina painiketta . Kun näytössä näytössä vilkkuu koodi ”.01”, paina painiketta asettaaksesi halutun määrän käyttötunteja. Jokainen painallus lisää aikaa 1 tunnilla, enintään 20 tuntiin. Sisäänrakennettu ajastin käynnistää pumpun samaan aikaan joka päivä ja se toimii asetetun tuntimäärän ajan.

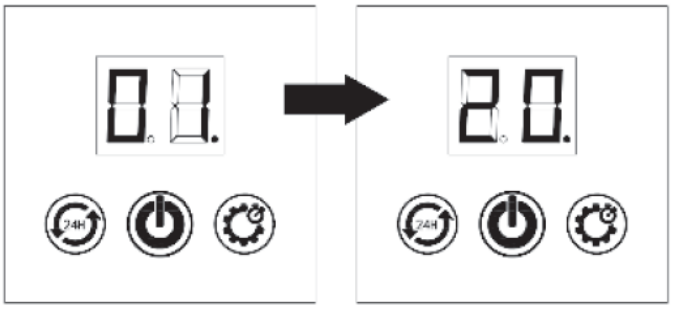

Pumpun manuaalinen käyttö (ilman TIMER-tilaa): Käynnistääksesi pumpun ilman

paina sitten painiketta, kunnes LED-näyttöön ilmestyy ”C0”. Tämä tarkoittaa, että ajastin on pois päältä ja pumppu toimii jatkuvassa tilassa.



jatkuvassa tilassa. Pysäyttääksesi pumpun paina painiketta uudelleen.

Jotta pumppu toimisi jatkuvasti vuorokauden ympäri, paina painiketta



PUMPPUA KOSKEVAT OHJEET

Katso kuva 5
Huomio: Kaikki pumput ja venttiilit testataan 100 % vedellä. Tämän vuoksi niihin voi jäädä hieman vettä. Tämä on normaalia.

VAROITUS!

• Tämä suodatinlaite on asennettava ja huollettava vain pätevän teknikon toimesta. Virheellinen asennus voi aiheuttaa sähköiskun ja siihen liittyviä vaaroja, jotka voivat johtaa omaisuusvahinkoihin, vakaviin vammoihin tai jopa kuolemaan. Virheellinen asennus mitätöi myös tuotteen takuun.

• Jos pumppu on takuun piirissä ja toimii virheellisesti, ota yhteyttä myyjään/huoltoon. Ohjeen noudattamatta jättäminen voi johtaa takuun raukeamiseen. Tutustu pumpun mukana toimitettuun takuudokumentaatioon.

• Kaikki sähkötyöt tulee suorittaa pätevän sähköasentajan toimesta. Älä yritä korjata suodatinta, pumppua tai järjestelmän osia itse, ellei sinulla ole asianmukaista pätevyyttä, turvallisuussyistä ja laitteen vaurioitumisen välttämiseksi.

SIJOITUSPAIKKA

Pumppu on asennettava riittävän etäälle altaasta ja veden lähteestä, jotta estetään veden pääsy pumppuun tai veden poistuminen altaasta pumpun kautta. Pumppu tulee sijoittaa paikkaan, joka on helposti saavutettavissa huoltoa varten. Sen tulee olla hyvin tuuletettu, kuiva ja suojattu tulvimiselta.

SÄHKÖASENNUS

Pumppujen suunnittelussa ja valmistuksessa käytetään uusinta teknologiaa, mutta käyttäjän on noudatettava seuraavia varotoimia asennuksen aikana, jotta varmistetaan pitkä käyttöikä ja turvallinen toiminta:

1. Pumpun imuletku ei saa olla lyhyempi kuin 1–1/2" (40 mm tuumajärjestelmässä) tai 50 mm metrisessä järjestelmässä.
2. Imuputkessa tulee olla mahdollisimman vähän mutkia ja kulmia. Varmista, ettei imuletkuun muodostu ilmataskuja. Pumpun imuaukon tulee sijaita vähintään 30 cm vedenpinnan alapuolella altaassa.
3. Asenna suodatin ja pumppu tukevalle, tasaiselle alustalle ja kiinnitä pumppu alustaan.
4. Pumpun sähköjohto tulee liittää oikeaan jännitteeseen ja virtaan teknisten tietojen mukaisesti.
5. Kaikki sähköasennustyöt tulee suorittaa lisensoidun sähköasentajan toimesta paikallisten määräysten mukaisesti.
6. Moottori on maadoitettava.
7. Putkiston ja liitosten paino tulee tukea erikseen, eikä sitä saa kohdistaa pumppuun.
8. Huomioi pumpun suurin sallittu kokonaisnostokorkeus (H max), joka on ilmoitettu pumpun tyyppikilvessä.
9. Sallittu lämpötila-alue on yli 5 °C ja alle 40 °C. Pumppua ei saa käyttää tämän alueen ulkopuolella, jotta vältetään suodattimen ja putkiston vaurioituminen.

10. Koska perusversiossa ei ole esisuodatinta, imuputken puolelle tulee asentaa epäpuhtauksien suodatin, jotta estetään pumpun juoksupyörän tukkeutuminen suuremmilla likapartikkeleilla tai hiuksilla.

TÄRKEITÄ HUOMAUTUKSIA SÄHKÖASENNUKSESTA

• Kaikki sähkölaitteet on asennettava pätevän ja kokeneen sähköasentajan toimesta.

• Jokaisessa pumpussa on oltava automaattinen erotuskytkin, jolla se voidaan irrottaa sähköverkosta. Avointen koskettimien väli ei saa olla alle 3 mm.

• Pumppu on syötettävä erotusmuuntajan kautta tai vikavirtasuojakytkimen (RCD) kautta, jonka nimellinen vikavirta on enintään 30 mA.

• Tarkista pumpun tyyppikilvestä seuraavat tiedot: jännite, virrankulutus ja käyttöjakso.

• Virtajohdon, mukaan lukien suojamaadoitusjohdon, tulee täyttää standardin 60245 IEC 66 (H07RN-F) vaatimukset.

• Noudata ohjeessa annettua kaapelin vähimmäispoikkipinta-alaa.

SÄHKÖLIITÄNTÄ

• Tarkista, että tyyppikilven tiedot vastaavat sähkösyöttöä. Käytä pätevää sähköasentajaa varmistaaksesi, että asennus on tehty paikallisten määräysten mukaisesti.
• Jokaisessa moottorissa on oltava katkaisija ja suojalaite tai automaattinen kytkin. Yksivaihemoottorissa tulee olla sisäänrakennettu lämpösuojakytkin.

TÄYTTÖ

Pumppu on täytettävä ja tarvittaessa täytettävä uudelleen syöttämällä vettä suodattimen säiliöön. Varmista, että imupuolelle tulee riittävästi vettä. Jos vesi poistuu säiliöstä, se on täytettävä uudelleen ennen käynnistystä.

1. Irrota läpinäkyvä kansi ja täytä suodatinastia vedellä.
2. Kiinnitä kansi ja varmista, että O-rengas on oikein paikoillaan, ja käynnistä pumppu.
3. Käynnistyksen jälkeen odota muutama minuutti, kunnes pumppu alkaa suodattaa vettä.

VAROITUS!

• Suuri imukorkeus tai pitkät imujohdot vaativat enemmän täyttöaikaa ja voivat vaikuttaa merkittävästi pumpun suorituskykyyn. Jos pumppua ei saada täytettyä, toista kohdat 1 ja 2. Mekaaniset tiivisteet voivat vaurioitua nopeasti kuivakäynnin aikana ja saattavat vaatia vaihtoa.
• Ennen pumpun käynnistämistä varmista, että säiliössä on riittävästi vettä. Jos pumppua ei voida täyttää, tutustu vianetsintäohjeisiin.
• Ennen käynnistystä varmista, että kaikki imu- ja paineventtiilit ovat auki, muuten pumppu voi vaurioitua.

HUOLTO JA KORJAUKSET



Irrota pistoke pistorasiasta ennen minkäänlaisten töiden aloittamista laitteella

Työt, joita ei ole kuvattu tässä käyttöohjeessa, tulee antaa valtuutetun huoltoliikkeen tehtäväksi. Käytä vain alkuperäisiä varaosia.

HUOLTO

Suodattimen säiliön sihtikori tulee tarkistaa ja puhdistaa säännöllisesti.

1. Irrota kansi ja poista kori.
2. Poista epäpuhtaudet ja puhdista tarvittaessa veden syöttöletku.
3. Tarkista kannen tiiviste. Voitele silikonipohjaisella rasvalla vain tarvittaessa. Jos tiiviste on vaurioitunut, se on vaihdettava.
4. Puhdista sihti.
5. Täytä suodattimen säiliö uudelleen vedellä.
6. Asenna tiivisterengas oikein paikoilleen.
7. Aseta kansi paikoilleen ja kiristä käsin.
8. Käynnistä pumppu.

• Jos pumppu altistuu pakkaselle tai kylmälle ilmastolle, tulee noudattaa erityistä varovaisuutta sääolosuhteiden aiheuttamien vaurioiden välttämiseksi.

VAROITUS!

Älä käytä pumppua talvikaudella. Tyhjennä se kokonaan ja säilytä turvallisessa ja kuivassa paikassa. Älä vaihda tyhjennystulppaa. Säilytä käyttämätön pumppu turvallisessa paikassa. Tulpan voi säilyttää suodattimen korissa.

• Uudelleenkäynnistyksen yhteydessä varmista, että kaikki tiivisteet ja O-renkaat ovat ehjiä. Tarvittaessa voitele ne uudelleen tai vaihda uusiin.
• Ennen uudelleenkäynnistystä tarkista, että moottorin akseli pyörii vapaasti.

VAROITUS!

• Kun liität sähköjohtoja pumpun moottoriin, varmista, että ne on asetettu oikein liitäntäkoteloon, ja tarkista ennen kannen sulkemista, ettei koteloon jää johtojen palasia. Noudata pumpun mukana toimitettua kytkentäkaaviota.
• Varmista erityisesti, ettei vettä pääse moottoriin tai sähköosiin.

• Noudata perus turvallisuusohjeita, jotka liittyvät teknisiin tietoihin, liitäntöihin ja käyttöön, vaikka suodatusjärjestelmää ei käytettäisikään suunnitellulla tavalla.
• Ennen pumpun käynnistämistä tarkista moottorin sähköiset suojaukset. Varmista, että suojaus sähköisiä ja mekaanisia kosketuksia vastaan on oikein asennettu ja ehjä.
• Ennen jokaista käynnistystä suorita seuraavat toimenpiteet:
– Sammuta pumppu.
– Lukitse käynnistyslaitteet.
– Varmista, ettei piireissä, mukaan lukien apulaitteet, ole jännitettä.
– Odota, kunnes moottori pysähtyy kokonaan.

• Yllä olevaa listaa tulee pitää tärkeänä turvallisuuden kannalta, vaikka paikalliset määräykset voivat sisältää lisävaatimuksia.

SÄÄNNÖLLINEN TARKASTUS

• Varmista, että pumpun mekaaniset osat ja kiinnitysruuvit ovat tiukasti kiinni.

• Varmista, että virtajohdot ja eristysosat ovat oikeassa asennossa, kunnolla kiinnitetty ja hyvässä kunnossa.

• Tarkkaile moottorin lämpötilaa. Jos suodatin kuumenee, sammuta se välittömästi ja toimita huoltoon.

• Jos pumpussa tai suodattimessa havaitaan häiriöitä tai ylikuumenemista, ota yhteyttä myyjään tai valtuutettuun huoltoon.

HUOMIO!

• Älä yritä ratkaista kaikkia pumpun ja suodattimen ongelmia itse, mukaan lukien huolto ja kunnossapito, ellei sinulla ole tarvittavaa pätevyyttä. Noudata tässä ohjeessa annettuja asennus-, käyttö- ja huolto-ohjeita. Jos tarvitset lisäohjeita tai ilmenee ongelmia, ota yhteyttä laitteen myyjään tai valmistajaan.

ONGELMA	SYY	RATKAISU
Pumppu ei täyty	Ilman vuoto imupuolella	Varmista, että veden taso imukohdassa on oikea. Varmista, että kori ja sihti ovat puhtaat. Kiristä kaikki liitokset.

		pumpun imupuolella, irrota ja vaihda mekaaninen tiiviste.
	Ei vettä pumpussa	Varmista, että suodattimen säiliö on täynnä..
	Suljetut venttiilit tai tukkeutuneet putket	Avaa kaikki järjestelmän venttiilit, puhdista suodatin ja pumpun kori, tarkista pumpun juoksupyörä mahdollisten tukosten varalta.
Moottori ei toimi	Moottorissa ei ole virtaa.	Tarkista ja varmista, että kaikki sähkökatkaisijat ovat päällä. Varmista, että automaattiset katkaisijat on asetettu oikein. Tarkista, onko ajastin asetettu oikein (valinnainen toiminto). Tarkista moottorin johdotus liittimissä ja varmista, että ne on kytketty oikein.
	Pumppu on jumissa	Katkaise virta ja käännä pumpun akselia; sen tulisi pyöriä vapaasti.
Heikko virtaus	Likainen suodatin	Huuhtele tai puhdista suodatinpatruuna.
	Likainen suodatin ja pumpun sihti	Puhdista suodatin ja pumpun sihti.
	Ilmavuoto imupuolella	katso „Ratkaisu 1”
	Suljettu venttiili tai tukkeutunut putki	katso „Ratkaisu 1”
Moottori on kuuma	Alhainen tai virheellinen jännite	Ota yhteyttä valtuutettuun ja kokeneeseen sähköasentajaan sopivan ratkaisun löytämiseksi. Yleensä moottori on kuuma kosketettaessa, mikä on normaalia. Lämpösuoja katkaisee kuitenkin virran, jos ilmenee ylikuormitus- tai ylikuumenemisongelma.
	Asennus suoraan auringonvaloon	Suojaa suoralta auringonvalolta ja vaikeilta sääolosuhteilta. Asenna se paikkaan, jossa ei ole suoraa auringonvaloa.
	Heikko ilmanvaihto	Älä peitä moottoria äläkä sulje sitä ahtaaseen tilaan.
Melu pumpun käytön aikana	Viallinen laakeri	Ota yhteyttä valtuutettuun sähköasentajaan vaihtoa varten.
	Ilmavuoto imupuolella	katso „Ratkaisu 1”
	Imupuolen tukos	Paikanna ja poista tukos.
	Juoksupyörän toimintahäiriö	Ota yhteyttä myyjään/ostopaikkaan korjausta tai vaihtoa varten.
	Kavitaatio	Paranna imua, pienennä imukorkeutta, vähennä liitosten määrää, kasvata putken halkaisijaa, lisää ulostulopainetta ja vähennä virtausta kuristamalla poistoventtiiliä.

Moottorin ylikuormitus – sammuu	Moottori ei ole kytketty oikein	Ota yhteyttä valtuutettuun sähköasentajaan johdotuksen tarkistamiseksi ja korjaamiseksi.
	Alhainen tulojännite	Moottorin jännite ei saa olla yli tai alle 6 % arvokilvessä ilmoitetusta jännitteestä. Jännitteen tarkistamiseksi ota yhteyttä valtuutettuun sähköasentajaan. Varmista, että pumppua ei käytetä jatkojohdon kautta. Alhainen syöttöjännite tulee ilmoittaa paikallisille viranomaisille..
	Ylikuormitus, joka johtuu pumpun jumiutumisesta tai väärän kokoisesta juoksupyörästä	Ota yhteyttä myyjään/ostopaikkaan korjausta tai vaihtoa varten.

TAKUU

Takuuaikana ostajalla on oikeus maksuttomiin korjauksiin, jotka johtuvat valmistusvioista.

Takuu hyväksytään vain, jos tuote toimitetaan myyntipisteeseen täydellisenä, purkamattomana, ostotositteen ja asianmukaisesti täytetyn takuukortin kanssa.

VALMISTAJAN TAKUUN RAJOITUKSET

Takuu ei kata vaurioita, jotka johtuvat normaalista kulumisesta tai virheellisestä käytöstä (esim. ylikuormitus, liian suuret paineet – erityisesti muoviosien halkeamat tai murtumat ja muut mekaaniset vauriot sekä näistä aiheutuvat viat, huollon laiminlyönti ja moottorin ilmanvaihtokanavien, pölynpoistokanavien, kytkinten jne. puhdistamatta jättäminen).

Sekä seuraavissa tapauksissa:

- Havaitaan luvattomia korjausyrityksiä.
- Laitetta on takuun aikana muutettu tai korjattu valtuuttamattomien henkilöiden toimesta.
- Työkalua on käytetty teollisuudessa tai ammattikäytössä (työkalu on tarkoitettu harrastajille eikä ammattikäyttöön).

Takuu ei kata sellaisia osia, jotka voivat vaurioitua normaalin kulumisen tai ylikuormituksen seurauksena (esim. kumiletkut, suodattimet, tiivisteet, suuttimet jne.).

HUOLTO

Sähkötyökalujen korjaukset tulee suorittaa ainoastaan pätevän henkilöstön toimesta käyttäen alkuperäisiä varaosia. Näin varmistetaan laitteen turvallinen käyttö.

KÄYTÖSTÄ POISTETTUJEN LAITTEIDEN HÄVITTÄMINEN



Käyttöiän päätyttyä tätä tuotetta ei saa hävittää tavallisen kotitalousjätteen mukana, vaan se tulee toimittaa sähkö- ja elektroniikkalaitteiden keräys- ja kierrätyspisteeseen. Tästä ilmoittaa tuotteessa, käyttöohjeessa tai pakkauksessa oleva symboli. Uudelleenkäytön, materiaalien hyödyntämisen tai muun käytöstä poistettujen laitteiden käsittelyn avulla osallistutte merkittävästi ympäristön suojeluun.

Vain EU-maita varten:
Euroopan direktiivin 2012/19/EU mukaisesti käytöstä poistetut sähkötyökalut sekä direktiivin 2006/66/EY mukaisesti vaurioituneet tai käytetyt akut/paristot on kerättävä erikseen ja toimitettava ympäristöystävälliseen kierrätykseen.
Valmistaja on rekisteröity BDO-rekisteriin numerolla: 000063719

Jokaisella myymälällä on velvollisuus ottaa maksutta vastaan vanha laite, jos ostamme siitä uuden samanlaisen ja samaa käyttötarkoitusta vastaavan laitteen. Käytetyn laitteen voi jättää siihen myymälään, josta uusi laite on ostettu.
Myymälät, joiden myyntipinta-ala on vähintään 400 m² ja jotka myyvät kotitalouksille tarkoitettuja laitteita, ovat velvollisia ottamaan maksutta vastaan pienikokoisen käytetyn laitteen (ulkoinen mitta enintään 25 cm) ilman uuden laitteen ostovelvoitetta. Pienikokoisen laitteen voi jättää suureen myymälään ilman ostamista.
Jakelija, joka toimittaa kotitalouskäyttöön tarkoitetun laitteen ostajalle, on velvollinen ottamaan maksutta vastaan käytöstä poistetun laitteen toimituspaikassa, jos se on samaa tyyppiä ja käyttötarkoitusta. Tilauksen yhteydessä riittää ilmoitus asiasta kirjoittamalla kommentti kohtaan Tilauksen huomautukset. Näin vanhan sähkö- ja elektroniikkalaitteen voi luovuttaa toimituksen yhteydessä.
Käytetyn laitteen voi myös toimittaa keräyspisteeseen.
Lisätietoja käytettyjen laitteiden vastaanottopisteistä löytyy osoitteesta:https://sklep.powermat.pl/webpage/pl/recycling.html

VALMISTAJAN TIEDOT

P.H. Powermat T.M.K. Bijak Sp. Jawna
Ul. Obrońców Poczty Gdańskiej 97
42-400 Zawiercie
https://www.powermat.pl

POWERMAT
THE ART OF TOOLS TECHNOLOGY

DEKLARACJA ZGODNOŚCI

DEKLARACJA ZGODNOŚCI WE

Niniejsza deklaracja zgodności wydana zostaje na wyłączną odpowiedzialność producenta:
P.H. POWERMAT T.M.K. Bijak Sp. Jawna
ul. Obrońców Poczty Gdańskiej 97, 42-400 Zawiercie, Polska
NIP 5771841846, REGON 151996850

Przedmiot deklaracji:
nazwa: **POMPA BASENOWA**
marka: **POWERMAT**
model (oznaczenie producenta): **PM-PPDB-250JT**
PM-PPDB-400JT
PM-PPDB-550JT

Wymieniony powyżej przedmiot niniejszej deklaracji jest zgodny z odnośnymi wymaganiami unijnego prawodawstwa harmonizacyjnego:
Dyrektywa Maszynowa (MD) 2006/42/WE
Rozporządzenie Ministra Gospodarki z dnia 21 października 2008r. w sprawie zasadniczych wymagań dla maszyn (Dz. U. nr 199, poz. 1228)
Dyrektywa Niskonapięciowa (LVD) 2014/35/UE
Rozporządzenie Ministra Gospodarki z dnia 2 czerwca 2016r. w sprawie zasadniczych wymagań dla sprzętu elektrycznego (Dz. U. poz. 806)

Odniesienia do odnośnych norm zharmonizowanych, które zastosowano, lub do innych specyfikacji technicznych, w stosunku do których deklarowana jest jego zgodność:

EN 60335-1:2012+A11+A13+A1+A14+A2+A15 EN IEC 60335-2-41:2021+A11
EN 62233:2008 EN 50525-2-21 EN 50525-2-41 EN 60252-1 EN 60730-1 EN 60730-2-22 IEC 60884-1

Informacje dodatkowe:
Osoby upoważnione do przygotowania dokumentacji technicznej:
Krzysztof Wołek, Krystian Bijak

CE

Miejsce wystawienia:
Zawiercie
Data wystawienia:
2025.09.12

P.H. POWERMAT T.M.K. Bijak Sp. Jawna
Ul. Obrońców Poczty Gdańskiej 97
42-400 Zawiercie
Krzysztof Wołek — *Specjalista ds. Sprzedaży*
Krystian Bijak — *Współwłaściciel firmy*

PM1481; PM1482; PM1483

BRUKSANVISNING

POWERMAT

THE ART OF TOOLS TECHNOLOGY



SANDFILTERPUMP

PM-PPDB-250JT / PM-PPDB-400JT

PM-PPDB-550JT

CE

Översättning av originalinstruktionerna

VARNINGSSYMBOLER

	OBS: Läs bruksanvisningen och säkerhetsanvisningarna noggrant innan du använder apparaten. Spara instruktionerna.
	Allmän varningssymbol. Denna symbol betyder att användaren måste känna till de risker som är förknippade med användningen av apparaten.
	Varning för elektrisk spänning. Symbolen med pilen indikerar fara för hälsa och liv på grund av elektrisk spänning.
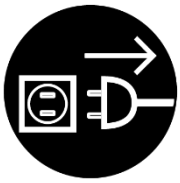	Koppla bort stickkontakten från elnätet. Denna symbol betyder att apparaten måste kopplas bort från elnätet efter användning.
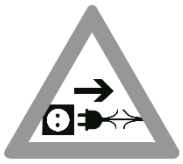	Använd inte skadade stickkontakter eller kablar. Denna symbol betyder att apparaten inte får användas om strömkabeln är skadad.
	Skydda apparaten från barn – apparaten är ingen leksak. Denna symbol betyder att apparaten inte är en leksak och ska hållas utom räckhåll för barn.
	Användning vid minusgrader förbjuden. Denna symbol betyder att apparaten måste skyddas mot frost.
	Dra inte ut stickkontakten genom att dra i kabeln. Denna symbol betyder att stickkontakten inte får dras ut genom att dra i kabeln.
	Skyddsklass I

CE	Produkten uppfyller europeiska direktiv.
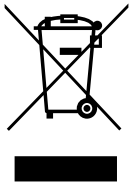	SYMBOL FÖR ÖVERKRYSSAD SOPTUNNA: Den använda apparaten får inte kastas tillsammans med blandat avfall. Se avsnittet ”AVFALLSHANTERING AV UTTJÄNTA APPARATER”.

Manualen innehåller grundläggande information om produkten, men på grund av den kontinuerliga produktutvecklingen kan uppgifterna i manualen skilja sig från den faktiska produkten. Observera eventuella skillnader.

APPARATENS ANVÄNDNINGSOMRÅDE

Sandfilterpumpen är en enhet som är avsedd för effektiv filtrering av vatten i simbassänger. Den använder ett sandfilter som samlar upp föroreningar och säkerställer vattnets renhet samt korrekt cirkulation. Pumpen möjliggör optimal vattenkvalitet genom att avlägsna mekaniska föroreningar och förbättra filtreringssystemets effektivitet. Den är en idealisk lösning för privata simbassänger där hög filtreringskvalitet är viktig.

Obs! För din egen säkerhet, läs denna bruksanvisning samt de allmänna säkerhetsanvisningarna noggrant innan du använder apparaten. Alla elektriska delar måste överensstämma med denna bruksanvisning.

All användning som avviker från det som beskrivs i denna bruksanvisning anses vara felaktig användning av apparaten. Felaktig användning eller konstruktion kan leda till skador som användaren eller ägaren ansvarar för, inte tillverkaren. På grund av produktens kontinuerliga utveckling förbehåller sig tillverkaren rätten att göra mindre ändringar som bör beaktas.

Apparaten får endast underhållas och repareras av en auktoriserad serviceverkstad.

Personer som inte har tagit del av denna bruksanvisning ska läsa den noggrant innan apparaten tas i bruk första gången.

POWERMAT
THE ART OF TOOLS TECHNOLOGY

TEKNISKA DATA

Modell	**PM-PPDB-250JT**	**PM-PPDB-400JT**	**PM-PPDB-550JT**
Strömförsörjning	230 V / 50 Hz	230 V / 50 Hz	230 V / 50 Hz
Maxeffekt	250 W	400 W	550 W
Maxkapacitet	7900 l/h	10000l/h	13200 l/h
Max lyfthöjd	8 m	10m	12m
Tryckanslutning	1-1/2”	1-1/2”	1-1/2”
Suganslutning	1-1/2”	1-1/2”	1-1/2”
Vattenanslutning	38 / 32 [mm]	38 / 32 [mm]	38 / 32 [mm]
Sandtyp	0,5–1,2 mm kvartssand	0,5–1,2 mm kvartssand	0,5–1,2 mm kvartssand
Max tryck i filterbehållare	2 bar	2 bar	2 bar
Max fyllnadskapacitet (sand)	13 kg	13 kg	13 kg
Max mängd filterkulor i gram	400 g	400 g	400 g
Skyddsklass	IPX5	IPX5	IPX5
Min vattentemperatur	5^0C	5^0C	5^0C
Max vattentemperatur	40^0C	40^0C	40^0C
Ljudnivå LwAj	80 dB(A) (K=3dB(A))	80 dB(A) (K=3dB(A))	80 dB(A) (K=3dB(A))

SÄKERHET

Läs bruksanvisningen innan du använder apparaten och förvara den i närheten av användningsplatsen!

Varning. Läs alla säkerhetsanvisningar och rekommendationer.

Gräv inte ner strömkabeln i marken. Placera kabeln så att gräsklippare, häcksaxar och liknande utrustning inte orsakar fara.

Underlåtenhet att följa säkerhetsanvisningar och rekommendationer kan leda till elektrisk stöt, brand och/eller allvarliga skador. Spara alla säkerhetsanvisningar och rekommendationer för framtida bruk. Apparaten får användas av barn över 8 år samt personer med nedsatt fysisk, sensorisk eller mental förmåga eller brist på erfarenhet och kunskap, om de övervakas eller har fått instruktioner om säker användning av apparaten och förstår de risker som är förknippade med den. Apparaten får inte användas som leksak. Barn får inte utföra rengöring eller underhåll utan tillsyn.

ALLMÄNNA SÄKERHETSANVISNINGAR

• Användning och installation av apparaten i utrymmen eller områden med brandrisk är förbjuden.
• Använd inte apparaten i utrymmen med aggressiv luftmiljö.
• Kontrollera före varje användning att apparaten, dess utrustning och anslutningar inte är skadade. Använd inte en skadad apparat eller dess delar.
• Koppla bort stickkontakten från elnätet innan underhåll eller reparation påbörjas.
• Följ anvisningarna om minimiavstånd och driftförhållanden i avsnittet Tekniska data.
• Ta inte bort säkerhetsmärkningar, skyltar eller etiketter. Håll alla märkningar i gott skick.

ALLMÄNNA SÄKERHETSANVISNINGAR – ELSÄKERHET

• Apparaten måste vara utrustad med jordfelsbrytare (RCD) med en utlöst ström på högst 30 mA.
• Se till att alla externa elkablar är skyddade mot skador (t.ex. från djur). Använd aldrig apparaten om kabeln eller stickkontakten är skadad.
• Nätspänningen måste motsvara de värden som anges i de tekniska uppgifterna.
• Anslut stickkontakten till ett skyddat vägguttag.

• När apparaten inte används, stäng av den och dra ur stickkontakten ur uttaget.

• Om stickkontakten eller kabeln är skadad får apparaten inte användas. Vid skada på strömkabeln får reparation endast utföras av tillverkaren, auktoriserad service eller en kvalificerad fackman för att undvika fara. Skadade elkablar utgör en allvarlig hälsorisk!

• Vid skada på strömkabeln får reparation endast utföras av tillverkaren, auktoriserad service eller en kvalificerad fackman.

• Vid fara, placera uttag och stickkontakt på en säker plats. Underlåtenhet att följa anvisningarna kan orsaka risk för elektrisk stöt!

• Kontrollera att nätspänningen motsvarar de värden som anges på märkplåten.

• Elinstallationer ska utföras i enlighet med lokala bestämmelser och apparatens krav. Installationen får endast utföras av en behörig elektriker.

• Dra inte apparaten i strömkabeln.

• Dra ut stickkontakten genom att ta i kontakten, inte i kabeln.

• Skydda strömanslutningen från höga temperaturer, olja och vassa kanter. Kontrollera att kabeln inte är böjd, klämd eller på annat sätt mekaniskt skadad.

Använd förlängningskablar som är dimensionerade för apparatens effekt, stänkskyddade och lämpliga för utomhusbruk. Rulla ut kabeln helt före användning. Kontrollera att kabeln inte är skadad. Användning av förlängningskablar som inte är godkända för utomhusbruk kan orsaka risk för elektrisk stöt.



Koppla bort stickkontakten från uttaget innan underhållsarbete påbörjas, vid upptäckt av läckage i systemet, under arbetspauser samt när apparaten stängs av.

ALLMÄNNA SÄKERHETSANVISNINGAR – PERSONSÄKERHET

• Använd aldrig apparaten om det finns människor eller djur i vattnet eller i den vätska som pumpas, eller om de kan komma i kontakt med apparaten. Underlåtenhet att följa anvisningarna kan orsaka risk för elektrisk stöt!

• För aldrig in främmande föremål eller kroppsdelar i apparaten.

• Apparaten är ingen leksak. Håll barn och djur borta från apparaten. Använd inte apparaten utan tillsyn.

SÄRSKILDA SÄKERHETSANVISNINGAR FÖR PUMPAR

• Övervaka apparatens funktion, om automatisk stoppfunktion eller torrkörning observeras. Torrkörning kan skada apparaten.

• Kontrollera regelbundet apparatens funktion.

• Kom ihåg att pumpen innehåller smörjmedel, vars läckage kan orsaka skador eller föroreningar. Använd inte apparaten för pumpning av dricksvatten eller i dammar med värdefulla fiskar.

• Bär eller flytta inte apparaten i strömkabeln.

• Placera inga föremål på apparaten och belastning får inte läggas på den. Apparatens egen vikt kan få den att sjunka till botten.

• Vid användning, se till att stickkontakten är lätt åtkomlig.

• Använd skyddsutrustning som skyddar mot elektrisk stöt.

• Skydda apparaten mot frost.

• Innan apparaten tas i bruk ska en fackman utföra följande kontroller:

– Jordningens funktion, nollledaren och jordfelsbrytaren samt att de uppfyller gällande bestämmelser.

– Skydd av elanslutningar mot fukt.

BESKRIVNING AV APPARATEN

MODEL: PM-PPDB-250JT / PM-PPDB-400JT / PM-PPDB-550JT

①

1

2

②

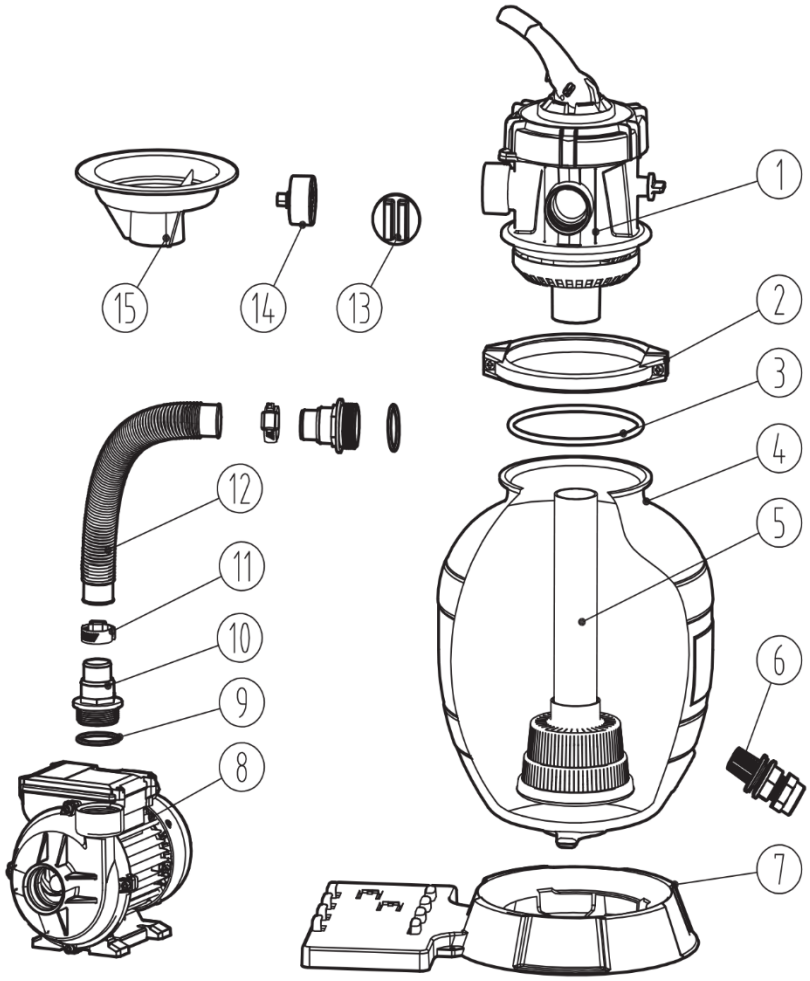

③

1

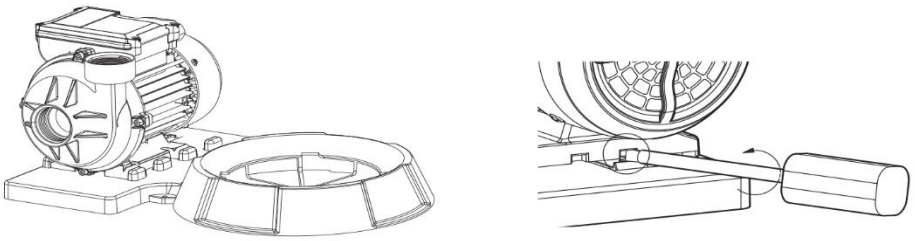

2

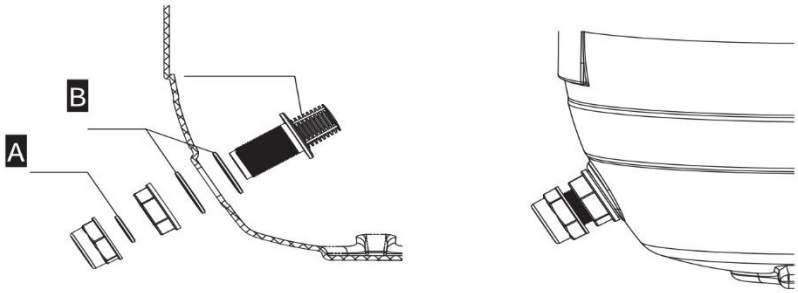

3

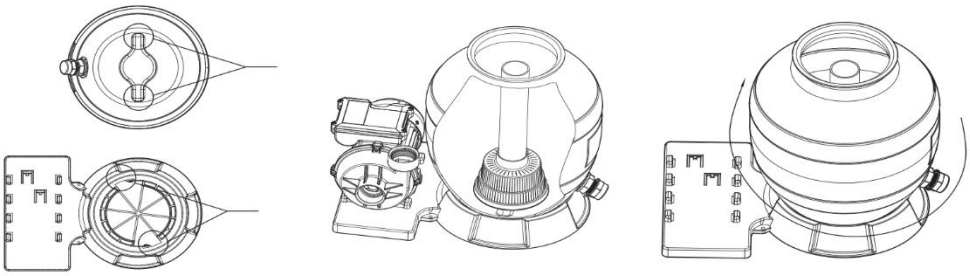

4



5

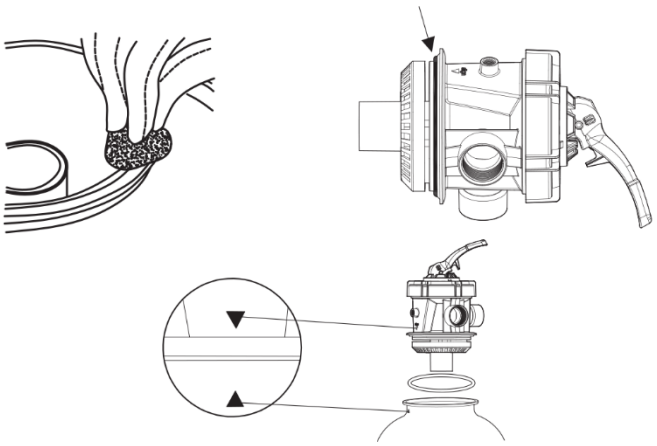

6

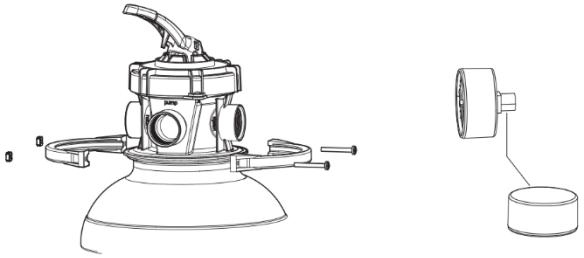

7

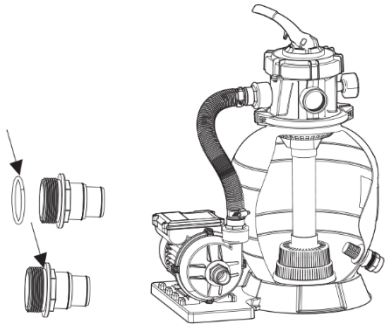

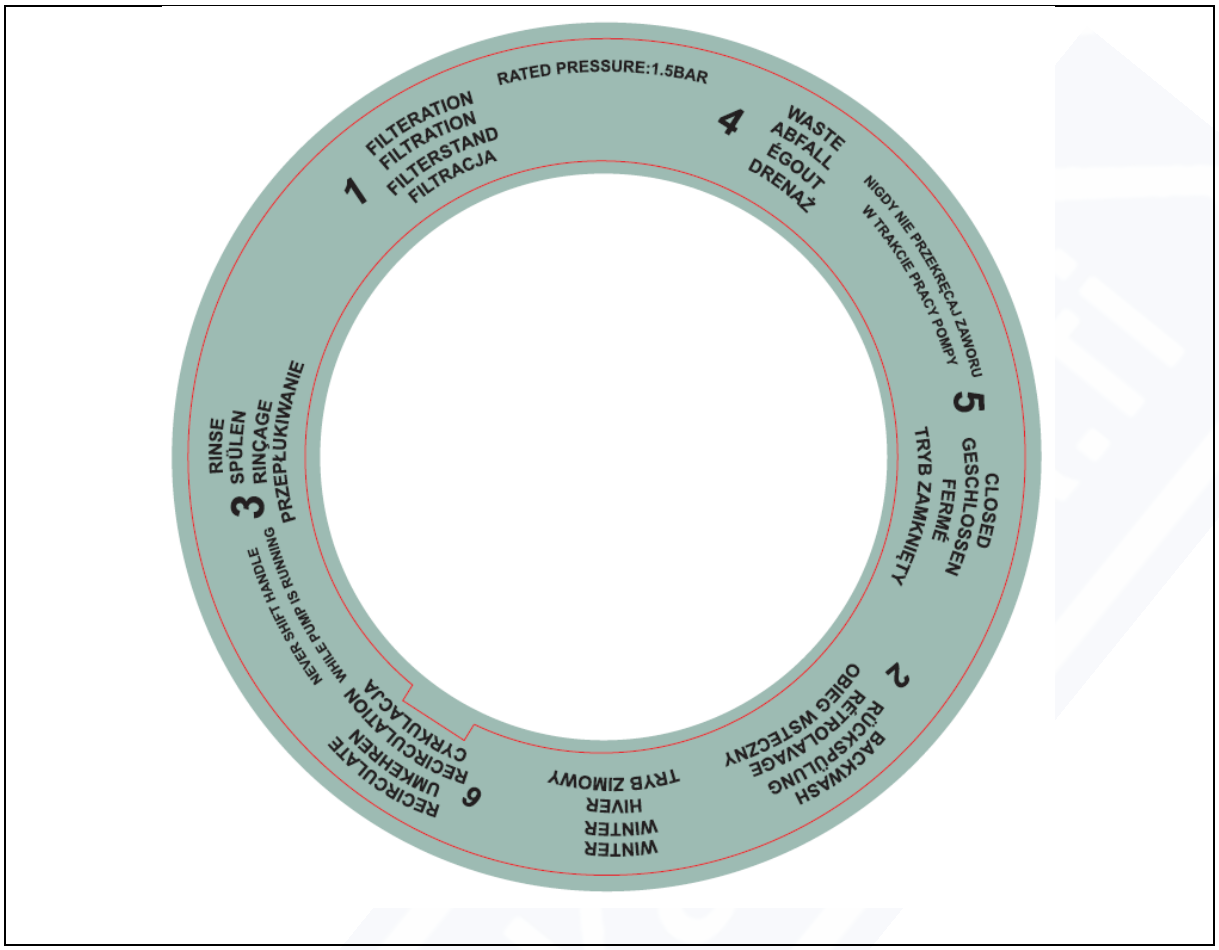
RATED PRESSURE:1.5BAR
1
FILTERATION
FILTRATION
FILTERSTAND
FILTRACJA
4
WASTE
ABFALL
ÉGOUT
DRENAŻ
NIGDY NIE PRZEKRĘCAJ ZAWORU
W TRAKCIE PRACY POMPY
5
CLOSED
GESCHLOSSEN
FERMÉ
TRYB ZAMKNIĘTY
2
BACKWASH
RÜCKSPÜLUNG
RÉTROLAVAGE
OBIEG WSTECZNY
WINTER
WINTER
HIVER
TRYB ZIMOWY
6
RECIRCULATE
UMKEHREN
RECIRCULATION
CYRKULACJA
NEVER SHIFT HANDLE
WHILE PUMP IS RUNNING
3
RINSE
SPÜLEN
RINÇAGE
PRZEPŁUKIWANIE

④

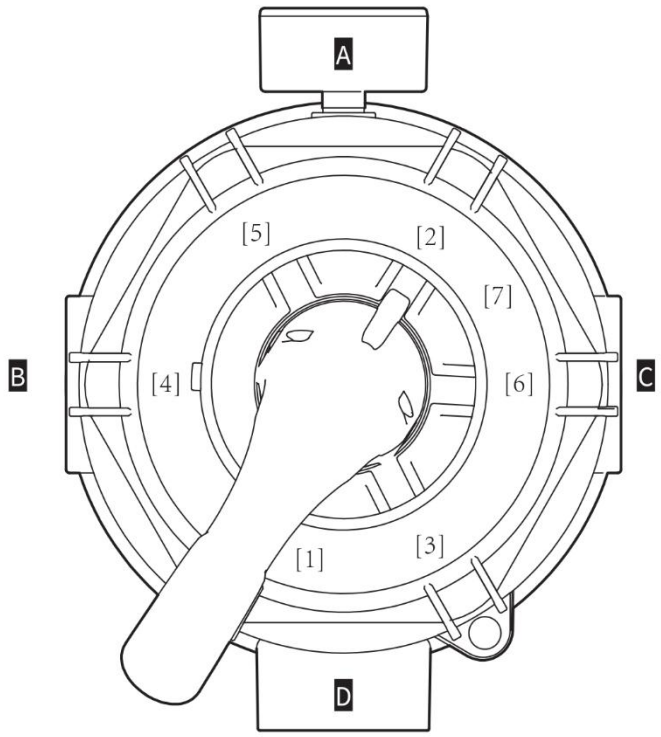

⑤

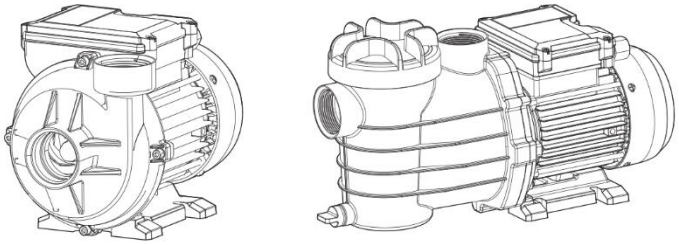

1	Multiventil	**9**	Tätning
2	Spännband	**10**	Slangkoppling
3	Tätning	**11**	Slangklämma
4	Filterbehållare	**12**	Vinkelkoppling
5	Filterfäste	**13**	Slang 1-1/4” (32 mm) x 45 cm
6	Dräneringsplugg	**14**	Plugg G1-1/2” med O-ring
7	Stativstöd	**15**	Tryckmätare
8	Pump		

INSTALLATION OCH IDRIFTTAGNING

FÖRBEREDELSER FÖRE INSTALLATION

• Placera filtret så nära poolen/bassängen som möjligt.

• Filtret ska placeras på en stabil betongbas, en mycket hård yta eller motsvarande. Se till att basen inte sjunker med tiden för att undvika belastning på röranslutningarna.

• För att underlätta användning och service ska filtret och röranslutningarna placeras så att de är lättillgängliga.

• Se till att typskylten är vänd framåt så att identifiering vid service är enkel.

INSTALLATION

Se bild 3

1. Montera pumpen på basen genom att skjuta den horisontellt på plats. Om du vill ta bort pumpen, placera fingrarna på skruvmekanismen vid denna punkt och vrid den, håll samtidigt i basen med ena handen och pumpen med den andra.

2. Placera avtappningspluggen i sandbehållaren. Använd 2 stora tätningar och 1 liten tätning och montera dem enligt bilden. Tryck in avtappningspluggen för hand och dra åt locket från utsidan.

3. För att installera sandbehållaren i filtret, tryck den nedåt och placera behållarens ben vid markering 1 på basen. Vrid behållaren medurs. Kontrollera att behållaren är korrekt monterad. Obs! Avtappningspluggen ska vara riktad uppåt. Placera röret och diffusorns stomme i behållaren enligt bilden. Rotationen sker medurs när basen är fastsatt.

4. Placera tratten och häll kvartssand i behållaren upp till filtreringsnivån. Obs!
Mängden filtermaterial anges i de tekniska uppgifterna.

5. Ta bort tratten. Rengör behållarens hals noggrant. Montera ventilen på O-ringen enligt bilden. Rikta in triangeln på ventilen med triangeln på behållaren så att ”Pump” pekar mot pumpens riktning.

6. Använd metallklämmor och skruvar för att fästa ventilen på behållaren. Linda teflontejp på tryckmätarens gängor och montera tryckmätaren i ventilen.

7. Anslut sandbehållaren till pumpen med slang, slangklämmor och adaptrar. Innan adaptern monteras, placera en O-ring på den.

ANMÄRKNINGAR OM INSTALLATION

• Kontrollera att filtret arbetar med korrekt drifttryck. Installera en tryckregleringsventil om systemet använder en extra pump.

• Om pumpen är placerad ovanför vattennivån ska en backventil installeras.

• Om pumpen är placerad under vattennivån ska en avstängningsventil installeras.

• Undvik att böja anslutningsadaptrar och slangkopplingar. Detta kan minska vattenflödet och försämra apparatens funktion.
• Använd inte för mycket tätningsmedel i anslutningarna, eftersom det kan orsaka problem med O-ringar och tätningar.

• Dra inte åt anslutningar och adaptrar för hårt.

ANVÄNDNING

SANDFILTERSYSTEMETS FUNKTION

Vatten som sugs från poolen leds automatiskt genom multivägsventilen till filtrens övre del. Sand, smuts och föroreningar stannar kvar i filtermaterialet när vattnet passerar genom det. Det filtrerade vattnet återvänder från behållarens nedre del via multivägsventilen tillbaka till rörsystemet.

BRUKSANVISNING

1. Kontrollera att alla anslutningar är korrekt och säkert installerade.

2. Vrid ventilen till övre läget och ställ den i läget BACKWASH.

3. Fyll och starta pumpen enligt instruktionerna. Observera: Under uppstarten ska alla sug- och tryckventiler vara öppna. Att inte följa anvisningarna kan orsaka allvarliga skador. Se till att filterbehållaren är fylld med vatten. Start utan vatten kan skada filtret och rörsystemet.

4. När vattnet börjar rinna jämnt från avloppsröret, låt pumpen gå i minst 2 minuter. Backspolning rekommenderas för att avlägsna smuts från sanden.

5. Stäng av pumpen och ställ ventilen i läget RINSE. Starta pumpen och låt den gå i 30 sekunder till 1 minut, tills det utströmmande vattnet är rent. Stäng av pumpen, ställ ventilen i läget FILTER och starta pumpen igen. Filtret är nu klart för normal användning.

VIKTIGA ANMÄRKNINGAR

• Var uppmärksam på tryckmätarens startvärde när filtret är rent (värdet varierar beroende på pump och rörsystem). När smuts samlas i filtret stiger trycket och flödet minskar. När trycket når en viss nivå (se pumpens tekniska data) är det dags att utföra backspolning (rengöring av filtret).

• Viktigt: För att undvika överbelastning av rör och ventiler ska pumpen alltid stängas av innan multiventilens läge ändras.

• Rengör pumpens filter och filterkorgen regelbundet. Detta hjälper pumpen och filtret att fungera korrekt.

VENTILENS FUNKTIONER

Se bild 4

A	Pump	**B**	Avlopp
C	Retur	**D**	Tryckmätare

- A. Inlopp från pumpen
- B. Utlopp (avloppsvatten / backspolning)
- C. Retur till poolen
- D. Tryckmätare

VENTILLÄGEN

1	Filtrering	**2**	Backspolning
3	Sköljning	**4**	Tömning
5	Stängd	**6**	Cirkulation
7	**Vinterläge**		

1. Filtrering: Denna funktion är avsedd för att filtrera vatten i poolen. Ventilen ska vara inställd i detta läge 99 % av tiden. Vattnet pumpas genom sandfiltret och återvänder renat till poolen.

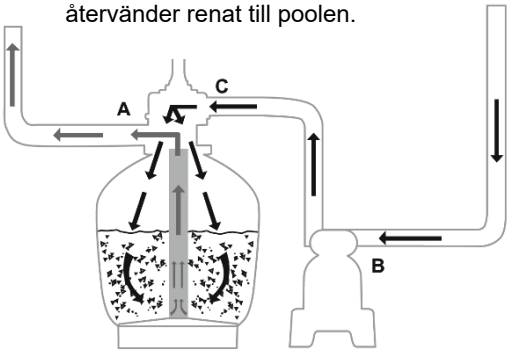

5. Stängd: Denna funktion stänger vattenflödet mellan sandfiltret och poolen.

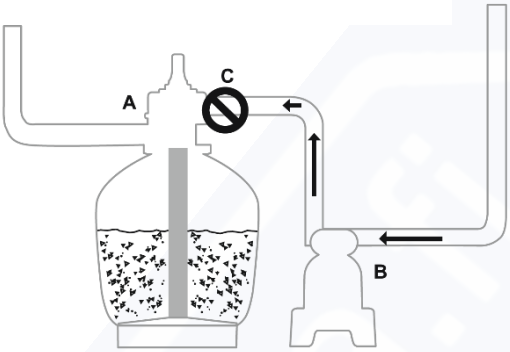

2. Backspolning: Denna funktion är avsedd för rengöring av sanden. Vattnet pumpas ned till uppsamlaren, strömmar genom sanden uppåt och leds ut via avloppsanslutningen.

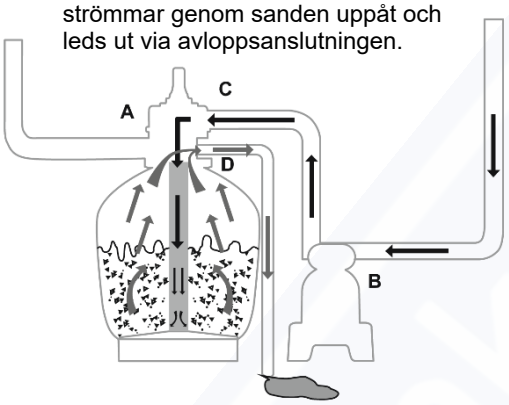

3. Sköljning: Denna funktion används vid uppstart, efter rengöring samt efter att sand har tillsatts. Vattnet pumpas ned till uppsamlaren, strömmar upp genom sanden och leds ut via anslutning D.

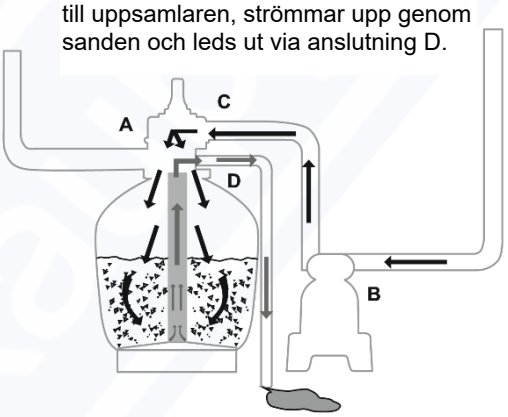

4. Tömning: Denna funktion tar bort vatten från poolen, efter backspolning. Vattnet återgår inte till poolen utan leds ut via anslutning D.

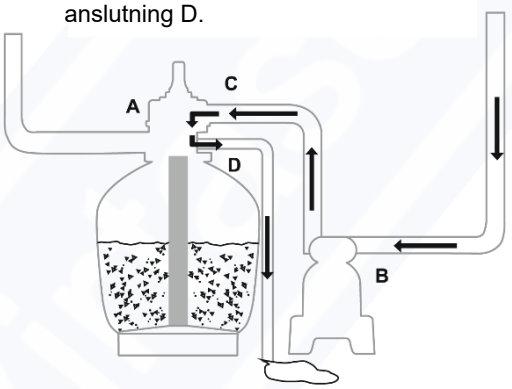

6. Cirkulation: Denna funktion cirkulerar vattnet i poolen och kringgår sandfiltret. Använd denna om filtret är trasigt så att föroreningar inte kommer in i filtret.

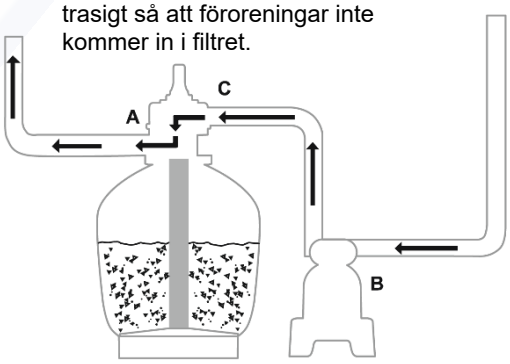

ANMÄRKNINGAR OM MULTIVENTILEN

1. FILTRERING (FILTRATION)

Normalt filtreringsläge. Denna inställning kan även användas för regelbunden dammsugning.

2. BACKSPOLNING (BACKWASH)

Denna inställning används för att rengöra filtret. När tryckmätarens värde stiger 8–10 PSI (0,55–0,69 bar) över starttrycket (rent filter), stäng av pumpen och ställ ventilen i läget BACKWASH (backspolning). Starta pumpen och spola.

filtret tills vattnet i inspektionsglaset är rent. Detta tar cirka 2 minuter eller mindre beroende på mängden smuts. Gå vidare till läget SKÖLJNING.

3. SKÖLJNING (RINSE)

Efter backspolning, stäng av pumpen och ställ ventilen i läget RINSE (sköljning). Starta pumpen och låt den gå i cirka 1/2–1 minut. Detta säkerställer att smuts spolas bort från filtret till avloppet. Stäng av pumpen, ställ ventilen i läget FILTER och starta pumpen igen för normal filtrering.

4. TÖMNING (WASTE)

Används för att tömma filtret, sänka vattennivån och för att suga upp tyngre föroreningar.

5. STÄNGD (OFF)

Stänger alla flöden. VIKTIGT: Stäng inte av filtret medan pumpen är igång.

6.CIRKULATION (RECIRCULATE)

Vattnet går från pumpen direkt tillbaka till poolen via ventilen utan filtrering, vilket möjliggör cirkulation i poolen.

7.VINTER (WINTER)

Denna inställning förhindrar att ventilen fryser under vintern. VIKTIGT: Stäng inte av filtret medan pumpen är igång.

VARNING! Starta aldrig pumpen i lägena 5 eller 7.

TIMER

Inställning av drifttid: Tryck på knappen för att starta pumpen, sedan tryck på knappen . När displayen visar När koden "01" blinkar på displayen, tryck på knappen för att ställa in önskat värde

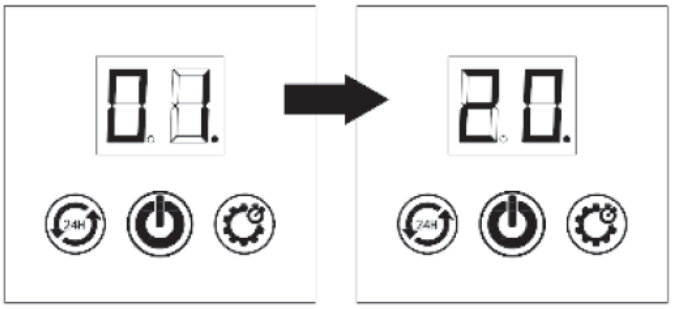

drifttimmar. Varje knapptryckning ökar tiden med 1 timme, upp till maximalt 20 timmar. Den inbyggda timern startar pumpen vid samma tid varje dag och den körs under den inställda tiden.

Manuell drift av pumpen (utan TIMER-läge): För att starta pumpen utan timer-läge:

tryck sedan på knappen “C0” visas på LED-displayen. Detta betyder att

timern är avstängd och pumpen fungerar i kontinuerligt läge.



i kontinuerligt läge. För att stoppa pumpen, tryck på knappen igen.



För att pumpen ska fungera kontinuerligt dygnet runt, tryck på knappen..

INSTRUKTIONER FÖR PUMPEN

Se bild 5
Obs: Alla pumpar och ventiler testas med 100 % vatten. Därför kan det finnas lite vatten kvar i dem. Detta är normalt.

VARNING!

• Detta filtersystem får endast installeras och underhållas av kvalificerad tekniker. Felaktig installation kan orsaka elektriska stötar och relaterade faror, vilket kan leda till materiella skador, allvarliga personskador eller till och med dödsfall. Felaktig installation ogiltigförklarar även produktens garanti.

• Om pumpen omfattas av garanti och fungerar felaktigt, kontakta säljaren eller service. Underlåtenhet att följa instruktionerna kan leda till att garantin upphör att gälla. Läs garantidokumentationen som medföljer pumpen.

• Alla elarbeten ska utföras av behörig elektriker. Försök inte reparera filtret, pumpen eller systemets delar själv, om du inte har rätt kompetens, för att undvika säkerhetsrisker och skador på utrustningen.

PLACERING

Pumpen ska installeras på tillräckligt avstånd från poolen och vattenkällan för att förhindra att vatten rinner in i pumpen eller tillbaka från poolen. Pumpen ska placeras på en plats som är lätt att nå för underhåll. Den ska vara väl ventilerad, torr och skyddad mot översvämning.

ELINSTALLATION

Vid konstruktion och tillverkning av pumpen används modern teknik, men användaren måste följa följande försiktighetsåtgärder vid installationen för att säkerställa lång livslängd och säker drift:

1. Pumpens sugslang får inte vara kortare än 1–1/2" (40 mm i tum-system) eller 50 mm i metriskt system.
2. Sugledningen ska ha så få böjar och vinklar som möjligt. Se till att inga luftfickor bildas i sugslangen. Pumpens insug ska vara placerat minst 30 cm under vattenytan i poolen.
3. Installera filtret och pumpen på en stabil, plan yta och fäst pumpen ordentligt.
4. Pumpens strömförsörjning ska motsvara rätt spänning och ström enligt de tekniska uppgifterna.
5. Alla elinstallationer ska utföras av behörig elektriker enligt lokala bestämmelser.
6. Motorn ska vara jordad.
7. Rörens och kopplingarnas vikt ska stödjas separat och får inte belasta pumpen..
8. Observera pumpens maximala tillåtna lyfthöjd (H max), som anges på pumpens typskylt.
9. Tillåtet temperaturintervall är över 5 °C och under 40 °C. Pumpen får inte användas utanför detta intervall för att undvika skador på filtret och rörsystemet.

10. Eftersom grundversionen inte har något förfilter ska ett smutsfilter installeras på sugledningen för att förhindra att pumpens pumphjul blockeras av större partiklar eller skräp.

VIKTIGA ANMÄRKNINGAR OM ELINSTALLATION

• All elektrisk utrustning ska installeras av en kvalificerad och erfaren elektriker.

• Varje pump ska ha en automatisk frånkopplingsbrytare så att den kan kopplas bort från elnätet. Avståndet mellan öppna kontakter ska vara minst 3 mm.

• Pumpen ska matas via en isoleringstransformator eller en jordfelsbrytare (RCD) med en märkutlösningsström på högst 30 mA.

• Kontrollera pumpens typskylt för följande uppgifter: spänning, strömförbrukning och driftcykel.

• Strömkabeln, inklusive skyddsjordledaren, ska uppfylla kraven i standard 60245 IEC 66 (H07RN-F).

• Följ de angivna minimikraven för kabelarea enligt instruktionerna.

ELANSLUTNING

• Kontrollera att uppgifterna på typskylten motsvarar strömförsörjningen. Använd en behörig elektriker för att säkerställa att installationen utförs enligt lokala bestämmelser.
• Varje motor ska ha ett återställningsskydd och ett skyddsrelä eller en automatisk brytare. En enfasmotor ska ha ett inbyggt överhettningsskydd.

DRIFT

Pumpen ska fyllas och vid behov fyllas på igen genom att tillsätta vatten i filterbehållaren. Se till att det finns tillräckligt med vatten på sug-sidan. Om vattnet försvinner från behållaren måste den fyllas på igen innan start.

1. Ta bort det genomskinliga locket och fyll filterbehållaren med vatten.
2. Sätt tillbaka locket och kontrollera att O-ringen sitter korrekt, och starta pumpen.
3. Efter start, vänta några minuter tills pumpen börjar filtrera vatten.

VARNING!

• Stor sughöjd eller långa sugledningar kräver mer påfyllningstid och kan påverka pumpens prestanda avsevärt. Om pumpen inte kan fyllas, upprepa steg 1 och 2. Mekaniska tätningar kan skadas snabbt vid torrkörning och kräva byte.
• Innan pumpen startas, säkerställ att det finns tillräckligt med vatten i behållaren. Om pumpen inte kan fyllas, se felsökningsanvisningarna.
• Innan start, säkerställ att alla sug- och tryckventiler är öppna, annars kan pumpen skadas.

UNDERHÅLL OCH REPARATIONER



Dra ur stickkontakten ur eluttaget innan något arbete påbörjas på enheten.

Arbeten som inte beskrivs i denna bruksanvisning ska utföras av en auktoriserad serviceverkstad. Använd endast originalreservdelar.

UNDERHÅLL

Filterbehållarens sil ska kontrolleras och rengöras regelbundet.

1. Ta bort locket och ta ut silen.
2. Ta bort smuts och rengör vid behov vattentilloppsslangen.
3. Kontrollera lockets tätning. Smörj med silikonbaserat fett vid behov. Om tätningen är skadad ska den bytas ut.
4. Rengör silen.
5. Fyll filterbehållaren med vatten igen.
6. Sätt tillbaka tätningsringen korrekt.
7. Sätt tillbaka locket och dra åt för hand.
8. Starta pumpen.

• Om pumpen utsätts för frost eller kallt klimat ska särskild försiktighet iakttas för att undvika skador orsakade av väderförhållanden.

VARNING!

Använd inte pumpen under vintern. Töm den helt och förvara den på en säker och torr plats. Lossa inte dräneringspluggen. Förvara en oanvänd pump på en säker plats. Pluggen kan förvaras i filterkorgen.

• Vid återstart, kontrollera att alla tätningar och O-ringar är hela. Smörj vid behov igen eller byt ut.
• Innan återstart, kontrollera att motoraxeln roterar fritt.

VARNING!

• När du ansluter elektriska ledningar till pumpmotorn, säkerställ att de är korrekt anslutna i kopplingsboxen och kontrollera innan locket stängs att inga kablar är synliga. Följ kopplingsschemat som medföljer pumpen.
• Se särskilt till att vatten inte tränger in i motorn eller elektriska komponenter.

• Följ grundläggande säkerhetsanvisningar som gäller tekniska data, anslutningar och användning, även om filtersystemet inte används korrekt.
• Innan pumpen startas, kontrollera motorns elektriska skydd. Säkerställ att skyddet mot elektrisk och mekanisk kontakt är korrekt installerat och i gott skick.
• Innan varje start, utför följande åtgärder:
– Stäng av pumpen.
– Lås startanordningarna.
– Kontrollera att ingen spänning finns i kretsarna, inklusive hjälputrustning.
– Vänta tills motorn har stannat helt.

• Ovanstående lista är viktig ur säkerhetssynpunkt, även om lokala bestämmelser kan innehålla ytterligare krav.

REGELBUNDEN KONTROLL

• Kontrollera att pumpens mekaniska delar och fästskruvar sitter ordentligt fast.

• Kontrollera att elkablar och isoleringsdelar är korrekt placerade, ordentligt fastsatta och i gott skick.

• Övervaka motorns temperatur. Om filtret blir överhettat, stäng av det omedelbart och kontakta service.

• Om fel eller överhettning upptäcks i pumpen eller filtret, kontakta återförsäljaren eller auktoriserad service.

OBS!

• Försök inte lösa alla problem med pumpen och filtret själv, inklusive service och underhåll, om du inte har tillräcklig kompetens. Följ installations-, användnings- och underhållsanvisningarna i denna manual. Om du behöver ytterligare information eller om problem uppstår, kontakta återförsäljaren eller tillverkaren.

PROBLEM	ORSAK	LÖSNING
Pumpen fylls inte	Luftläckage på sug-sidan	Kontrollera att vattennivån i sugpunkten är korrekt. Säkerställ att korg och sil är rena. Dra åt alla anslutningar.

	Inget vatten i pumpen	Se till att filterbehållaren är fylld..
	Stängda ventiler eller blockerade rör	Öppna alla systemventiler, rengör filterkorgen och silen, och kontrollera att pumpens pumphjul inte är blockerat.
Motorn fungerar inte	Ingen ström i motorn	Kontrollera och säkerställ att alla strömbrytare är påslagna. Kontrollera att automatiska säkringar är korrekt inställda. Kontrollera att timern är korrekt inställd (valfri funktion). Kontrollera motorns kabelanslutningar och säkerställ att de är korrekt anslutna.
	Pumpen är blockerad	Bryt strömmen och vrid pumpens axel, den ska rotera fritt.
Svagt flöde	Smutsigt filter	Spola eller rengör filterpatronen.
	Smutsigt filter och pumpens sil	Rengör filtret och pumpens sil.
	Luftläckage på sug-sidan	Se ”Lösning 1”.
	Stängd ventil eller blockerat rör	Se ”Lösning 1”.
Motorn är varm	Låg eller felaktig spänning	Kontakta en auktoriserad och kvalificerad elektriker för att hitta en lämplig lösning. Det är normalt att motorn känns varm vid beröring. Det termiska skyddet bryter dock strömmen vid överbelastning eller överhettning.
	Installation i direkt solljus	Skydda mot direkt solljus och svåra väderförhållanden. Installera pumpen på en plats utan direkt solljus.
	Dålig ventilation	Täck inte motorn och placera den inte i ett trångt utrymme.
Oljud under pumpdrift	Slitet lager	Kontakta en auktoriserad elektriker för byte.
	Luftläckage på sug-sidan	Se ”Lösning 1”.
	Blockering på sug-sidan	Lokalisera och avlägsna blockeringen.
	Fel i pumphjulet	Kontakta återförsäljaren/inköpsstället för reparation eller byte.
	Kavitation	Förbättra suget, minska sughöjden, minska antalet kopplingar, öka rördiametern, öka utloppsmottrycket och minska flödet genom att strypa utloppsventilen.

Motorn överbelastas och stannar	Motorn är felaktigt ansluten	Kontakta en auktoriserad elektriker för kontroll och åtgärd av anslutningen.
	Låg inspänning	Motorns spänning får inte avvika mer än 6 % från det angivna värdet. Kontakta en auktoriserad elektriker för att kontrollera spänningen. Säkerställ att pumpen inte används med förlängningskabel. Låg matningsspänning ska rapporteras till lokala myndigheter.
	Överbelastning orsakad av att pumpen fastnat eller fel storlek på pumphjulet	Kontakta återförsäljaren/inköpsstället för reparation eller byte.

GARANTI

Under garantitiden har köparen rätt till kostnadsfria reparationer som beror på tillverkningsfel.

Garantin gäller endast om produkten lämnas in till inköpsstället komplett, ej demonterad, tillsammans med inköpsbevis och korrekt ifyllt garantikort.

TILLVERKARENS GARANTIBEGRÄNSNINGAR

Garantin täcker inte skador som orsakas av normalt slitage eller felaktig användning (t.ex. överbelastning, för högt tryck – särskilt sprickor eller brott i plastdelar samt andra mekaniska skador och följdskador, bristande underhåll och rengöring av motor, ventilationskanaler, dammkanaler, brytare m.m.).

Inte heller i följande fall:

- Obehöriga reparationsförsök har upptäckts.
- Produkten har under garantitiden modifierats eller reparerats av obehöriga personer.
- Verktyget har använts industriellt eller yrkesmässigt (verktyget är avsett för hobbybruk, inte professionellt bruk).

Garantin omfattar inte delar som kan skadas till följd av normalt slitage eller överbelastning (t.ex. gummislangar, filter, tätningar, filterinsatser m.m.).

SERVICE

Reparation av elektriska verktyg får endast utföras av kvalificerad personal med användning av originalreservdelar. Detta säkerställer säker användning av apparaten.

AVFALLSHANTERING AV UTTJÄNTA PRODUKTER



När denna produkt har nått slutet av sin livslängd får den inte kastas tillsammans med vanligt hushållsavfall, utan ska lämnas till en insamlingspunkt för elektriskt och elektroniskt avfall. Detta anges av symbolen på produkten, i bruksanvisningen eller på förpackningen. Genom återanvändning, materialåtervinning eller annan hantering av uttjänta produkter bidrar du till att skydda miljön.

Endast för EU-länder:
Enligt EU-direktiv 2012/19/EU ska uttjänta elektriska verktyg, samt enligt direktiv 2006/66/EG skadade eller använda batterier, samlas in separat och lämnas till miljövänlig återvinning.
Tillverkaren är registrerad i BDO-registret med nummer: 000063719

Varje butik är skyldig att kostnadsfritt ta emot en gammal enhet när en ny motsvarande enhet med samma användningsområde köps. Den använda enheten kan lämnas i den butik där den nya köpts.

Butiker med en försäljningsyta på minst 400 m² som säljer hushållsapparater är skyldiga att kostnadsfritt ta emot små uttjänta enheter (med en yttre dimension på högst 25 cm) utan krav på köp av ny produkt. Små enheter kan lämnas i större butiker utan köp.

En distributör som levererar en hushållsapparat till kunden är skyldig att kostnadsfritt ta emot den gamla enheten vid leverans, om den är av samma typ och har samma användningsområde. Vid beställning ska detta anges i kommentarsfältet. På så sätt kan den gamla elektriska eller elektroniska utrustningen överlämnas i samband med leveransen.
Den uttjänta enheten kan också lämnas till en återvinningscentral.
Mer information om insamlingsplatser finns på:
https://sklep.powermat.pl/webpage/pl/recycling.html

TILLVERKARENS UPPGIFTER

P.H. Powermat T.M.K. Bijak Sp. Jawna
Ul. Obrońców Poczty Gdańskiej 97
42-400 Zawiercie
https://www.powermat.pl

POWERMAT
THE ART OF TOOLS TECHNOLOGY

DEKLARACJA ZGODNOŚCI

DEKLARACJA ZGODNOŚCI WE

Niniejsza deklaracja zgodności wydana zostaje na wyłączną odpowiedzialność producenta:
P.H. POWERMAT T.M.K. Bijak Sp. Jawna
ul. Obrońców Poczty Gdańskiej 97, 42-400 Zawiercie, Polska
NIP 5771841846, REGON 151996850

Przedmiot deklaracji:
nazwa: **POMPA BASENOWA**
marka: **POWERMAT**
model (oznaczenie producenta): **PM-PPDB-250JT**
PM-PPDB-400JT
PM-PPDB-550JT

Wymieniony powyżej przedmiot niniejszej deklaracji jest zgodny z odnośnymi wymaganiami unijnego prawodawstwa harmonizacyjnego:
Dyrektywa Maszynowa (MD) 2006/42/WE
Rozporządzenie Ministra Gospodarki z dnia 21 października 2008r. w sprawie zasadniczych wymagań dla maszyn (Dz. U. nr 199, poz. 1228)
Dyrektywa Niskonapięciowa (LVD) 2014/35/UE
Rozporządzenie Ministra Gospodarki z dnia 2 czerwca 2016r. w sprawie zasadniczych wymagań dla sprzętu elektrycznego (Dz. U. poz. 806)

Odniesienia do odnośnych norm zharmonizowanych, które zastosowano, lub do innych specyfikacji technicznych, w stosunku do których deklarowana jest jego zgodność:

EN 60335-1:2012+A11+A13+A1+A14+A2+A15 EN IEC 60335-2-41:2021+A11
EN 62233:2008 EN 50525-2-21 EN 50525-2-41 EN 60252-1 EN 60730-1 EN 60730-2-22 IEC 60884-1

Informacje dodatkowe:
Osoby upoważnione do przygotowania dokumentacji technicznej:
Krzysztof Wołek, Krystian Bijak

CE

Miejsce wystawienia:
Zawiercie
Data wystawienia:
2025.09.12

P.H. POWERMAT T.M.K. Bijak Sp. Jawna
Ul. Obrońców Poczty Gdańskiej 97
42-400 Zawiercie
Krzysztof Wołek — *Specjalista ds. Sprzedaży*
Krystian Bijak — *Współwłaściciel firmy*