KRAFT&DELE
PROFESSIONAL

KÄYTTÖOHJE

Alkuperäisen ohjeen käännös

LIHAMYLLY

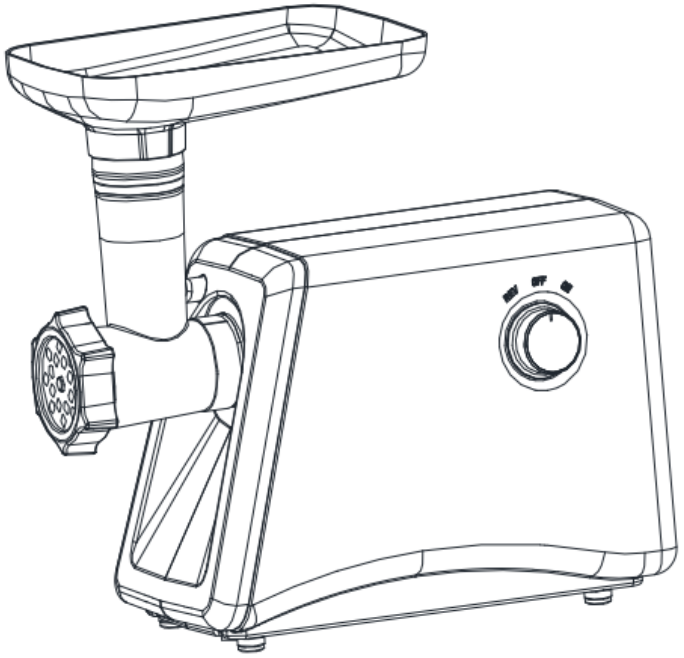

KD4143

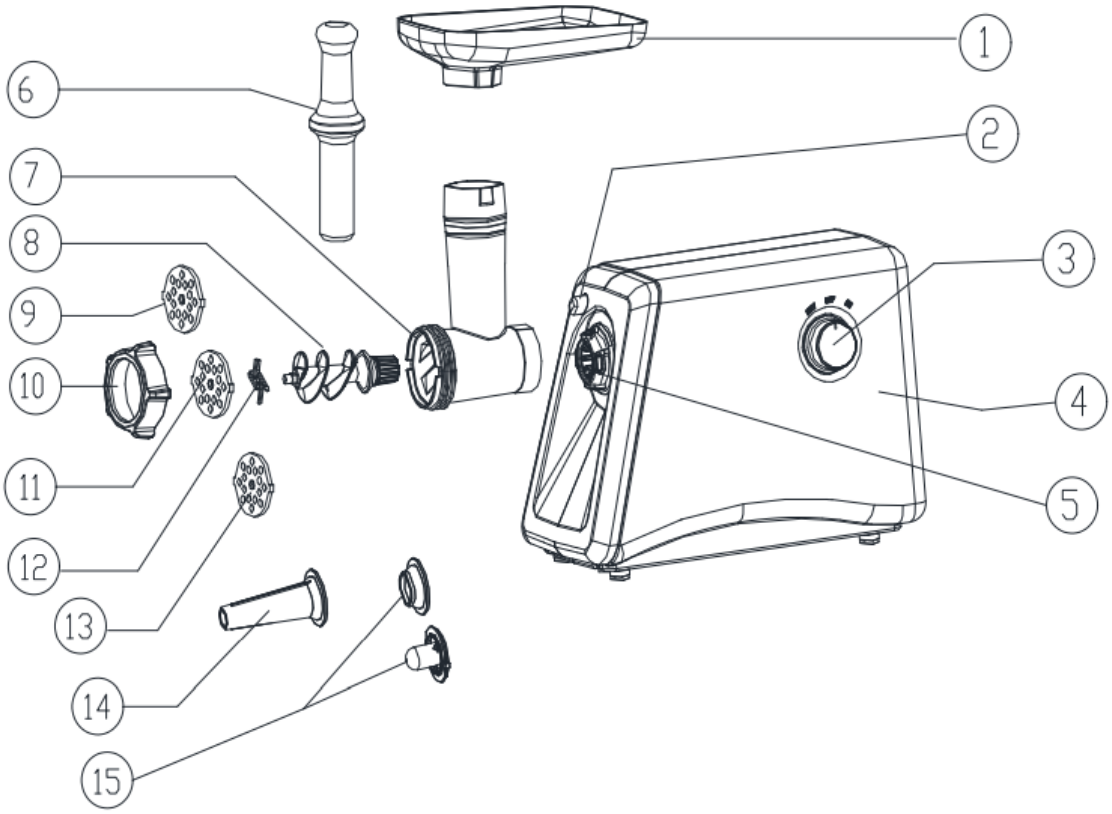

1. Syöttöalusta
2. Lukituspainike
3. Kytkin PÄÄLLE/POIS/PERUUTUS
4. Runko
5. Vaihteiston kotelo
6. Syöttöpainin
7. Alumiininen pää
8. Ruuvi
9. Keskikokoinen leikkuulevy
10. Kiinnitysrengas
11. Karkea leikkuulevy
12. Leikkuuterä
13. Hieno leikkuulevy
14. Makkarasuutin
15. Kibbe-lisäosa

TÄRKEÄT TURVALLISUUSOHJEET

* Vain kotikäyttöön. Ei saa käyttää teollisiin tarkoituksiin.
* Irrota laite virtalähteestä kokoamisen ja purkamisen ajaksi.
* Kun laitetta käytetään lasten läheisyydessä, sitä on valvottava tarkasti.
* Laitetta siirrettäessä pidä siitä kiinni molemmin käsin. Älä kanna laitetta syöttöalustasta tai alumiinisesta päästä.
* Älä asenna leikkuuterää tai levyjä, kun käytät kibbe-lisäosaa.
* Älä koskaan työnnä tuotteita käsin. Käytä syöttöpaininta.
* Älä jauha kovia tuotteita, kuten luita, pähkinöitä jne.
* Älä jauha inkivääriä tai muita kovakuituisia materiaaleja.
* Lihamyllyn yhtäjaksoinen käyttö ei saa ylittää 10 minuuttia. Tämän jälkeen anna moottorin jäähtyä vähintään 10 minuuttia.

* Älä vaihda suoraan asennosta ”ON” asentoon ”R” tai päinvastoin ilman vähintään 30 sekunnin taukoa edellisen käytön jälkeen. Muuten voi syntyä epätavallisia tilanteita, kuten liike ylös ja alas, mikä voi vahingoittaa laitetta.
* Tukkeutumisen välttämiseksi älä pakota laitetta toimimaan liiallisella voimalla.
* Älä käynnistä laitetta, jos ylikuormitussuoja on lauennut.
* Älä koskaan yritä itse vaihtaa osia tai korjata laitetta.
* Tämä laite ei ole tarkoitettu henkilöille (mukaan lukien lapset), joilla on rajoittuneet fyysiset, aistinvaraiset tai henkiset kyvyt tai joilla ei ole kokemusta ja tietoa laitteen käytöstä, ellei heitä valvota tai opasteta laitteen käytössä heidän turvallisuudestaan vastaavan henkilön toimesta.
* Lapsia tulee valvoa, jotta varmistetaan, etteivät he leiki laitteella.
* Älä käytä laitetta, jos virtajohto on vaurioitunut. Ota yhteyttä myyjään tai valtuutettuun huoltoon laitteen tarkastusta tai korjausta varten.

ENSIMMÄINEN KÄYTTÖKERTA

Tarkista, että laitteen tyyppikilvessä ilmoitettu jännite vastaa kotisi verkkojännitettä.

Pese kaikki osat (runkoa lukuun ottamatta) lämpimällä vedellä ja saippualla.

Ennen liittämistä varmista, että ON/OFF/R-kytkin on asennossa ”OFF”.

KÄYTTÖOHJEET

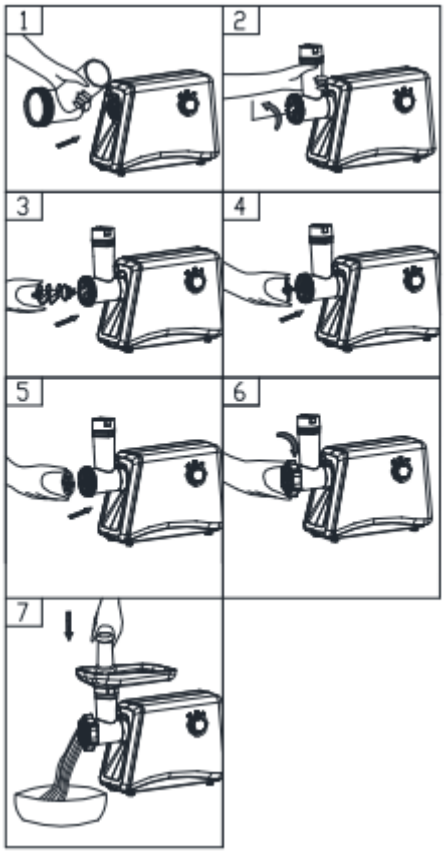

ASENNUS

* Pidä alumiinista päätä ja aseta se aukkoon (asennuksen aikana varmista, että alumiininen pää on kallistettu ylös osoittavan nuolen mukaisesti, ks. kuva 1), ja kierrä sitä sitten vastapäivään, kunnes se on tukevasti kiinnitetty (kuva 2).
* Aseta ruuvi alumiiniseen päähän ensin pitkällä päällä ja kierrä, jotta ruuvi asettuu kevyesti moottorikoteloon (kuva 3).
* Aseta leikkuuterä akselille siten, että terävä puoli osoittaa eteenpäin, kuten kuvassa (kuva 4). Jos sitä ei asenneta oikein, lihaa ei jauheta.
* Aseta haluttu leikkuulevy terän viereen ja sovita ulokkeet uriin (kuva 5).
* Tue tai paina leikkuulevyn keskikohtaa yhdellä sormella ja kierrä kiinnitysrengas toisella kädellä tiukasti (kuva 6). Älä kiristä liikaa.
* Aseta syöttöalusta alumiiniseen päähän ja lukitse se paikalleen.
* Sijoita laite vakaalle alustalle.
* Varmista, että moottorin kotelon alaosan ilmanvaihtoaukot ovat vapaat ja esteettömät.

LIHAN JAUHAMINEN

* Leikkaa kaikki elintarvikkeet paloiksi (suositellaan jänteetöntä, luutonta ja rasvatonta lihaa, likimääräinen koko: 20 mm × 20 mm × 60 mm), jotta ne mahtuvat helposti syöttöaukon kautta.

* Kytke laite ja aseta ON/OFF/R-kytkin asentoon ”ON”.
* Laita elintarvikkeet syöttöalustalle. Käytä ainoastaan syöttöpaininta (kuva 7).
* Käytön jälkeen sammuta laite ja irrota se virtalähteestä.

PERUUTUSTOIMINTO

* Tukoksen sattuessa sammuta laite siirtämällä ON/OFF/R-kytkin asentoon ”OFF” ja odota 5 sekuntia, kunnes moottori pysähtyy, ja siirrä sitten kytkin asentoon ”R”.
* Ruuvi pyörii vastakkaiseen suuntaan ja alumiininen pää tyhjenee.
* Jos laite ei toimi, sammuta se ja puhdista se.

MAKKARAN VALMISTUS

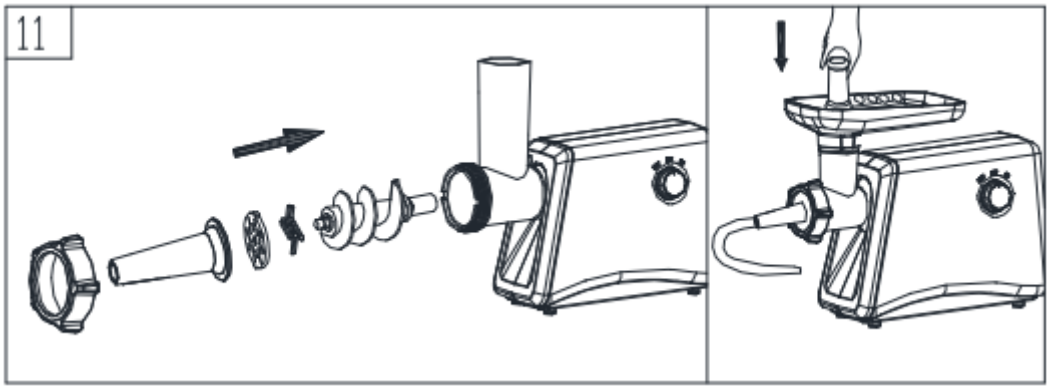

Ennen aloittamista makkarasuutin tulee koota alla olevan kuvan mukaisesti (kuva 11).

PUHDISTUS JA HUOLTO

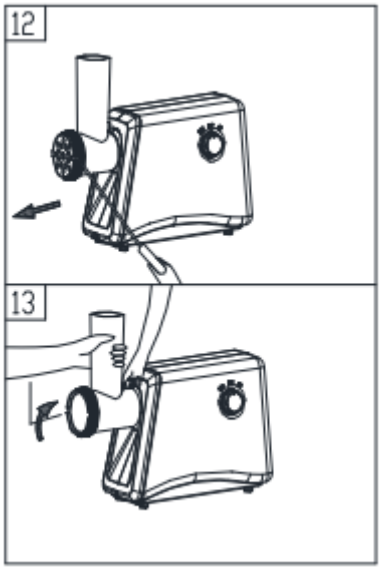

PURKAMINEN

*** Varmista, että moottori on pysähtynyt kokonaan.**
*** Irrota pistoke pistorasiasta.**
*** Pura laite suorittamalla vaiheet 1–6 päinvastaisessa järjestyksessä.**
*** Jotta alumiininen pää on helpompi irrottaa, aseta ruuvimeisseli leikkuulevyn ja alumiinisen pään väliin, kuten kuvassa, ja nosta sitä (kuva 12).**
*** Paina kiinnityspainiketta, siirrä alumiinista päätä kuvassa esitettyyn suuntaan (kuva 13) ja irrota pää.**

PUHDISTUS

*** Poista liha jne. Pese kaikki osat lämpimällä vedellä ja saippualla heti käytön jälkeen.**
*** Kuivaa jokainen osa puhtaalla liinalla.**
*** Klooria sisältävät valkaisuaineet värjäävät alumiinipinnat.**
*** Älä upota moottorikoteloa veteen, vaan pyyhi se kostealla liinalla.**
*** Liuottimet ja bensiini voivat aiheuttaa halkeamia tai värimuutoksia laitteeseen.**
*** Pyyhi kaikki leikkuuosat liinalla, joka on kostutettu kasviöljyllä.**

TEKNISET TIEDOT

Malli	**KD4143**
Teho	2000W
Jännite	220V
Virta	50Hz

KRAFT&DELE
PROFESSIONAL

BRUKSANVISNING

Översättning av

originalinstruktion

KÖTTKVARN

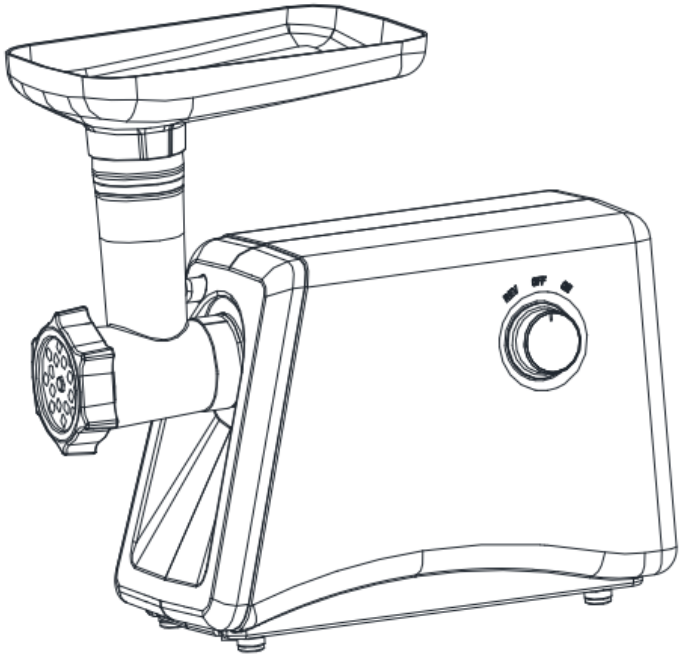

KD4143

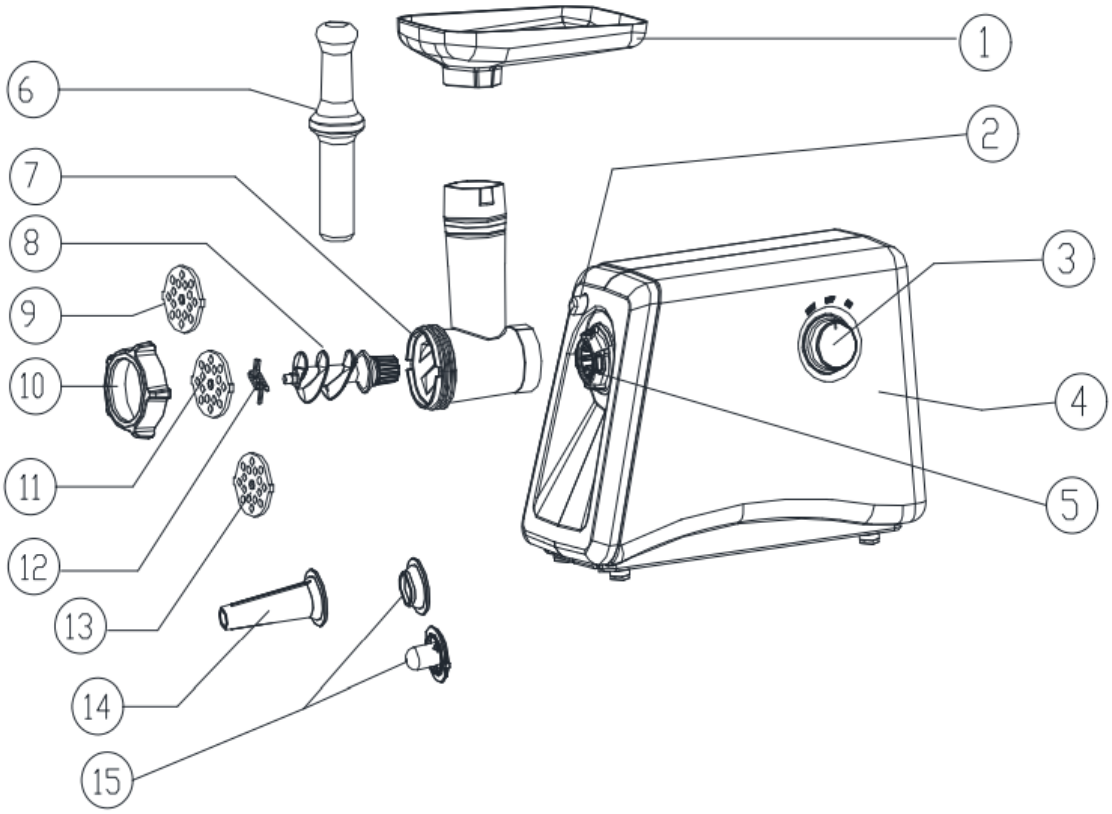

1. Matningsbricka
2. Låsknapp
3. Strömbrytare PÅ/AV/REV
4. Hölje
5. Växellådshus
6. Påmatare
7. Aluminiumhuvud
8. Skruv
9. Medelgrov hålskiva
10. Låsring
11. Grov hålskiva
12. Skärkniv
13. Fin hålskiva
14. Korvhorn
15. Kibbe-tillsats

VIKTIGA SÄKERHETSANVISNINGAR

* Endast för hushållsbruk. Får inte användas för industriella ändamål.
* Koppla bort apparaten från strömkällan vid montering och demontering.
* Vid användning i närheten av barn ska apparaten övervakas noggrant.
* Håll apparaten med båda händerna vid förflyttning. Lyft inte apparaten i matningsbrickan eller aluminiumhuvudet.
* Montera inte kniv eller hålskivor när kibbe-tillsatsen används.
* Tryck aldrig in livsmedel med händerna. Använd påmataren.
* Mal inte hårda produkter såsom ben, nötter osv.
* Mal inte ingefära eller andra fibrösa material.
* Kontinuerlig drift får inte överstiga 10 minuter. Låt därefter motorn svalna i minst 10 minuter.

* Växla inte direkt från läget ”ON” till ”R” eller tvärtom utan att vänta minst 30 sekunder efter att föregående drift har stoppats. Annars kan onormala situationer uppstå, såsom rörelse upp och ner, vilket kan skada apparaten.
* För att undvika stopp, tvinga inte apparaten att arbeta med överdriven kraft.
* Starta inte apparaten om överbelastningsskyddet har aktiverats.
* Försök aldrig själv byta delar eller reparera apparaten.
* Denna apparat är inte avsedd för personer (inklusive barn) med nedsatt fysisk, sensorisk eller mental förmåga eller brist på erfarenhet och kunskap, om de inte övervakas eller har fått instruktioner om användningen av apparaten av en person som ansvarar för deras säkerhet.
* Barn ska övervakas för att säkerställa att de inte leker med apparaten.
* Använd inte apparaten om strömkabeln är skadad. Kontakta återförsäljaren eller auktoriserad service för kontroll eller reparation.

FÖRSTA ANVÄNDNING

Kontrollera att den spänning som anges på typskylten motsvarar nätspänningen i ditt hem.

Tvätta alla delar (förutom höljet) i varmt vatten med tvål.

Kontrollera före anslutning att ON/OFF/R-omkopplaren står i läget ”OFF”.

ANVÄNDNINGSANVISNINGAR

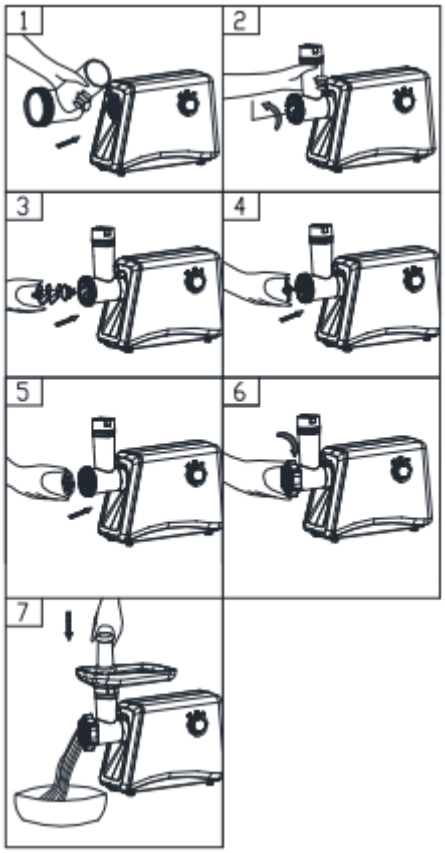

MONTERING

* Håll aluminiumhuvudet och sätt in det i öppningen (under montering, se till att aluminiumhuvudet är lutat enligt pilen uppåt, se bild 1), och vrid det sedan moturs tills det sitter stadigt fast (bild 2).
* Sätt in skruven i aluminiumhuvudet med den långa änden först och vrid så att den lätt fäster i motorhuset (bild 3).
* Montera kniven på axeln så att den vassa sidan pekar framåt, enligt bilden (bild 4). Om den inte monteras korrekt kommer köttet inte att malas.
* Sätt in önskad hålskiva bredvid kniven och passa in utskotten i spåren (bild 5).
* Stöd eller tryck på mitten av hålskivan med ett finger och skruva fast låsringen med den andra handen (bild 6). Dra inte åt för hårt.
* Sätt fast matningsbrickan på aluminiumhuvudet och lås den på plats.
* Placera apparaten på en stabil yta.
* Se till att ventilationsöppningarna på undersidan av motorhuset är fria och obehindrade.

MALNING AV KÖTT

* Skär alla livsmedel i bitar (rekommenderas kött utan senor, ben och fett, ungefärlig storlek: 20 mm × 20 mm × 60 mm), så att de enkelt får plats i matningsöppningen.

* Anslut apparaten och ställ ON/OFF/R-omkopplaren i läge ”ON”.
* Lägg livsmedel på matningsbrickan. Använd endast påmataren (bild 7).
* Efter användning, stäng av apparaten och koppla bort den från strömkällan.

BACKFUNKTION

* Vid stopp, stäng av apparaten genom att sätta ON/OFF/R-omkopplaren i läge ”OFF” och vänta 5 sekunder tills motorn stannar, och ställ sedan omkopplaren i läge ”R”.
* Skruven roterar i motsatt riktning och aluminiumhuvudet töms.
* Om apparaten inte fungerar, stäng av den och rengör den.

TILLVERKNING AV KORV

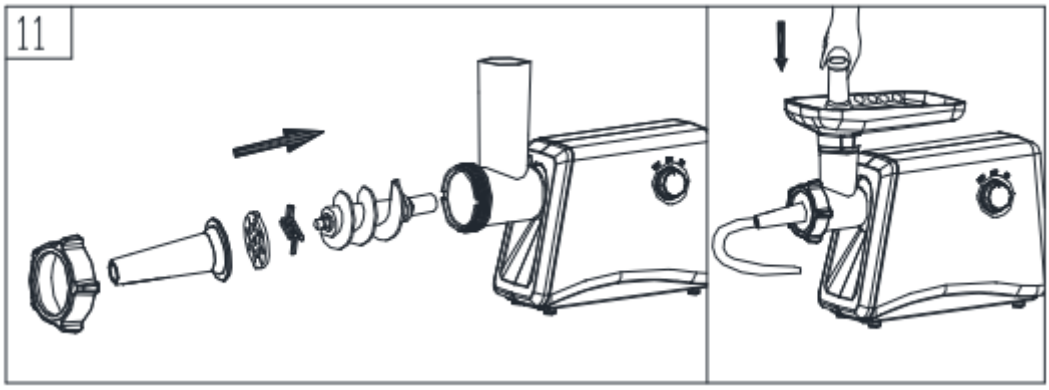

Innan du börjar ska korvhornet monteras enligt bilden nedan (bild 11).

RENGÖRING OCH UNDERHÅLL

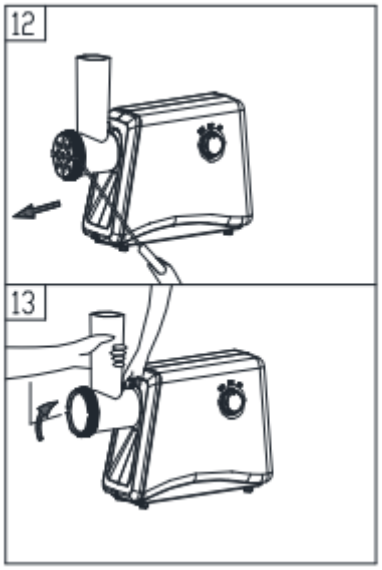

DEMONTERING

*** Kontrollera att motorn har stannat helt.**
*** Dra ur stickkontakten.**
*** Demontera apparaten genom att utföra steg 1–6 i omvänd ordning.**
*** För att lättare ta bort aluminiumhuvudet, sätt en skruvmejsel mellan hålskivan och aluminiumhuvudet enligt bilden och lyft det (bild 12).**
*** Tryck på låsknappen, flytta aluminiumhuvudet i den riktning som visas på bilden (bild 13) och ta bort huvudet.**

RENGÖRING

*** Ta bort köttrester osv. Tvätta alla delar i varmt vatten med tvål direkt efter användning.**
*** Torka varje del med en ren trasa.**
*** Klorinnehållande rengöringsmedel missfärgar aluminiumytor.**
*** Sänk inte ner motorhuset i vatten, utan torka det med en fuktig trasa.**
*** Lösningsmedel och bensin kan orsaka sprickor eller färgförändringar i apparaten.**
*** Torka alla skärdelar med en trasa fuktad med vegetabilisk olja.**

TEKNISKA DATA

Modell	**KD4143**
Effekt	2000W
Spänning	220V
Frekvens	50Hz