Airfryer MALLI: BH 10880, BH 10885



BASS POLSKA HOME LINE

Käyttöohje

Alkuperäisen ohjeen käännös

LUE OHJEET ENNEN KÄYTTÖÄ

TAKUUEHDOT

Takuunantaja takaa ostajalle tuotteen moitteettoman toiminnan edellyttäen, että tuotetta käytetään sen käyttötarkoituksen mukaisesti sekä laitteen mukana toimitetussa käyttöohjeessa määriteltyjen ohjeiden mukaisesti.

Takuuaika on 12 kuukautta myyntipäivästä.

Takuunantaja vastaa ostajalle ainoastaan myydyssä tuotteessa olevista fyysisistä vioista. Takuu ei kata vikoja, jotka ovat syntyneet muista syistä, erityisesti seuraavien seurauksena:

✓ virheellinen käyttö tai soveltaminen,
✓ tuotteen virheellinen valinta asennuspaikan olosuhteisiin nähden,
✓ virheellinen asennus, huolto, varastointi tai kuljetus,
✓ mekaaniset, kemialliset tai lämpövauriot tai tuotteen tahallinen vahingoittaminen,
✓ vahingot, jotka johtuvat muiden kuin alkuperäisten tai valmistajan suositusten vastaisten materiaalien käytöstä,
✓ vahingot, jotka johtuvat ylivoimaisista esteistä (tulipalo, tulva, salamanisku jne.),
✓ muiden laitteiden virheellinen toiminta, joka vaikuttaa tuotteeseen.

Takuu ei kata normaalille kulumiselle alttiita osia eikä kuluvia osia ja tarvikkeita. Takuu ei koske tuotetta, jota ei esitettyjen asiakirjojen ja tuotteen tunnistetietojen perusteella voida tunnistaa takuunantajalta ostetuksi tuotteeksi.

Lisäksi ostaja menettää takuuoikeutensa, jos:

✓ tuotetta on muutettu millään tavoin,
✓ siihen on puuttunut asiattomia henkilöitä,
✓ korjausyrityksiä on tehnyt valtuuttamaton henkilö,
✓ määräaikaistarkastuksia ei ole suoritettu, mikäli ne ovat vaadittuja.

Kuluttaja, pyydämme ystävällisesti täyttämään reklamaatiolomakkeen työmme helpottamiseksi ja nopeuttamiseksi.

✓ Ostotodistuksen esittäminen, esim. kopio laskusta, kassakuitti tai korttimaksukuitti reklamoidusta tuotteesta.
✓ Reklamoidun tuotteen toimittaminen henkilökohtaisesti tai kuljetusliikkeen (rahdinkuljettajan) välityksellä takuuhuoltoon.

Huoltoon lähetettävä tuote tulee toimittaa alkuperäispakkauksessa. Mikäli alkuperäispakkaus tai muu suojaava pakkaus puuttuu eikä ostaja ole huolehtinut tuotteen asianmukaisesta suojaamisesta kuljetuksen ajaksi, takuunantaja ei vastaa kuljetuksen aikana syntyneistä vaurioista. Pyydämme toimittamaan reklamoidun tuotteen puhtaassa kunnossa.

Mikäli reklamaatiota ei hyväksytä, tuote palautetaan reklamoijalle hänen kirjallisesta pyynnöstään edellyttäen, että ostaja on etukäteen maksanut lähetyskustannukset.

II. TURVALLISUUSOHJEET

HUOMIO! Lue koko käyttöohje ennen käyttöä. Seuraavien ohjeiden noudattamatta jättäminen voi johtaa sähköiskuun, tulipaloon ja vakaviin henkilövahinkoihin.

TURVALLISUUS SYMBOLIT



Lue käyttöohje.

YLEISET HUOMAUTUKSET

✓ Sähkölaitteiden on täytettävä Puolan standardeissa määritellyt turvallisuus- ja työhygieniavaatimukset koko käyttöikänsä ajan.
✓ Sähkölaitteiden parissa työskentelevillä henkilöillä tulee olla asianmukainen työvaatetus ja henkilökohtaiset suojaimet.
✓ Sähkölaitteiden parissa työskentelevien henkilöiden tulee noudattaa kaikkia sähkölaitteita koskevia työturvallisuusmääräyksiä.

PERUSTOIMENPITEET ENNEN TYÖN ALOITTAMISTA

✓ Ennen työn aloittamista on perehdyttävä sähkölaitteen dokumentaatioon sekä valmisteltava tarvittavat työkalut, välineet, varoitustaulut ja tarvittavat eristysvälineet.
✓ Tarkistettava laitteiden ja sähköasennusten tekninen kunto (johtojen ja kaapeleiden eristyksen kunto, pistokkeet, kytkimet, pistorasiat, nollaus, maadoitus, palontorjunta- ja oikosulkusuojauksen kunto).
✓ Tarkistettava ylivirtasuojien tekninen kunto.
✓ Tarkistettava laitteiden ja sähköasennusten palontorjuntamerkintöjen kunto.

TOIMENPITEET TYÖN AIKANA JA SEN PÄÄTYTTYÄ

✓ Sähkölaitetta saa käyttää ainoastaan sen käyttötarkoituksen mukaisesti.
✓ Mikäli työpisteeltä on poistuttava, laite on pysäytettävä ja jännite katkaistava.
✓ Jos laite sammuu itsestään tai sulakkeet palavat, laite saa kytkeä uudelleen päälle vasta oikosulun syyn poistamisen ja uusien sulakkeiden asentamisen jälkeen.
✓ Sähkölaitteet tulee liittää maadoitettuun pistorasiaan, mikäli sähköasennus sitä edellyttää.
✓ Työn päätyttyä sähkölaitteet on varmistettava, työpiste siistittävä sekä työkalut ja välineet järjestettävä.

KIELLETÄÄN

✗ Sähkölaitteiden käyttöönotto ilman varmistusta suojauksen toimivuudesta sähköiskun varalta.
✗ Muutosten tekeminen käytettävään laitteeseen.
✗ Suojien ja turvalaitteiden poistaminen, kytkinten oikosulkeminen, katkaisijoiden lukitseminen, sulakkeiden tilapäiskorjaukset sekä vääränlaisten sulakkeiden käyttö.
✗ Sulakkeiden asentaminen koneen ollessa käynnissä.
✗ Sähköjohdosta vetäminen pistoketta irrotettaessa.
✗ Viallisten pistorasioiden tai pistokkeiden käyttö, joissa on vaurioitunut kotelo tai eristeosa.
✗ Sähkölaitteiden kuormittaminen yli sallitun arvon.
✗ Jännitteisten osien tai kondensaattorien liittimien koskettaminen (vaikka ne olisi irrotettu).
✗ Sähkölaitteiden jättäminen ilman valvontaa niiden ollessa kytkettynä verkkoon. Kaikki sähkölaitteet on irrotettava sähköverkosta ennen työpisteen poistamista.

✗ Pääsyn salliminen sähkölaitteisiin tai -asennuksiin asiattomille henkilöille, alaikäisille, mukaan lukien lapset, sairaille henkilöille sekä alkoholin tai muiden päihteiden vaikutuksen alaisille henkilöille.

LOPPUHUOMAUTUKSET

1. Sähkölaitteiden korjaukset ja huollot saa suorittaa ainoastaan pätevien asiantuntijoiden toimesta.

2. Ensiapu sähköiskun sattuessa:
   ✓ Vapauta henkilö jännitteestä.
   ✓ Suorita vapauttaminen varovasti, jotta et itse saa sähköiskua.
   ✓ Katkaise sähkövirta välittömästi irrottamalla sulakkeet tai katkaisemalla jännitteinen johto eristetyllä kahvalla varustetuilla pihdeillä (toimenpiteet tulee suorittaa eristetyllä kädellä seisten eristävällä alustalla, kuten kumilla, lasilla tai kuivalla laudalla).
   ✓ Vapauttamisen jälkeen tarkista, onko henkilö elossa.
   ✓ Voimakkaasti sähköiskun saaneelle ja hengittämättömälle henkilölle on annettava tekohengitystä ja sydänhierontaa, kunnes hän tulee tajuihinsa tai apu saapuu.
   ✓ Palovamman sattuessa haavaan tulee asettaa kuiva, steriili side.
   ✓ Kaikissa tapauksissa loukkaantunut on toimitettava sairaalahoitoon (työturvallisuusmääräysten mukaisesti).

Huolto

Laitteen korjauksen saa suorittaa ainoastaan pätevä henkilöstö käyttäen yhteensopivia varaosia. Tämä varmistaa laitteen turvallisen ja tehokkaan toiminnan.

III. KÄYTTÖTARKOITUS

Tämä kuumailmakeitin mahdollistaa helpon ja terveellisemmän tavan valmistaa suosikkiruokia. Nopea kuuman ilman kierto ja ylägrilli mahdollistavat monipuolisten ruokien valmistamisen. Parasta on, että kuumailmakeitin kuumentaa ruoan joka puolelta, eikä useimpien raaka-aineiden valmistukseen tarvita öljyä.

IV. TEKNISET TIEDOT

Malli:	**BH 10880, BH 10885**
Jännite 220–240 V 50–60 Hz	
Teho 1700–2200 W	
Korin tilavuus 9 litraa	
Säädettävä lämpötila 80–200 °C	
Ajastin 60 minuuttia	

VI. KUVAUS

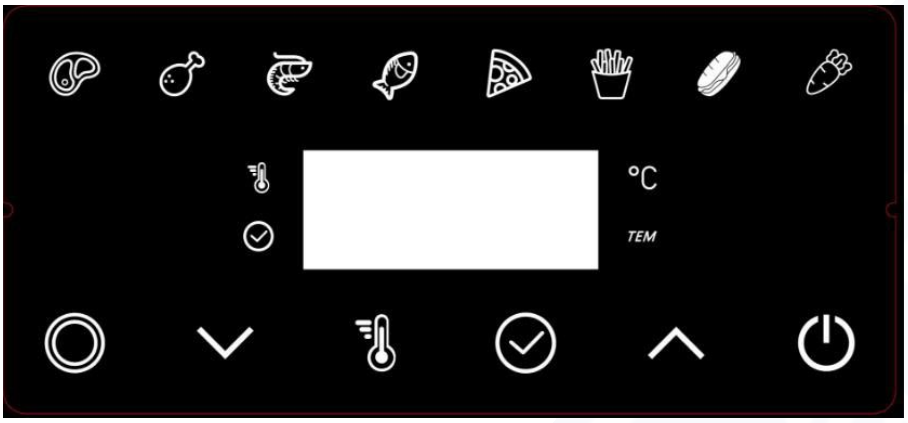

Ruoan nimi		(°C)	(°F)
Pihvi	12-14 min	180°C	360°F
2 Kanan koivet	25-30 min	200°C	400°F
3 Katkaravut	14-16 min	200°C	400°F
4 Paistettu kala	noin 15–20 min	180°C	360°F
5 Pizza	12-15 min	160°C	320°F
6 Ranskalaiset perunat	15-18 min	180°C	360°F
7 Hampurilainen	7-14 min	180°C	360°F
8 Vihannekset	8-10 min	160°C	320°F

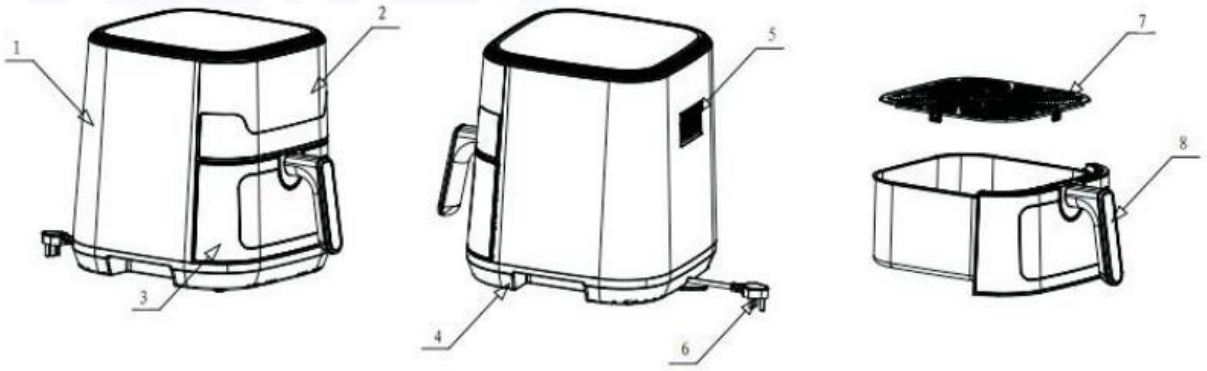

Symboli	Nimi	Toiminto	Symboli	Nimi	Toiminto
	Virtapainike	Käynnistys / käynnistys / tauko / sammutus (paina 3 sekuntia)		Vähennyspainike	Lämpötilan / ajan pienentäminen
	Valikon valinta	Toisen valikkotoiminnon valinta		Digitaalinen näyttö	Näyttää ajan
	Lämpötila	Lämpötilan säätötilan valinta		Ajan ilmaisin (TEM)	Ajan osoitin
	Vahvistus	Ajan / lämpötilan vahvistus		Lämpötilan näyttö	
	Lisäpainike	Lämpötilan / ajan suurentaminen			

VI. KUVAUS

1. Ohjauspaneelin ohjeet

1.1 Kun painetaan ▲-painiketta, lämpötila nousee 5 °C kerrallaan. Tuotteen enimmäislämpötila on 200 °C.

1.2 Kun painetaan ▼-painiketta, lämpötila laskee 5 °C kerrallaan. Tuotteen vähimmäislämpötila on 80 °C. Jokaisella ▲- tai ▼-painikkeen painalluksella kuuluu lyhyt äänimerkki.

3.1 Paina ja pidä ▲-painiketta painettuna. Laitteesta kuuluu lyhyt äänimerkki ja lämpötila nousee 1 °C kerrallaan.

4.1 Paina ja pidä ▼-painiketta painettuna. Laitteesta kuuluu lyhyt äänimerkki ja lämpötila laskee 1 °C kerrallaan.

2. Tuotetta koskevat ohjeet:

2.1 Kytke virtapistoke maadoitettuun pistorasiaan. Kun virta kytketään, laite antaa äänimerkin, siirtyy valmiustilaan ja virtakuvake vilkkuu jatkuvasti.

2.2 Aseta ainekset koriin ja työnnä kori takaisin paikalleen. Kuulet äänimerkin.

2.3 Paina virtapainiketta siirtyäksesi käyttöasetustilaan. Paina valikkopainiketta valitaksesi sopivan kypsennystilan (jokaisella tilalla on esiasetettu aika ja lämpötila), paina sitten vahvistuspainiketta vahvistaaksesi kypsennysajan ja -lämpötilan. Lopuksi paina virtapainiketta käynnistääksesi laitteen. Näytön keskelle ilmestyy lämpötila ja jäljellä oleva aika.

3 Asetustila:

3.1 Kun laite on valmiustilassa ja painat virtapainiketta, kuuluu lyhyt äänimerkki. Laite siirtyy asetustilaan, virtakuvake vilkkuu ja kaikki painikkeet syttyvät. Painikkeiden ja ohjelmakuvakkeiden LED-valot syttyvät myös. Oletuslämpötila ja -aika näkyvät digitaalisessa näytössä. Lämpötila näytetään ensin, minkä jälkeen aika ja lämpötila vuorottelevat 5 sekunnin välein.

3.2 Kun digitaalisessa näytössä näkyy lämpötila, paina kosketuspainiketta ▲ tai ▼ säätääksesi lämpötilaa.

3.3 Kun digitaalisessa näytössä näkyy aika, paina kosketuspainiketta ▲ tai ▼ asettaaksesi ajan.

3.4 Paina valikkopainiketta valitaksesi 8 eri valikkotoimintoa. Kun toiminto on valittu, vastaava merkkivalo vilkkuu ja palaa. Valinnan jälkeen voit säätää lämpötilan ja ajan uudelleen ja käynnistää laitteen virtapainikkeella.

4. Käyttötila:

4.1 Kun tuoteasetukset on tehty, paina virtapainiketta. Kuuluu lyhyt äänimerkki. Laite siirtyy käyttötilaan, tuuletin alkaa toimia ja digitaalinäyttö näyttää vuorotellen lämpötilan ja ajan 5 sekunnin välein. Kaikki painikkeet ovat käytettävissä, LED-merkkivalo palaa ja muut ohjelmamerkkivalot eivät pala.

4.2 Kun laite on käynnissä, näytössä näkyvä aika vähenee asteittain nollaan ja laite siirtyy automaattisesti luonnolliseen sammutustilaan, esim. 15:30, 15:29 … 00:00 (luonnollinen sammutus).

4.3 Käytön aikana paina virtapainiketta siirtyäksesi asetustilaan ja pidä virtapainiketta painettuna kahden sekunnin ajan. Kuuluu lyhyt äänimerkki ja laite siirtyy pakotettuun sammutustilaan.

5. Sammutustila:

5.1 Laitteen sammutustiloja on kaksi: luonnollinen sammutus ja pakotettu sammutus.

5.2 Luonnollisessa sammutuksessa lämmityselementti lakkaa välittömästi kuumenemasta, mutta tuuletin jatkaa toimintaansa. Digitaalinäyttöön ilmestyy teksti “OFF”. Muut painikkeet eivät toimi. Summeri antaa äänimerkin 30 sekunnin kuluttua 1 sekunnin välein. Kun tuuletin pysähtyy, “OFF”-teksti sammuu. Vain virtapainikkeen LED-merkkivalo palaa.

5.3 Pakotetun sammutuksen tila vastaa luonnollista sammutusta.

6. Muistitoiminto:

6.1 Jos laite sammutetaan, se voi muistaa käyttötilan ja käyttöajan ennen sammutusta 2 tunnin ajan. Paina virtapainiketta pakottaaksesi sammutuksen ilman muistitoimintoa.

Käyttöohje

Ennen ensimmäistä käyttökertaa muista:

1. Lue käyttöohje huolellisesti.
2. Poista kaikki lisävarusteet ja pakkausmateriaalit, jotka ovat laitteen sisällä tai pakkauksessa.
3. Pese paistokori ja ritilä puhtaalla vedellä. Pyyhi kuumailmakeittimen sisäosa pehmeällä, kostealla liinalla ja anna kuivua kokonaan ennen käyttöä.

4. Varmista, että laitteen ympärillä on riittävästi tilaa, vähintään 20 cm etäisyys muihin esineisiin. Älä aseta mitään esineitä laitteen päälle.

5. Ennen ensimmäistä käyttökertaa aseta laitteeseen maksimilämpötila ja anna sen lämmetä 10–15 minuutin ajan poistaaksesi lämmitysvastuksen pinnalla olevan suojarasvan.

Yleinen käyttömenettely

1. Aseta kuumailmakeittimen ritilä vaakasuoraan asentoon ja työnnä paistokori paikalleen.

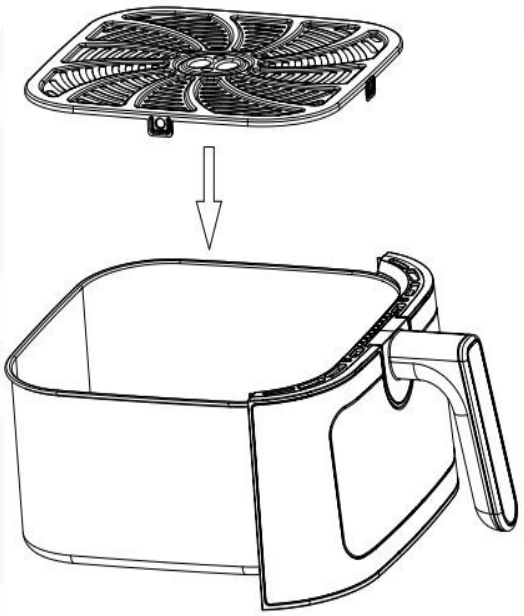

2. Aseta valmistettava ruoka tasaisesti paistokoriin ja työnnä kori takaisin laitteeseen.

Huomio: Paistokorin on oltava työnnettynä laitteeseen, muuten laite ei saa virtaa. Älä täytä koria yli kolmeen neljäsosaan sen tilavuudesta.

Huomio: Älä käännä paistokoria ylösalaisin ruoan kanssa, sillä koriin kertynyt ylimääräinen öljy voi sekoittua ruokaan ja heikentää ruoan laatua.

5. Katkaise virta ja puhdista laite vasta, kun se on jäähtynyt huoneenlämpöiseksi.

Ystävällinen muistutus:

- Jos ruokaa on asetettu liikaa, suositellaan, että paistamisen puolivälissä vedät korin ulos ja ravistat ruokaa, ja työnnät sen sitten takaisin laitteeseen, jotta ruoka kypsyy tasaisesti.
- Älä käytä muovia tai paperia kuumailmakeittimessä.
- Aseta haluttu aika ja lämpötila ruoan paksuuden, reseptin tai omien mieltymystesi mukaan.
- Ennen kypsennyksen aloittamista suositellaan esilämmittämään laite 3 minuutin ajan.
- Esiasetetut ohjelmat ovat viitteellisiä, säädä kypsennys oman maun mukaan.

VII. HUOLTO

Laite tulee puhdistaa jokaisen käyttökerran jälkeen.
Paistokori ja paistoastia on varustettu tarttumattomalla pinnoitteella. Älä käytä metallisia keittiövälineitä tai hankaavia puhdistusaineita niiden puhdistamiseen, sillä ne voivat vahingoittaa tarttumaton pinnoitetta.

1 Irrota pistoke pistorasiasta ja odota, kunnes laite on jäähtynyt. Huomio: poista paistokori, jotta laite jäähtyy nopeammin.

2 Pyyhi laitteen ulkopinta kostealla liinalla.

3 Pese paistoastia ja paistokori kuumalla vedellä, astianpesuaineella ja pehmeällä sienellä.

Voit käyttää rasvanpoistoainetta poistaaksesi mahdolliset pinttyneet jäämät.
Vinkki: jos ruokaa on palanut kiinni koriin tai paistoastiaan, täytä astia kuumalla vedellä ja lisää astianpesuainetta. Aseta kori astiaan ja anna liota noin 10 minuuttia.

4 Puhdista laitteen sisäosa kuumalla vedellä ja pehmeällä sienellä.

5 Puhdista lämmityselementti puhdistusharjalla poistaaksesi mahdolliset ruokajäämät.

Säilytys

1 Irrota laite sähköverkosta ja anna sen jäähtyä.

2 Varmista, että kaikki osat ovat puhtaita ja kuivia.

Ongelma	Mahdollinen syy	Ratkaisu
Friteerauskeitin ei toimi.	Laitetta ei ole kytketty verkkovirtaan.	Kytke pistoke maadoitettuun pistorasiaan.
	Ajastinta ei ole asetettu.	Aseta ajastin haluttuun kypsennysaikaan, jotta laite käynnistyy.
Ruoat eivät kypsy.	Korissa on liikaa aineksia.	Laita koriin pienempiä annoksia. Pienemmät erät kypsyvät tasaisemmin.
	Asetettu lämpötila on liian alhainen.	Aseta lämpötila vaadittuun arvoon (katso kohta ”Asetukset” luvussa ”Laitteen käyttö”).
	Kypsennysaika on liian lyhyt.	Aseta ajastin vaadittuun kypsennysaikaan (katso kohta ”Asetukset” luvussa ”Laitteen käyttö”).
Ainekset kypsyvät epätasaisesti.	Jotkin ainekset vaativat ravistelua kypsennyksen puolivälissä.	Ravista aineksia kypsennyksen puolivälissä (katso kohta ”Asetukset” luvussa ”Laitteen käyttö”).
Paistetut välipalat eivät ole rapeita laitteen käytön jälkeen.	Käytit välipaloja, jotka on tarkoitettu perinteiseen uppopaistamiseen.	Käytä uunille tarkoitettuja välipaloja tai sudi niihin kevyt öljykerros rapeamman lopputuloksen saamiseksi.
Koria ei voi asettaa laitteeseen oikein.	Korissa on liikaa aineksia.	Älä täytä koria MAX-merkinnän yli.
	Kori ei ole oikein paikallaan.	Paina koria, kunnes kuulet napsahduksen.
Laitteesta tulee valkoista savua.	Valmistat rasvaisia aineksia.	Rasvaisia aineksia kypsennettäessä rasvaa voi valua pannulle ja se voi kuumentua tavallista enemmän. Tämä ei vaikuta laitteen toimintaan tai lopputulokseen.
	Pannussa on edellisen käytön rasvajäämiä.	Valkoinen savu johtuu pannulla kuumentuneesta rasvasta. Varmista, että pannu on puhdistettu huolellisesti käytön jälkeen.
Tuoreet ranskalaiset kypsyvät epätasaisesti.	Et käyttänyt oikeaa perunalajiketta.	Käytä jauhoisia perunoita ja varmista, että palat ovat samankokoisia.
	Perunatikkuja ei ole huuhdeltu kunnolla ennen paistamista.	Huuhtele ja kuivaa perunatikut huolellisesti ennen paistamista.
Tuoreet ranskalaiset eivät ole rapeita.	Rapeus riippuu öljyn määrästä ja kosteudesta.	Kuivaa perunatikut hyvin, lisää pieni määrä öljyä ja paista riittävän pitkään rapeuden saavuttamiseksi.

YMPÄRISTÖNSUOJELU



Työkalun hävittäminen kotitalousjätteen mukana on kielletty.

Älä hävitä käytettyä työkalua kotitalousjätteen mukana. Työkalu on toimitettava sähkö- ja elektroniikkaromun keräykseen ja kierrätykseen tarkoitettuun vastaanottopisteeseen.

Sähkö- ja elektroniikkaromu (eli käytetyt sähkö- ja elektroniikkalaitteet) ovat rikkinäisiä, pitkään käyttämättöminä olleita tai tarpeettomia sähkölaitteita ja -varusteita, jotka toimivat verkkovirralla tai paristoilla – esimerkiksi rikkinäiset tietokoneet, lelut ja elektroniikkalaitteet, vanhat pesukoneet, liedet sekä käytetyt lamput. Ne luokitellaan vaaralliseksi jätteeksi, koska ne sisältävät myrkyllisiä aineita.

Airfryer MODELL: BH 10880, BH 10885



BASS POLSKA HOME LINE

Bruksanvisning

Översättning av originalbruksanvisningen

LÄS ANVISNINGARNA FÖRE ANVÄNDNING

GARANTIVILLKOR

Garantigivaren garanterar köparen att produkten fungerar felfritt, under förutsättning att produkten används i enlighet med dess avsedda användning och enligt anvisningarna i den medföljande bruksanvisningen.

Garantitiden är 12 månader från inköpsdatumet.

Garantigivaren ansvarar gentemot köparen endast för fysiska fel som finns i den sålda produkten. Garantin täcker inte fel som har uppstått av andra orsaker, särskilt till följd av:

✓ felaktig användning eller tillämpning,
✓ felaktigt val av produkt med hänsyn till installationsplatsens förhållanden,
✓ felaktig installation, service, förvaring eller transport,
✓ mekaniska, kemiska eller värmeskador eller avsiktlig skadegörelse av produkten,
✓ skador som orsakas av användning av andra material än originaldelar eller sådana som inte rekommenderas av tillverkaren,
✓ skador som orsakas av force majeure (brand, översvämning, blixtnedslag etc.),
✓ felaktig funktion hos andra enheter som påverkar produkten.

Garantin omfattar inte delar som utsätts för normalt slitage, förbrukningsdelar eller tillbehör. Garantin gäller inte en produkt som, baserat på uppvisade dokument och produktens identifieringsuppgifter, inte kan identifieras som en produkt köpt från garantigivaren.

Dessutom förlorar köparen sin rätt till garanti om:

✓ produkten har modifierats på något sätt,
✓ obehöriga personer har ingripit i den,
✓ reparationsförsök har utförts av en icke auktoriserad person,
✓ periodiska kontroller inte har utförts när sådana har krävts.

Konsument, vi ber dig vänligen att fylla i reklamationsblanketten för att underlätta och påskynda behandlingen.

✓ Uppvisande av inköpsbevis, t.ex. kopia av faktura, kassakvitto eller kortbetalningskvitto för den reklamerade produkten.
✓ Leverans av den reklamerade produkten personligen eller via transportföretag (fraktförare) till garantiservicen.

Produkten som skickas för service ska levereras i originalförpackning. Om originalförpackningen eller annat skyddande emballage saknas och köparen inte har säkerställt korrekt skydd av produkten under transporten, ansvarar garantigivaren inte för skador som uppstår under transporten. Vi ber att den reklamerade produkten levereras i rent skick.

Om reklamationen inte godkänns returneras produkten till reklamanten på skriftlig begäran, förutsatt att köparen i förväg har betalat fraktkostnaderna.

II. SÄKERHETSANVISNINGAR

OBS! Läs hela bruksanvisningen före användning. Underlåtenhet att följa nedanstående anvisningar kan leda till elstöt, brand och allvarliga personskador.

SÄKERHETSSYMBOLER



Läs bruksanvisningen.

ALLMÄNNA ANMÄRKNINGAR

✓ Elektriska apparater ska uppfylla de säkerhets- och arbetshygienkrav som fastställts i polska standarder under hela sin användningstid.
✓ Personer som arbetar med elektriska apparater ska bära lämpliga arbetskläder och personlig skyddsutrustning.
✓ Personer som arbetar med elektriska apparater ska följa alla arbetarskyddsbestämmelser som gäller för elektriska apparater.

GRUNDLÄGGANDE ÅTGÄRDER INNAN ARBETET PÅBÖRJAS

✓ Innan arbetet påbörjas ska man sätta sig in i den elektriska apparatens dokumentation samt förbereda nödvändiga verktyg, material, varningsskyltar och erforderlig isoleringsutrustning.
✓ Kontrollera apparatens och elinstallationens tekniska skick (ledningars och kablars isolationsskick, stickproppar, strömbrytare, vägguttag, nollning, jordning, brandskydd och kortslutningsskydd).
✓ Kontrollera överströmsskyddens tekniska skick.
✓ Kontrollera skicket på brandmärkningsskyltar för apparater och elinstallationer.

ÅTGÄRDER UNDER OCH EFTER ARBETET

✓ Den elektriska apparaten får endast användas för sitt avsedda ändamål.
✓ Om arbetsplatsen måste lämnas ska apparaten stängas av och spänningen brytas.
✓ Om apparaten stängs av av sig själv eller om säkringarna går, får den startas igen först efter att orsaken till kortslutningen har åtgärdats och nya säkringar har installerats.
✓ Elektriska apparater ska anslutas till jordat vägguttag om installationen kräver det.
✓ Efter avslutat arbete ska elektriska apparater säkras, arbetsplatsen städas och verktyg samt material ordnas.

FÖRBJUDET

✗ Att ta elektriska apparater i bruk utan att säkerställa att skyddet mot elstöt fungerar.
✗ Att göra ändringar i den använda apparaten.
✗ Att avlägsna skydd och säkerhetsanordningar, kringgå strömbrytare, blockera brytare, reparera säkringar eller använda felaktiga säkringar.
✗ Att installera säkringar när maskinen är i gång.
✗ Att dra i elkabeln när stickproppen tas ur.
✗ Att använda defekta vägguttag eller stickproppar med skadat hölje eller isolering.
✗ Att belasta elektriska apparater över tillåtet värde.
✗ Att ansluta eller vidröra spänningsförande delar och kondensatorer (även om de är frånkopplade).
✗ Att lämna elektriska apparater utan tillsyn när de är anslutna till elnätet. Alla elektriska apparater ska kopplas bort från elnätet innan arbetsplatsen lämnas.

✗ Att tillåta obehöriga personer, minderåriga inklusive barn, sjuka personer samt personer påverkade av alkohol eller andra rusmedel att få tillgång till elektriska apparater eller installationer.

SLUTANMÄRKNINGAR

1. Reparation och service av elektriska apparater får endast utföras av kvalificerade specialister.

2. Första hjälpen vid elolycka:
   ✓ Frigör personen från spänningen.
   ✓ Utför frigörandet försiktigt så att du själv inte utsätts för elstöt.
   ✓ Bryt strömmen omedelbart genom att ta bort säkringarna eller genom att klippa av den spänningsförande ledningen med en tång med isolerat handtag (åtgärderna ska utföras med isolerad hand och stående på ett isolerande underlag, t.ex. gummi, glas eller torr träskiva).
   ✓ Kontrollera efter frigörandet om personen är vid medvetande.
   ✓ Vid kraftig elstöt och om personen inte andas ska konstgjord andning och hjärt-lungräddning ges tills läkare eller ambulans anländer.
   ✓ Vid brännskador ska såret täckas med ett torrt, sterilt förband.
   ✓ I alla fall ska den skadade föras till sjukhus (i enlighet med arbetarskyddsbestämmelser).

Service

Reparation av apparaten får endast utföras av behörig personal med användning av kompatibla reservdelar. Detta säkerställer apparatens säkra och effektiva funktion.

III. ANVÄNDNINGSOMRÅDE

Denna varmluftsfritös gör det möjligt att på ett enkelt och hälsosammare sätt tillaga populära rätter. Snabb cirkulation av varm luft och grillfunktion möjliggör jämn tillagning av rätter. Det bästa är att varmluftsfritösen värmer maten från alla sidor och att de flesta råvaror inte kräver användning av olja.

IV. TEKNISKA DATA

Modell:	**BH 10880, BH 10885**
Spänning: 220–240 V 50–60 Hz	
Effekt: 1700–2200 W	
Korgens volym: 9 LITER	
Justerbar temperatur: 80–200 °C	
Timer: 60 minuter	

VI. KUVAUS

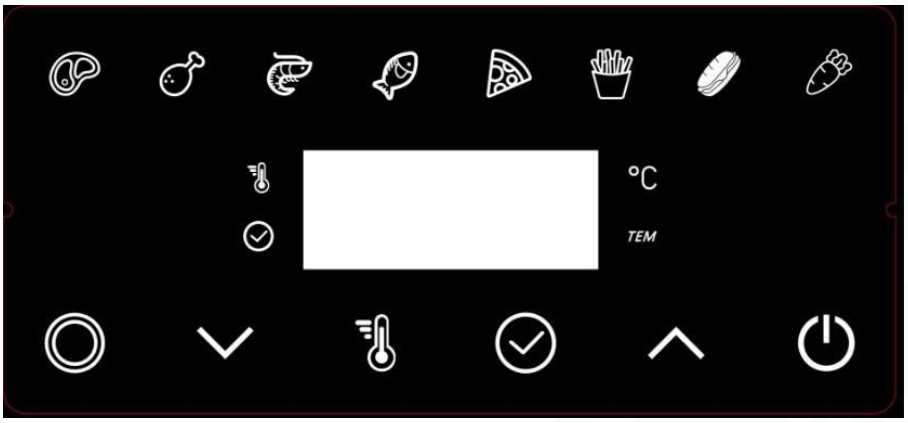

Rättens namn		(°C)	(°F)
1 Biff	12-14 min	180°C	360°F
2 Kycklinglår	25-30 min	200°C	400°F
3 Räkor	14-16 min	200°C	400°F
4 Stekt fisk	noin 15–20 min	180°C	360°F
5 Pizza	Przez 12-15 min	160°C	320°F
6 Pommes frites	Przez 15-18 min	180°C	360°F
7 Hamburgare	7-14 min	180°C	360°F
8 Grönsaker	8-10 min	160°C	320°F

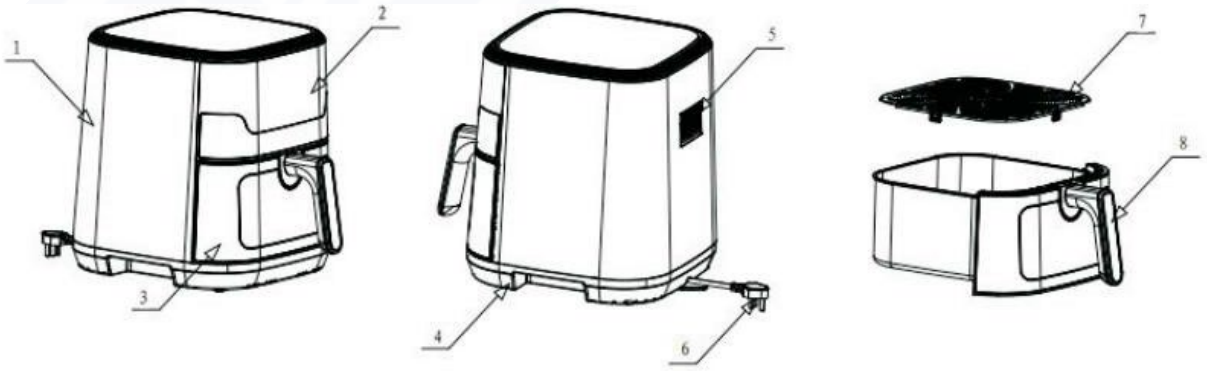

Symbol	Namn	Funktion	Symbol	Namn	Funktion
	Strömknapp	Start / paus / avstängning (tryck i 3 sekunder)		Minska-knapp	Minska temperatur / tid
	Menyval	Val av annan menyfunktion		Digital display	Visar tid
	Temperatur	Val av temperaturinställning		Tidsindikator (TEM)	Tidsvisare
	Bekräfta	Bekräfta tid / temperatu		Temperaturvisning	
	Öka-knapp	Lämpötilan / ajan suurentaminen			

VI. BESKRIVNING

1. Anvisningar för kontrollpanelen

1.1 När ▲-knappen trycks höjs temperaturen med 5 °C åt gången. Produktens högsta temperatur är 200 °C.

1.2 När ▼-knappen trycks sänks temperaturen med 5 °C åt gången. Produktens lägsta temperatur är 80 °C. Vid varje tryck på ▲- eller ▼-knappen hörs en kort ljudsignal.

3.1 Tryck och håll ▲-knappen intryckt. En kort ljudsignal hörs och temperaturen ökar med 1 °C åt gången.

4.1 Tryck och håll ▼-knappen intryckt. En kort ljudsignal hörs och temperaturen minskar med 1 °C åt gången.

2. Produktanvisningar:

2.1 Anslut stickkontakten till ett jordat vägguttag. När strömmen ansluts avger apparaten en ljudsignal, går över till standby-läge och strömsymbolen blinkar kontinuerligt.

2.2 Lägg ingredienserna i korgen och skjut tillbaka korgen på plats. Du hör en ljudsignal.

2.3 Tryck på strömknappen för att gå till inställningsläge. Tryck på menyknappen för att välja lämpligt tillagningsläge (varje läge har förinställd tid och temperatur), tryck sedan på bekräftelseknappen för att bekräfta tillagningstid och temperatur. Tryck slutligen på strömknappen för att starta apparaten. I mitten av displayen visas temperaturen och återstående tid.

3. Inställningsläge:

3.1 När apparaten är i standby-läge och du trycker på strömknappen hörs en kort ljudsignal. Apparaten går över till inställningsläge, strömsymbolen blinkar och alla knappar tänds. Knapp- och programindikatorernas LED-lampor tänds också. Förinställd tid och temperatur visas på den digitala displayen. Temperaturen visas först, därefter växlar tid och temperatur var 5:e sekund.

3.2 När temperaturen visas på den digitala displayen, tryck på pekknappen ▲ eller ▼ för att justera temperaturen.

3.3 När tiden visas på den digitala displayen, tryck på pekknappen ▲ eller ▼ för att ställa in tiden.

3.4 Tryck på menyknappen för att välja mellan 8 olika menyfunktioner. När en funktion har valts blinkar och lyser motsvarande indikatorlampa. Efter valet kan du justera temperatur och tid igen och starta apparaten med strömknappen.

4. Användningsläge:

4.1 När inställningarna har gjorts, tryck på strömknappen. En kort ljudsignal hörs. Apparaten går över till användningsläge, fläkten startar och den digitala displayen visar växelvis temperatur och tid med 5 sekunders intervall. Alla knappar är aktiva, LED-indikatorlampan lyser och övriga programindikatorer är släckta.

4.2 När apparaten är i gång minskar tiden som visas på displayen stegvis till noll och apparaten övergår automatiskt till naturligt avstängningsläge, t.ex. 15:30, 15:29 … 00:00 (naturlig avstängning).

4.3 Under användning, tryck på strömknappen för att gå till inställningsläge och håll strömknappen intryckt i två sekunder. En kort ljudsignal hörs och apparaten går över till tvångsavstängningsläge.

5. Avstängningsläge:

5.1 Apparaten har två avstängningslägen: naturlig avstängning och tvångsavstängning.

5.2 Vid naturlig avstängning slutar värmeelementet omedelbart att värma, men fläkten fortsätter att fungera. Texten “OFF” visas på den digitala displayen. Övriga knappar fungerar inte. Summern ger en ljudsignal var 30:e sekund i 1 sekund. När fläkten stannar slocknar texten “OFF”. Endast strömknappens LED-indikator lyser.

5.3 Tvångsavstängningsläget motsvarar naturlig avstängning.

6. Minnesfunktion:

6.1 Om apparaten stängs av kan den komma ihåg användningsläge och användningstid i upp till 2 timmar före avstängning. Tryck på strömknappen för att utföra en tvångsavstängning utan minnesfunktion.

Bruksanvisning

Före första användningen, kom ihåg:

1. Läs bruksanvisningen noggrant.
2. Ta bort alla tillbehör och förpackningsmaterial som finns inuti apparaten eller i förpackningen.
3. Tvätta stekkorgen och gallret med varmt vatten. Torka av insidan av varmluftsfritösen med en mjuk, fuktig trasa och torka noggrant före användning.

4. Se till att det finns tillräckligt med utrymme runt apparaten, minst 20 cm avstånd till andra föremål. Placera inga föremål ovanpå apparaten.

5. Före första användningen, ställ in maximal temperatur och låt apparaten värmas i 10–15 minuter för att avlägsna det skyddsfett som finns på värmeelementets yta.

Allmänt användningsförfarande

1.Placera varmluftsfritösens galler i horisontellt läge och skjut in stekkorgen på plats.

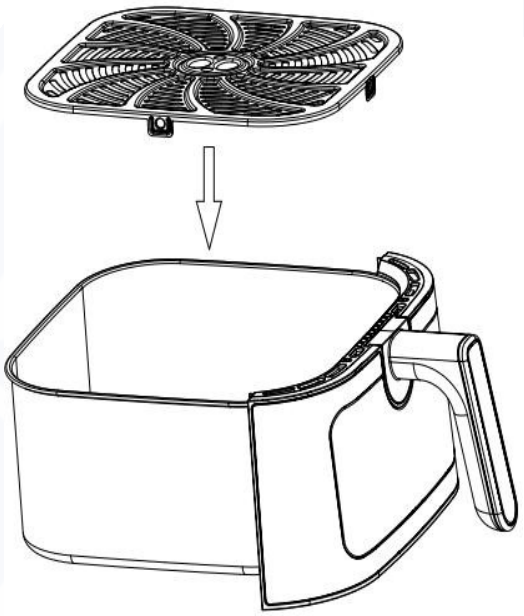

2. Placera maten som ska tillagas jämnt i stekkorgen och skjut tillbaka korgen i apparaten.

Observera: Stekkorgen måste vara inskjuten i apparaten, annars får apparaten ingen ström. Fyll inte korgen mer än tre fjärdedelar av dess volym.

Observera: Vänd inte stekkorgen upp och ner med maten i, eftersom överskottsolja som samlats i korgen kan blandas med maten och försämra matkvaliteten.

5. Bryt strömmen och rengör apparaten först när den har svalnat till rumstemperatur.

Vänlig påminnelse:

- Om du har lagt i för mycket mat rekommenderas att du drar ut korgen halvvägs genom tillagningen och skakar maten, och sedan sätter tillbaka den i apparaten, så att maten tillagas jämnt.
- Använd inte plast eller papper i varmluftsfritösen.
- Ställ in temperatur och tid beroende på matens tjocklek, receptet och dina egna preferenser.
- Före tillagning rekommenderas att förvärma apparaten i 3 minuter.
- De förinställda programmen är endast vägledande, justera tillagningen enligt din egen smak.

VII. UNDERHÅLL

Apparaten ska rengöras efter varje användning.
Stekkorgen och stekbehållaren har non-stick-beläggning. Använd inte metallredskap eller slipande rengöringsmedel för rengöring, eftersom de kan skada non-stick-ytan.

1 Dra ur stickkontakten ur vägguttaget och vänta tills apparaten har svalnat. Obs: ta ut stekkorgen så svalnar apparaten snabbare.

2 Torka av apparatens utsida med en fuktig trasa.

3 Diska stekbehållaren och stekkorgen med varmt vatten, diskmedel och en mjuk svamp.

Du kan använda avfettningsmedel för att ta bort eventuella fastbrända rester.
Tips: om maten har bränt fast i gallret eller stekbehållaren, fyll behållaren med varmt vatten och tillsätt diskmedel. Sätt korgen i behållaren och låt den blötläggas i cirka 10 minuter.

4 Rengör apparatens insida med varmt vatten och en mjuk svamp.

5 Rengör värmeelementet med en rengöringsborste för att ta bort eventuella matrester.

Förvaring

1 Koppla bort apparaten från elnätet och låt den

svalna.

2 Se till att alla delar är rena och torra.

Problem	Möjlig orsak	Lösning
Fritösen fungerar inte.	Enheten är inte ansluten till elnätet.	Sätt i stickkontakten i ett jordat vägguttag.
	Timern är inte inställd.	Ställ in timern på önskad tillagningstid så startar enheten.
Maten blir inte färdig.	Det är för mycket ingredienser i korgen.	Lägg mindre portioner i korgen. Mindre mängder tillagas jämnare.
	Den inställda temperaturen är för låg.	Ställ in temperaturen på rätt värde (se avsnittet ”Inställningar” i kapitlet ”Användning av enheten”).
	Tillagningstiden är för kort.	Ställ in timern på rätt tillagningstid (se avsnittet ”Inställningar” i kapitlet ”Användning av enheten”).
Ingredienserna tillagas ojämnt.	Vissa ingredienser behöver skakas halvvägs genom tillagningen.	Skaka ingredienserna halvvägs genom tillagningen (se avsnittet ”Inställningar” i kapitlet ”Användning av enheten”).
Friterade snacks är inte krispiga efter tillagning.	Du använde snacks avsedda för traditionell fritering.	Använd ugnsanpassade snacks eller pensla dem lätt med olja för ett krispigare resultat.
Korgen går inte att sätta in korrekt.	Det är för mycket ingredienser i korgen.	Fyll inte korgen över MAX-markeringen.
	Korgen är inte korrekt placerad.	Tryck in korgen tills du hör ett klick.
Vit rök kommer från enheten.	Du tillagar feta ingredienser.	Vid tillagning av feta ingredienser kan fett rinna ner i pannan och bli varmare än vanligt. Detta påverkar inte enhetens funktion eller slutresultatet.
	Pannan innehåller fettrester från tidigare användning.	Vit rök orsakas av uppvärmt fett i pannan. Se till att pannan är noggrant rengjord efter användning.
Färska pommes frites tillagas ojämnt.	Du använde fel sorts potatis.	Använd mjölig potatis och se till att bitarna är jämnstora.
	Potatisstavarna har inte sköljts ordentligt före tillagning.	Skölj och torka potatisstavarna noggrant före tillagning.
Färska pommes frites är inte krispiga.	Krispigheten beror på mängden olja och fukt.	Torka potatisstavarna väl, tillsätt en liten mängd olja och tillaga tillräckligt länge för att uppnå krispighet.

MILJÖSKYDD



Det är förbjudet att kasta verktyget tillsammans med hushållsavfall.

Släng inte det använda verktyget tillsammans med hushållsavfall. Verktyget ska lämnas till en anläggning som är avsedd för insamling och återvinning av el- och elektronikavfall.

El- och elektronikavfall (det vill säga uttjänt elektrisk och elektronisk utrustning) är trasiga, länge oanvända eller obehövliga elektriska och elektroniska apparater som har drivits med el eller batterier – till exempel trasiga datorer, leksaker och elektroniska apparater, gamla tvättmaskiner, spisar samt använda lampor. De klassificeras som farligt avfall eftersom de innehåller giftiga ämnen.