KRAFT&DELE
PROFESSIONAL

Airfryer kahdella korilla

KD4179 / KD4180

9L

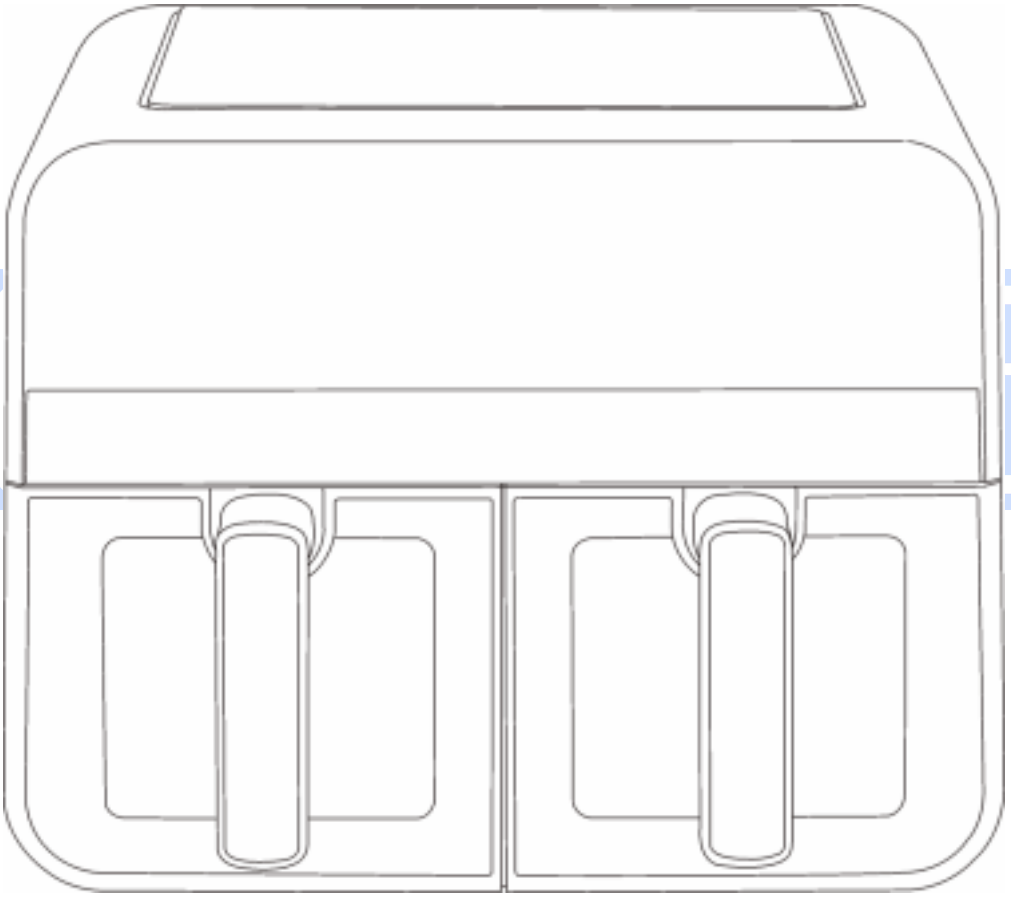

Sähkölaitteita käytettäessä on aina noudatettava perusvarotoimia. Älä käytä laitetta, ennen kuin olet lukenut tämän ohjeen huolellisesti.

TÄRKEÄÄ TIETOA

VAIN KOTIKÄYTTÖÖN. LUE KAIKKI OHJEET.

Sähkölaitteita käytettäessä on aina noudatettava perus turvaohjeita, kuten:



OSTRZEŻENIA

1. Tätä laitetta voivat käyttää henkilöt, joilla on rajoittunut fyysinen, aistinvarainen tai henkinen toimintakyky, tai joilla ei ole kokemusta ja tietoa, **vain jos** heitä valvotaan tai he ovat saaneet ohjeistuksen turvallisesta käytöstä ja ymmärtävät siihen liittyvät vaarat.
2. Pidä laite ja sen johto poissa lasten ulottuvilta. ÄLÄ anna lasten käyttää laitetta. Jos laitetta käytetään lasten läheisyydessä, tarvitaan jatkuva valvonta.
3. Huolehdi lapsista, älä anna heidän leikkiä tuotteella.
4. ÄLÄ koskaan käytä pistorasiaa työtason alla.
5. ÄLÄ koskaan kytke tätä laitetta ulkoiseen ajastimeen tai erilliseen kauko-ohjausjärjestelmään.
6. Käytön aikana varmista vähintään 6 tuuman (15,25 cm) vapaa tila laitteen ympärillä ilmanvaihdon takaamiseksi.
7. Sähköiskun välttämiseksi ÄLÄ upota johtoa tai laitteen runkoa veteen tai muuhun nesteeseen. Kypsennä vain mukana toimitetussa korissa.
8. Tarkasta laite ja virtajohto säännöllisesti. ÄLÄ käytä laitetta, jos johto tai laite on vaurioitunut. Jos laite ei toimi oikein tai jos se on millään tavalla vahingoittunut, lopeta käyttö välittömästi ja ota yhteys asiakaspalveluun.
9. ÄLÄ käytä jatkojohtoa. Lyhyt virtajohto vähentää riskiä, että lapset tarttuvat johtoon tai kompastuvat siihen, sekä pienentää ylikuumenemisen vaaraa.
10. Käytä laitetta aina vain oikein koottuna.
11. ÄLÄ peitä ilmanotto- tai ilmanpoistoaukkoja laitteen ollessa käytössä. Tuuletusaukkojen peittäminen voi vahingoittaa laitetta tai aiheuttaa ylikuumenemista.
12. Ennen irrotettavan korin laittamista takaisin varmista, että se ja laite ovat täysin kuivia; kuivaa kosteudet pehmeällä liinalla.
13. Tämä laite on tarkoitettu **vain kotitalouskäyttöön**. ÄLÄ käytä sitä muuhun tarkoitukseen. ÄLÄ käytä laitetta liikkuvissa ajoneuvoissa tai veneissä. ÄLÄ käytä ulkona. Väärinkäyttö voi aiheuttaa vaaratilanteen.
14. Tarkoitettu käytettäväksi ainoastaan työtasolla. Varmista, että pinta on tasainen, puhdas ja kuiva. ÄLÄ siirrä laitetta käytön aikana.
15. ÄLÄ sijoita laitetta työpöydän reunan läheisyyteen käytön aikana.

Virtasenkauppa.fi

16. ÄLÄ käytä lisävarusteita, joita valmistaja ei ole toimittanut tai hyväksynyt. ÄLÄ laita lisävarusteita mikroaaltouuniin, leivänpaahtimeen, kiertoilmauuniin, perinteiseen uuniin, keraamiselle liedelle, sähkölevylle, kaasuliedelle tai ulkogrilliin. Valmistajan hyväksymättömien lisävarusteiden käyttö voi aiheuttaa tulipalon, sähköiskun tai vammoja.
17. Varmista AINA, että kori on kunnolla suljettu ennen laitteen käynnistämistä.
18. ÄLÄ käytä laitetta ilman siihen asennettua irrotettavaa koria.
19. ÄLÄ käytä tätä laitetta uppopaistamiseen.
20. ÄLÄ sijoita laitetta kuumille pinnoille tai lähelle kuumaa kaasuliekkiä, sähkölevyä tai kuumaa uunia.
21. Vältä ruoan joutumista kosketuksiin lämmityselementtien kanssa. ÄLÄ kaada vettä laitteen sisään kypsennyksen aikana. Vesi voi aiheuttaa vakavia henkilövahinkoja, vahingoittaa laitetta tai vaarantaa laitteen turvallisen käytön.
22. ÄLÄ aseta mitään paperia, kartonkia tai muita materiaaleja laitteen päälle missään vaiheessa.
23. Jos ruokaosat, kuten kuori tai jäätyneet kappaleet, irtoavat ja putoavat laitteen sisälle, se voi vaikuttaa tuotteen toimintaan. Poista irronneet ruoanjäämät, jos se on turvallista tehdä, varmistaen samalla, että ruoka on sulanut ja oikeassa lämpötilassa.
24. Jos laite tuottaa mustaa savua, irrota se välittömästi virtalähteestä. Odota, että savun muodostuminen loppuu, ennen kuin poistat lisävarusteita.
25. ÄLÄ koske kuumiin pintoihin. Laitteen pinnat voivat olla erittäin kuumia käytön aikana ja käytön jälkeen. Palovammojen estämiseksi käytä aina suojamattoja, pannulappuja tai eristäviä keittiökintaita ja hyödynnä laitteen kahvoja.
26. Ole erityisen varovainen, kun laitteessa on kuumaa ruokaa. Virheellinen käyttö voi aiheuttaa kehon vammoja.
27. Laite on kytkettävä maadoitettuun pistorasiaan, ja sinun on varmistettava, että kori on asetettu oikein.
28. Roiskunut kuuma ruoka voi aiheuttaa vakavia palovammoja. Pidä laite ja johto poissa lasten ulottuvilta. ÄLÄ anna johdon roikkua pöydän tai työtason reunan yli, eikä koskettaa kuumia pintoja.
29. Korit ja lautaset voivat tulla erittäin kuumiksi kypsennyksen aikana. Vältä kosketusta kuumiin osiin ja älä irrota koria tai lautasta laitteesta väkisin. ASETTAESSASI korin tai lautasen sivuun, sijoita se kuumuutta kestävälle pinnalle. ÄLÄ laita lisävarusteita suoraan kuville pinnoille kypsennyksen jälkeen.
30. Käyttäjän suorittamia puhdistus- ja huoltotoimia EI saa tehdä lasten toimesta.
31. Irrottamista varten paina virtapainiketta, sammuta laite ja irrota pistoke seinästä. Varmista, että laite on jäähtynyt ennen puhdistamista, purkamista, kokoamista tai osien poistamista ja säilyttämistä.
32. ÄLÄ puhdista laitetta metallisilla hankaussienillä. Osia voi irrota sienestä ja aiheuttaa vaurioita laitteeseen.
33. Laite saattaa savuta ensimmäisellä käyttökerralla. Tämä ei ole vika, ja savu häviää muutamassa minuutissa.

Virtaseinkauppa.fi

34. Tutustu kohtaan Puhdistus ja huolto saadaksesi tietoa laitteen säännöllisestä huollosta.

CZĘŚCI

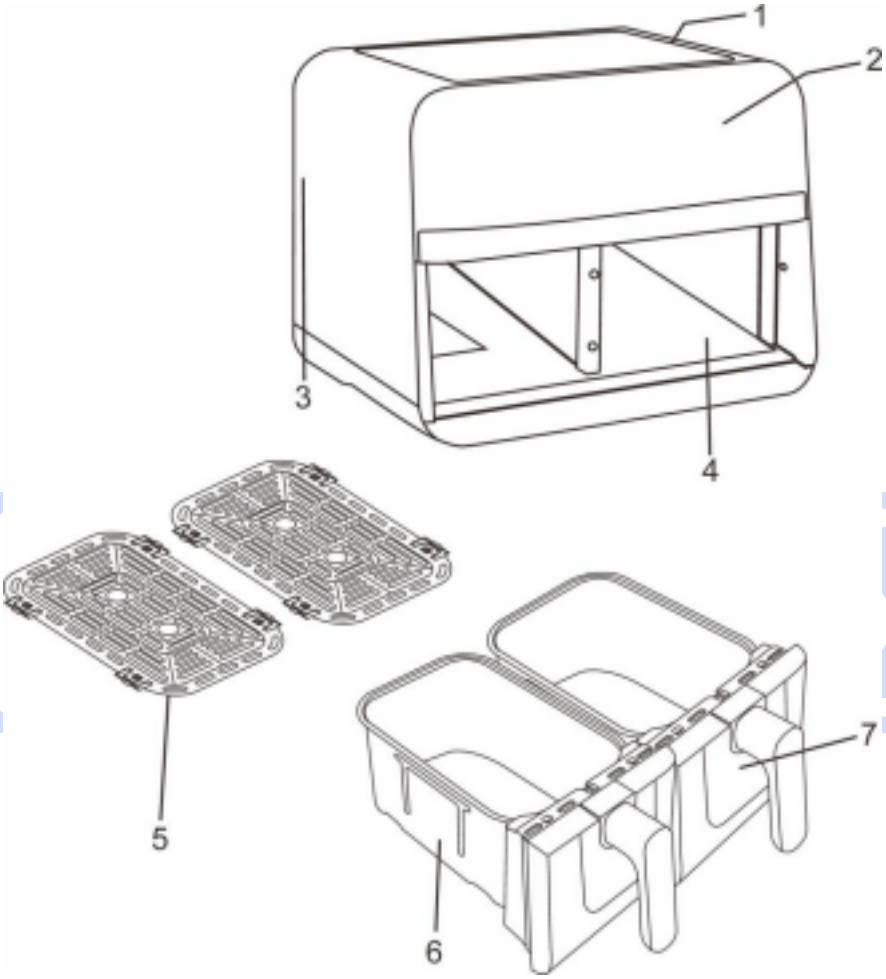

1. Ilmanottoaukko
2. Ohjauspaneeli
3. Poistoilma-aukko (takana)
4. Pääyksikkö
5. Korin pohjalevy (yksi jokaista aluetta varten)
6. Korit (yksi jokaista lokeroa varten)
7. Ikkuna

Tutustu Airfryeriin ennen käyttöä

1. Poista ja heitä pois kaikki pakkausmateriaalit, mainostarrat ja teipit laitteesta.

2. Poista ja heitä pois kaikki pakkausmateriaalit, mainostarrat ja teipit laitteesta.

3. Pese korit ja rapeiden tuotteiden alustat kuumassa saippuavedessä, huuhtele huolellisesti ja kuivaa.

4. Puhdista tuotteen sisä- ja ulkopuoli lämpimällä, kostealla liinalla ja kuivaa sen jälkeen huolellisesti.
5. Kaksoiskorinen ilmankeitin käyttää kuuman ilman lämmitystekniikkaa. Älä koskaan kaada öljyä tai rasvaa keittimeen.

Painikkeiden toiminnot

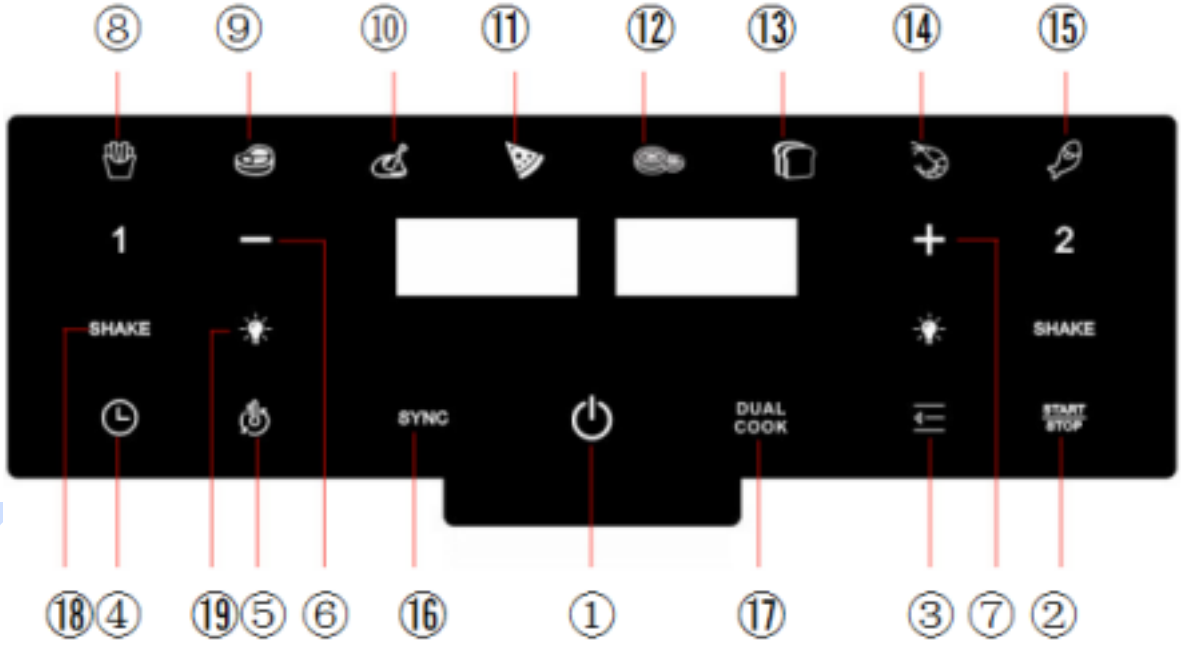

1. **VIRTA-PAINIKE:** Painike käynnistää ja sammuttaa laitteen sekä pysäyttää kaikki kypsennystoiminnot. Kun laite liitetään virtalähteeseen, virtapainike syttyy. Virtapainikkeen painaminen kerran (1 sekunnin painallus) aktivoi koko paneelin taustavalon. Virtapainikkeen painaminen 1 sekunnin ajan sammuttaa laitteen.
2. **START/STOP:** Kun lämpötila ja aika on valittu, aloita kypsennys painamalla START/STOP-painiketta. Jos haluat keskeyttää kypsennyksen, valitse ensin vyöhyke, jonka haluat pysäyttää, ja paina sitten START/STOP.
3. **Menu:** Valitse valmiit ohjelmat.
4. **Ajan säätöpainike:** Paina tätä painiketta ja paina sitten + tai - valitaksesi tarkan kypsennysajan minuutin tarkkuudella.
5. **Lämpötilan säätöpainike:** Paina tätä painiketta ja paina sitten + tai - nostaaksesi tai laskeaksesi kypsennyslämpötilaa 5 °C välein.
6. **Ajan/lämpötilan vähennys:** Käytä tätä painiketta lyhentääksesi aikaa tai lämpötilaa ennen kypsennystä tai sen aikana.
7. **Ajan/lämpötilan lisäys:** Käytä tätä painiketta lisätäksesi aikaa tai lämpötilaa kypsennyksen aikana tai ennen sitä.
8. **Ranskanperunat:** Käytä tätä toimintoa ranskalaisten valmistamiseen.
9. **Pihvit/Kyljykset:** Käytä tätä toimintoa pihvien ja kyljysten valmistamiseen.
10. **Kana:** Käytä tätä toimintoa kanan valmistamiseen.
11. **Pizza:** Käytä tätä toimintoa pizzan valmistamiseen.

12. **Kuivaus:** Kuivaa lihaa, hedelmiä ja vihanneksia saadaksesi terveellisen välipalan.. **13. Leivonta: Valmista hienoja leivonnaisia ja jälkiruokia.**
14. Katkaravut: Käytä tätä toimintoa katkarapujen valmistamiseen.
15. Kala: Käytä tätä toimintoa kalan valmistamiseen.
16. **ÄLYKÄS LOPETUS (SYNC):** Synkronoi automaattisesti kypsennysajat, jotta molemmat vyöhykkeet valmistuvat samaan aikaan, vaikka niiden kypsennysajat olisivat erilaiset.
17. **KAKSOISKYPSENNYS:** Mukauttaa automaattisesti vyöhykkeen 2 asetukset vastaamaan vyöhykkeen 1 asetuksia, jotta suurempi määrä samaa ruokaa tai eri ruokia voidaan kypsentää käyttäen samaa toimintoa, lämpötilaa ja aikaa. Voit myös valita korin 1 tai 2 toimimaan erikseen. Paina ja pidä pohjassa 1- tai 2-painiketta 4 sekunnin ajan pysäyttääksesi toiminnon.
18. **RAVISTUS:** Jotkut ruoat vaativat ravistamista kypsennyksen aikana. Tämä toiminto muistuttaa sinua ravistamisen tarpeesta. 19. **alo:** Kun haluat nähdä ruokien kypsennysprosessin, paina tätä painiketta, jolloin laitteen sisävalo syttyy. Voit sammuttaa valon painamalla painiketta uudelleen.
Valmiustila: Jos kosketuspaneelia ei käytetä 5 minuuttiin, laite siirtyy valmiustilaan ja ainoastaan virtapainikkeen taustavalo jää näkyviin.
TOIMINTOPAINIKKEET
1 Siirry vasemman korin lähtötilaan.
2 Siirry oikean korin lähtötilaan. Painikkeet “+” ja “–”: Käytä Time/Temperature Add -painiketta ja Timer/Temperature Reduce -painiketta säätääksesi kypsennysaikaa ja lämpötilaa ennen kypsennystä tai sen aikana.

Vitasenkauppa.fi

KYPSENNYSASETUKSET

Taulukko esiasetetuista kypsennyspainikkeista

Ruoka	**Oletuslämpötila**	**Oletusaika (Yksi kori / Kaksi koria)**
Ranskanperunat	200 °C	18min
Ranskanperunat	200 °C	25 min
Kana	190°C	30 min
Pizza	185°C	40 min
Kuivaus	60°C	8 h (1-24h)
Leivonta	180°C	12 min
Katkaravut	160°C	12 min
Kala	180°C	10 min

HUOMAUTUS: Muista, että nämä oletusasetukset ovat vain viitteellisiä. Koska ruoka-aineet vaihtelevat alkuperän, koon, muodon ja merkin mukaan, emme voi taata, että asetukset ovat aina ihanteelliset juuri sinun raaka-aineillesi. Koska nopean ilmanvaihdon teknologia pystyy nopeasti kuumentamaan ilman tuotteen sisällä, korin irrottaminen laitteesta kypsennyksen aikana ei vaikuta merkittävästi kypsennysprosessiin.

HUOMAUTUS: Jos kaksikorinen airfryer käynnistetään kylmäkäynnistyksellä, kypsennysaikaa tulisi pidentää noin 3 minuutilla.

KYPSENNYS – SMART FINISH (SYNC)

Kypsennys voidaan päättää samaan aikaan, vaikka ruoilla olisi eri kypsennysajat, lämpötilat tai jopa eri toiminnot:

1. Aseta ainekset koreihin ja laita korit laitteeseen.
2. Paina SYNC-painiketta, jolloin vyöhyke 1 korostuu. Paina sitten Menu-painiketta ja valitse haluttu kypsennystoiminto vyöhykkeelle 1.
3. Valitse vyöhyke 2 ja paina Menu-painiketta valitaksesi halutun kypsennystoiminnon vyöhykkeelle 2.

Virtasenkauppa.fi

HUOMAUTUS: Voit valita eri toiminnon vyöhykkeelle 2.

4. Paina START/STOP aloittaaksesi kypsennyksen vyöhykkeellä, jonka kypsennysaika on pisin. Toinen vyöhyke siirtyy HOLD-tilaan. Laite käynnistää toisen vyöhykkeen oikeaan aikaan, jotta molemmat valmistuvat yhtä aikaa.
   HUOMAUTUS: Jotkut ruoat vaativat ravistamista kypsennyksen aikana. Ravista ruokaa poistamalla kori ja ravistamalla sitä. Aseta kori sen jälkeen takaisin laitteeseen. (Kun poistat korin, näytössä näkyy ”OPEN”.)HUOMAUTUS: Ensimmäisellä käyttökerralla aseta lämpötila 200 °C ja anna laitteen käydä 30 minuuttia ilman ruokaa.
5. Kypsennyksen päätyttyä laite antaa 5 äänimerkkiä ja näyttöön ilmestyy ”End”. Kun toimenpide on lopetettu, laite sammuu 20 sekunnin kuluttua.

6. Poista ainekset varovasti esimerkiksi silikonipäällysteisillä pihdeillä tai työvälineillä. Älä aseta laatikkoa laitteen sisälle.

Kaksois kypsennys

Jotta voit kypsentää suuremman määrän samaa ruokaa tai valmistaa erilaisia ruokia käyttäen samaa toimintoa, lämpötilaa ja aikaa:

Jotta voit kypsentää suuremman määrän samaa ruokaa tai valmistaa erilaisia ruokia käyttäen samaa toimintoa, lämpötilaa ja aikaa:

1. Aseta ainekset koreihin ja työnnä sitten molemmat korit laitteeseen.

2. Paina DUAL COOK -painiketta ja paina sitten Menu-painiketta valitaksesi halutun kypsennystoiminnon.

3. Paina sen jälkeen START/STOP-painiketta aloittaaksesi kypsennyksen molemmissa vyöhykkeissä.
   HUOMAUTUS: Jotkut elintarvikkeet on käännettävä kypsennyksen puolivälissä. Kääntääksesi ruoat tartu kahvaan ja vedä kori ulos laitteesta, käännä ainekset ja työnnä kori takaisin. (Kun kori vedetään ulos, molemmissa näytöissä näkyy ilmoitus ”OPEN”.)

4. Kypsennyksen päätyttyä laite antaa 5 äänimerkkiä ja näytöllä näkyy ilmoitus ”End”, ja moottori pysähtyy 20 sekunnin kuluttua.
5. 5. Poista ainekset kaatamalla ne ulos tai käyttämällä pihtejä/keittiövälineitä, joissa on silikonipäät.

Virtasenkauppa.fi

HUOMAUTUS: Jotkut elintarvikkeet on käännettävä kypsennyksen puolivälissä. Kääntääksesi ruoat tartu kahvaan ja vedä kori ulos laitteesta, käännä ainekset ja työnnä kori takaisin. (Kun kori vedetään ulos, molemmissa näytöissä näkyy ilmoitus ”OPEN”.)

Molempien alueiden käynnistäminen samaan aikaan

Se, jonka kypsennysaika on pisin, käynnistyy ensin. Odota, että se saavuttaa saman ajan, jolloin molemmat alueet toimivat ja päättyvät samaan aikaan.

1.1 Valitse alue 1 ja paina sitten Menu-painiketta valitaksesi halutun kypsennystoiminnon.
1.2 Paina ajastimen säätöpainiketta ja paina sitten + tai - valitaksesi tarkan kypsennysajan minuutin tarkkuudella.
1.3 Paina lämpötilansäätöpainiketta ja paina sitten + tai - nostaaksesi tai laskeaksesi kypsennyslämpötilaa.

2.1 Valitse alue 2 ja paina sitten Menu-painiketta valitaksesi halutun kypsennystoiminnon.
2.2 Paina ajastimen säätöpainiketta ja paina sitten + tai - valitaksesi tarkan kypsennysajan minuutin tarkkuudella.
2.3 Paina lämpötilansäätöpainiketta ja paina sitten + tai - nostaaksesi tai laskeaksesi

kypsennyslämpötilaa.

3. Paina START/STOP-painiketta aloittaaksesi kypsennyksen molemmissa vyöhykkeissä.
   HUOMAUTUS: Jotkut elintarvikkeet vaativat kääntämistä kypsennyksen puolivälissä. Kääntääksesi ruoat tartu kahvaan ja vedä kori ulos laitteesta, käännä tuotteet ja työnnä kori takaisin laitteeseen. (Kun kori vedetään ulos, molemmissa näytöissä näkyy ilmoitus ”OPEN”.)

4. Kun kypsennys yhdessä vyöhykkeessä on valmis, laite antaa 10 äänimerkkiä ja näytöllä näkyy ilmoitus ”End”. Moottori pysähtyy 20 sekunnin kuluttua.

5. Poista ainekset kaatamalla ne ulos tai käyttämällä pihtejä/keittiövälineitä silikonipäillä. Odota sitten, kunnes myös toisen korin ruoka on kypsynyt.

Molempien vyöhykkeiden pysäyttäminen samaan aikaan

1. Jos haluat pysäyttää ajan SMART FINISH (SYNC) -tilassa tai pysäyttää molemmat vyöhykkeet kaksivyöhykekypsennyksen aikana, paina START/STOP-painiketta.

2. Jatkaaksesi kypsennystä paina START/STOP uudelleen.

virtaisenkauppa.fi

Yksittäisen vyöhykkeen pysäyttäminen kahden vyöhykkeen kypsennyksen aikana

1. Jos haluat pysäyttää ajan vain yhdellä vyöhykkeellä kahden vyöhykkeen toimiessa, valitse pysäytettävä vyöhyke ja paina START/STOP-painiketta.

2. Jatkaaksesi kypsennystä paina START/STOP-painiketta uudelleen.

Toiminnon peruuttaminen

Milloin tahansa, jos haluat peruuttaa valitun ohjelman, paina START/STOP-painiketta ja sen jälkeen virtapainiketta. Laite antaa 5 äänimerkkiä ja näytöllä näkyy ilmoitus ”End”. Moottori pysähtyy 20 sekunnin kuluttua.

Kypsennys yhdessä vyöhykkeessä

Kun haluat käynnistää laitteen, liitä virtajohto pistorasiaan ja paina virtapainiketta.

Ranskalaiset

1. Asenna rapeuttava ritilä koriin ja lisää sitten ainekset koriin. Työnnä kori laitteeseen.

2. Jos valitset vyöhykkeen 1 tai vyöhykkeen 2, paina Menu-painiketta ja valitse friteeraustoiminto.
   Paina ajastimen säätöpainiketta ja paina sitten + tai - valitaksesi tarkan kypsennysajan minuutin tarkkuudella.

3. Paina lämpötilansäätöpainiketta ja paina sitten + tai - nostaaksesi tai laskeaksesi kypsennyslämpötilaa.

4. Paina START/STOP-painiketta aloittaaksesi kypsennyksen.
   HUOMAUTUS: Kypsennyksen aikana voit ravistaa koria tai heilauttaa sisältöä tasaisen ruskistumisen aikaansaamiseksi.
   Kääntääksesi ruoat tartu kahvaan, vedä kori ulos laitteesta ja käännä ainekset. Työnnä sitten kori takaisin.
   (Kun kori vedetään ulos, näytölle ilmestyy ilmoitus ”OPEN”.)

5. Kypsennyksen päätyttyä laite antaa 5 äänimerkkiä ja näytöllä näkyy ilmoitus ”End”. Moottori sammuu 20 sekunnin kuluttua.

6. Poista ainekset kaatamalla ne ulos tai käyttämällä pihtejä/keittiövälineitä, joissa on silikonipäät.

Virtasenkauppa.fi

Pihvit/Kyljykset

1. Asenna rapeuttava ritilä koriin ja lisää sitten ainekset koriin. Työnnä kori laitteeseen.

2. Jos valitset vyöhykkeen 1 tai vyöhykkeen 2, paina Menu-painiketta ja valitse Steaks/Chops-toiminto.

3. Paina Time Control -painiketta ja paina sitten + tai - valitaksesi tarkan kypsennysajan minuutin tarkkuudella.

4. Paina Temperature Control -painiketta ja paina sitten + tai - nostaaksesi tai laskeaksesi kypsennyslämpötilaa.

5. Paina START/STOP-painiketta aloittaaksesi kypsennyksen.
   HUOMAUTUS: Kypsennyksen aikana voit ravistaa koria tai heilauttaa sisältöä tasaisen ruskistumisen aikaansaamiseksi.
   Kääntääksesi ruoat tartu kahvaan, vedä kori ulos laitteesta ja käännä ainekset. Työnnä

sitten kori takaisin.
(Kun kori vedetään ulos, näytölle ilmestyy ilmoitus ”OPEN”.)

6. Kypsennyksen päätyttyä laite antaa 5 äänimerkkiä ja näytöllä näkyy ilmoitus ”End”. Moottori sammuu 20 sekunnin kuluttua.

7. Poista ainekset kaatamalla ne ulos tai käyttämällä pihtejä/keittiövälineitä, joissa on silikonipäät.

Kana

1. Asenna rapeuttava ritilä koriin ja lisää sitten ainekset koriin. Työnnä kori laitteeseen.

2. Jos valitset vyöhykkeen 1 tai vyöhykkeen 2, paina Menu-painiketta ja valitse Chicken-toiminto.

3. Paina ajastimen säätöpainiketta ja paina sitten + tai - valitaksesi tarkan kypsennysajan minuutin tarkkuudella.

4. Paina lämpötilansäätöpainiketta ja paina sitten + tai - nostaaksesi tai laskeaksesi kypsennyslämpötilaa.

5. Paina START/STOP-painiketta aloittaaksesi kypsennyksen.
HUOMAUTUS: Kypsennyksen aikana voit ravistaa koria tai heilauttaa sisältöä tasaisen rapeutumisen aikaansaamiseksi.
Kääntääksesi ruoat tartu kahvaan, vedä kori ulos laitteesta ja käännä ainekset. Työnnä sitten kori takaisin.
(Kun kori vedetään ulos, näytölle ilmestyy ilmoitus ”OPEN”.)

6. Kypsennyksen päätyttyä laite antaa 5 äänimerkkiä ja näytöllä näkyy ilmoitus ”End”. Moottori sammuu 20 sekunnin kuluttua.

7. Poista ainekset kaatamalla ne ulos tai käyttämällä pihtejä/keittiövälineitä, joissa on silikonipäät.

Pizza

1. Asenna rapeuttava ritilä koriin ja lisää sitten ainekset koriin. Työnnä kori laitteeseen.

2. Jos valitset vyöhykkeen 1 tai vyöhykkeen 2, paina Menu-painiketta ja valitse Pizza-toiminto.

3. Paina Time Control -painiketta ja paina sitten + tai - valitaksesi tarkan kypsennysajan minuutin tarkkuudella.

4. Paina Temperature Control -painiketta ja paina sitten + tai - nostaaksesi tai laskeaksesi

Virtasenkauppa.fi

kypsennyslämpötilaa.

5. Paina START/STOP-painiketta aloittaaksesi kypsennyksen.
   HUOMAUTUS: Kypsennyksen aikana voit ravistaa koria tai heilauttaa sisältöä tasaisen ruskistumisen aikaansaamiseksi.
   Kääntääksesi ruoat tartu kahvaan, vedä kori ulos laitteesta ja käännä ainekset. Työnnä sitten kori takaisin.
   (Kun kori vedetään ulos, näytölle ilmestyy ilmoitus ”OPEN”.)

6. Kypsennyksen päätyttyä laite antaa 5 äänimerkkiä ja näytöllä näkyy ilmoitus ”End”. Moottori sammuu 20 sekunnin kuluttua.

7. Poista ainekset kaatamalla ne ulos tai käyttämällä pihtejä/keittiövälineitä, joissa on silikonipäät.

Vedenpoisto (kuivaaminen)

1. Aseta yksittäinen kerros aineksia koriin, asenna rapeuttava ritilä aineksen päälle ja aseta seuraava kerros ritilän päälle.
2. Jos valitset vyöhykkeen 1 tai vyöhykkeen 2, paina Menu-painiketta ja valitse Dehydrate-toiminto. Näytöllä näkyy oletuslämpötila.

3. Paina Time Control -painiketta ja paina sitten + tai - valitaksesi tarkan kuivatusajan tunnin tarkkuudella (1–24 h).

4. Paina Temperature Control -painiketta ja paina sitten + tai - nostaaksesi tai laskeaksesi kuivauslämpötilaa (30–90 °C).

5. Paina START/STOP-painiketta aloittaaksesi kuivauksen.

6. Kuivauksen päätyttyä laite antaa 5 äänimerkkiä ja näytöllä näkyy ilmoitus ”End”. Moottori sammuu 20 sekunnin kuluttua.

7. Poista ainekset kaatamalla ne ulos tai käyttämällä pihtejä/keittiövälineitä silikonipäillä.

Virtasenkauppa.fi

Paistaminen

1. Asenna rapeuttava ritilä koriin (valinnainen) ja lisää sitten ainekset koriin. Työnnä kori laitteeseen.

2. Jos valitset vyöhykkeen 1 tai vyöhykkeen 2, paina Menu-painiketta ja valitse Bake-toiminto. Näytöllä näkyy oletuslämpötila.
   HUOMAUTUS: Jos käytät perinteisiä uuniohjeita, laske lämpötilaa 5 °C.

3. Paina ajastimen säätöpainiketta ja paina sitten + tai - valitaksesi tarkan kypsennysajan minuutin tarkkuudella.

4. Paina ajastimen säätöpainiketta uudelleen ja paina + tai - valitaksesi tarkan kypsennysajan minuutin tarkkuudella.

5. Paina START/STOP-painiketta aloittaaksesi kypsennyksen.

6. Kypsennyksen päätyttyä laite antaa 5 äänimerkkiä ja näytöllä näkyy ilmoitus ”End”. Moottori sammuu 20 sekunnin kuluttua.

7. Poista ainekset kaatamalla ne ulos tai käyttämällä pihtejä/keittiövälineitä silikonipäillä.

Katkaravut

1. Asenna rapeuttava ritilä koriin ja lisää sitten ainekset koriin. Työnnä kori laitteeseen.

2. Jos valitset vyöhykkeen 1 tai vyöhykkeen 2, paina Menu-painiketta ja valitse Shrimp-toiminto.

3. Paina ajastimen säätöpainiketta ja paina sitten + tai - valitaksesi tarkan kypsennysajan minuutin tarkkuudella.

4. Paina lämpötilansäätöpainiketta ja paina sitten + tai - nostaaksesi tai laskeaksesi kypsennyslämpötilaa.

5. Paina START/STOP-painiketta aloittaaksesi kypsennyksen.
   HUOMAUTUS: Kypsennyksen aikana voit ravistaa koria tai heilauttaa sisältöä tasaisen ruskistumisen aikaansaamiseksi.
   Kääntääksesi ruoat tartu kahvaan, vedä kori ulos laitteesta ja käännä ainekset. Työnnä sitten kori takaisin.
   (Kun kori vedetään ulos, näytölle ilmestyy ilmoitus ”OPEN”.)

Virtasenkauppa.fi

Kala

1. Asenna rapeuttava ritilä koriin ja lisää sitten ainekset koriin. Työnnä kori laitteeseen.

2. Jos valitset vyöhykkeen 1 tai vyöhykkeen 2, paina Menu-painiketta ja valitse Fish-toiminto.

3. Paina ajastimen säätöpainiketta ja paina sitten + tai - valitaksesi tarkan kypsennysajan minuutin tarkkuudella.

4. Paina lämpötilansäätöpainiketta ja paina sitten + tai - nostaaksesi tai laskeaksesi kypsennyslämpötilaa.

5. Paina START/STOP-painiketta aloittaaksesi kypsennyksen.
   HUOMAUTUS: Kypsennyksen aikana voit ravistaa koria tai heilauttaa sisältöä tasaisen ruskistumisen aikaansaamiseksi.
   Kääntääksesi ruoat tartu kahvaan, vedä kori ulos laitteesta ja käännä ainekset. Työnnä sitten kori takaisin.
   (Kun kori vedetään ulos, näytölle ilmestyy ilmoitus ”OPEN”.)

6. Kypsennyksen päätyttyä laite antaa 5 äänimerkkiä ja näytöllä näkyy ilmoitus ”Koniec”. Moottori sammuu 20 sekunnin kuluttua.

7. Poista ainekset kaatamalla ne ulos tai käyttämällä pihtejä/keittiövälineitä silikonipäillä.

Airfryerin puhdistus

Laite on puhdistettava huolellisesti jokaisen käyttökerran jälkeen.
Korien sisäosat, rapeutusritilät ja tuotteet on pinnoitettu tarttumattomalla pinnoitteella.
Älä käytä metallisia keittiövälineitä tai hankausaineita, koska ne voivat vahingoittaa tarttumatonta pinnoitetta.

1. Irrota pistoke pistorasiasta ja anna tuotteen jäähtyä. (Huom.: Ota korit pois, jotta rasvaton airfryer jäähtyy nopeammin.)

2. Käytä kosteaa liinaa ja pyyhi tuotteen ulkopinnat.

3. Pese korit ja/tai ritilät kuumalla vedellä ja miedolla pesuaineella sekä pehmeällä sienellä.
   Jos jähmettyneitä jäämiä on paljon, lisää korit ja ritilät yhdessä lämpimään veteen ja liota 10 minuuttia.

4. Pyyhi tuotteen sisäosat kostealla liinalla tai sienellä.

5. Käytä pehmeää puhdistusharjaa puhdistaaksesi lämmityselementin ja irrottaaksesi ruoanjäämät.

6. Käytä kuivauksen aikana puhdasta harjaa poistaaksesi pölyn laitteen ulko- ja sisäaukkojen tuuletusaukoista.
   Varmista, ettei vettä pääse laitteen sisäosiin.
   Huom.: Jos jähmettynyt ruoka tarttuu ritilään tai koriin, peitä osat lämpimällä vedellä ja miedolla pesuaineella ja anna liota.

Vitalenkauppa.fi

Öljyttömän kahden korin airfryerin säilytys

1. Ennen säilytystä varmista, että laite on irrotettu virtalähteestä ja että kaikki osat ovat puhtaita ja kuivia.

2. Älä koskaan säilytä laitetta kuumana tai märkäpintaisena.

3. Aseta kaikki puhtaat rapeutusritilät (Crisper Plates) koreihin ja työnnä korit takaisin laitteeseen.

4. Säilytä laitetta laatikossa tai puhtaassa ja kuivassa paikassa.

Hyödyllisiä vinkkejä

1. Jotta saavutat tasaisen ruskistumisen, varmista, että ainekset ovat tasaisesti levittyneet korin pohjalle ilman päällekkäin asettumista. Jos ainekset koskettavat toisiaan, ravista koria kypsennyksen puolivälissä.

2. Lämpötilaa ja kypsennysaikaa voidaan säätää kypsennyksen aikana. Paina START/STOP, valitse säädettävä vyöhyke, paina aika-/lämpötilansäätöpainiketta ja

säädä arvoa +/– painikkeilla. Jatka kypsennystä painamalla START/STOP.

3. Jos käytät perinteisiä uuniohjeita, laske lämpötilaa 5 °C. Tarkkaile ruokaa usein ylikypsymisen estämiseksi.

4. Joskus ilmanpaineen vaikutuksesta kevyet ruoat voivat liikkua. Voit estää tämän kiinnittämällä ruoan (esim. voileivän yläleipäpalasen) hammastikuilla.

5. Rapeutusritilät nostavat ainekset irti korin pohjasta, jolloin ilma kiertää paremmin ja tuottaa tasaisemman, rapeamman lopputuloksen.

6. Kun olet valinnut kypsennystoiminnon, voit painaa START/STOP aloittaaksesi kypsennyksen heti. Laite toimii oletuslämpötilalla ja -ajalla.

7. Tuoreiden vihannesten ja perunoiden kypsentämiseksi käytä vähintään 1 ruokalusikallinen öljyä. Lisää tarvittaessa enemmän öljyä halutun rapeutumisen saavuttamiseksi.

8. Saadaksesi parhaat tulokset, tarkista kypsennys ja tarvittaessa poista ruoka, kun haluttu paistopinta on saavutettu. Suosittelemme lämpömittarin käyttöä proteiinien sisälämpötilan mittaamiseen.

9. Parhaan tuloksen saavuttamiseksi poista ruoka heti kypsennyksen päätyttyä ylikypsymisen välttämiseksi.

Virtasenkauppa.fi

Vianetsintäohje

Miten voin säätää lämpötilaa ja aikaa käytettäessä vain yhtä vyöhykettä?
Kun yksittäinen vyöhyke on käytössä, paina START/STOP-painiketta ja sen jälkeen aika-/lämpötilansäätöpainiketta. Käytä sitten + ja – painikkeita lisätäksesi tai vähentääksesi aikaa/lämpötilaa ja säädä kypsennysasetukset. Paina lopuksi START/STOP käynnistääksesi laitteen.

Miten voin säätää lämpötilaa ja aikaa, kun käytössä ovat molemmat vyöhykkeet?
Paina START/STOP, valitse haluttu vyöhyke ja paina sitten aika-/lämpötilansäätöpainiketta. Käytä + ja – painikkeita lisätäksesi tai vähentääksesi aikaa/lämpötilaa ja säädä kypsennysasetukset. Paina START/STOP jatkaaksesi laitteen toimintaa.

Voinko valmistaa eri ruokia eri vyöhykkeissä ilman ristikontaminaation riskiä?
Kyllä, molemmat vyöhykkeet toimivat itsenäisesti ja niissä on omat lämmityselementtinsä ja puhaltimensa.

Miten voin pysäyttää yhden vyöhykkeen, jos käytän kahta vyöhykettä?
Valitse vyöhyke, jonka haluat pysäyttää, paina aika-/lämpötilansäätöpainiketta ja sen jälkeen START/STOP.

Voiko koreja asettaa turvallisesti keittiötasolle?
Koreja ei saa asettaa suoraan keittiötasolle, sillä ne kuumenevat käytössä. Aseta korit lämpöä kestävälle alustalle. ÄLÄ aseta koreja laitteen päälle tai sen ympärille kuumana.

Milloin tulisi käyttää rapeutusritilää vihanneksille?
Käytä rapeutusritilää aina, kun haluat ruoasta rapeaa. Ritilä nostaa ruoan ilmaan ja parantaa

ilmankiertoa, jolloin ainekset kypsyvät tasaisemmin.

Miksi ruoka ei kypsynyt kokonaan?
Varmista, että kori on oikein asetettu. Tasaisen kypsymisen takaamiseksi varmista, että ainekset ovat tasaisesti levitettyinä eivätkä päällekkäin. Ravista koria kypsennyksen aikana saavuttaaksesi tasaisemman rapeutumisen.

Miksi ruoka paloi?
Tarkkaile kuvauksensa etenemistä ja ota ruoka pois, kun sen pinta on halutun ruskea. Poista ruoka heti kypsennyksen päätyttyä, jotta se ei ylikypsy.

Miksi jotkin ainekset ”lentävät” kuumailmakeittimessä?
Puhallin saattaa liikuttaa kevyitä ruokia. Kiinnitä ne esimerkiksi cocktailtikuilla (kuten voileivän yläleipäpalat) estääksesi liikkumisen.

Voinko valmistaa kuumassa ilmassa kosteita tai paneroituja ruokia?
Kyllä. Tärkeintä on paneroida ruoka kunnolla. Käytä ensin jauhoja, sitten kananmunaa ja lopuksi korppujauhoja. Paina paneroitu aines tiiviisti, jotta murut eivät irtoa. Puhallin ei irrota kunnolla kiinnittynyttä kuorrutusta.

Miksi näyttö meni mustaksi?
Laite on valmiustilassa. Paina virtapainiketta käynnistääksesi sen uudelleen.

Miksi laite antaa äänimerkin?
Ruoka on valmista.

Miksi näytölle tulee ilmoitus ”E”?
Laite ei toimi oikein. Ota yhteyttä paikalliseen asiakaspalveluun

Virtasenkauppa.fi

KRAFT&DELE

DEKLARACJA ZGODNOŚCI

Producent: FOREINTRADE S.A

Według ISO/IEC Guide 22 i EN 45014

Adres producenta: Janówek, ul. Modrzewiowa 54, 05-555 Tarczyn

DEKLARUJEMY, ŻE PRODUKT JEST ZGODNY Z NORMAMI EUROPEJSKIMI

Nazwa Produktu: Frytkownica beztłuszczona “AIR FRYER” (oznaczona znakiem towarowym Kraft&Dele)

Model (oznaczenia handlowe)**:** KD4179 / KD4180

Deklaracja:

Wyrób do którego odnosi się niniejsza deklaracja spełnia wymagania Dyrektyw WE: 1. 2011/65/UE ROHS 2 Directive

2. 2014/30/EU Electromagnetic compatibility

3. 2014/35/EU LV Directive

Virtasenkauppa.fi

Według norm:

EN 60335-2-9:2003+A1:04+A2:06+A12:07+A13:10+AC:11

EN 60335-1:2012+AC:2014+A11:2014+A13:2017+A1:2019+A14:2019+A2:2019 +A15:2021+A16:2023

EN 62233:2008

Osoba odpowiedzialna za prowadzenie dokumentacji technicznej: Ma Dong Hui, Janówek, ul. Modrzewiowa 54, 05-555 Tarczyn

Ma Dong Hui, Janówek, 23.07.2023