KRAFT&DELE

Käyttöohje

Alkuperäisen käyttöohjeen käännös

Akkulaturi

Malli START-420 / START-620



SUOMI

Ennen laitteen käyttöönottoa tulee tutustua huolellisesti tämän käyttöohjeen sisältöön.

LAITTEEN RAKENNE

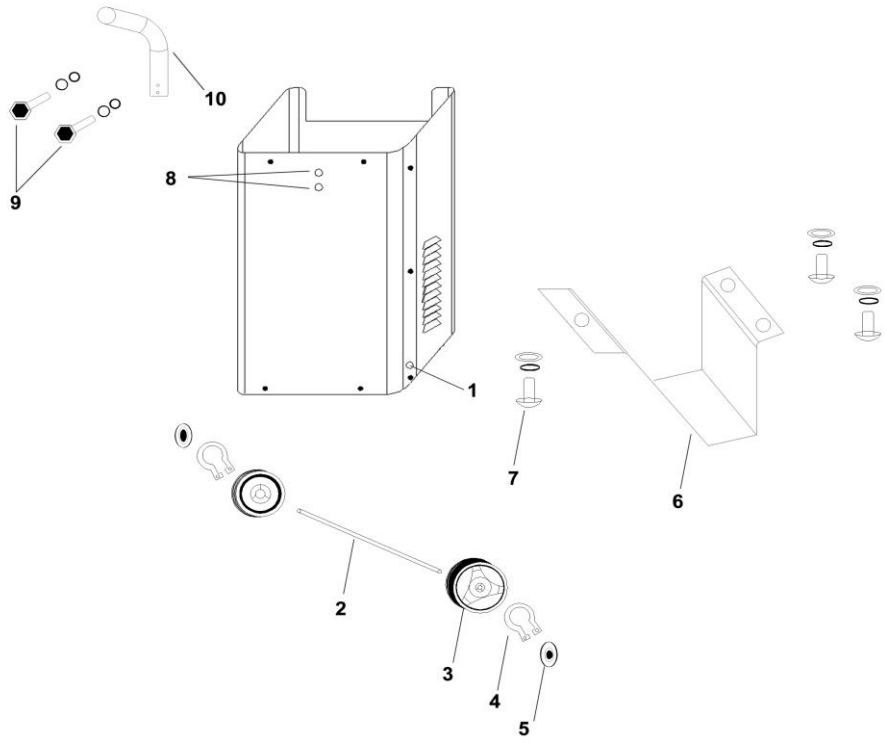

1. aukko akselille
2. akseli
3. pyörä
4. pyörien kiinnityssokka
5. pyörän aukon suojus
6. jalusta
7. jalustan ruuvi
8. aukko kahvalle
9. kahvan kiinnitysmutteri
10. kahva

ASENNUS

1. Aseta akseli (2) aukkoon (1), asenna sitten pyörä (3) akselille (2) ja työnnä kiinnityssokka (4). Aseta pyörän aukon suojus (5) paikalleen.

2. Asenna jalusta laitteen alaosaan (6) ja kiinnitä se ruuvilla (7).

3. Aseta kahva (10) aukkoon (8) ja kiinnitä se mutterilla (9).

YLEISTIEDOT

◆ Laite on tarkoitettu lyijyhappoakkujen sekä autojen, moottoripyörien, traktoreiden ja veneiden akkujen lataamiseen.

◆ Laite on varustettu tulo- ja lähtösulakkeella sekä maadoitusjohdolla.

kytketty virtajohtoon, minkä ansiosta laitteen käyttö on täysin turvallista.

◆ Laitteessa on myös kytkimet lataukseen tasavirralla ja vaihtovirralla.

◆ Kahden pyörän ja kahvan ansiosta laitetta voidaan helposti siirtää paikasta toiseen.

TEKNISET TIEDOT

Malli / Parametri	START-220 BSC-220	START-320 BSC-320	START-420 ZPR250 KD1915	START-520 BSC-520	START-620 ZPR350 KD913
Tulojännite	1PH 230V	1PH 230V	1PH 230V	1PH 230V	1PH 230V
Taajuus	50/60 HZ	50/60 HZ	50/60 HZ	50/60 HZ	50/60 HZ
Latausjännite	12V/24V	12V/24V	12V/24V	12V/24V	12V/24V
Latausvirta	20-30A	30-45A	40-55A	50-65	60-75A
Käynnistysvirta	130A	180A	250A	300A	480A
Kapasiteetti	20-300Ah	20-450AH	20-600AH	20-750AH	20-900AH
Mitat (cm)	40X34X57	40X34X57	39.5X33.5X65	42X33X75.5	42X33X75.5
Paino	13KG	14KG	19.6KG	24.3KG	26.3KG

HUOMAUTUKSET

EN60335-2-29: Normy dla prostowników

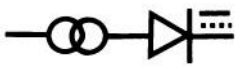
: Yksivaiheinen laturi


: Akkua osoittava symboli


: Tutustu käyttöohjeeseen ennen käyttöä.


: Vain sisäkäyttöön

IP20: Suojausluokka
Imin: Min. jatkuva lähtövirta

Iboost: Maks. jatkuva lähtövirta

START: Käynnistysvirta

TURVALLISUUS

Henkilöiden ja omaisuuden turvallisuuden varmistamiseksi laitteen käytössä tulee noudattaa seuraavia turvallisuusohjeita.

1. Koska latauksen aikana voi muodostua syttyvää kaasua, lataus tulee suorittaa hyvin tuuletetussa tilassa.
2. IP20-suojausluokan mukaisesti tuotetta ei saa käyttää ulkona epäsuotuisissa sääolosuhteissa, kuten sateessa tai lumisateessa.
3. Maadoitusjohto TÄYTYY olla kytkettynä turvallisen käytön varmistamiseksi.
4. Laturissa on kytkimiä, jotka voivat aiheuttaa kipinöitä ja purkauksia. Tämän vuoksi laturi suositellaan sijoitettavaksi vakaalle alustalle. Laturi tulee asettaa liikkumattomalle alustalle.
5. Pyörillä varustettu laturi tulee pitää pystyasennossa.
6. Laturia ei saa peittää millään suojilla tai materiaaleilla.
7. Ennen laturin käyttöä tulee tutustua huolellisesti tähän käyttöohjeeseen sekä turvallisuusohjeisiin.
8. Laturin sisäisten osien korjaus tai huolto saa tapahtua vain pätevien henkilöiden toimesta.
9. Käytä vain alkuperäisiä varaosia ja tuotteita.
10. Laturia ei saa käyttää sellaisten akkujen lataamiseen, joita ei voida ladata uudelleen (valmistajan ohjeiden mukaisesti).
11. Malleissa, joissa ei ole pistoketta, tulee käyttää sulakkeen arvoa vastaavaa pistoketta taulukon tietojen mukaisesti.
12. Laturia EI saa käyttää, jos itse laite tai sen osat, mukaan lukien virtajohto, ovat vaurioituneet.
13. Akun kantta EI SAA avata latauksen aikana.

KÄYTTÖOHJE

Laturin ja akun oikean toiminnan varmistamiseksi tulee noudattaa seuraavia käyttöohjeita.

1. Akun käyttö

Ennen lataamista tulee tarkistaa ladattavan akun kapasiteetti (Ah).
Akun kansi tulee poistaa (valmistajasta riippuen akussa voi olla korkki tai muu aukko kaasun poistumista varten). Tarkista, että akun kennolevyt ovat rikkihappoelektrolyytin peitossa.

Akun oikea lataustila voidaan määrittää ominaispainomittarilla.
Seuraavat arvot (kg/l) on annettu viitteellisesti:

1.28 = akku ladattu
alle 1.16 = akku ei ladattu

Akun jännite poikkeaa normaalista arvosta vain silloin, kun akkua ladataan.
Latauksen jälkeen jännite on suurempi kuin loppujännitearvo.

Jos latauksen jälkeen akun purkautuminen tapahtuu nopeasti tai napajännite on liian alhainen, akku on todennäköisesti vaurioitunut.

Irrota akun kansi tarkistaaksesi, että kennolevyt ovat riittävästi elektrolyyttiliuoksen peitossa. Lisää tarvittaessa tislattua vettä.

Akku sisältää laimennettua rikkihappoa, joka on erittäin syövyttävää. Vältä kosketusta ihoon ja vaatteisiin. Jos happoa joutuu iholle, huuhtele iho välittömästi vedellä ja hakeudu lääkärin hoitoon.

2. Oikea lataustapa

Kytke punainen puristin akun positiiviseen napaan (+) ja musta puristin negatiiviseen napaan (-).

Liitä laturin virtajohto verkkovirtaan ja siirrä virtakytkin asentoon ”ON”.

Laturin ampeerimittari näyttää akulle syötettävän virran.

Latauksen aikana ampeerimittarin osoitin laskee hitaasti pienempiin arvoihin akun kapasiteetin ja kunnon mukaan.

Kun akku on ladattu, akun sisällä oleva neste alkaa kiehua.

Latauksen aikana akun elektrolyyttiliuoksen lämpötila ei saa ylittää 45 C.

Jos lataamme samanaikaisesti useampaa kuin yhtä akkua, voimme käyttää rinnakkais- tai sarjakytkentää. Näistä kahdesta parempi ratkaisu on sarjakytkentä, koska silloin voimme tarkkailla kuhunkin akkuun kulkevaa virtaa.

3. Käynnistysapu

HUOMIO: Tutustu huolellisesti alla oleviin ohjeisiin:

1. Ennen käynnistystä suositellaan suorittamaan lyhyt lataus 10–15 minuutin ajan, mikä helpottaa koneen käynnistystä.

2. Kytke laturin napa moottorin liittimeen, jota ei ole yhdistetty runkoon, ja kytke sitten toinen napa runkoon tai koriin, joka on yhdistetty alustaan.

3. Tutustu laitteen moottorin valmistajan toimittamaan käyttöohjeeseen.

4. Liitä virtapistoke, käynnistä kytkin (asento ”ON”) ja aseta sitten kytkin asentoon ”START”. Nyt moottori voidaan käynnistää.

Huomio: Käynnistysaika on 3 sekuntia, ensimmäisen käynnistyksen jälkeen tulee odottaa noin 2 minuuttia. Käynnistystä voidaan yrittää enintään 5 kertaa.

JOHTOJEN KYTKENTÄ



12 V akun latausta varten puristin (1) tulee kytkeä keskimmäiseen liitäntään (merkitty 12V).

24 V akun latausta varten puristin (1) tulee kytkeä oikeanpuoleiseen liitäntään (merkitty 24V).

HUOLTO

● Säännöllinen huolto ja korjaus varmistavat laitteen oikean toiminnan sekä turvallisuusvaatimusten täyttymisen.

● Kaikenlaiset virheelliset korjaukset tai väärä käyttö voivat aiheuttaa laitteen vaurioitumisen.

● Laitteen takuuaika on yksi (1) vuosi ostopäivästä lukien. Korjaustapauksessa takuukorttiin tulee liittää ostotosite (kuitti/lasku).

● Ennen huoltotöiden aloittamista laite tulee irrottaa virtalähteestä.

● Laite on varustettu ylikuumenemissuojalla. Laite voi lämmetä normaalin käytön aikana. Jos huomataan, että laite kuumenee mutta akku ei lataudu, tulee odottaa laitteen jäähtymistä.

SÄÄTÖ

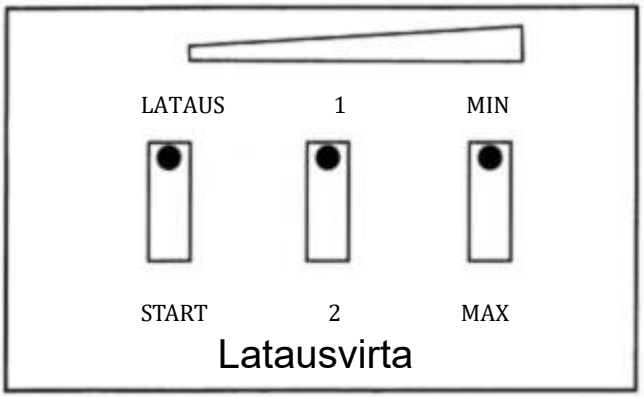

START-220 START-320 START-420

ASENTO	KYTKIMEN ASETUS
1	LATAUS——MIN——1
2	LATAUS——MIN——2
3	LATAUS ——MAX
START	START

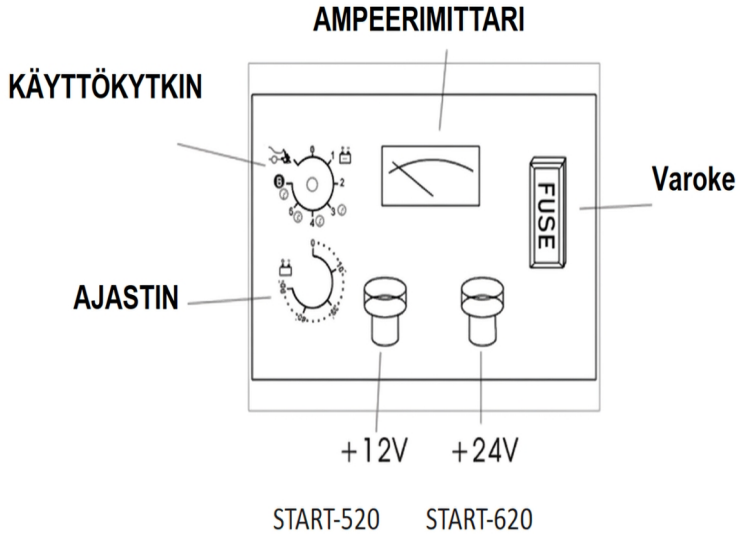

START-520 START-620

KÄYTTÖOHJE START-520- JA START-620-MALLEILLE

1. Tarkista akun jännite.
2. Kytke musta puristin akun katodiin.
3. Kytke punainen puristin akun anodiin. Toinen pää on liitetty sopivaan

tasasuuntaajan liittimeen.

4. Akun kapasiteetista riippuen kytkin tulee asettaa sopivaan asentoon.
   Asennoissa 4, 5 ja 6 ajastimen tulee olla päällä.
5. Akku on ladattu, kun ampeerimittarin osoitin palautuu minimiarvoon.
6. Sammuta laite ja irrota virtalähde.

SÄHKÖKAAVIO

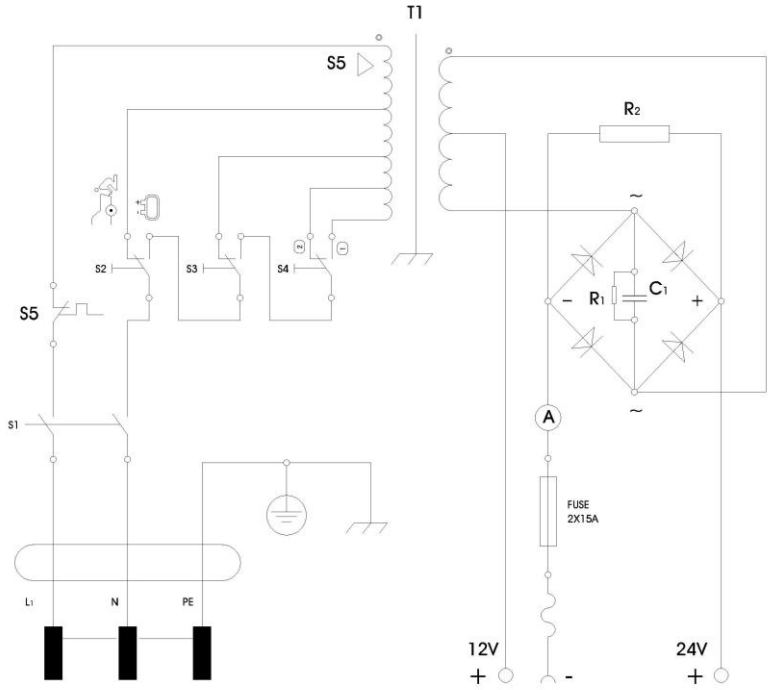

START-220 START-320 START-420

ONGELMANRATKAISU

Ongelma	Syy	Ratkaisu
Ei lähtöjännitettä	1. Sulanut sulake	1. Vaihda sulake.
	2. Palanut tasasuuntaussilta	2. Vaihda tasasuuntaussilta.
	3. Vaurioitunut lämpötilakytkin	3. Vaihda lämpötilakytkin.
	4. Vaurioitunut kytkin	4. Vaihda kytkin.

PAKKAUKSEN SISÄLTÖ

Nro	Osan nimi	Kuva	Määrä (kpl)	Huomautukset
1	Käyttöohje		1	
2	Kahva		1	
3	Ruuvi kahvan kiinnitystä varten		2	
4	Pyörä		2	
5	Kiinnike pyörän kiinnitystä varten		2	
6	Pyörän akseli		1	
7	Tukijalka		1	

8	Ruuvi tukijalan kiinnitystä varten		3 sarjaa	

Ympäristönsuojelu



Sähkölaitteita ei saa hävittää kotitalousjätteen mukana. Ne tulee toimittaa tähän tarkoitukseen osoitettuihin kierrätyspisteisiin. Ota yhteyttä paikallisiin viranomaisiin saadaksesi lisätietoja sähkölaitteiden hävittämisestä.

VALMISTAJAN VALTUUTETTU EDUSTAJA:
FOREINTRADE SP. Z O.O.; Grochowska 341 lok.174, 03822 Varsova



Laitteen turvallinen käyttö on mahdollista vain, kun kaikki käyttöä ja turvallisuutta koskevat tiedot on luettu ja tässä ohjeessa annettuja suosituksia noudatetaan tarkasti.

KRAFT&DELE

Bruksanvisning

Översättning av originalbruksanvisningen

Batteriladdare

Modell START-420 / START-620



SUOMI

Innan apparaten tas i bruk ska innehållet i denna bruksanvisning läsas noggrant.

ENHETENS KONSTRUKTION

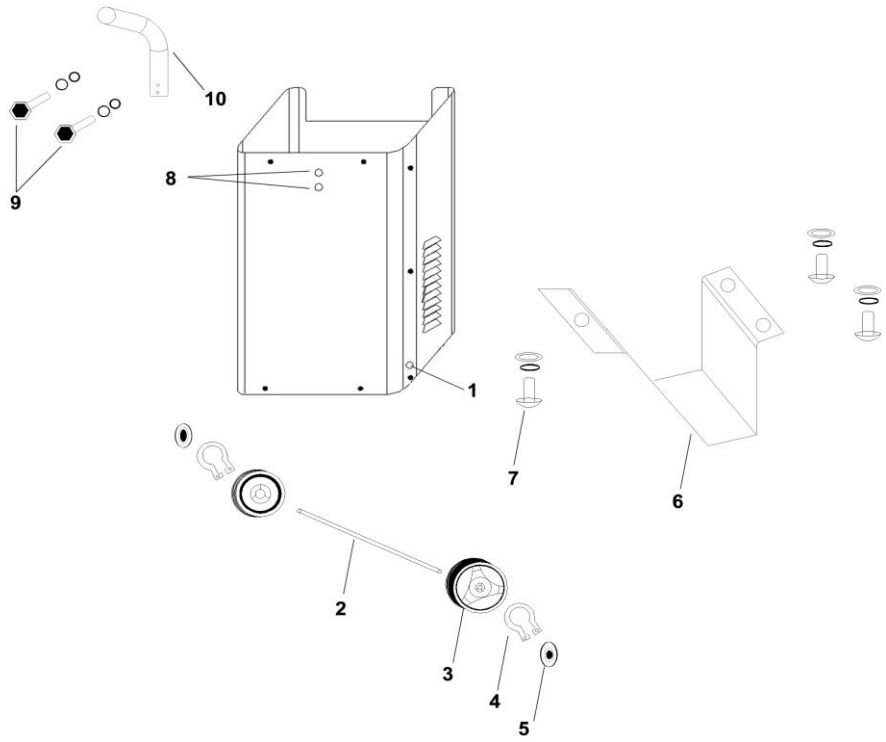

1. hylsa för axel
2. axel
3. hjul
4. låssprint för hjul
5. skydd för hjulhål
6. stativ
7. skruv för stativ
8. hylsa för handtag
9. fästmutter för handtag
10. handtag

MONTERING

1. Sätt axeln (2) i hylsan (1), montera sedan hjulet (3) på axeln (2) och tryck in låssprinten (4). Sätt skyddet för hjulhålet (5) på plats.

2. Montera stativet på apparatens nedre del (6) och fäst det med skruven (7).

3. Sätt handtaget (10) i hylsan (8) och fäst det med muttern (9).

ALLMÄN INFORMATION

◆ Apparaten är avsedd för laddning av blybatterier samt batterier i bilar, motorcyklar, traktorer och båtar.

◆ Apparaten är utrustad med säkring för in- och utgång samt jordningsledning.

ansluten till strömkabeln, vilket gör användningen av apparaten helt säker.

◆ Apparaten har även omkopplare för laddning med likström och växelström.

◆ Tack vare två hjul och handtaget kan apparaten enkelt flyttas från en plats till en annan.

TEKNISKA UPPGIFTER

Modell / Parametrar	START-220 BSC-220	START-320 BSC-320	START-420 ZPR250 KD1915	START-520 BSC-520	START-620 ZPR350 KD913
Ingångsspänning	1PH 230V	1PH 230V	1PH 230V	1PH 230V	1PH 230V
Frekvens	50/60 HZ	50/60 HZ	50/60 HZ	50/60 HZ	50/60 HZ
Laddningsspänning	12V/24V	12V/24V	12V/24V	12V/24V	12V/24V
Laddningsström	20-30A	30-45A	40-55A	50-65	60-75A
Startström	130A	180A	250A	300A	480A
Kapacitet	20-300Ah	20-450AH	20-600AH	20-750AH	20-900AH
Mått (cm)	40X34X57	40X34X57	39.5X33.5X65	42X33X75.5	42X33X75.5
Vikt	13KG	14KG	19.6KG	24.3KG	26.3KG

ANMÄRKNINGAR

EN60335-2-29: Standard för likriktare

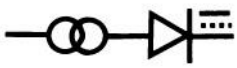
: Enfasladdare


: Symbol för batteri


: Läs bruksanvisningen före användning.


: Endast för inomhusbruk

IP20: Skyddsklass

Imin: Min. kontinuerlig utgångsström

Iboost: Max. kontinuerlig utgångsström

START: Startström

SÄKERHET

För att säkerställa säkerheten för personer och egendom vid användning av apparaten ska följande säkerhetsanvisningar följas.

1. Eftersom brännbara gaser kan bildas under laddningen ska laddningen utföras i ett välventilerat utrymme.
2. Enligt skyddsklass IP20 får produkten inte användas utomhus under ogynnsamma väderförhållanden, såsom regn eller snöfall.
3. Jordledaren SKA vara ansluten för att säkerställa säker användning.
4. Laddaren innehåller brytare som kan orsaka gnistor och elektriska urladdningar. Därför rekommenderas att laddaren placeras långt från batteriet. Laddaren ska placeras på ett obrännbart underlag.
5. En laddare utrustad med hjul ska hållas i upprätt läge.
6. Laddaren får inte täckas över med något material.
7. Innan laddaren används ska denna bruksanvisning och säkerhetsanvisningarna läsas noggrant.
8. Reparation och service av laddaren får endast utföras av behörig personal.
9. Använd endast originalreservdelar och originalprodukter.
10. Laddaren får inte användas för laddning av batterier som inte är uppladdningsbara (enligt tillverkarens anvisningar).
11. På platser där det inte finns eluttag ska ett uttag med säkring enligt tabellens värde användas.
12. Laddaren får inte användas om apparaten eller dess delar, inklusive strömkabeln, är skadade.
13. Batteriets lock FÅR INTE vara stängt under laddning.

BRUKSANVISNING

För att säkerställa korrekt funktion hos laddaren och batteriet ska följande anvisningar följas.

1. Användning av batteriet
Innan batteriet laddas ska batteriets laddningskapacitet kontrolleras (Ah).
Batteriets lock ska tas bort (beroende på batterityp ska det finnas ett lock eller annan öppning för gasutsläpp). Kontrollera att battericellerna är täckta med elektrolyt.
Batteriets korrekta laddningsnivå kan fastställas med en densitetsmätare.
Följande värden för densitet (kg/l) är ungefärliga:
1.28 = batteriet laddat
under 1.16 = batteriet inte laddat
Batteriets spänning avviker från normalvärdet endast när batteriet laddas.
Efter laddning är spänningen högre än slutspänningen.

Om batteriet laddas ur snabbt efter laddning eller om polspänningen är för låg, är batteriet troligen skadat.

Ta bort batteriets lock för att kontrollera att battericellerna är tillräckligt täckta av elektrolytlösning. Tillsätt vid behov destillerat vatten.

Batteriet innehåller utspädd svavelsyra som är mycket frätande. Undvik kontakt med hud och kläder. Om syra spills på huden, skölj omedelbart med vatten och sök läkare.

2. Korrekt laddning

Anslut den röda klämman till batteriets positiva pol (+) och den svarta klämman till den negativa polen (-).

Anslut laddarens strömkabel till elnätet och ställ strömbrytaren i läge ”ON”.

Laddarens amperemeter visar den ström som tillförs batteriet.

Under laddningen sjunker amperemeterns visare långsamt till lägre värden beroende på batteriets kapacitet och skick.

När batteriet är fulladdat börjar vätskan i batteriet att koka.

Under laddning får temperaturen på batteriets elektrolytlösning inte överstiga 45 C.

Om flera batterier med samma eller liknande spänning ska laddas, kan de kopplas parallellt eller i serie. Av dessa två alternativ är seriekoppling bättre, eftersom man då kan övervaka strömmen som går genom varje batteri.

3. Starthjälp

OBS: Läs noggrant igenom följande anvisningar:

1. Före start rekommenderas en kort laddning på 10–15 minuter, vilket underlättar motorstarten.

2. Anslut laddarens pol till motorns anslutning som inte är kopplad till chassit och anslut sedan den andra polen till chassit eller motorfästet.

3. Läs bruksanvisningen från motortillverkaren.

4. Anslut stickkontakten, slå på brytaren (läge ”ON”) och ställ sedan brytaren i läge ”START”. Nu kan motorn startas.

Obs: Starttiden är 3 sekunder. Efter första startförsöket ska man vänta cirka 2 minuter. Startförsök får göras högst 5 gånger.

KABELANSLUTNINGAR



För laddning av 12 V batteri ska klämman (1) anslutas till mittanslutningen (märkt 12 V).

För laddning av 24 V batteri ska klämman (1) anslutas till den högra anslutningen (märkt 24 V).

UNDERHÅLL

• Regelbundet underhåll och reparation säkerställer korrekt funktion samt uppfyllande av säkerhetskraven.

• Alla felaktiga reparationer eller felaktig användning kan orsaka skador på apparaten.

• Apparaten har ett (1) års garanti från inköpsdatumet. Vid garantiärenden ska garantikortet och inköpsbeviset (kvitto/faktura) bifogas.

• Innan underhåll påbörjas ska apparaten kopplas bort från strömkällan.

• Apparaten är utrustad med överhettningsskydd. Apparaten kan bli varm vid normal användning. Om apparaten blir varm men batteriet inte laddas, ska man vänta tills apparaten har svalnat.

JUSTERING

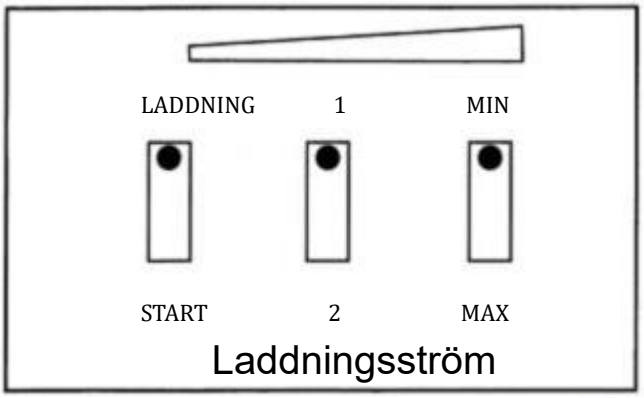

START-220 START-320 START-420

POSITION	BRYTARINSTÄLLNING
1	LADDNING——MIN——1
2	LADDNING——MIN——2
3	LADDNING ——MAX
START	START

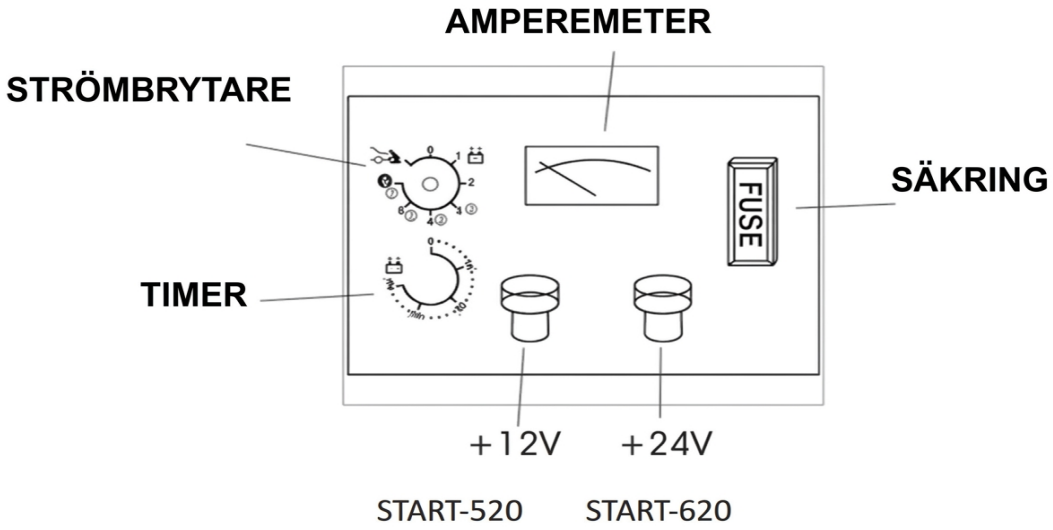

START-520 START-620

BRUKSANVISNING FÖR MODELLERNA START-520 OCH START-620

1. Kontrollera batteriets spänning.
2. Anslut den svarta klämman till batteriets katod.
3. Anslut den röda klämman till batteriets anod. Den andra änden är ansluten till lämplig anslutning på likriktaren.

anslutning på likriktaren.

4. Beroende på batteriets kapacitet ska omkopplaren ställas i lämpligt läge.
   I lägena 4, 5 och 6 måste timern vara påslagen.
5. Batteriet är laddat när amperemeterns visare återgår till minimivärdet.
6. Stäng av apparaten och koppla bort strömförsörjningen.

ELSCHEMA

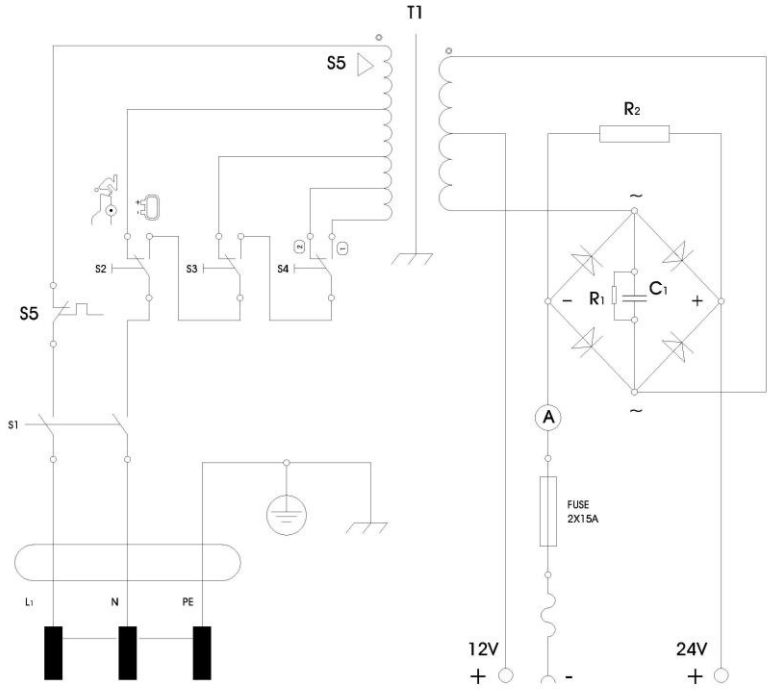

START-220 START-320 START-420

FELSÖKNING

Problem	Orsak	Lösning
Ingen utspänning	1. Trasig säkring	1. Byt säkring.
	2. Trasig likriktarbrygga	2. Byt likriktarbrygga.
	3. Defekt temperaturbrytare	3. Byt temperaturbrytare.
	4. Defekt strömbrytare	4. Byt strömbrytare.

FÖRPACKNINGENS INNEHÅLL

Nr	Delens namn	Bild	Antal (st.)	Anmärkningar
1	Bruksanvisning		1	
2	Handtag		1	
3	Skruv för fastsättning av handtag		2	
4	Hjul		2	
5	Fäste för fastsättning av hjul		2	
6	Hjulaxel		1	
7	Stödben		1	

8	Skruv för fastsättning av stödben		3 satser	

Miljöskydd



Elektriska apparater får inte kastas tillsammans med hushållsavfall. De ska lämnas till avsedda återvinningsstationer. Kontakta lokala myndigheter för mer information om kassering av elektriska apparater.

TILLVERKARENS AUKTORISERADE REPRESENTANT:
FOREINTRADE SP. Z O.O.; Grochowska 341 lok.174, 03822
Warszawa



Säker användning av apparaten är möjlig endast när all information om användning och säkerhet har lästs och rekommendationerna i denna bruksanvisning följs noggrant.

KRAFT&DELE
PROFESSIONAL

DEKLARACJA ZGODNOŚCI

Według ISO/IEC Guide 22 i EN 45014

Upoważniony przedstawiciel producenta: FOREINTRADE SP.Z O.O.
Adres upoważnionego przedstawiciela: GROCHOWSKA 341 LOK.174;03-822 WARSZAWA

DEKLARUJEMY, ŻE PRODUKT JEST ZGODNY Z NORMAMI EUROPEJSKIMI

Nazwa Produktu: Seria prostowników samochodowych (oznaczona znakiem towarowym Kraft&Dele)
Model (oznaczenia handlowe)**:** wyszczególnione w tabeli
Dane produktu: wg danych tabeli technicznej
Deklaracja:

Wyrób do którego odnosi się niniejsza deklaracja spełnia wymagania Dyrektyw WE:

1. 2014/35/EU LVD Directive
2. 2014/30/EU EMC Directive
3. 2011/65/UE ROHS 2 Directive
4. 2000/14/WE Noise Emission Directive

Według norm:

EN 60335-1:2012+A11:2014+AC:2014; EN 60335-2-29:2004+A2:2010; EN 62233:2008+AC:2008; EN 55014-1:2006+A1:2009+A2:2011; EN 55014-2:2015; EN 61000-3-2:2014; EN 61000-3-3:2013; EN50581:2012; EN ISO 3744:2011

Certyfikat o numerze 2T150923.TFMTC71 wydany przez Ente Certificazione Macchine Srl (Via Ca' Bella, 243 – Loc. Castello di Serravalle – 40053 Valsamoggia - Italy) z dnia 23.09.2015.

Osoba odpowiedzialna za prowadzenie dokumentacji technicznej: Ma Dong Hui,Grochowska 341 lok.174
03-822 Warszawa

Ma Dong Hui, Warszawa,20.09.2019