Käännös alkuperäisestä ohjeesta

KRAFT&DELE

VESIPUMPPU

KD770 / KD771/KD772/EC772

TEKNISET TIEDOT



Virtasenkauppa.fi

Poziom mocy akustycznej, LwA 95dB(A), K=3,0dB(A)
LpA 87dB(A), K=3,0dB(A)

	Vesipumpun malli	----	KD770	KD771	KD773	EC772
Vesipumppu	Sisään- ja ulostulon halkaisija	----	50 (2 cal)	76 (3 cal)	100 (3 cal)	25(1cal)
	Nostokorkeus (m)	----	28	26	26	28
	Imukorkeus (m)	7				
	Pumpun enimmäistuotto (l/min)	----	600	1000	1600	280
Moottori	Malli	168F			173F	IE40-5F
	Tyyppi	Yksisylinterinen, nelitahtinen, ilmajäähdytteinen				Yksisylinterinen, kaksitahtinen, ilmajäähdytteinen
	Teho	163				
	Suurin ulostuloteho	5.5/4000		6.5/4000		2.0/4500
	Käynnistystapa	Käsikäynnistin				
	Polttoainesäiliön tilavuus (l)	3.6				1.2
	Mitat (mm)	----	551 x 432 x 482		62 x 46 x 58	37X30X30

Valmistajan valtuutettu edustaja: Foreintrade S.A Janówek, ul. Modrzewiowa 54, 05-555 Tarczyn

Sähkölaitteita ei saa hävittää kotitalousjätteen mukana. Ne on toimitettava tätä varten tarkoitettuihin kierrätyspisteisiin. Ota yhteyttä paikallisiin viranomaisiin saadaksesi lisätietoja sähkölaitteiden kierrätyksestä.

KÄYTTÖOHJE

Alkuperäisen ohjeen käännös

TURVALLISUUS

Virtasenkauppa.fi

Noudata varovaisuutta



Säilytä etäällä helposti syttyvistä materiaaleista

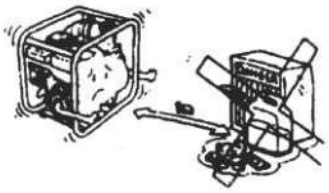

Tankkauksen aikana



Sammuta moottori



Älä tupakoi



Älä läikytä polttoainetta tai muita nesteitä

Virtasenkauppa.fi

ENNEN KÄYNNISTYSTÄ

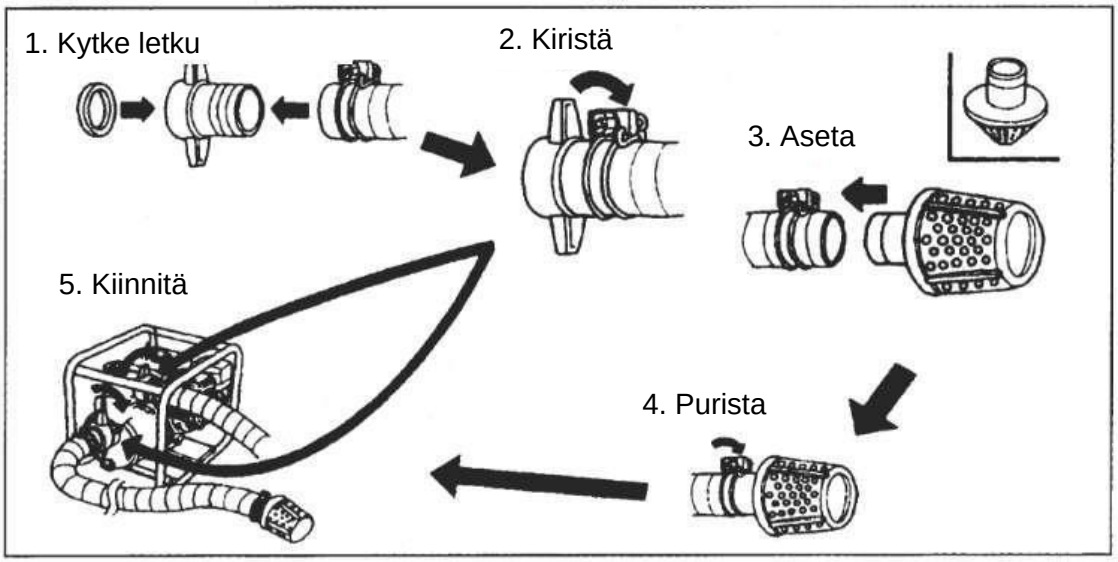

ONGELMANRATKAISU

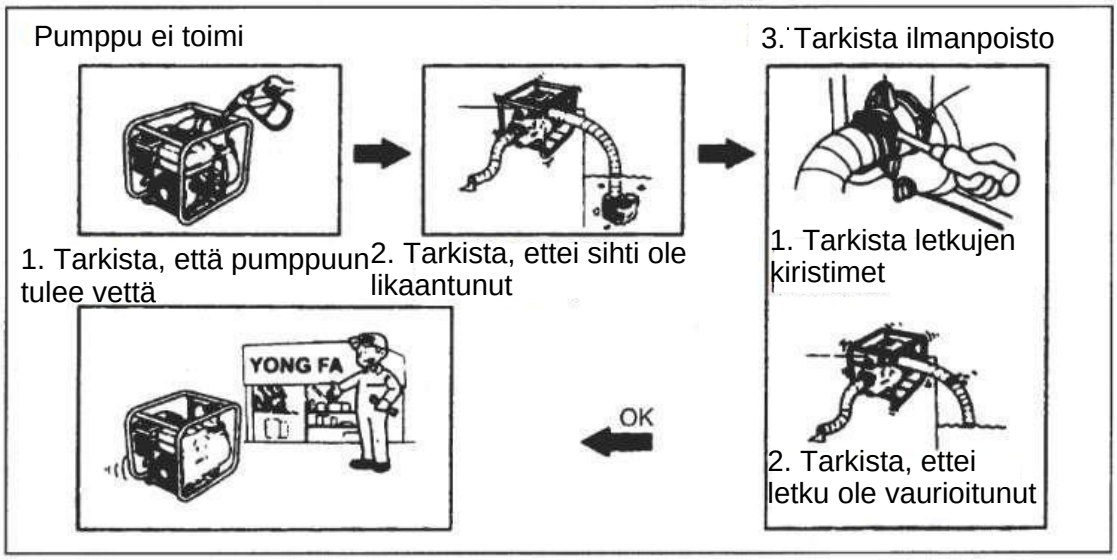

Virtasenkauppa.fi

ONGELMANRATKAISU

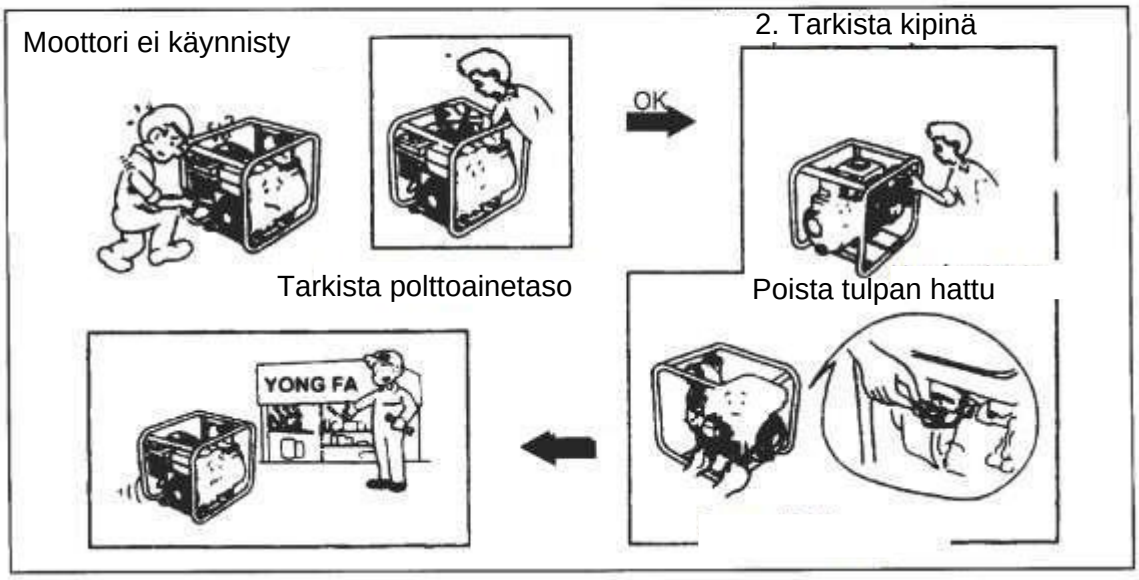

ENNEN KÄYNNISTYSTÄ

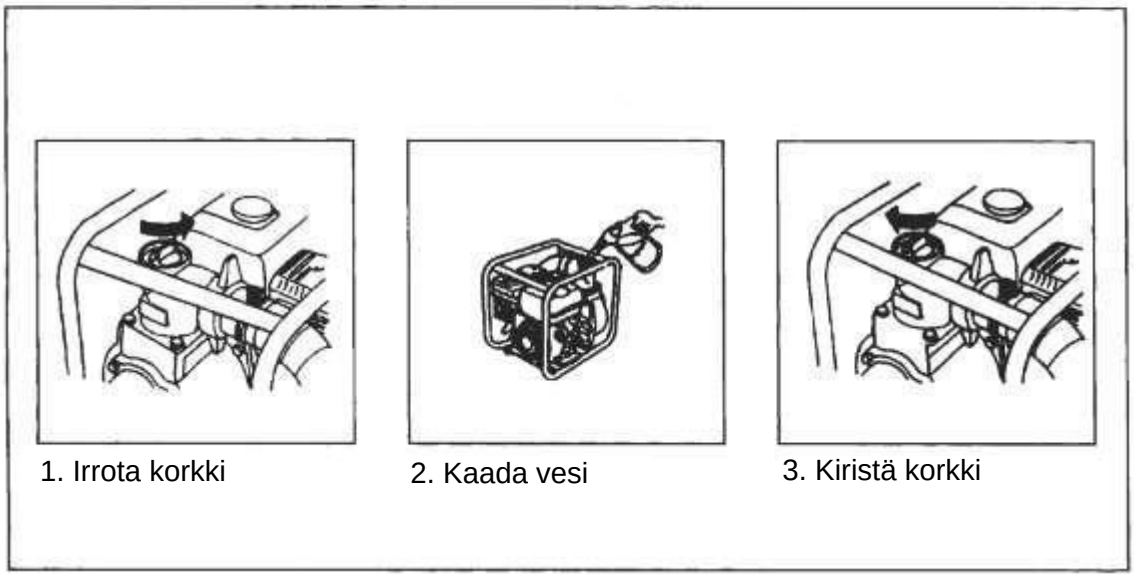

Virtasenkauppa.fi

HUOLTO

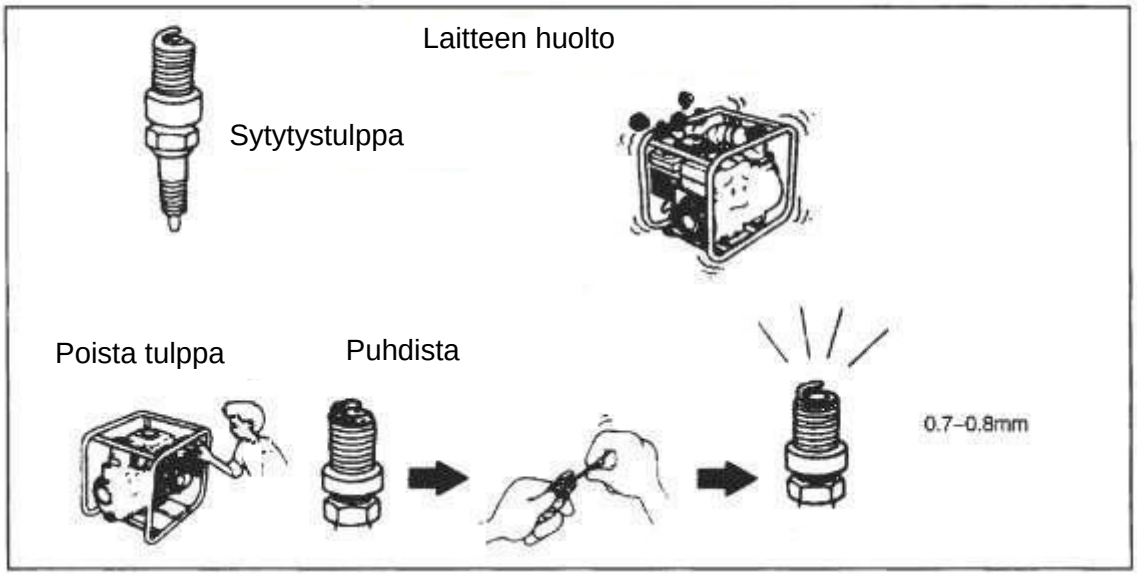

MOOTTORIN KÄYNNISTYS

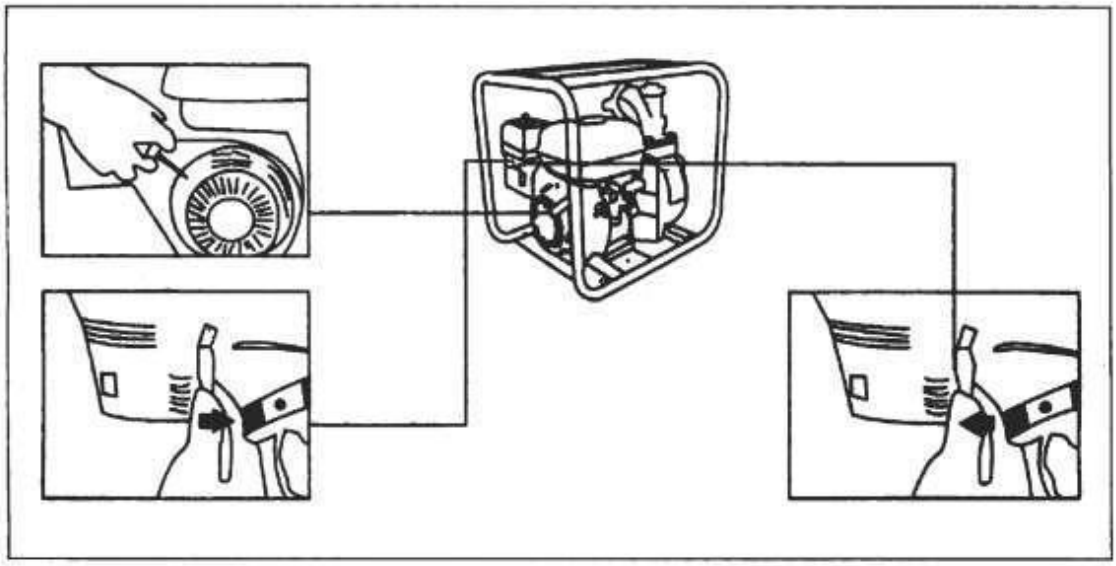

Virtasenkauppa.fi

MOOTTORIN SAMMUTTAMINEN

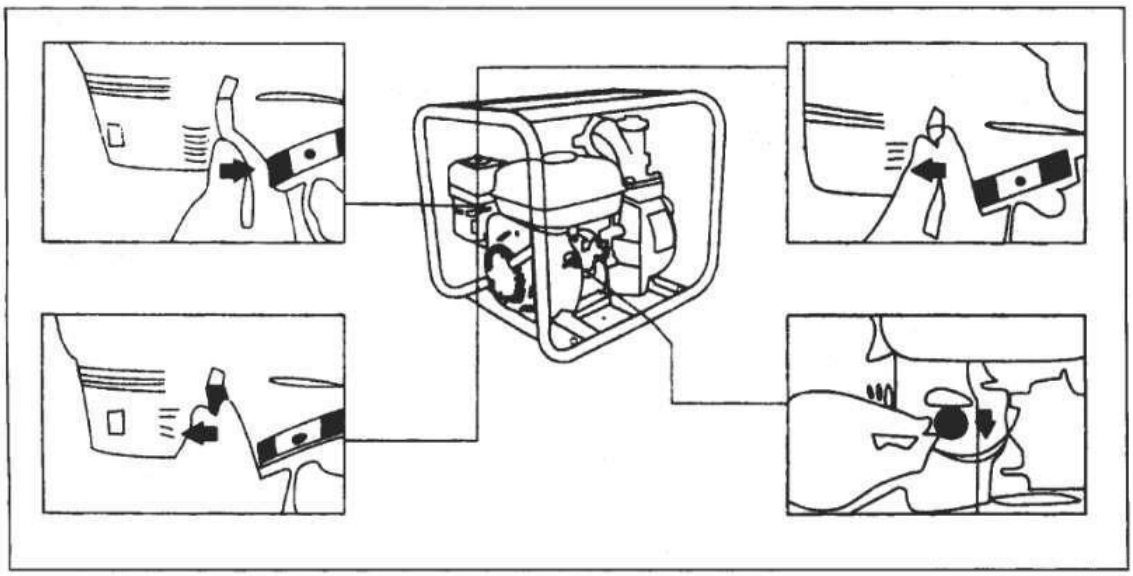

HUOLTO

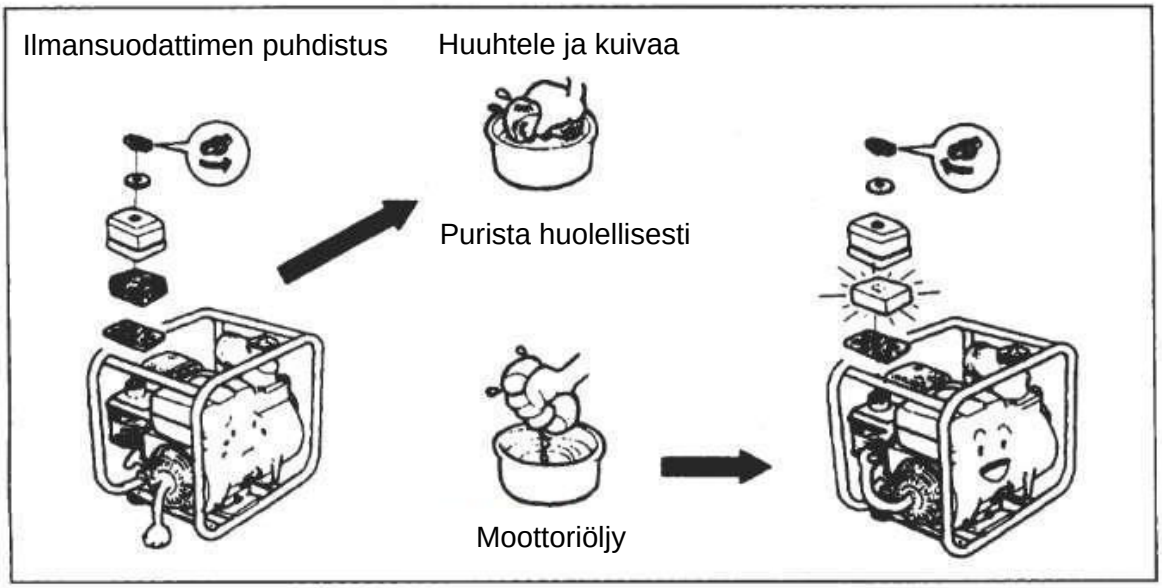

Virtasenkauppa.fi

MOOTTORIN SAMMUTTAMINEN

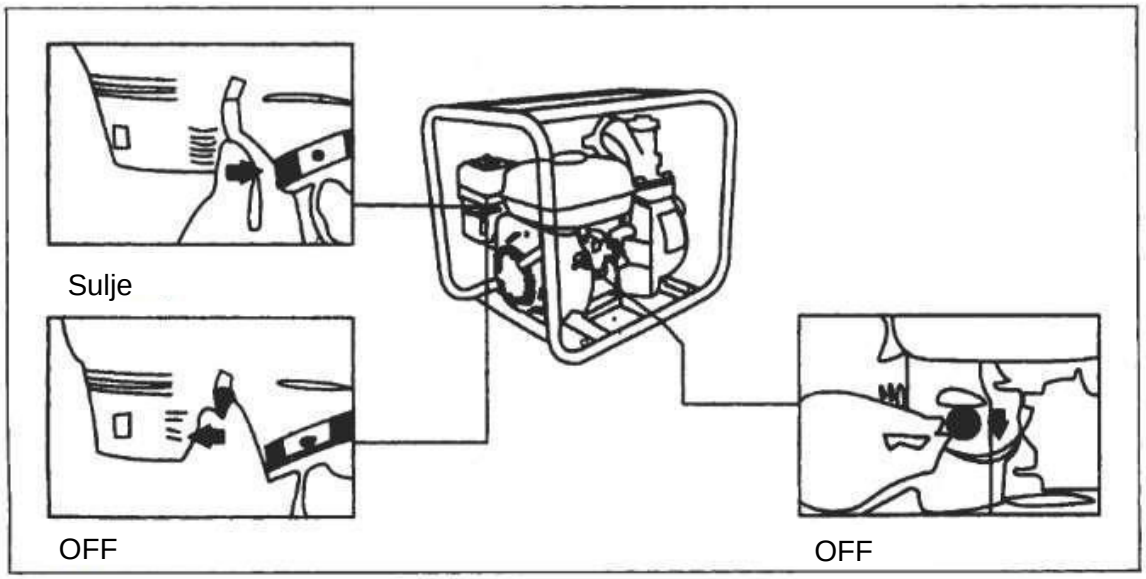

HUOLTO

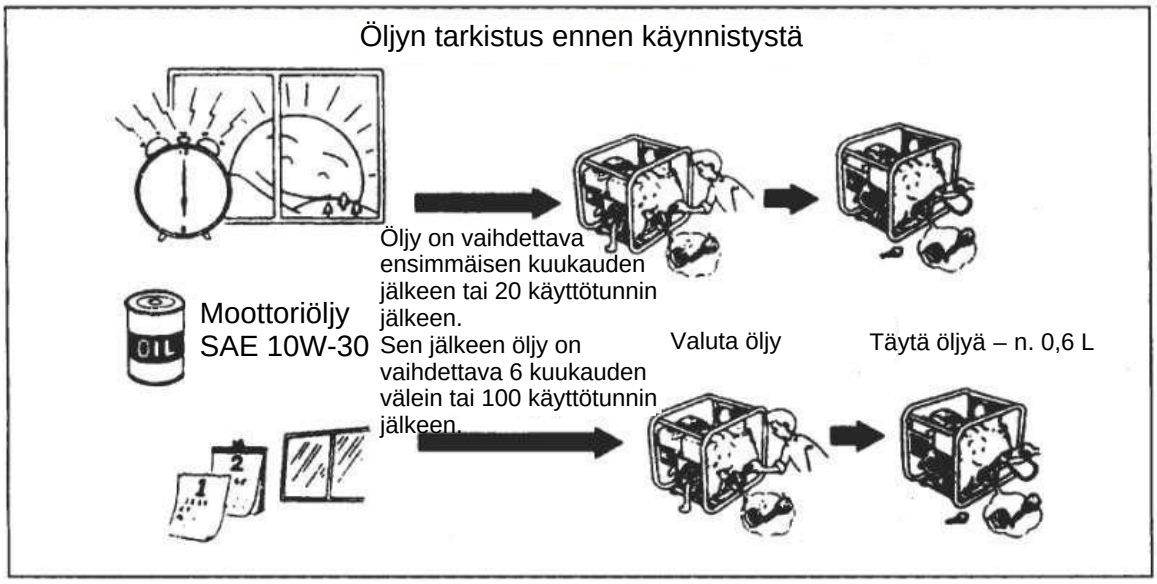

Virtasenkauppa.fi



Ennen käyttöönottoa on perehdyttävä käyttöohjeeseen.



Lue käyttöohje huolellisesti ennen käynnistystä



Sivullisten tulee pysyä turvallisen etäisyyden päässä pumpusta



Varoitus! Älä käytä pumppua suljetussa tilassa



Varoitus! Korkea lämpötila – kuumat konenosat



Käytä kuulonsuojaimia



Älä koske! Korkea lämpötila

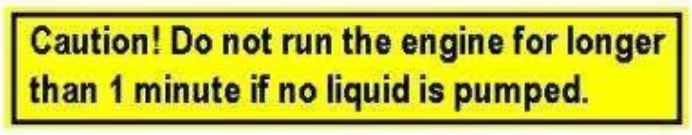

Moottorin vaurioitumisen estämiseksi laitetta ei saa käyttää yli 1 minuutin ajan ilman nestettä!

Virtasenkauppa.fi