Käyttöopas **Bruksanvisning** **User manual**

GXT

BLUETOOTH KUULONSUOJAIMET

BLUETOOTH HÖRSELSKYDD

BLUETOOTH HEARING PROTECTOR EARMUFF



SNR_M=32,7 dB	SNR_S=1,7 dB
H_M=36,2 dB	H_S=1,4 dB
M_M=30,1 dB	M_S=1,8 dB
L_M=24,8 dB	L_S=2,0 dB

SUOMITRADING.fi
Suomi Trading Oy
Realparkinkatu 12
37570 Lempäälä
010 430 3490
FINLAND

ID: 103470314

CE 2777
EN352

Attenuation values:							
Frequency (Hz)	125	250	500	1000	2000	4000	8000
Mean Attenuation(dB)	20.9	22.0	28.3	31.4	36.2	42.6	37.7
Standard Deviation(dB)	3.4	2.5	2.9	2.0	2.5	3.6	4.6
APV (dB)	17.5	19.5	25.4	29.4	33.7	39.0	33.1

H=35 **M=28** **L=23**
SNR=31

Notified Body responsible for EU-type examination and ongoing conformity: SATRA Technology Europe, Ltd. Bracetown business park, Clonee, Co. Meath D15 YN2P, Ireland. (Notified body number: 2777)

BLUETOOTH KUULONSUOJAIMET

OSAT

1. Leveä pehmustettu päälakisanka
2. Säädettävä, joustava sanka (jousiteräs ja EVA)
3. Korkeudensäätö
4. Pehmeät vaahtomuovityynyt (PVC, vaahto)
5. Sisäänrakennettu mikrofoni
6. Äänenvoimakkuuden lisäys
7. Virta- ja toimintopainike
8. Alas-painike
9. Äänenvoimakkuuden vähentäminen
10. Ylös-painike
11. Merkkivalo

- Vanhentumisaika: 3 vuotta
- Nettopaino: 369 g
- Valmistuspäivä: DD/MM/YYYY

KÄYTTÖOHJEET

1. Vedä kuvut ulos ja aseta kuulonsuojaimet korvillesi päälakipanta ylöspäin. Paina kupuja tasaisesti ylöspäin, kunnes päälakipanta lepää päätäsi vasten. Varmista, että korvatyynyt peittävät korvanlehdet kokonaan ja istuvat tiukasti.
2. Päälakipannan tulisi istua kevyesti päätä vasten. Varmista melusuojauksen toiminta.
3. 3 x AAA-paristoa (eivät sisälly).
4. Kytke virta painamalla virtapainiketta kaksi sekuntia.
5. Bluetooth-pariliitostila on automaattisesti päällä. Yhdistä laitteeseen nimeltään ”78219” matkapuhelimellasi tai muulla laitteella. Tämän jälkeen voit soittaa ja vastaanottaa puheluita kuulonsuojaimien avulla.
   Voit myös toistaa musiikkia. Toista edellinen kappale uudelleen painamalla alas-painiketta ja siirry seuraavaan kappaleeseen painamalla ylös-painiketta. Kun puhelimesi soi, voit vastata siihen painamalla toimintopainiketta.
6. Äänenvoimakkuuspainikkeilla voit muuttaa äänenvoimakkuutta.

SUOSITUKSET

1. Pue, säädä, puhdista ja huolla kuulonsuojaimia valmistajan ohjeiden mukaisesti.
2. Käytä kuulonsuojamia koko sen ajan, kun olet meluisassa ympäristössä.
3. Tarkista kuulonsuojaimien kunto säännöllisesti.
4. Tietyt kemikaalit voivat vaurioittaa kuulonsuojaimia. Ota yhteyttä jälleenmyyjään saadaksesi lisätietoja.
5. Hygieniapäällisten kiinnittäminen tyynyihin voi vaikuttaa kuulosuojaimien akustiseen suorituskykyyn.
6. Paristojen tarkistaminen, lataaminen ja vaihtaminen: Kun merkkivalo muuttuu punaiseksi, avaa paristokotelon kansi ja vaihda uudet 3 x AAA-paristot.

Pienet, keskikokoiset ja suuret kuulonsuojaimet sopivat useimmille käyttäjille.

Bluetooth kuulonsuojaimet on erityisesti suunniteltu suojaamaan kuuloasi työskennellessäsi meluisassa ympäristössä. Lisäksi voit kuunnella musiikkia puhua puhelimessa Bluetoothin kautta.

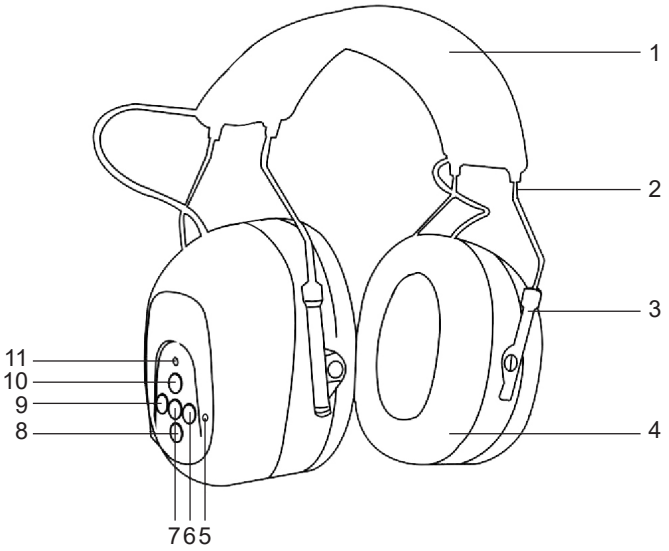

Varoitus
Näiden suositusten noudattamatta jättäminen vaikuttaa kuulonsuojaimien toimintaan. Musiikin kuunteleminen voi estää varoitusäänien kuulemisen tietyissä työtehtävissä.

Kuulonsuojain rajoittaa äänisignaalin äänenpaineen tason ja pitää viihdeäänisignaalin enimmäistasona 82 dBA korvalle.

Vaarat
Kuulonsuojaimien väärinkäyttö tai käytön laiminlyönti, kun olet alttiina melulle, voi johtaa kuulon heikkenemiseen tai loukkaantumiseen. Katso asianmukainen käyttö käyttöohjeista. Älä taivuta tai muotoile päälakisankaa, koska se vaikuttaa istuvuuteen ja aiheuttaa äänivuotoja. Älä pura, muokkaa tai huolla tätä laitetta. Sisällä ei ole käyttäjän huollettavia osia.

DESINFIOINTI/PUHDISTUS

Puhdista ulkopinta säännöllisesti nihkeällä liinalla ja lämpimällä saippuavedellä. Anna kuulonsuojaimien kuivua ennen käyttöä. Älä käytä harjaa tai muita välineitä puhdistamiseen, sillä ne voivat vaurioittaa ääntä vaimentavia osia tai korvatyynyjä. Älä upota kuulonsuojaimia veteen. Käytä vain sellaisia pesuaineita, jotka ovat käyttäjille vaarattomia.

HUOLTO

Kuulonsuojaimien bluetooth ja erityisesti korvatyynyt voivat rappeutua ajan myötä ja niiden suorituskyky voi heikentyä säännöllisessä käytössä, ja ne on tarkistettava säännöllisesti esimerkiksi halkeamien varalta.
Päälakipantaa ei saa taivuttaa tai säätää tarpeettomasti, koska sen puristusvoima pitää yllä ääntä vaimentavia ominaisuuksia.

SÄILYTYS

Säilytä laitetta pakkauksessaan, jotta se pysyy puhtaana pölystä ja liasta.

Tämä tuote täyttää standardien EN 352-1:2020 ja EN 352-8:2020 ja henkilönsuojausasetuksen PPE Regulation (EU) 2016/425 vaatimukset

BLUETOOTH HÖRSELSKYDD

DELAR

1. Bred vadderad hjässbygel
2. Justerbar, flexibel bygel (fjäderstål och EVA)
3. Höjdjustering
4. Mjuka skumkuddar (PVC, skum)
5. Inbyggd mikrofon
6. Öka volymen
7. Ström- och funktionsknapp
8. Ned-knapp
9. Minska volymen
10. Upp-knapp
11. Indikatorlampa

- Utgångsperiod 3 år
- Nettovikt: 369 g
- Tillverkningsdatum: DD/MM/YYYY

BRUKSANVISNING

1. Dra ut kåporna och placera hörselskydden på öronen med bygeln uppåt. Tryck kåporna jämnt uppåt tills bygeln vilar mot ditt huvud. Se till att kuddarna täcker öronsnibbarna helt och sitter tätt.
2. Hjässbygeln ska sitta lätt mot huvudet. Se till att ljudskyddet fungerar.
3. 3 x AAA-batterier (ingår ej).
4. Slå på genom att trycka på strömknappen i två sekunder.
5. Bluetooth-parningsläget är automatiskt på. Anslut till enheten som heter “78219” med din mobiltelefon eller annan enhet. Därefter kan du ringa och ta emot samtal med hjälp av hörselskydden. Du kan också spela musik. Tryck på ned-knappen för att upprepa föregående låt och tryck på upp-knappen för att gå till nästa låt. När din telefon ringer kan du svara genom att trycka på funktionsknappen.
6. Med volymknapparna kan du ändra volymen.

REKOMMENDATIONER

1. Sätt på, justera, rengör och underhåll hörselskydden enligt tillverkarens anvisningar.
2. Bär hörselskydd hela tiden när du befinner dig i en bullrig miljö.
3. Kontrollera regelbundet hörselskyddens skick.
4. Vissa kemikalier kan skada hörselskydden. Kontakta din återförsäljare för mera information.
5. Monteringen av hygienöverdrag på kuddarna kan påverka hörselkåpans akustiska prestanda.
6. Kontrollera, ladda och byta batterier: När indikatorlampan blir röd, öppna batterifackets lock och byt ut nya 3 x AAA-batterier.

De små, medelstora och stora hörselskydden är lämpliga för de flesta användare.

Varning
Underlåtenhet att följa dessa rekommendationer kommer att påverka hörselskyddens prestanda. Att lyssna på musik kan förhindra att varningsljuden hörs under vissa arbetsuppgifter.

Bluetooth hörselskydden är speciellt utformade för att skydda din hörsel när du arbetar i en bullrig miljö. Dessutom kan du lyssna på musik och prata i telefon via Bluetooth.

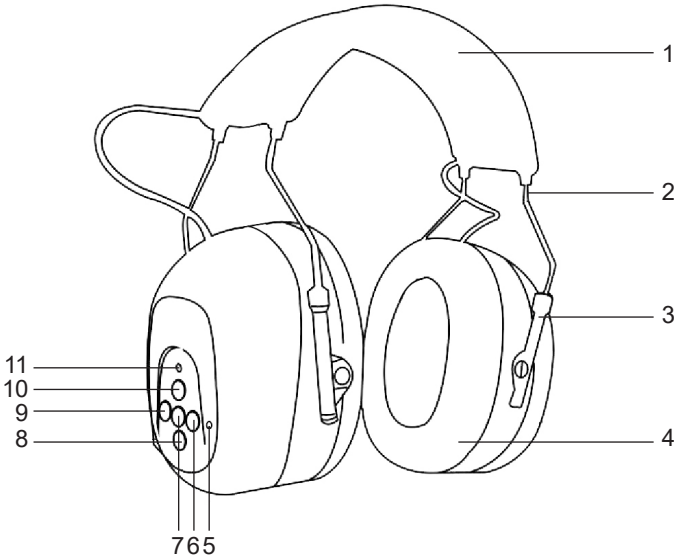

Hörselskyddet begränsar ljudsignalens ljudtrycksnivå och håller underhållningsljudsignalen på en maximal nivå av 82 dBA för örat.

Faror
Felaktig användning eller underlåtenhet att använda hörselskydd när du utsätts för buller kan resultera i hörselnedsättning eller skada. Se bruksanvisningen för korrekt användning.
Böj eller forma inte bygeln eftersom det kommer att påverka passformen och orsaka ljudläckage.
Ta inte isär, modifiera eller serva denna enhet. Det finns inga delar på insidan som kan repareras av användaren.

DESINFEKTION/RENGÖRING

Rengör utsidan regelbundet med en fuktig trasa och varmt tvålvatten. Låt hörselskydden torka före användning. Använd inte en borste eller andra redskap för rengöring, eftersom de kan skada de ljudabsorberande delarna eller kuddarna. Sänk inte ner hörselskydden i vatten. Använd endast rengöringsmedel som är säkra för användarna.

UNDERHÅLL

Hörselskyddens bluetooth och framförallt kuddarna kan försämras med tiden och deras prestanda kan försämras vid regelbunden användning, och de måste kontrolleras regelbundet för till exempel sprickor.
Bygeln får inte böjas eller justeras i onödan, eftersom de ljudabsorberande egenskaperna beror på dess kompressionskraft.

FÖRVARING

Förvara enheten i sin förpackning för att hålla den fri från damm och smuts.

Denna produkt uppfyller kraven i standarderna EN 352-1:2020 och EN 352-8:2020 samt förordningen om personlig skyddsutrustning (EU) 2016/425.

BLUETOOTH HEARING PROTECTOR EARMUFF

Bluetooth Hearing Protector Earmuff is specifically designed to protect your hearing when working under noisy conditions and create a suitable working atmosphere by listening to the music though Bluetooth and also communicate through Bluetooth call.

COMPONENTS

1. Wide headband with soft padding
2. Adjustable steel headband wire with elasticity (spring steel and EVA)
3. Height adjustment guide arm
4. Soft foam ear cushion (PVC, foam)
5. Integrated microphone
6. Voice-up button
7. On/off & Function button
8. DOWN-seek button
9. Voice-down button
10. UP-seek button
11. Status display light

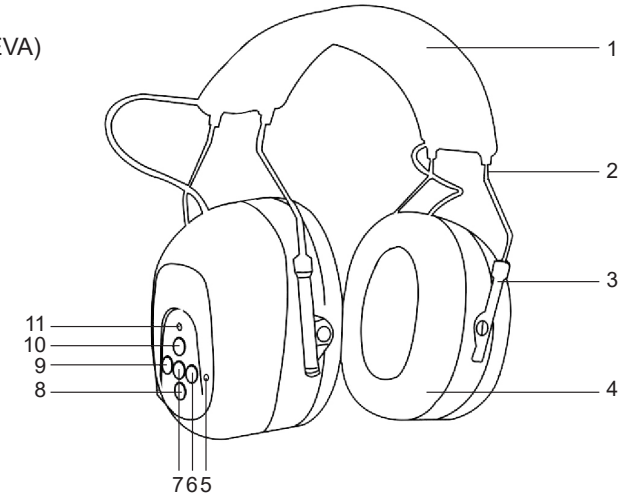

- Period of obsolescence: 3 years
- Net weight: 369 g
- Production date: DD/MM/YYYY

INSTRUCTIONS FOR USE

1. Slide out the shells and place the headset over your ears with the head band upwards and push the shells evenly upwards until the headband lies on your head. Please make sure that the ear cushions cover the outer ear completely and have a tight fit.
2. The headband should only rest gently onto the head, ensure that there is effective noise protection.
3. 3xAAA batteries (not included).
4. Press on/off knob 2 seconds, power switch on.
5. Bluetooth pairing on automatically, when “78219” shows on other equipment (mobile phone, MP3, etc.), touch it to get connection. Then you can call and receive calls through this device. The music in mobile phone and MP3, etc. can be played on this device. Press DOWN-seek button, it plays previous music again, press UP-seek button, it plays next music. When you hear the phone ring, press Function button to receive and end call.
6. Voice-up button and Voice-down button control the volume of voice.

RECOMMENDATIONS

1. The hearing protector must be put on, adjusted, cleaned and maintained in accordance with the manufacturer’s instructions.
2. The hearing protector should be worn at all time in noisy surroundings for full protection.
3. The ear muffs are regularly inspected for serviceability
4. The ear muffs may be adversely affected by certain chemical substance. Contact the manufacture for further information
5. The fitting of hygiene covers to the cushions may affect the acoustic performance of the earmuffs
6. Method of checking, charging and changing battery: When the light turns to red color, open the battery box cover and change 3xAAA new batteries.

Small, Medium and Large size range ear-muffs well fit the majority of wearers.

Warning

If users do not follow these recommendations, attenuation and other functions will be severely impaired. The audibility of warning signal at specific workplace may be impaired while using the entertainment facility.

Earmuff provides audio signal sound pressure level limitation and limit the entertainment audio signal to 82 dBA effective to the ear.

Risk

Misuse or failure to wear hearing protectors at all times that you are exposed to noise may result in hearing loss or injury. For proper use, see user instructions. Don’t bend or reshape the headband, as this will cause a loose fit and sound leakage. Don’t disassemble, modify, or service this device. The unit containers no user serviceable parts.

DISINFECTION/CLEANING

Clean the outside of the unit regularly by using a slightly damp cloth and warm soapy water. Let the ear muffs dry before reusing them. Do not use brushes or other material otherwise the noise absorption inserts or ear cushion could be damaged. Never immerse ear muffs in water. Use only detergents that are innocuous for the user.

MAINTENANCE

The hearing protector bluetooth, and particularly the ear cushions, can degenerate over time and may deteriorate with regular use and should be examined at frequent intervals for cracking and leakage, for example.
The headband could not be bent or unnecessarily adjusted since the tension force is an important element to maintain the insulating properties.

STORAGE

Store the unit before and after each use inside its packaging box to keep it free from dust and dirt.

This product complies with the requirements of standards EN 352-1:2020 and EN 352-8:2020, as well as the Personal Protective Equipment Regulation (EU) 2016/425.