FREIMI

MONIPELIPÖYTÄ

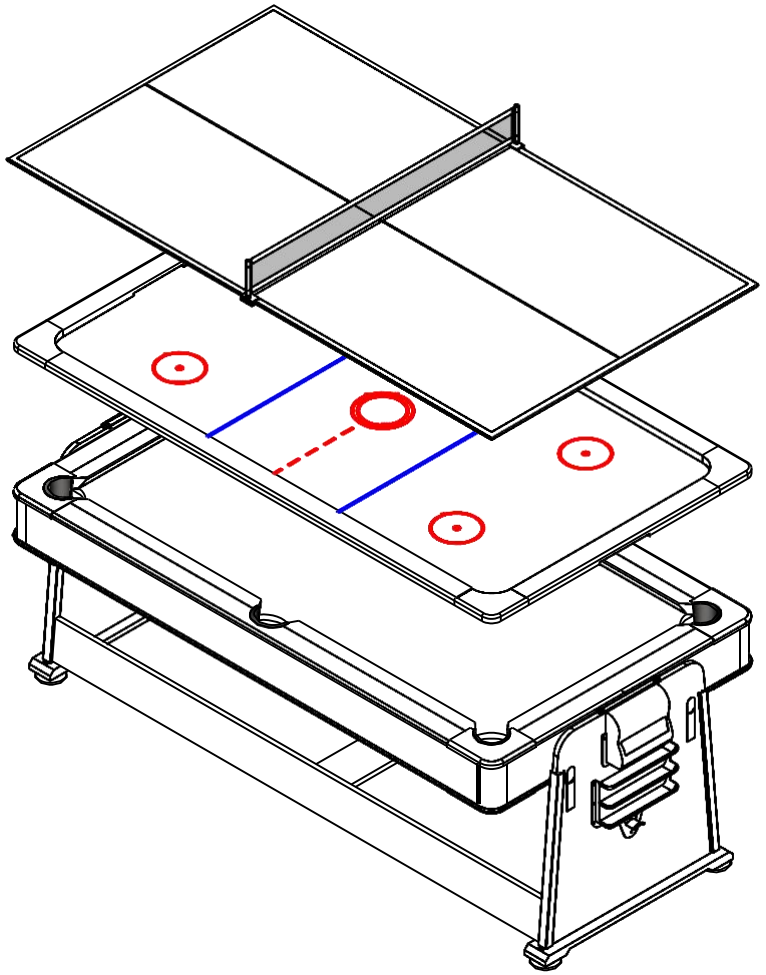

Monipelipöytä, joka sisältää
ilmakiekko-, biljardi- ja pingispöydät

Säilytä käyttöohjeet myöhempää tarvetta varten. Aikuisen tulee suorittaa kokoaminen.
Tämä pöytä ei ole lelu. Se on tarkoitettu aikuisten käyttöön tai lasten käyttöön aikuisten valvonnassa.

Tarvittavat työkalut

Ristipääruuvimeisseli – ei sisälly toimitukseen
Talttapäinen ruuvimeisseli – ei sisälly toimitukseen
Kuusiokoloavain – sisältyy toimitukseen
Huomaa: ruuvinväännin voi olla kätevä asennuksen aikana, mutta aseta pieni vääntömomentti ja ole erittäin varovainen.

Asennusvinkkejä

Varmista, että ymmärrät seuraavat asiat ennen kuin aloitat pelipöydän kokoamisen.

1. LUE TÄMÄ KÄYTTÖOHJE kokonaan läpi ennen kokoamisen aloittamista.
2. Jotkin käyttöohjeen piirustukset tai kuvat eivät välttämättä vastaa tuotettasi täysin.
3. Kokoamiseen tarvitaan kaksi aikuista (mahdollisuuksien mukaan nostamisessa on hyvä olla neljä aikuista).
4. Säilytä kaikki pakkausmateriaalit, kunnes osat on tarkastettu ja pöytä on koottu.

Pakkauksen purkaminen

1. Aseta pakkaus tasaiselle pinnalle (lattialle). Pakkaus kannattaa purkaa lähelle sijoituspaikkaa.
2. Pura pakkaukset ja osapussit. Tarkista ja laske osat. Voit käyttää osien tunnistussivua tarkastuslistana.
3. Jotkut tunnistussivulla olevat osat on valmiiksi koottu.
4. Huomaa, että pöydän sisällä on myös osia.

Maahantuoja: Suomi Trading Oy, Realparkinkatu 12, 37570 Lempäälä
Puh. 010 430 3490

ASENNUSOHJEET

HUOMAUTUS: BILJARDIPÖYDÄN KOKOAMISEEN TARVITAAN KAKSI AIKUISTA

VAROITUS: PÖYDÄN PÄÄLLÄ ISTUMINEN, SEISOMINEN SEKÄ RASKAIDEN ESINEIDEN SÄILTTÄMINEN SEN PÄÄLLÄ EHDOTTOMASTI KIELLETTY

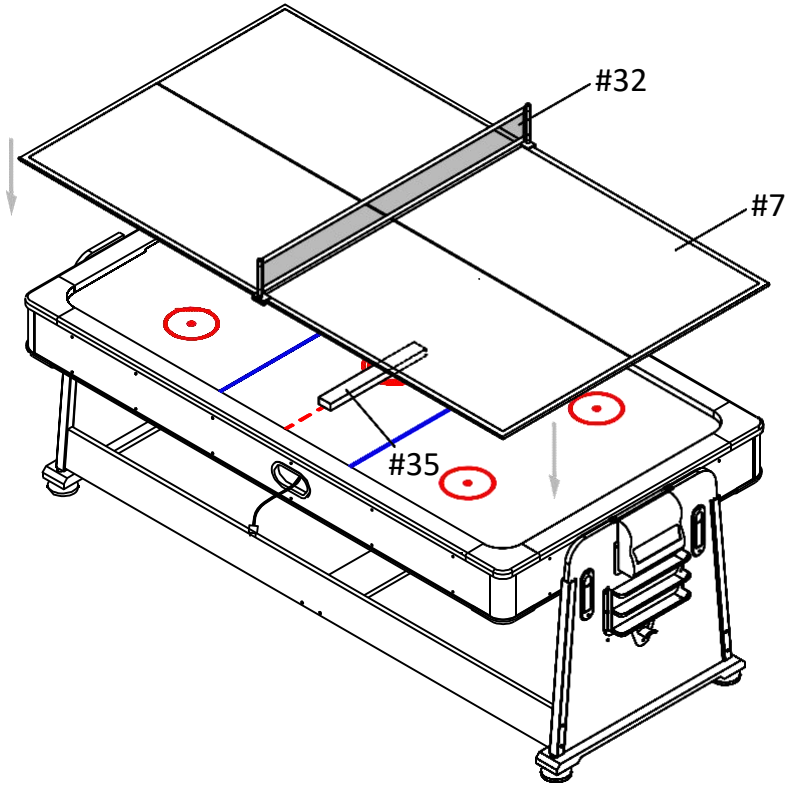

Kuva 7

#1 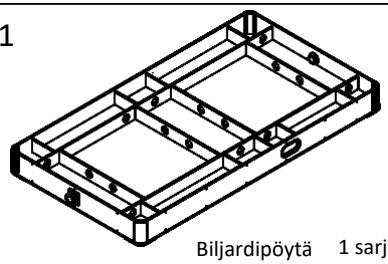 Biljardipöytä 1 sarja	#2 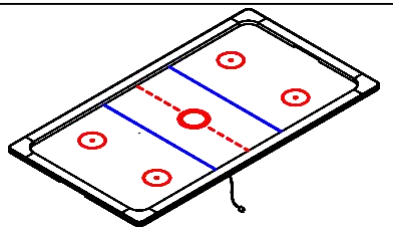 Ilmakiekkopöytä 1 sarja	
#3 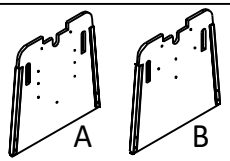 A B Jalka 2 kpl	4 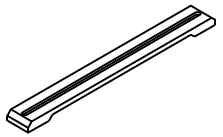 Jalan tuki 2 kpl	#5 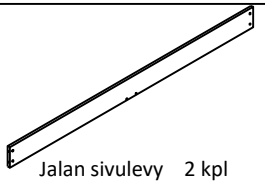 Jalan sivulevy 2 kpl
#6 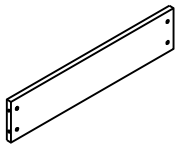 Jalan lyhyt levy 1 kpl	#7 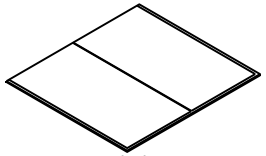 Pingispöytä 2 kpl	#8 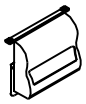 Kiekon sieppari 2 kpl
#9 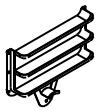 Muovinen pidike A 1 kpl	#10  Muovinen pidike B 1 kpl	#11  Salvat 4 kpl
#12 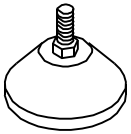 Säädettävä jalka 4 kpl	#13  Keppiteline 2 kpl	#14  Pultti 8 kpl
#15  Pultti 4 kpl	#16  Aluslevy 12 kpl	#17  Päätymutteri 12 kpl

OSIEN TUNNISTUS

#18  Kupukantaruuvi 20 kpl	#19  Kupukantaruuvi 19 kpl	#20  Uppokantaruuvi 8 kpl
#21  Kupukantaruuvi 18 kpl	#22  Kuusiokoloavain 1 kpl	#23 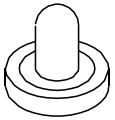 Ilmakiekkomaila 2 kpl
#24  Kiekko 2 kpl	#25 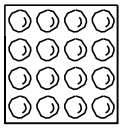 Biljardipallo 1 sarja	#26  Biljardikeppi 2 kpl
#27  Muoviharja 1 kpl	#28 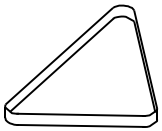 Kolmion teline 1 kpl	#29 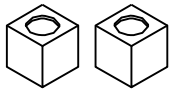 Liitu 2 kpl
#30 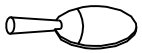 Pingismaila 2 kpl	#31 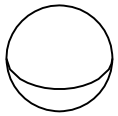 Pingispallo 3 kpl	#32 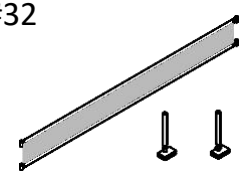 Pingisverkko 1 sarja
#33 (esikoottu)  Kierrettävä pultti 2 kpl	#34 (esikoottu)  Puhallinmoottori 1 kpl	#35  Tukilevy 1 kpl

ASENNUSOHJEET

HUOMAUTUS: BILJARDIPÖYDÄN KOKOAMISEEN TARVITAAN KAKSI AIKUISTA

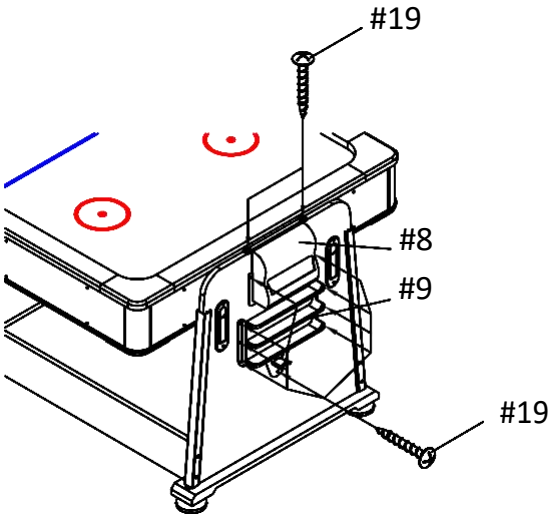

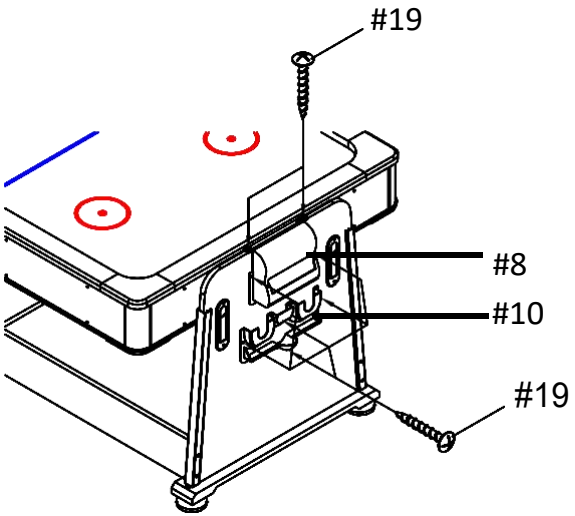

(esikoottu)

Kuva 6

ASENNUSOHJEET

HUOMAUTUS: KOKOAMISEEN TARVITAAN KAKSI AIKUISTA (MAHDOLLISUUKSIEN MUKAAN NOSTAMISESSA ON HYVÄ OLLA NELJÄ AIKUISTA).

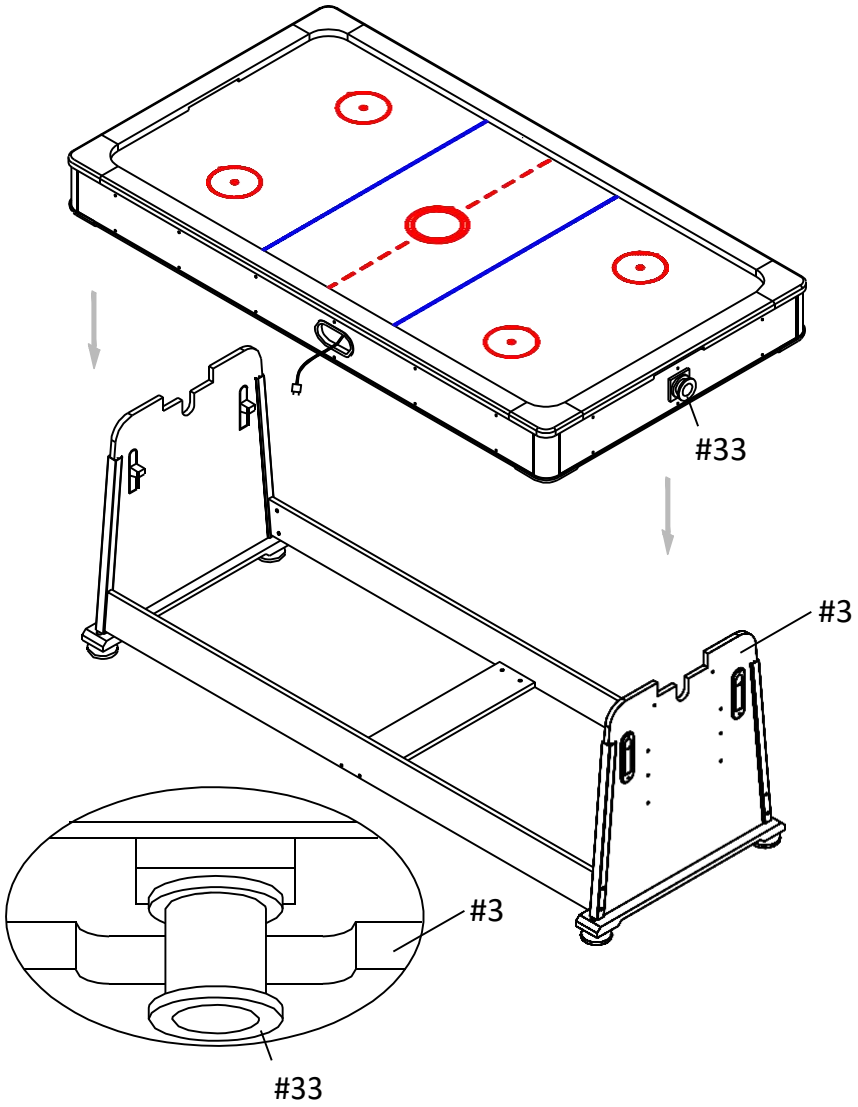

Kuva 5

ASENNUSOHJEET

HUOMAUTUS: BILJARDIPÖYDÄN KOKOAMISEEN TARVITAAN KAKSI AIKUISTA

Ennen kokoamista:

1. Kun olet avannut pakkauksen, poista ilmakiekkopöytä (2) biljardipöydän takaosasta ja ota esille osalaatikko sekä pöydän takana olevat osat.
   Varo vahingoittamasta puhallinta (34), kun käsittelet ilmakiekkopöytää.
2. Nosta biljardipöytää (1) ja ota esille osat ja muut esineet.
3. Laske kaikki osat ja määrät ja vertaa niitä osien tunnistusluettelon tietoihin.

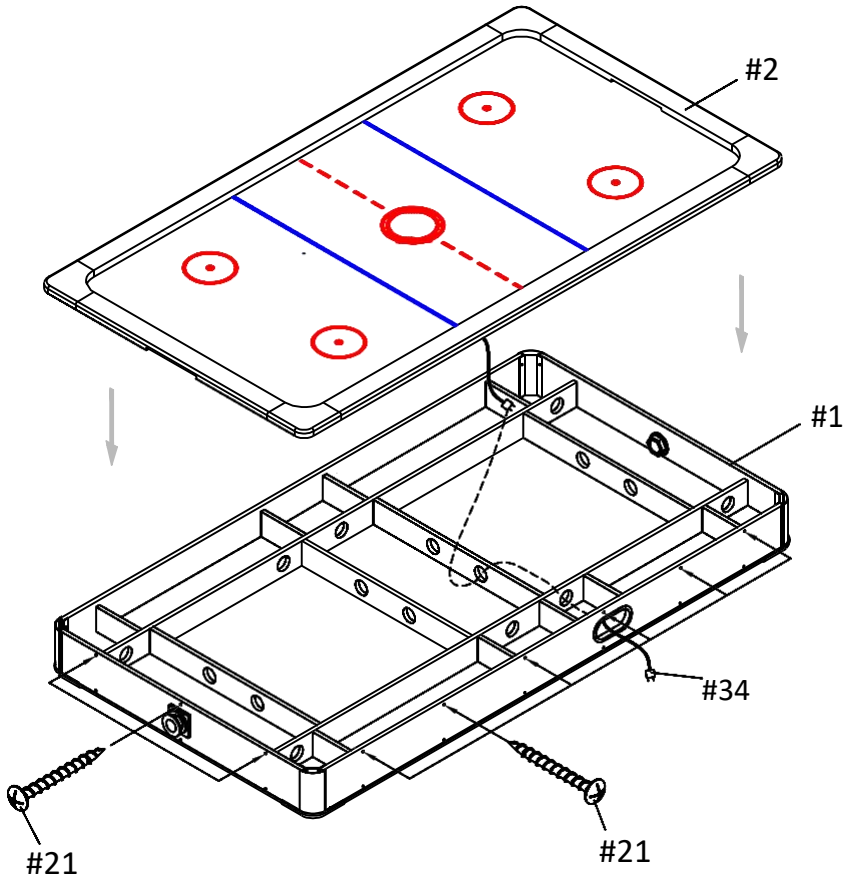

Kuva 1

ASENNUSOHJEET

HUOMAUTUS: BILJARDIPÖYDÄN KOKOAMISEEN TARVITAAN KAKSI AIKUISTA

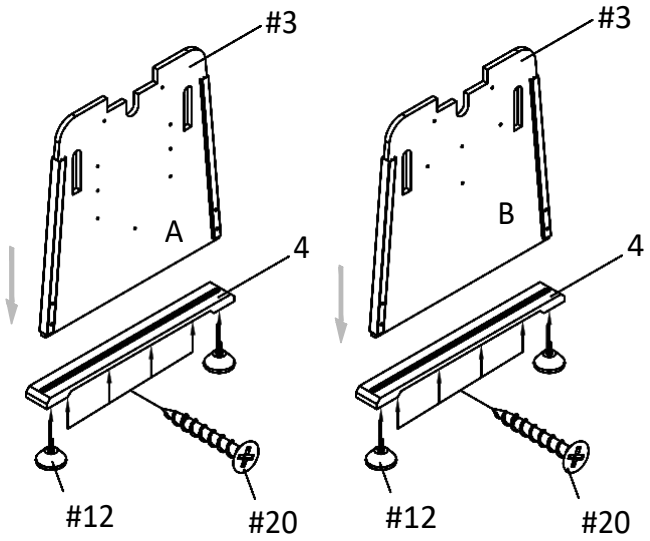

Kuva 2

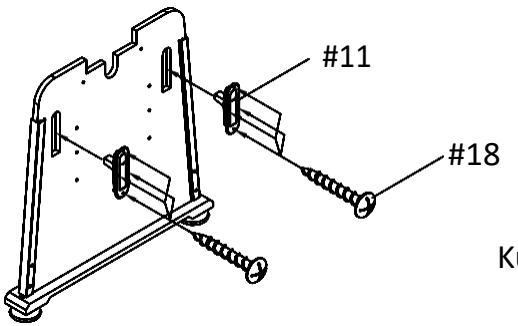

Kuva 3

ASENNUSOHJEET

HUOMAUTUS: BILJARDIPÖYDÄN KOKOAMISEEN TARVITAAN KAKSI AIKUISTA

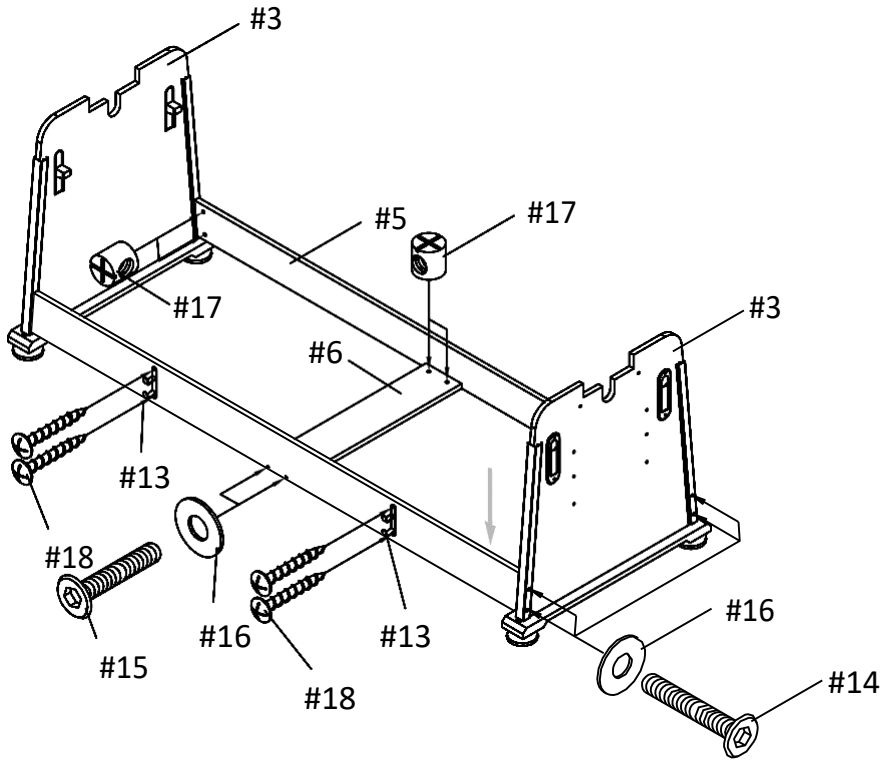

Kuva 4

FREIMI

MULTI-SPELBORD

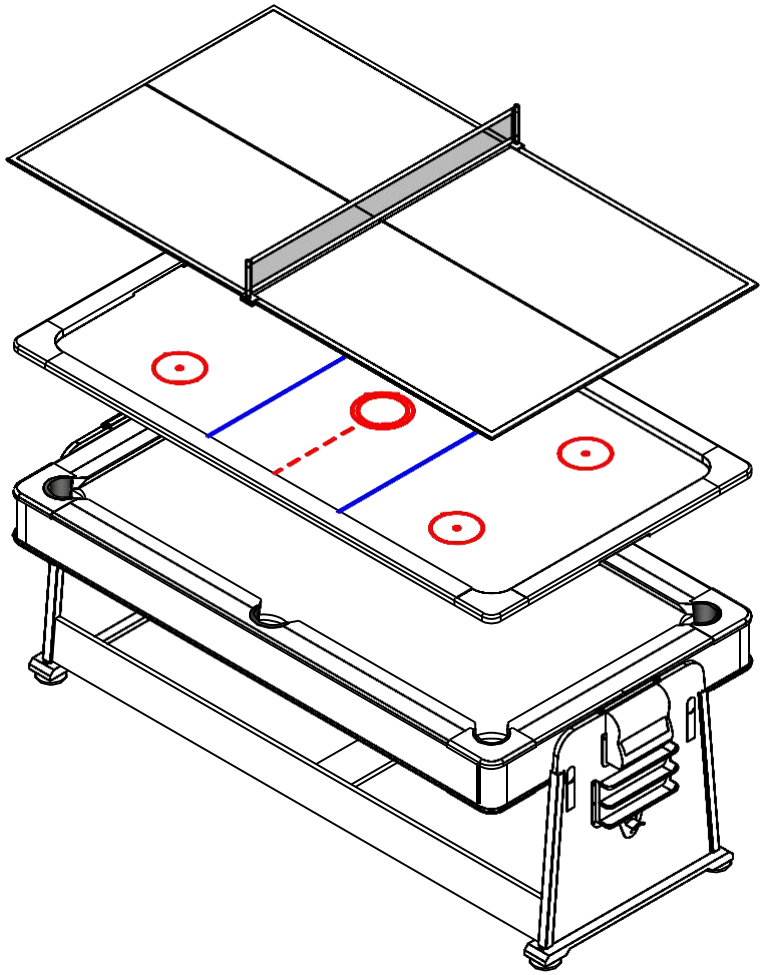

Multi-spelbord för airhockey, biljard och bordtennis.

Spara bruksanvisningen för framtida referens. Produkten ska monteras av en vuxen.
Detta spelbord är inte en leksak. Det är avsett att användas av vuxna
eller av barn under en vuxens uppsikt.

Verktyg

Kryssmejsel – ingår inte
Spårskruvmejsel – ingår inte
Insexnyckel – ingår inte
Observera: det kan vara praktiskt att använda en skruvdragare vid monteringen,men ställ in den på lågt vridmoment och var mycket försiktig.

Monteringstips

Se till att du förstår följande innan du börjar montera spelbordet.

1. LÄS DENNA BRUKSANVISNING i sin helhet innan du börjar monteringen.
2. Vissa ritningar eller figurer i bruksanvisningen motsvarar nödvändigtvis inte produkten fullständigt.
3. Det behövs två vuxna för att montera spelbordet (om möjligt kan det behövas fyra vuxna vid lyft).
4. Spara allt förpackningsmaterial tills alla delar är kontrollerade och bordet är monterat.

Öppna förpackningen

1. Lägg förpackningen på en jämn yta (på golvet). Förpackningen bör öppnas nära monteringsplatsen.
2. Ta ur delarna och delpåsarna från förpackningen. Granska och räkna delarna. Du kan använda delbeskrivningen som kontrollista.
3. Vissa delar i delbeskrivningen är redan monterade.
4. Observera att det även är delar inuti bordet.

Importör: Suomi Trading Oy, Realparkinkatu 12, 37570 Lempäälä
Tel. 010 430 3490

MONTERINGSANVISNINGAR

VARNING: DET KRÄVS TVÅ VUXNA FÖR ATT MONTERA BILJARDBORDET

VARNING: ABSOLUT FÖRBJUDET ATT SITTA, STÅ ELLER STÄLLÄ TUNGA FÖREMÄL PÅ BORDET UDER NÅGRA OMSTÄNDIGHETER

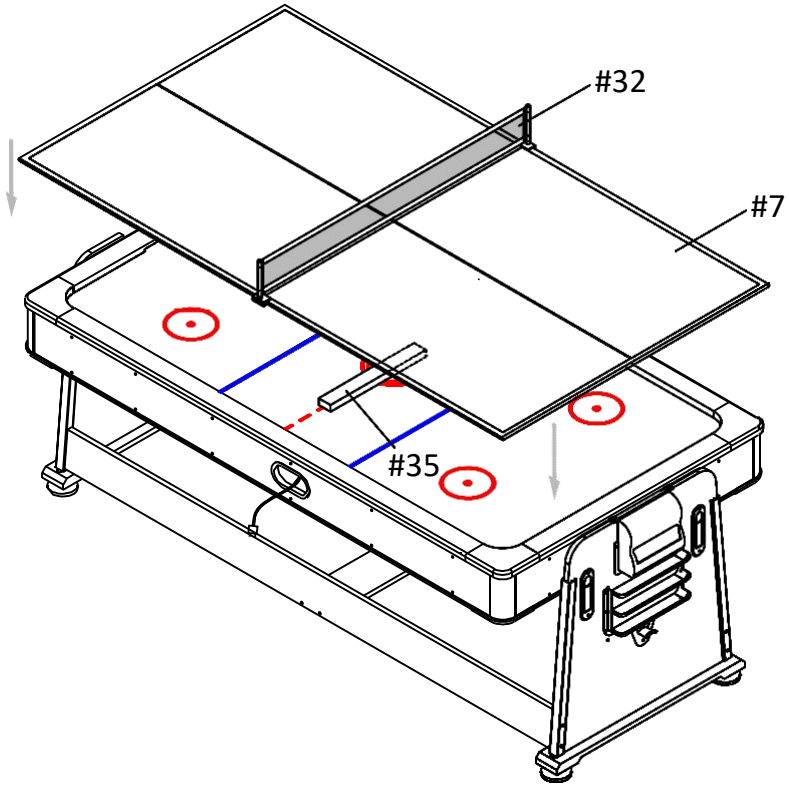

Figur 7

#1 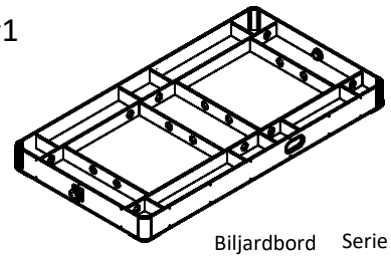 Biljardbord Serie 1	#2 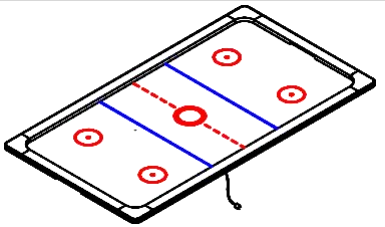 Airhockey-bord Serie 1	
#3 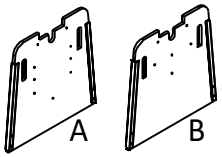 Ben 2 st.	4 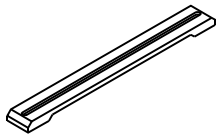 Benstöd 2 st.	#5 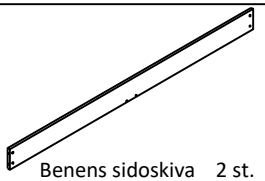 Benens sidoskiva 2 st.
#6 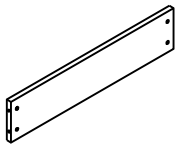 Benens korta skiva 1 st.	#7 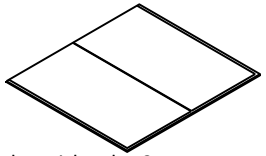 Bordtennisbord 2 st.	#8  Puckfångare 2 st.
#9 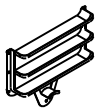 Plastfäste A 1 st.	#10  Plastfäste B 1 st.	#11  Reglar 4 st.
#12 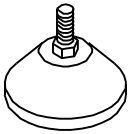 Justerbara ben 4 st.	#13 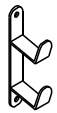 Köhållare 2 st.	#14  Bult 8 st.
#15  Bult 4 st.	#16  Bricka 12 st.	#17  Ändmutter 12 st.

DELLISTA

#18  Kupolskruv 20 st.	#19  Kupolskruv 19 st.	#20  Försänkt skruv 8 st.
#21  Kupolskruv 18 st.	#22  Insexnyckel 1 st.	#23 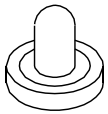 Hockeypusher 2 st.
#24  Puck 2 st.	#25 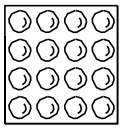 Biljardboll Serie 1	#26  Kö 2 st.
#27  Plastborste 1 st.	#28 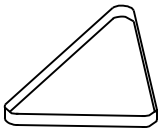 Triangel 1 st.	#29 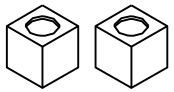 Krita 2 st.
#30 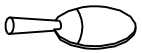 Bordtennisrack 2 st.	#31 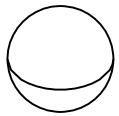 Bordtennisboll 3 st.	#32 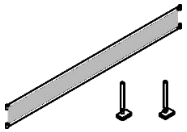 Bordtennisnät Serie 1
#33 (förmonterat)  Vridbult 2 st.	#34 (förmonterad)  Fläktmotor 1 st.	#35  Stödbricka 1 st.

MONTERINGSANVISNINGAR

VARNING: DET KRÄVS TVÅ VUXNA FÖR ATT MONTERA BILJARDBORDET

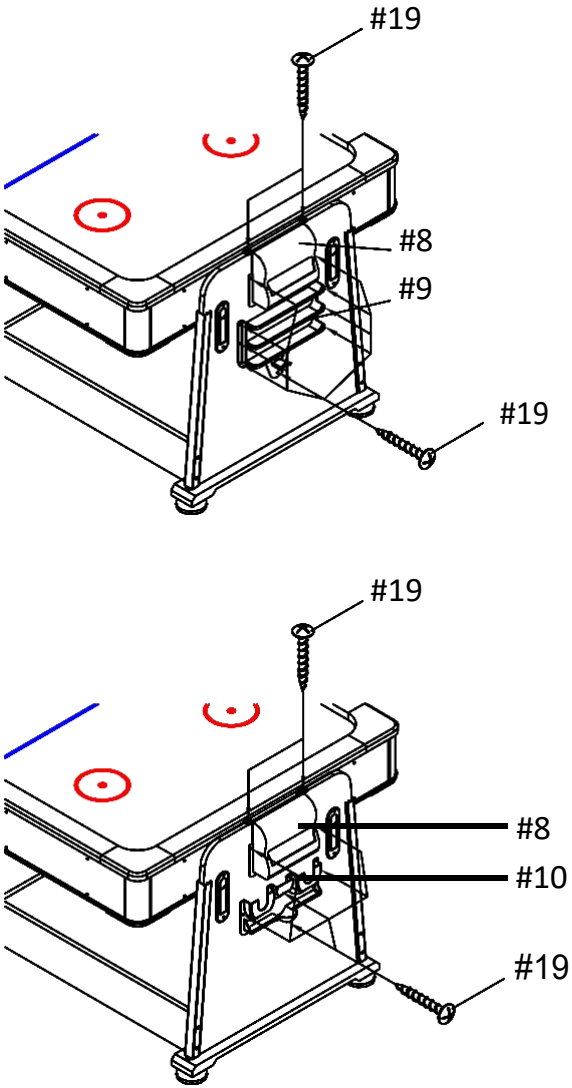

Figur 6

MONTERINGSANVISNINGAR

VARNING: DET BEHÖVS TVÅ VUXNA FÖR ATT MONTERA SPELBORDET (OM MÖJLIGT KAN DET BEHÖVAS FYRA VUXNA VID LYFT).

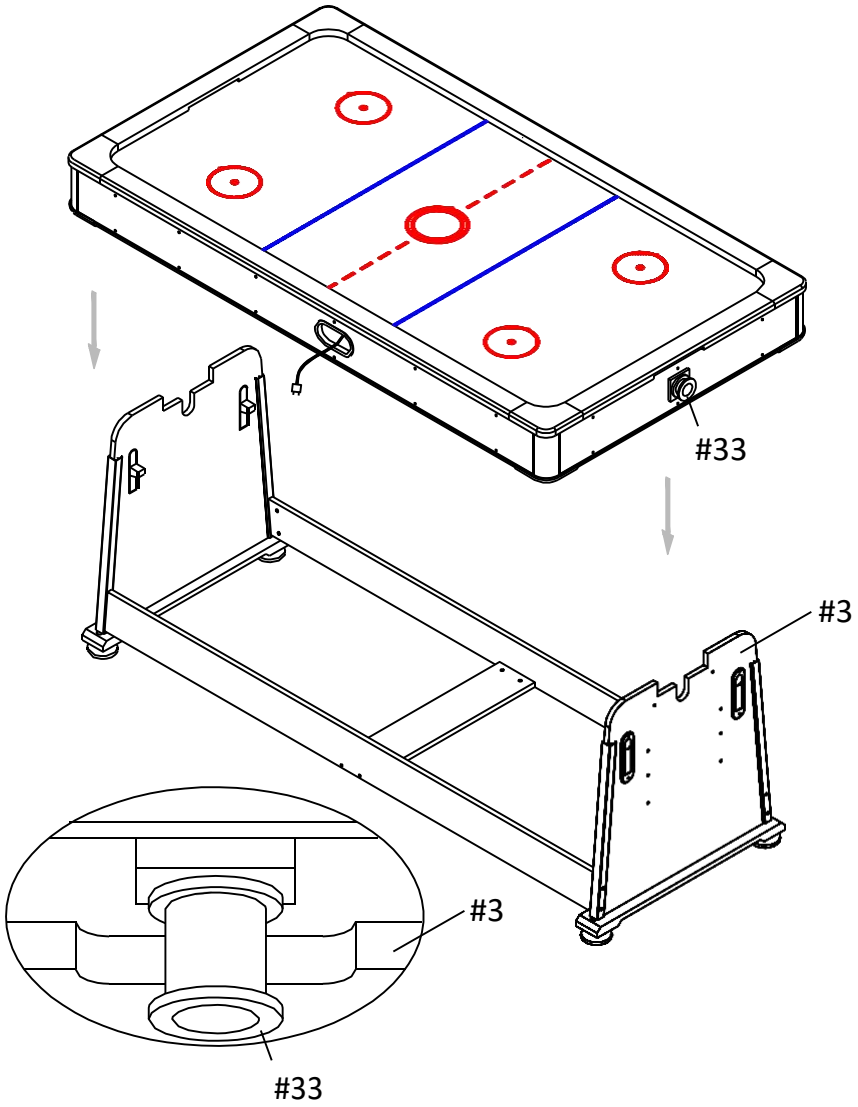

Figur 5

MONTERINGSANVISNINGAR

VARNING: DET KRÄVS TVÅ VUXNA FÖR ATT MONTERA BILJARDBORDET

Före montering:

1. Ta airhockey-bordet (2) från biljardbordets baksida när du öppnat förpackningen. Ta fram dellådan samt delarna på bordets baksida.
   Se upp så att du inte skadar fläkten (34) när du hanterar airhockey-bordet.
2. Lyft upp biljardbordet (1) och ta fram delarna och övriga föremål.
3. Räkna alla delar och granska samt jämför dem med dellistan.

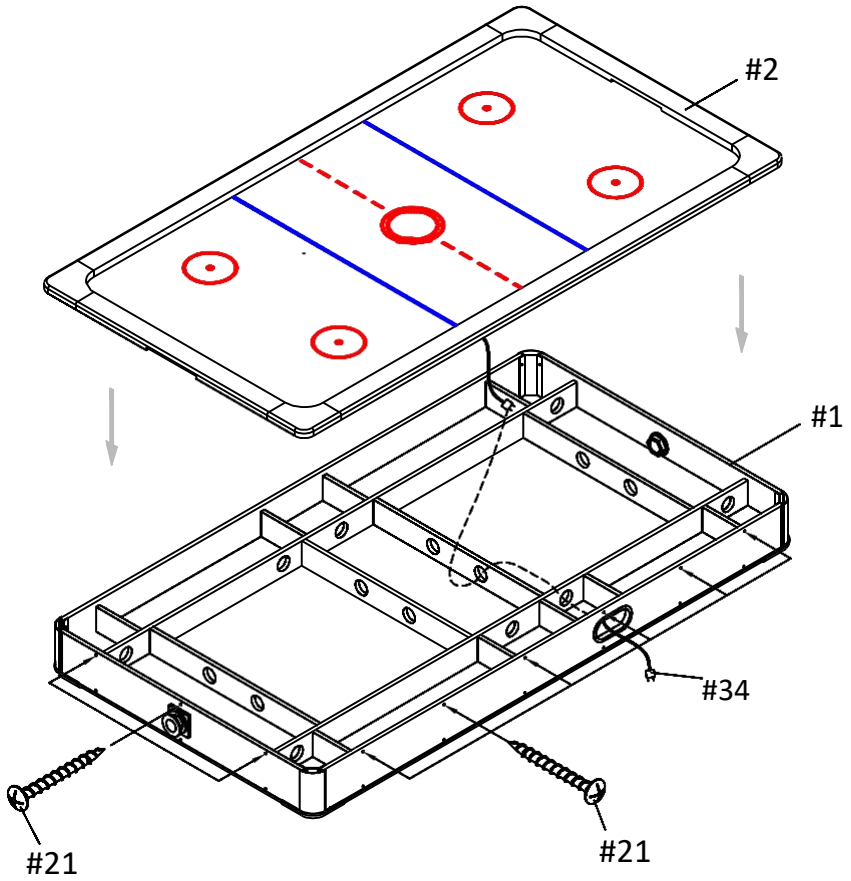

Figur 1

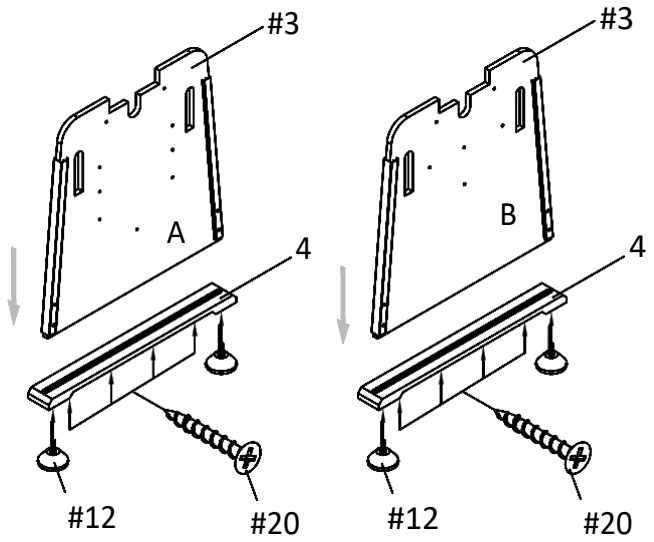

Figur 2

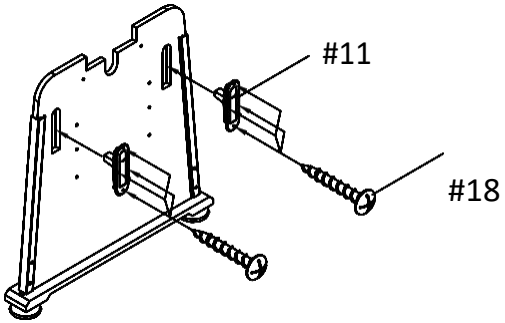

Figur 3

MONTERINGSANVISNINGAR
VARNING: DET KRÄVS TVÅ VUXNA FÖR ATT MONTERA BILJARDBORDET

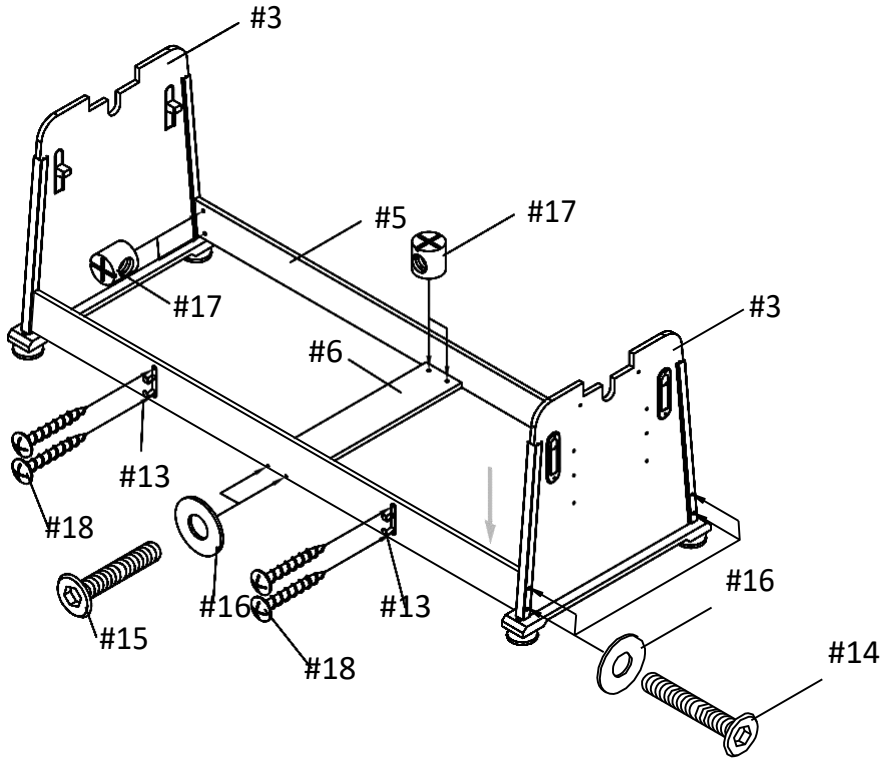

Figur 4

FREIMI

MULTI GAMES TABLE

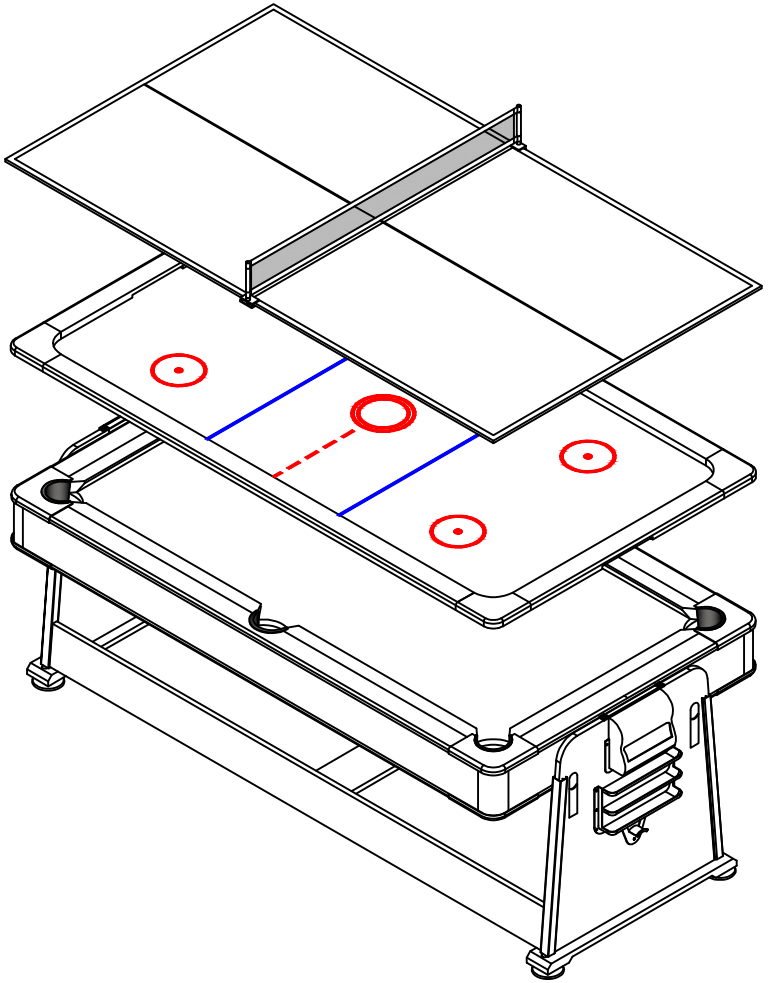

Multi game table Incorporating Air Hockey,Pool & Table Tennis

INSTRUCTION FOR THE 7FT REVOLVER 3-IN-1MULTIGAMES TABLE

Please keep these instructions for future reference. Adult assembly required.
This table is not a toy & is intended for use by or under the supervision of adults.

Tool required

Philips Screwdriver-not included
Standard(flat head) Screwdriver-not included
Allen Key-included
Note:electric screwdrivers may be helpful during assembly however please set a low torque & use extreme caution.

Assembly Tips

Make sure you understand the following before you begin to assemble your game table.

1. READ THIS MANUAL all the way through before beginning assembly.
2. Some drawings or images in the manual may not look exactly like your product.
3. you will need a second adult to assist with this assembly (indeally 4 adults needed for lifting).
4. Save all packing materials until the parts have been inspected & the table is assembled

Unpack the pieces

1. Lay the box a flat surface (the floor). You may want this near your area of assembly.
2. Unpack the boxes & parts bags. inspect & count the parts. The parts identifier page can be uses to record your results.
3. Some parts on the parts identifier page are pre-assembled.
4. Not that some parts are stored inside the table top.

Importer: Suomi Trading Oy, Realparkinkatu 12, 37570 Lempäälä
Tel. 010 430 3490

ASSEMBLY INSTRUCTIONS

WARNING: TWO ADULTS NEEDED ASSEMBLE POOL TABLE

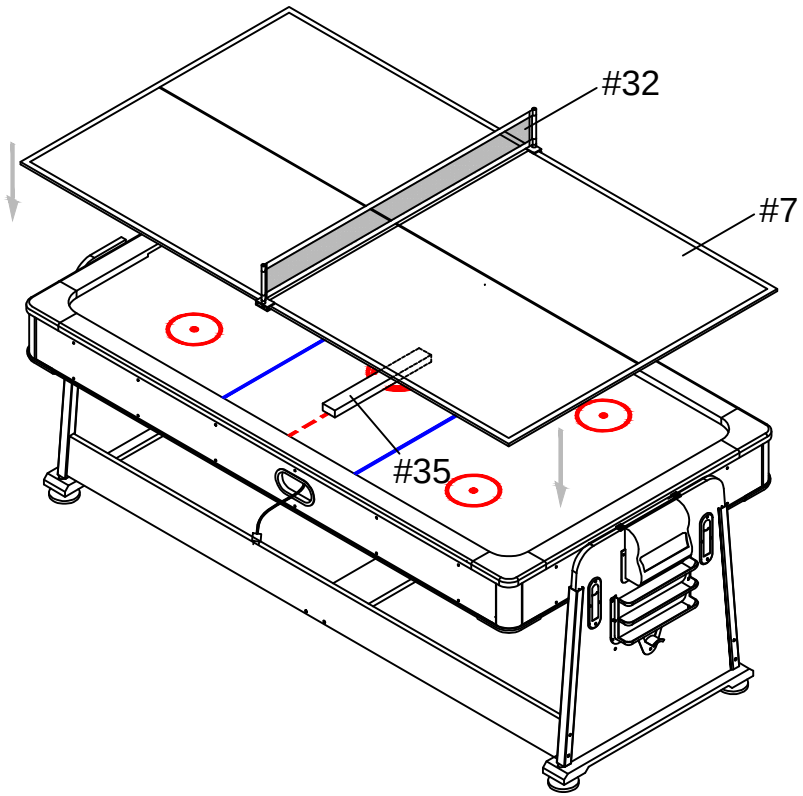

Figure 7

PARTS IDENTIFIER

#1 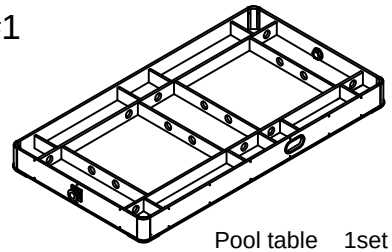 Pool table 1set	#2 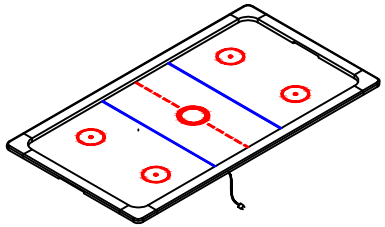 Air hockey table 1set	
#3 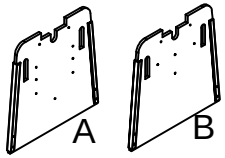 A B Leg 2pcs	#4 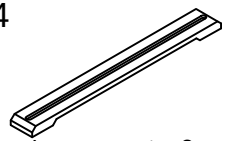 Leg support 2pcs	#5 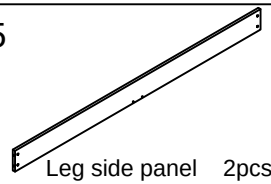 Leg side panel 2pcs
#6 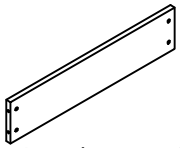 Leg short panel 1pc	#7 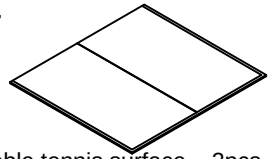 Table tennis surface 2pcs	#8  Puck catcher 2pcs
#9 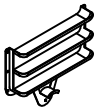 Plastic tray A 1pc	#10  Plastic tray B 1pc	#11 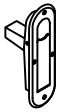 Latches 4pcs
#12 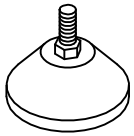 Leg leveler 4pcs	#13 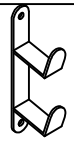 Cue holder 2pcs	#14  Bolt 8pcs
#15  Bolt 4pcs	#16  Washer 12pcs	#17  Barrel nut 12pcs

PARTS IDENTIFIER

#18  Round head screw 20pcs	#19  Round head screw 19pcs	#20  Flat head screw 8pcs
#21  Round head screw 18pcs	#22  Allen key tool 1pc	#23 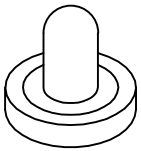 Hockey striker 2pcs
#24  Hockey Puck 2pcs	#25 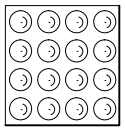 Billiard ball 1set	#26  Cue stick 2pcs
#27  Plastic brush 1pc	#28  Triangle rack 1pc	#29 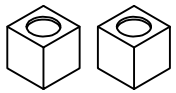 Chalk 2pcs
#30 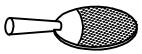 Table tennis paddle 2pcs	#31 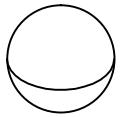 Table tennis ball 3pcs	#32 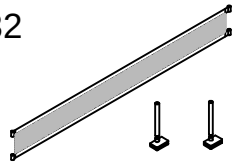 Table tennis net 1set
#33 (PRE-Assembled)  Rotational bolt 2pcs	#34 (PRE-Assembled)  Fan motor 1pc	#35  Support Brace 1pc

ASSEMBLY INSTRUCTIONS

WARNING: TWO ADULTS NEEDED ASSEMBLE POOL TABLE

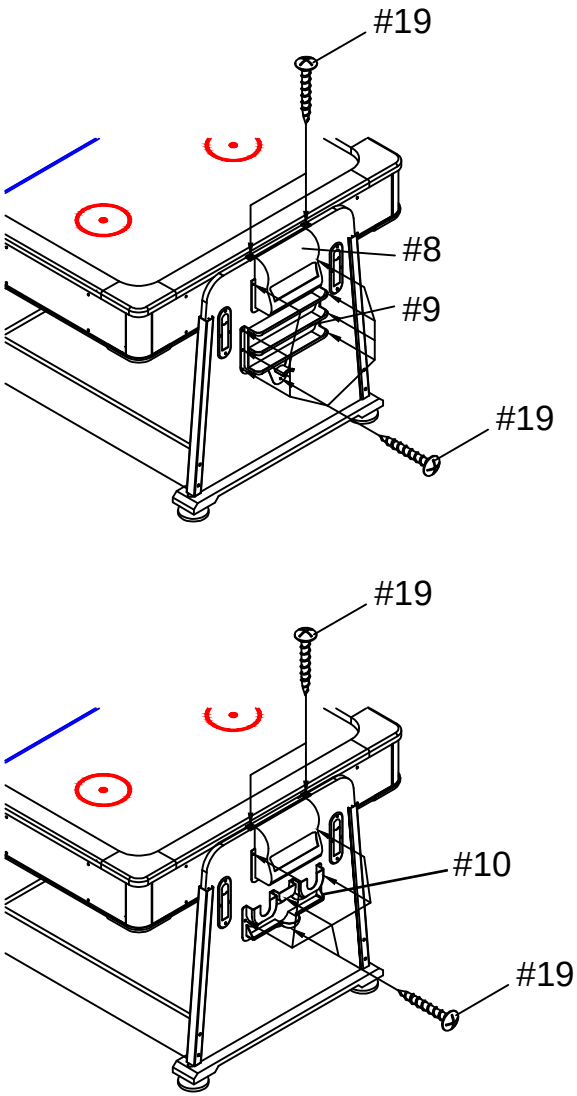

Figure 6

ASSEMBLY INSTRUCTIONS

WARNING: YOU WILL NEED A SECOND ADULT TO ASSIST WITH THIS ASSEMBLY (INDEALLY 4 ADULTS NEEDED FOR LIFTING)

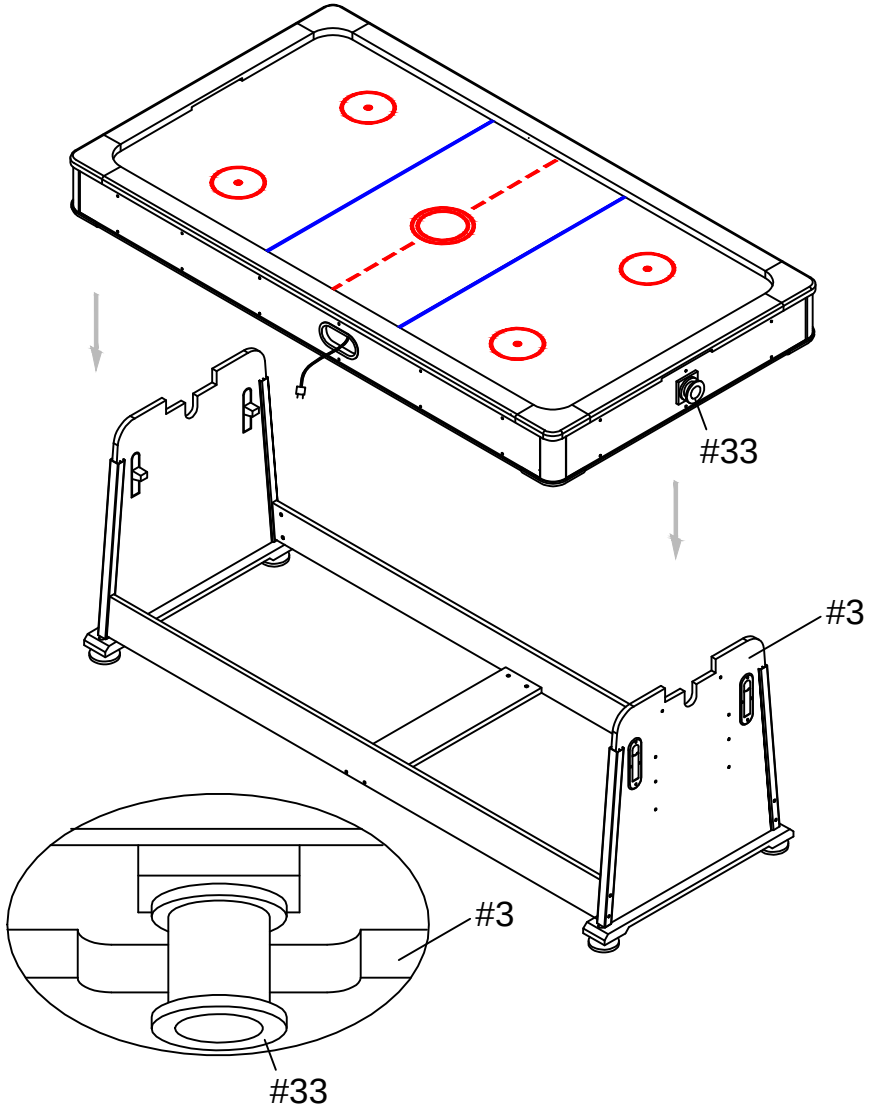

Figure 5

ASSEMBLY INSTRUCTIONS

WARNING: TWO ADULTS NEEDED ASSEMBLE POOL TABLE

Instructions before assembly:

1. After opening the box, remove the ice hockey platform (#2) from the back of the pool table and take out the parts box and the parts scattered on the back of the table.
   Be careful to place the ice hockey table without damaging the fan on the back (#34).
2. Lift the pool table (#1) and take out the parts and other items in the pool.
3. Count all the parts and quantities according to the parts list to prepare the assembly below.

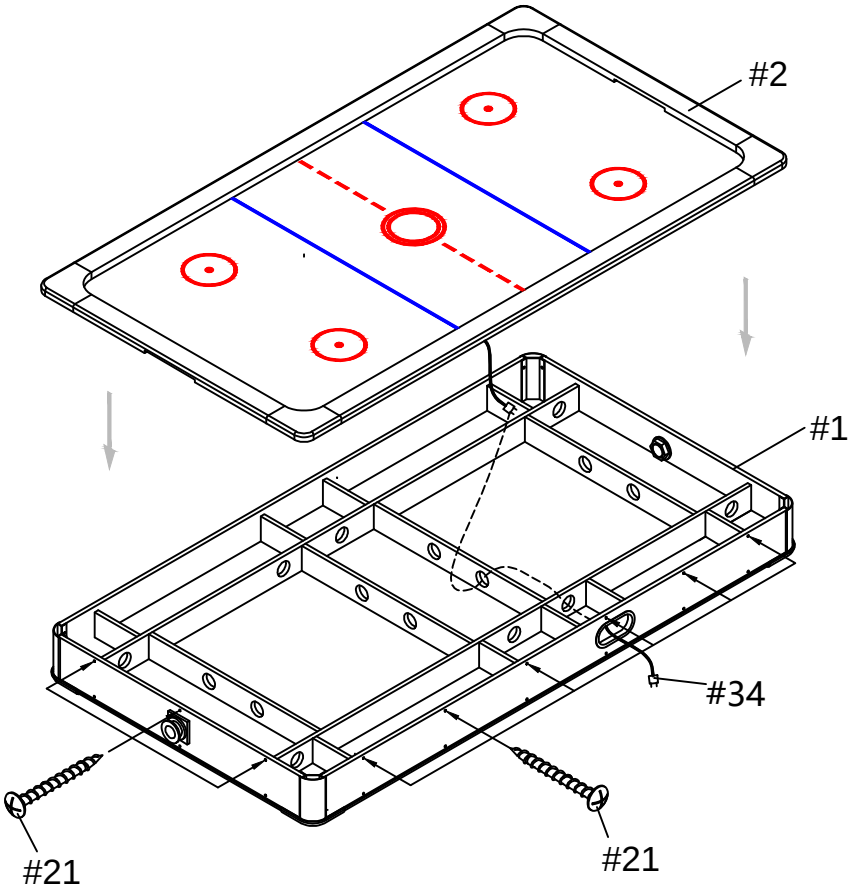

Figure 1

ASSEMBLY INSTRUCTIONS

WARNING: TWO ADULTS NEEDED ASSEMBLE POOL TABLE

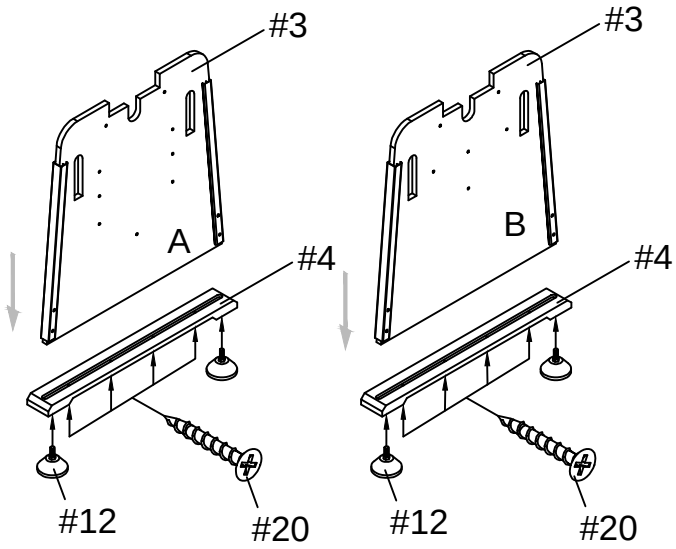

Figure 2

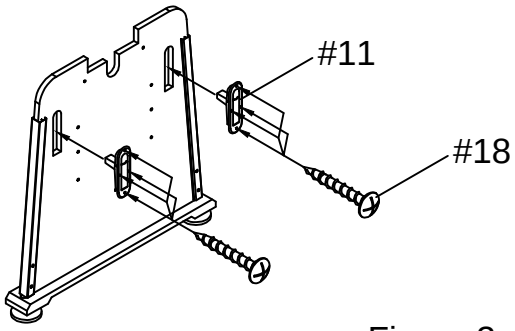

Figure 3

ASSEMBLY INSTRUCTIONS

WARNING: TWO ADULTS NEEDED ASSEMBLE POOL TABLE

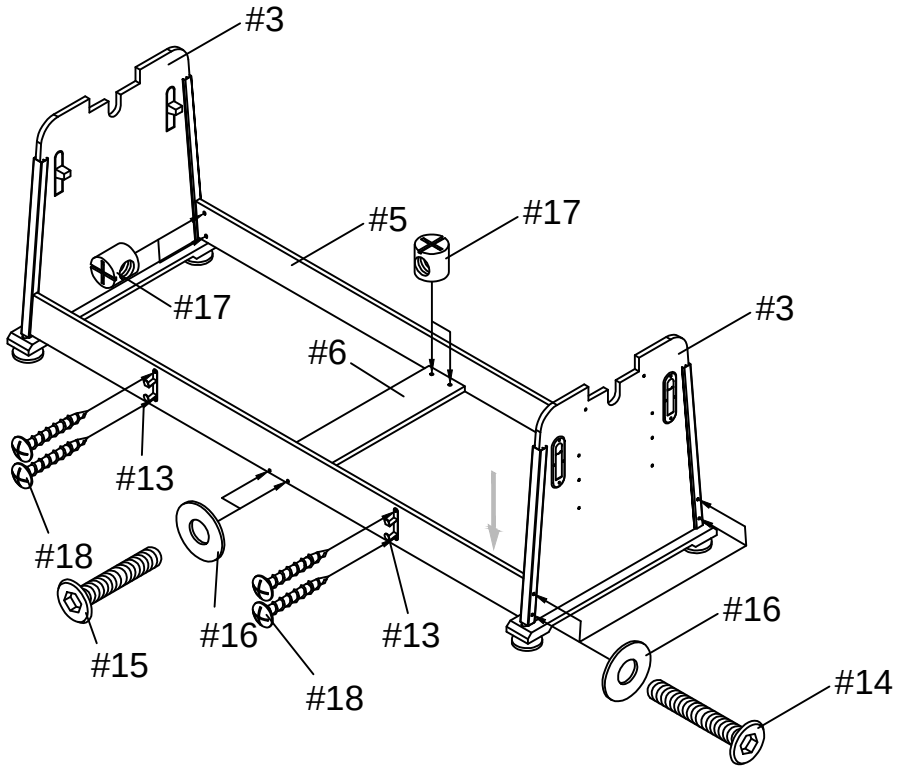

Figure 4