Käyttöohje

Kulmahiomakone **G80800**



TÄRKEÄÄ!

Lue tämä käyttöohje ennen käyttöä ja säilytä se myöhempää tarvetta varten.

Valmistettu:
GEKO Spółka z ograniczoną odpowiedzialnością Sp.k.
Kietlin, ul. Spacerowa 3,
97-500 Radomsko
sähköposti: geko@geko.pl
www.geko.pl

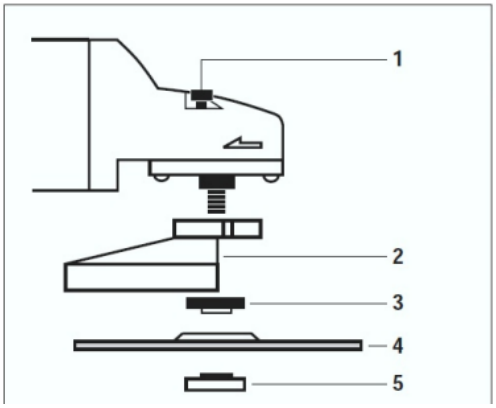

1. **Spindle catch**
2. **Guard**
3. **Clamping flange**
4. **Grinding wheel**
5. **Flange nut**

YLEISET TURVALLISUUSOHJEET

VAROITUS

Lue kaikki turvallisuusohjeet ja ohjeistus. Näiden ohjeiden noudattamatta jättäminen voi johtaa sähköiskuun, tulipaloon tai vakaviin henkilövahinkoihin. Säilytä kaikki turvallisuusohjeet ja -neuvot tulevaa tarvetta varten.

Näissä varoituksissa termi ”sähkötyökalu” tai ”laite” tarkoittaa verkkovirralla (virtajohdolla) tai akulla (johdottomasti) toimivaa sähkötyökalua.

I. Yleiset turvallisuusohjeet – työpaikka

a) Työskentelyalueen tulee olla siisti ja hyvin valaistu. Sotkuiset ja pimeät alueet lisäävät onnettomuusriskiä.

b) Älä käytä laitetta räjähdysvaarallisessa ympäristössä, kuten palavien nesteiden, kaasujen tai pölyn läheisyydessä. Kipinät voivat sytyttää pölyn tai höyryn.

c) Pidä lapset ja sivulliset poissa työalueelta. Huomion herpaantuminen voi johtaa hallinnan menetykseen ja loukkaantumiseen.

II. Yleiset turvallisuusohjeet – sähköinen turvallisuus

a) Pistokkeiden on sovittava pistorasiaan. Älä tee muutoksia pistokkeisiin äläkä käytä sovittimia maadoitettujen työkalujen kanssa. Alkuperäiset pistokkeet vähentävät sähköiskun riskiä.

b) Vältä koskettamasta maadoitettuja pintoja, kuten putkia, pattereita, liesiä ja jääkaappeja. Maadoitetun pinnan koskettaminen lisää sähköiskun riskiä.

c) Älä altista työkalua sateelle tai kosteudelle. Veden pääsy sähkötyökaluun lisää sähköiskun riskiä.

d) Älä käytä johtoa väärin. Älä kanna työkalua johdosta äläkä vedä johtoa irrottaaksesi pistokkeen. Pidä johto loitolla kuumuudesta, öljystä, terävistä reunoista ja liikkuvista osista. Vaurioituneet johdot lisäävät sähköiskun riskiä.

e) Kun käytät työkalua ulkona, käytä ainoastaan ulkokäyttöön soveltuvia jatkojohtoja. Ulkokäyttöön soveltuvan johdon käyttö vähentää sähköiskun riskiä.

f) Käytä vikavirtasuojakytkintä (RCD) kosteissa olosuhteissa. RCD vähentää sähköiskun riskiä.

III. Yleiset turvallisuusohjeet – henkilökohtainen turvallisuus

a) Ole tarkkaavainen, seuraa mitä teet ja käytä tervettä järkeä. Älä käytä työkalua väsyneenä tai päihteiden vaikutuksen alaisena. Hetkenkin tarkkaamattomuus voi johtaa vakaviin vammoihin.
b) Käytä aina asianmukaisia henkilönsuojaimia, kuten suojalaseja. Sopivat suojaimet, kuten pölysuoja, liukumattomat turvakengät, kypärä ja kuulosuojaimet, vähentävät loukkaantumisriskiä.
c) Vältä tahatonta käynnistämistä. Varmista, että kytkin on pois päältä ennen työkalun kytkemistä virtalähteeseen. Työkalun kantaminen sormi kytkimellä voi aiheuttaa tapaturman.
d) Poista säätöavaimet ennen käynnistämistä. Jätetty avain pyörivään osaan voi aiheuttaa vamman.
e) Vältä epätavallisia työasentoja. Pidä hyvä tasapaino ja tukeva asento aina. Tämä mahdollistaa paremman hallinnan työkalusta odottamattomissa tilanteissa.
f) Pidä hiukset, vaatteet ja korut loitolla liikkuvista osista. Väljät vaatteet, korut tai pitkät hiukset voivat jäädä kiinni liikkuviin osiin.
g) Jos työkalu voidaan liittää pölynpoistojärjestelmään, varmista sen liittäminen ja käyttö. Pölynpoisto vähentää pölyyn liittyviä vaaroja.
h) Älä yliarvioi taitojasi. Sääntöjen sivuuttaminen voi johtaa vakaviin vammoihin.

Yleiset turvallisuusohjeet – käyttö ja hoito

a) Älä ylikuormita työkalua. Käytä oikeaa työkalua oikeaan tehtävään. Oikea työkalu toimii paremmin ja turvallisemmin suunnitellussa käytössä.
b) Älä käytä työkalua, jos kytkin ei toimi oikein. Työkalu, jota ei voi hallita kytkimellä, on vaarallinen ja se on korjattava.
c) Irrota pistoke ennen säätöjä, lisävarusteiden vaihtoa tai varastointia. Tämä vähentää tahattoman käynnistymisen riskiä.
d) Säilytä työkalut lasten ulottumattomissa. Älä anna kokemattomien käyttää työkalua. Kouluttamattomat käyttäjät voivat aiheuttaa vaaran.
e) Huolla työkalut säännöllisesti. Tarkista liikkuvat osat, varmista ettei mikään ole rikki tai kulunut. Vialliset osat on korjattava ennen käyttöä.
f) Pidä työkalut puhtaina ja terävinä. Hyvin huolletut työkalut ovat helpommin hallittavia ja turvallisempia.
g) Käytä vain valmistajan suosittelemia lisävarusteita. Väärät lisävarusteet voivat olla vaarallisia.
h) Pidä kahvat ja otepinnat puhtaina ja kuivina. Liukkaat pinnat vaikeuttavat hallintaa.

Kulmahiomakone – turvallisuusvaroitukset

a) Laite on tarkoitettu hiomiseen, laikkahiomiseen, harjaamiseen ja katkaisuun hiomalaikoilla. Lue kaikki ohjeet ja kuvat ennen käyttöä.
• Ohjeiden laiminlyönti voi johtaa sähköiskuun, tulipaloon tai vakaviin vammoihin.
b) Laitetta ei ole tarkoitettu kiillotukseen, hiomakivillä työskentelyyn tai hammaslaikoilla sahaamiseen.
c) Älä käytä lisävarusteita, joita valmistaja ei ole suositellut. Väärät lisävarusteet voivat aiheuttaa vaaroja.
d) Käytä vain nimellisnopeudeltaan vähintään työkalun kierrosnopeutta vastaavia laikkoja. Liian hitaat laikat voivat rikkoutua.
e) Ulkohalkaisija ja paksuus eivät saa ylittää teknisissä tiedoissa annettuja rajoja.
f) Laikka, joka ei sovi laitteeseen, voi pyöriä epävakaasti ja aiheuttaa hallinnan menetyksen.
g) Älä käytä vaurioituneita laikkoja. Tarkista aina ennen käyttöä. Vaurioitunut laikka voi hajota käytössä.
h) Käytä aina henkilönsuojaimia, kuten suojalaseja, kuulonsuojaimia, hengityssuojainta ja käsineitä.
i) Pidä sivulliset poissa työalueelta. Vaurioitunut laikka voi sinkoutua suurella nopeudella.
j) Käytä vain eristettyjä kahvoja, jos työstettävässä materiaalissa voi olla piileviä sähköjohtoja.
k) Pidä johto loitolla pyörivistä osista.
l) Älä laske työkalua alas, ennen kuin laikka on täysin pysähtynyt.
m) Puhdista ilmanvaihtoaukot säännöllisesti. Metallipöly voi aiheuttaa sähkövaaran.
n) Älä käytä laitetta palavien materiaalien läheisyydessä. Kipinät voivat sytyttää tulipalon.
o) Älä käytä nestejäähdytteisiä laikkoja. Vesi voi johtaa sähköiskuun.
p) Kiinnitä työstettävä kappale tukevasti.
q) Varmista, että kappale on kunnolla tuettu liukumisen estämiseksi.

Potkureaktio ja siihen liittyvät varoitukset
Potkureaktio on äkillinen työkalun reaktio, joka johtuu laikan jumiutumisesta. Tämä voi aiheuttaa työkalun hallinnan menetyksen.

Menetelmät potkureaktion estämiseksi:
a) Pidä työkalu tiukasti molemmin käsin. Käytä lisäkahvaa.
b) Pidä kädet loitolla pyörivistä osista.
c) Aseta kehosi sivuun laikan tasosta.
d) Vältä teräviä reunoja ja kulmia, joissa laikka voi takertua.
e) Älä käytä ketjulaikkoja tai hammastettuja sahanteriä.

Erityiset käyttöohjeet – hiominen ja katkaisu

a) Käytä vain suositeltuja laikkoja ja suojia.
b) Koverien laikkojen pinnat eivät saa nousta suojaimen ulkopuolelle.
c) Suojuksen on oltava kunnolla kiinnitetty ja sen tulee olla käyttäjään päin suljettu.
d) Laikat saa käyttää vain niihin tarkoitettuun käyttöön.
e) Käytä vain sopivia kiristysmuttereita ja -laippoja.
f) Älä käytä laikkoja, joiden koko ylittää tekniset tiedot.
g) Älä käytä suuremman työkalun laikkoja pienemmässä laitteessa.

Erityiset varotoimet katkaisussa
a) Älä kiilaa tai paina laikkaa liikaa.
b) Älä seiso laikan edessä.
c) Jos laikka jumittuu, sammuta työkalu ja irrota se materiaalista ennen uudelleenkäynnistystä.
d) Tue suuret kappaleet kunnolla.
e) Varo piilotettuja kaapeleita ja putkia.

Erityiset varotoimet hionnassa
a) Älä käytä suurempia laikkoja kuin ohjeissa mainittu.
b) Laikka ei saa ylittää suojainta.

Erityiset varotoimet harjauksessa
a) Harjan metallilangat voivat sinkoutua. Käytä aina suojaimia.
b) Langat voivat tarttua kiinni. Käytä suojainta.

Muut vaarat
a) Irrota pistoke ennen laitteen siirtämistä.
b) Vikatilanteessa irrota pistoke välittömästi.
c) Laitteen korjaus vain valtuutetussa huollossa.
d) Epäasianmukainen käyttö voi aiheuttaa vaaroja (melu, tärinä, pöly, kipinät).

Käyttöohje
Laite on kevyt, kätevä ja täysin eristetty. Oikein huollettuna se kestää pitkään.

Jännite
Tarkista ennen käyttöä, että laitteen jännite vastaa verkkojännitettä.

Kytkin
Kulmahiomakoneessa on turvakytkin. Käynnistä painamalla samanaikaisesti keinukytkintä ja sivupainiketta.

Laikan vaihto

1. Irrota pistoke.
2. Lukitse karan lukituspainikkeella.
3. Avaa laippamutteri avaimella.
4. Vaihda laikka ja kiristä.

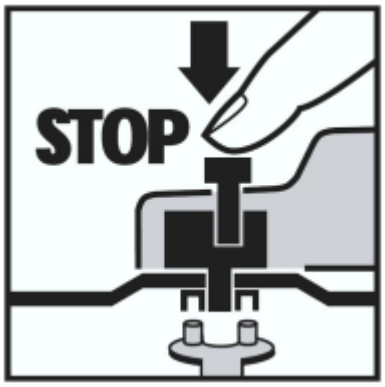

Testaa uudet laikat
Anna koneen käydä tyhjäkäynnillä 1 minuutin ajan ennen käyttöä. Jos laikka värisee, vaihda se heti.

Säädettävä kahva
Kahvaa voi kääntää 90° vasemmalle tai oikealle. Varmista, että se on kunnolla lukittu.

Moottori
Pidä ilmanvaihtoaukot puhtaina ylikuumenemisen estämiseksi.

Hiomalaikat
Älä käytä laikkoja, joiden halkaisija on suurempi kuin ohjeissa mainittu. Käytä vain hyväksyttyjä laikkoja.

Työskentelytavat

- **Karkea hionta:** Pidä kulma 30–40° materiaalipintaan.
- **Leikkaus:** Vältä laikan kallistamista. Käytä terävää laikkaa.

Varoitus: Älä käytä työkalua asbestin työstämiseen.

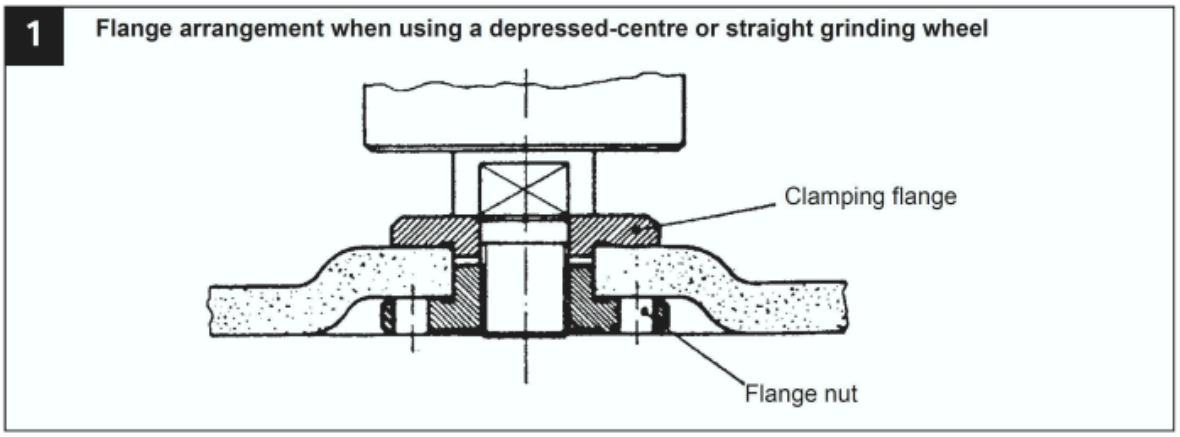

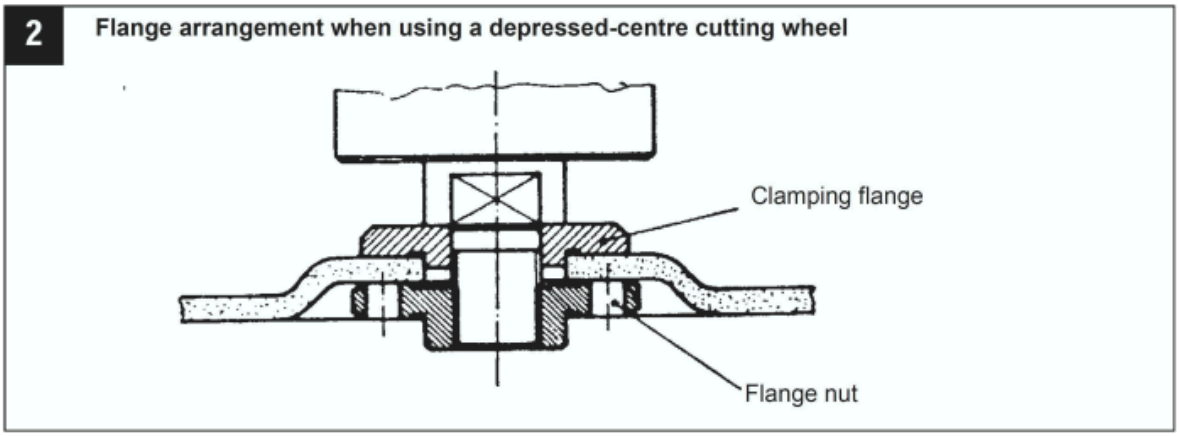

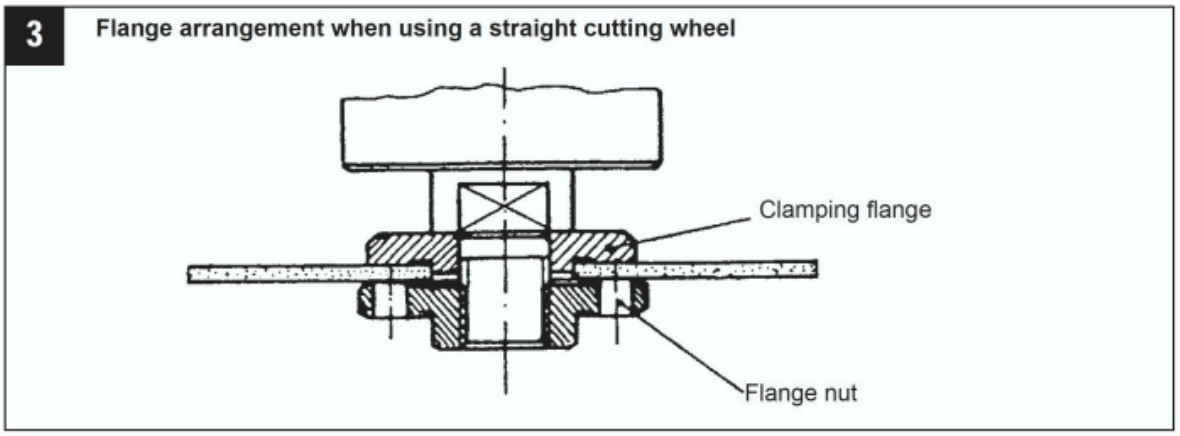

Laipan asennus eri laikoille

1. Laikka, jossa syvennys tai suora hiomalaikka
2. Syvennyksellinen katkaisulaikka
3. Suora katkaisulaikka

Puhdistus

a) Irrota pistoke ennen huoltoa.
b) Puhdista laite paineilmalla.
c) Älä käytä aggressiivisia liuottimia.
d) Pidä laite aina puhtaana.
e) Jos havaitset vikaa, ota yhteyttä huoltoon.
f) Käytä kosteaa liinaa, älä liuottimia.

Tekniset tiedot

- Jännite: 230 V / 50 Hz
- Teho: 900 W
- Kierrosluku: 3000–12000 / min
- Suojus: 125 mm
- Kierre: M14
- Turvakytkin: Kyllä

Melu ja tärinä

- Äänenpaine: 85 dB(A)
- Ääniteho: 96 dB(A)
- Epävarmuus: 3 dB(A)
- Tärinä: ah,AG = 6,6 m/s², K=1,5 m/s²

Ympäristönsuojelu

Laitetta ei saa hävittää talousjätteen mukana. Toimita se asianmukaiseen keräyspisteeseen.

Vinkelslip 125 mm 900 W med varvtalsreglering
Översättning av den ursprungliga bruksanvisningen



VIKTIG INFORMATION!
Läs denna bruksanvisning före användning och spara den för framtida bruk.

Tillverkad för:
GEKO Spółka z ograniczoną odpowiedzialnością Sp.k.
Kietlin, ul. Spacerowa 3,
97-500 Radomsko
e-post: geko@geko.pl
www.geko.pl

ÖVERSÄTTNING

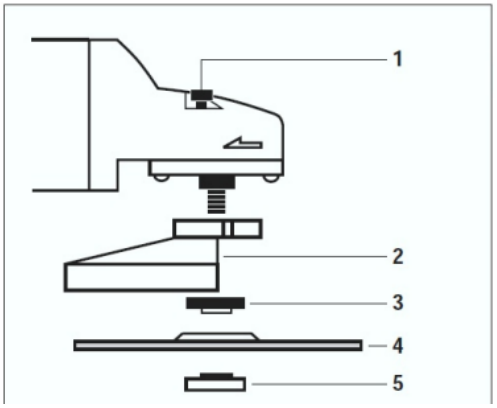

1. **Spindle catch**
2. **Guard**
3. **Clamping flange**
4. **Grinding wheel**
5. **Flange nut**

1. Spindellås – Zatrzask wrzeciona
2. Skydd – Osłona
3. Klämfläns – Kołnierz mocujący
4. Slipskiva – Tarcza szlifierska
5. Flänsmutter – Nakrętka kołnierzowa

ALLMÄNNA SÄKERHETSANVISNINGAR

VARNING
Läs alla säkerhetsanvisningar och instruktioner. Underlåtenhet att följa anvisningarna kan leda till elektriska stötar, brand eller allvarliga personskador. Spara alla säkerhetsanvisningar och instruktioner för framtida bruk.

I dessa varningar avses med ”elverktyg” eller ”maskin” elverktyg som drivs med nätkabel eller batteri (sladdlöst).

I. Allmänna säkerhetsanvisningar – arbetsplats

a) Arbetsområdet ska hållas rent och väl upplyst. Stökiga och mörka områden ökar risken för olyckor.
b) Använd inte maskinen i explosiv atmosfär, t.ex. i närvaro av brandfarliga vätskor, gaser eller damm. Gnistor kan antända damm eller ångor.
c) Håll barn och åskådare borta från arbetsområdet. Ouppmärksamhet kan leda till förlorad kontroll och skador.

II. Allmänna säkerhetsanvisningar – elektrisk säkerhet

a) Stickproppar ska passa i uttag. Ändra inte stickproppar och använd inga adaptrar. Omodifierade stickproppar minskar risken för elstötar.
b) Undvik kroppskontakt med jordade ytor, såsom rör, element, spisar och kylskåp. Kontakt med jordade ytor ökar risken för elstötar.
c) Utsätt inte maskinen för regn eller fukt. Inträngande vatten ökar risken för elstötar.
d) Missbruka inte sladden. Bär inte maskinen i sladden och dra inte i den för att koppla ur kontakten. Håll sladden borta från värme, olja, vassa kanter och rörliga delar. Skadade sladdar ökar risken för elstötar.
e) När du arbetar utomhus, använd endast förlängningssladdar som är avsedda för utomhusbruk. Det minskar risken för elstötar.
f) Använd jordfelsbrytare (RCD) i fuktiga miljöer. RCD minskar risken för elstötar.

III. Allmänna säkerhetsanvisningar – personlig säkerhet

a) Var uppmärksam, håll fokus på vad du gör och använd sunt förnuft. Använd inte elverktyget när du är trött eller påverkad av droger, alkohol eller mediciner. Ett ögonblicks ouppmärksamhet kan orsaka allvarliga skador.
b) Använd alltid lämplig personlig skyddsutrustning, t.ex. skyddsglasögon. Rätt skyddsutrustning, såsom dammskydd, halkfria skyddsskor, hjälm och hörselskydd, minskar risken för skador.
c) Undvik oavsiktlig start. Kontrollera att strömbrytaren är i frånläge innan du ansluter till strömkälla. Att bära verktyget med fingret på brytaren kan orsaka olyckor.
d) Ta bort justeringsnycklar innan start. En kvarlämnad nyckel i en roterande del kan orsaka skador.
e) Undvik onaturliga arbetsställningar. Håll alltid ordentlig balans och stabil ställning. Detta ger bättre kontroll vid oväntade situationer.
f) Håll hår, kläder och smycken borta från rörliga delar. Lösa kläder, smycken eller långt hår kan fastna.
g) Om maskinen har dammutsug eller dammuppsamlare, se till att dessa är korrekt anslutna och används. Detta minskar dammrelaterade risker.
h) Underskatta aldrig riskerna. Att ignorera säkerhetsregler kan leda till allvarliga skador.

Allmänna säkerhetsanvisningar – användning och skötsel

a) Överbelasta inte maskinen. Använd rätt verktyg för rätt arbete. Rätt verktyg fungerar bättre och säkrare inom sitt avsedda användningsområde.
b) Använd inte maskinen om strömbrytaren är trasig. Ett verktyg som inte kan styras är farligt och måste repareras.
c) Dra ur kontakten innan justeringar, tillbehörsbyte eller förvaring. Detta minskar risken för oavsiktlig start.
d) Förvara verktyg utom räckhåll för barn. Tillåt inte oerfarna personer att använda

maskinen. Ovana användare kan orsaka fara.
e) Underhåll maskinen regelbundet. Kontrollera rörliga delar så att de fungerar korrekt och inte är trasiga eller slitna. Defekta delar måste repareras före användning.
f) Håll verktyg rena och skarpa. Väl underhållna verktyg är lättare att kontrollera och säkrare.
g) Använd endast tillbehör som tillverkaren rekommenderar. Felaktiga tillbehör kan vara farliga.
h) Håll handtag och greppytor rena och torra. Halkiga grepp försämrar kontrollen.

Vinkelslip – säkerhetsvarningar

a) Maskinen är avsedd för slipning med slipskivor, lamellskivor, borstar samt kapning med kapskivor. Läs alla instruktioner och illustrationer före användning.
• Underlåtenhet att följa kan orsaka elstötar, brand eller allvarliga skador.
b) Maskinen är inte avsedd för polering, slipning med slipstenar eller sågning med tandade skivor.
c) Använd inte tillbehör som inte är godkända av tillverkaren. Fel tillbehör kan orsaka risker.
d) Använd endast skivor vars märkvarvtal är minst lika högt som maskinens varvtal. Skivor med lägre hastighet kan spricka.
e) Den yttre diametern och tjockleken får inte överskrida de värden som anges i tekniska data.
f) Skivor som inte passar kan börja vibrera och leda till förlorad kontroll.
g) Använd inte skadade skivor. Kontrollera alltid före användning. En skadad skiva kan spricka.
h) Använd alltid personlig skyddsutrustning som skyddsglasögon, hörselskydd, andningsskydd och handskar.
i) Håll åskådare borta från arbetsområdet. Skadade skivor kan kastas iväg med hög hastighet.
j) Använd isolerade grepp om du kan komma i kontakt med dolda elkablar.
k) Håll sladden borta från roterande delar.
l) Lägg inte ner maskinen förrän skivan stannat helt.
m) Rengör ventilationsöppningar regelbundet. Metallspån kan orsaka elrisk.
n) Använd inte maskinen nära brandfarliga material. Gnistor kan orsaka brand.
o) Använd inte vätskekylda skivor. Vatten kan orsaka elstötar.
p) Fäst arbetsstycket ordentligt.
q) Säkerställ att arbetsstycket är stadigt understött för att undvika förskjutning.

Kickback och relaterade varningar
Kickback är en plötslig reaktion när skivan fastnar, vilket kan orsaka förlorad kontroll.

Metoder för att undvika kickback:
a) Håll maskinen stadigt med båda händer. Använd extra handtag.
b) Håll händer borta från roterande delar.

c) Stå inte i linje med skivan.
d) Undvik skarpa kanter och hörn där skivan kan fastna.
e) Använd inte kedjeskivor eller tandade sågblad.

Speciella användningsanvisningar – slipning och kapning
a) Använd endast rekommenderade skivor och skydd.
b) Slipande ytor på konkava skivor får inte sticka utanför skyddet.
c) Skyddet måste vara ordentligt fastsatt och riktat från användaren.
d) Skivor får endast användas för sitt avsedda ändamål.
e) Använd rätt flänsmuttrar och klämflänsar.
f) Använd inte skivor som överskrider angivna tekniska data.
g) Använd inte större maskiners skivor i denna maskin.

Särskilda försiktighetsåtgärder vid kapning
a) Kläm eller pressa inte skivan för hårt.
b) Stå inte framför skivan.
c) Om skivan fastnar, stäng av maskinen och avlägsna den från materialet innan omstart.
d) Stöd stora arbetsstycken ordentligt.
e) Var försiktig med dolda kablar och rör.

Särskilda försiktighetsåtgärder vid slipning
a) Använd inte skivor som är större än angivet.
b) Skivan får inte sticka utanför skyddet.

Särskilda försiktighetsåtgärder vid borstning
a) Borsttrådar kan slungas iväg. Använd alltid skydd.
b) Trådarna kan fastna. Använd skydd.

Övriga risker
a) Dra ur kontakten innan maskinen flyttas.
b) Vid fel, koppla ur maskinen omedelbart.
c) Reparation ska utföras av auktoriserad service.
d) Felaktig användning kan leda till risker (buller, vibrationer, damm, gnistor).

Bruksanvisning
Maskinen är lätt, praktisk och helt isolerad. Vid korrekt underhåll har den lång livslängd.

Spänning
Kontrollera före användning att märkspänningen motsvarar nätspänningen.

Strömbrytare
Vinkelslipen är utrustad med en säkerhetsbrytare. Starta genom att trycka både vippströmbrytaren och sidoknappen.

Byte av skiva

1. Dra ur kontakten.
2. Lås spindeln med spindellåset.
3. Lossa flänsmuttern med nyckel.
4. Byt skiva och dra åt muttern.

Test av nya skivor
Låt maskinen gå i tomgång minst 1 minut med ny skiva. Byt skiva om den vibrerar.

Justerbart handtag
Handtaget kan vridas 90° åt vänster eller höger. Kontrollera att det är ordentligt låst.

Motor
Håll ventilationsöppningar rena för att förhindra överhettning.

Skivor
Använd inte skivor med större diameter än angivet. Använd endast godkända skivor.

Arbetssätt

- **Grovslipning:** Håll skivan i 30–40° vinkel mot arbetsstycket och för den fram och tillbaka.
- **Kapning:** Undvik att vinkla skivan i sidled. Använd en vass skiva. Diamantskivor är bäst för hårda material.

Varning: Använd aldrig maskinen för bearbetning av asbest.

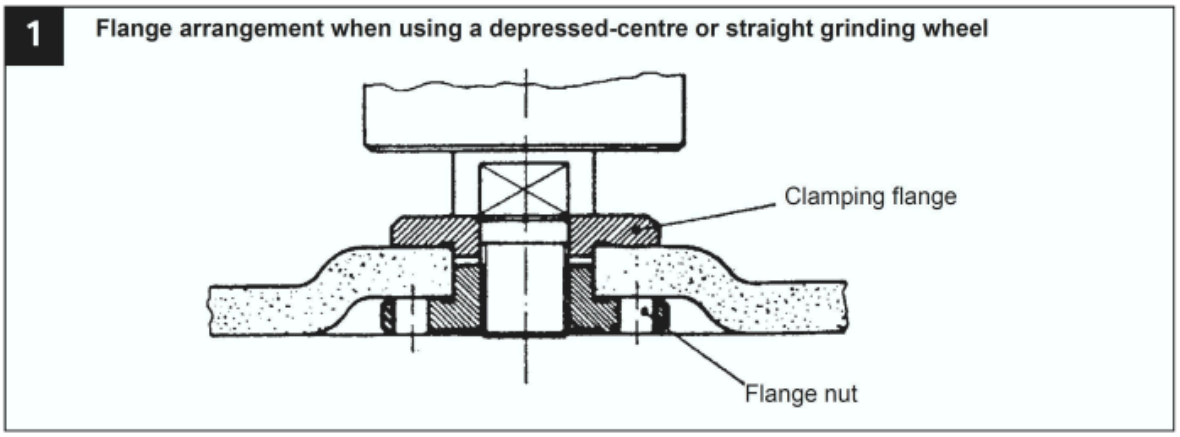

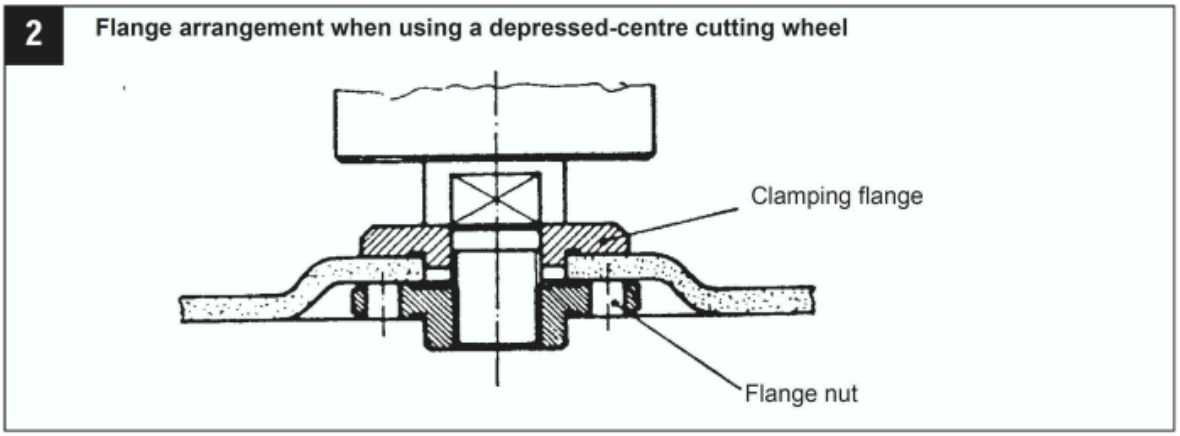

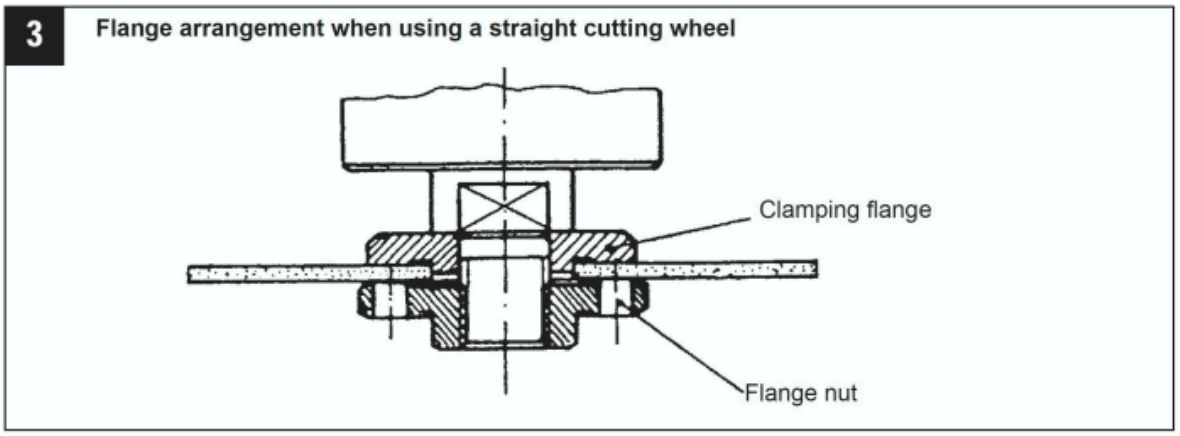

Flänsplacering för olika skivor

1. Skiva med försänkt centrum eller plan slipskiva
2. Försänkt kapskiva
3. Plan kapskiva

Rengöring

a) Dra ur kontakten före underhåll.

b) Rengör med tryckluft.
c) Använd inte aggressiva lösningsmedel.
d) Håll maskinen ren.
e) Kontakta service vid fel.
f) Använd fuktig trasa, inga lösningsmedel.

Tekniska data

- Spänning: 230 V / 50 Hz
- Effekt: 900 W
- Varvtal: 3000–12000 / min
- Skydd: 125 mm
- Spindelgänga: M14
- Säkerhetsbrytare: Ja

Ljud och vibrationer

- Ljudtrycksnivå: 85 dB(A)
- Ljudeffektnivå: 96 dB(A)
- Osäkerhet: 3 dB(A)
- Vibration: ah,AG = 6,6 m/s², K=1,5 m/s²

Miljöskydd
Produkten får inte kastas i hushållsavfall. Lämna den på godkänd insamlingsplats

EC DECLARATION OF CONFORMITY

GEKO Sp z o.o. Sp K. Kietlin, ul. Spacerowa 3, 97-500 Radomsko
declares with full responsibility that:
Angle grinder 125mm 900W speed control, Type: G80800, Model: S1M-KZ61-125

meets the requirements of the European Parliament and the Council:

- 2014/30/EU of 26 February 2014 on the harmonisation of the laws of the Member States relating to electromagnetic compatibility,

- 2011/65/EU of 8 June 2011 on the restriction of the use of certain hazardous substances in electrical and electronic equipment,

- 2015/863 of 31 March 2015 amending Annex II to Directive 2011/65/EU of the European Parliament and of the Council as regards the list of restricted substances and standards EN 55014-1:2017+A11:2020, EN 55014-2:2015, ENIEC 61000-3-2:2019, EN 61000-3-3:2013+A1:2019, EN60745-1:2009+A11:2010, EN 60745-2, 3:2011+A2:2013+A11,A12:2014+A13:2015, PAK-Anforderung für GS (PAH requirement for GS) AfPS GS 20,
  is in accordance with EC-type certificate no. 211000686HZH-V1 dated November 26, 2021 and 21HZW1919-01 dated December 13, 2021 issued by INTERTEK TESTING SERVICES NA INC. Intertek Testing Services NA Ltd. 14920-135 Avenue, Edmonton, AB, T5V 1R9 Edmonton, Country : Canada

Notified Body Identification Number: 2903

This EC Declaration of Conformity becomes invalid if the product is changed or rebuilt without the manufacturer's consent.

The following is responsible for preparing and storing technical documentation:
Larysa Kowalczyk, Kietlin, ul. Spacerowa 3, 97-500 Radomsko.

Kietlin, 08.10.2024
Place and date of issue

Larysa Kowalczyk
Name, surname and position of the authorized person

Gwarant GEKO Spółka z ograniczoną odpowiedzialnością Sp.k. z siedzibą w Kietlinie, ul. Spacerowa 3, 97-500 Radomsko, wpisana do rejestru przedsiębiorców Krajowego Rejestru Sądowego przez Sąd Rejonowy dla Łodzi Śródmieścia w Łodzi, XX Wydział Krajowego Rejestru Sądowego, pod numerem KRS 0000815242, posiadająca numer NIP 7722420459 udziela Kupującemu gwarancji na sprawne działanie wprowadzanych przez siebie do obrotu produktów na następujących zasadach:

I. OKRES GWARANCJI

1. Okres ochrony gwarancyjnej rozpoczyna się w dniu zakupu/wydania towaru i wynosi:
   a. zakup konsumencki - 2 lata: dla wszystkich urządzeń objętych ochroną gwarancyjną, z wyjątkiem akumulatorów, na które udzielamy 6-miesięcznej gwarancji
   b. zakup komercyjny - 1 rok: dla wszystkich urządzeń objętych ochroną gwarancyjną, z wyjątkiem akumulatorów, na które udzielamy 6-miesięcznej gwarancji

2. Zakup konsumencki w rozumieniu ustawy z dnia 30 maja 2014r. o prawach konsumenta. (Dz.U. 2014poz. 827) jest to zakup dokonany przez osobę fizyczną dokonującą z przedsiębiorcą czynności prawnej niezwiązanej bezpośrednio z jej działalnością gospodarczą lub zawodową.

3. Okres gwarancji nie wydłuża się z powodu świadczenia gwarancyjnego. Obowiązuje to także dla wymienionych lub naprawionych części. Naprawy przypadające po upływie okresu gwarancji są odpłatne.

4. Na wykonaną naprawę odpłatne gwarant udziela 3 miesięcznej gwarancji pod warunkiem dokonania naprawy w warsztacie gwaranta.

II. OBOWIĄZKI GWARANTA

1. Gwarancja - stanowi zobowiązanie gwaranta do nieodpłatnego usunięcia wad fizycznych wyrobu (materiałowych, montażowych).

2. Gwarant za pośrednictwem centralnego punktu serwisowego ustosunkuje się do zgłaszanych przez reklamującego roszczeń w terminie 14 dni od przyjęcia urządzenia do serwisu, a usunięcie wady w przypadku jej zakwalifikowania do bezpłatnej obsługi gwarancyjnej nastąpi nie później niż w ciągu 30 dni od przyjęcia urządzenia do serwisu.

3. Okres naprawy może ulec wydłużeniu w przypadku konieczności pozyskania części zamiennych.

III. WARUNKI GWARANCJI

1. Gwarancja obejmuje wszystkie uszkodzenia powstałe w okresie obowiązywania gwarancji wynikające z ujawnienia się w tym okresie ukrytych wad materiałowych, montażowych lub technologicznych.

2. Gwarancji nie podlegają uszkodzenia urządzenia powstałe z powodu:
   a. niewłaściwego transportu i magazynowania;
   b. niezgodnej z instrukcjami instalacji, uruchomienia, eksploatacji i konserwacji, oraz w przypadku niewłaściwego doboru narzędzia/osprzętu;
   c. działania czynników zewnętrznych lub osób trzecich, w szczególności: działania siły wyższej (piorun, pożar, powodzie, trzęsienia ziemi, działania wojenne, zamieszki i zamachy);

d. innych uszkodzeń powstałych nie z winy producenta.

3. Gwarancja traci ważność w przypadku: zmian konstrukcyjnych lub przeróbek dokonanych przez użytkownika, prób napraw i regulacji nieprzewidzianych w instrukcji obsługi, niewłaściwego eksploatacyjno-konserwacyjnego stosowania, stosowania niewłaściwych części zamiennych i materiałów eksploatacyjnych.

4. Gwarancją nie są objęte elementy eksploatacyjne oraz ulegające zużyciu w trakcie okresu obowiązywania gwarancji, takie jak:
   • elementy eksploatacyjne: bębny i szczęki sprzęgła, filtry, głowice żyłkowe, koła, linki rozrusznika, listwy tnące, łańcuchy tnące i prowadnice, noże tnące, paski napędowe, sprzęgła i tarcze cierne, śruby bezpieczeństwa, świece zapłonowe, tarcze, żarówki;
   • elementy silnika: cylindry, łożyska, membrany gaźników, panewki, pierścienie, tłoki, wał korbowy;
   • elementy skrzyni biegów/przekładni: koła zębate, łańcuchy, pompy hydrauliczne;
   • pozostałe elementy eksploatacyjne: amortyzatory, bezpieczniki przeciążeniowe, cięgna i linki sterujące, koła zębate, łożyska, panewki, piasty noża, szczotki węglowe, wypusty zabezpieczające;
   • elementy niewymienione w niniejszej karcie gwarancyjnej, a które w sposób oczywisty zużywają się w trakcie pracy.

5. Wymienione w ramach naprawy gwarancyjnej części zamienne są własnością gwaranta.

6. W zakres naprawy gwarancyjnej nie wchodzą czynności regulacyjne oraz konserwacyjne. Serwis ma prawo pobrać opłatę za dokonanie czynności konserwacyjnych, które należą do obowiązków użytkownika, a wymagają ich dokonania przed przystąpieniem do naprawy.

7. Gwarancja nie obejmuje ewentualnych szkód wyrządzonych bezpośrednio lub pośrednio osobom lub rzeczom z powodu usterek w urządzeniu lub wynikłych z przedłużonego przestoju pracy urządzenia.

8. Ewentualne uszkodzenia powstałe podczas transportu powinny zostać natychmiastowo zgłoszone przewoźnikowi pod groźbą utraty gwarancji.

9. Gwarancja ta jest oferowana dodatkowo i nie ogranicza praw określonych przez obecne i przyszłe ustawy. W szczególności nie wyłącza, nie ogranicza ani nie zawiesza uprawnień wynikających z tytułu przepisów o rękojmi za wady fizyczne rzeczy.

IV. ZGŁOSZENIE GWARANCYJNE

1. Naprawy gwarancyjne na terenie Polski wykonywane są wyłącznie przez Serwis GEKO.

2. Warunkiem skorzystania ze świadczeń gwarancyjnych jest zgłoszenie reklamacji i dostarczenie przez nabywcę kompletnego urządzenia z całym osprzętem (np. łańcuch tnący, prowadnica, tarcza tnąca, noże, głowica żyłkowa, szelki) wraz z dokumentem zakupu lub innym dokumentem potwierdzającym zakup.

3. Zgłoszenia naprawy gwarancyjnej dokonuje się na formularzu „PROTOKÓŁ/ZLECENIE NAPRAWY" dołączonym do niniejszej umowy gwarancyjnej. Formularz protokołu można również pobrać ze strony internetowej: http://b2b.geko.pl. Protokół musi w szczególności zawierać dokładny opis usterki lub niesprawności urządzenia. Zgłaszający reklamację winien również podać w celach korespondencyjnych swoje dane osobowe: imię i nazwisko, adres, nr telefonu.

4. W przypadku niespełnienia któregokolwiek warunku określonego 2 i 3, przyjmujący reklamację ma prawo odmówić przyjęcia urządzenia do naprawy i zwrócić do zgłaszającego na jego koszt.

5. W przypadku stwierdzenia wady urządzenie wraz z wymienionymi wyżej dokumentami należy przekazać do miejsca zakupu lub przesłać do centralnego punktu serwisowego GEKO na adres: GEKO Spółka z ograniczoną odpowiedzialnością Sp.k., ul. Spacerowa 3, 97-500 Kietlin.

6. W przypadku wysyłki do punktu serwisowego nabywca jest obowiązany przesyłkę właściwie opakować, a także oddać ją Kurierowi w stanie umożliwiającym jej prawidłowy transport (należy usunąć płyny eksploatacyjne). W szczególności opakowanie powinno: być odpowiednio zamknięte, uniemożliwiające dostęp do zawartości przesyłki osobom niepowołanym; być odpowiednio wytrzymałe stosownie do wagi i zawartości przesyłki; posiadać zabezpieczenia wewnętrzne, uniemożliwiające przemieszczanie się zawartości przesyłki.

7. Nabywca nie może żądać naprawy uszkodzonego urządzenia w miejscu użytkowania, nawet jeżeli urządzenie jest objęte obsługą gwarancyjną.

8. Urządzenie należy dostarczyć do reklamacji czyste. Konieczność oczyszczenia narzędzia - w celach naprawy w serwisie - jest usługą płatną.

9. W przypadku naprawy odpłatnej lub nieuzasadnionego zgłoszenia reklamacyjny ponosi koszt weryfikacji uszkodzenia, ewentualnej naprawy, oraz koszty związane ze spedycją.

10. Naprawy pozagwarancyjne (odpłatne) są realizowane w oparciu o indywidualne uzgodnienia reklamującego z serwisem.

11. Aktualny cennik usług serwisowych można uzyskać pod numerem telefonu (+48) 698-642-358 lub drogą mailową: serwis@geko.pl

12. W sprawach nieuregulowanych warunkami niniejszej Karty Gwarancyjnej zastosowanie mają odpowiednie przepisy Kodeksu Cywilnego.

INFORMACJA NA TEMAT PRZETWARZANIA DANYCH OSOBOWYCH W CELU REALIZACJI GWARANCJI I NAPRAWY SERWISOWEJ

Administratorem danych osobowych przetwarzanych w celu świadczenia gwarancji jest Gwarant (GEKO Sp. z o.o. Sp.k., email: geko@geko.pl, nr tel. (+48) 44 682 40 04). Pełna informacja na temat przetwarzania danych i praw, jakie Państwu przysługują dostępna jest na stronie: https://b2b.geko.pl/polityka-prywatnosci,13