G80800

S1M-KZ61-125

Szlifierka kątowa 125mm 900W reg. obrotów

Tłumaczenie instrukcji oryginalnej

PL

Angle grinder 125mm 900W with power adjustment

Translation of the original Operating Instructions

EN



Szlifierka kątowa 125mm 900W reg. obrotów

UWAGA!

Zapoznaj się z treścią niniejszej instrukcji przed użyciem i zachowaj ją do dalszego użytkowania urządzenia.

PL

IMPORTANT INFORMATION!

Read before use and retain for future reference.

EN

Wyprodukowano dla: / Made for:

GEKO Spółka z ograniczoną odpowiedzialnością Sp.k.

Kietlin, ul. Spacerowa 3,

97-500 Radomsko

geko@geko.pl

www.geko.pl

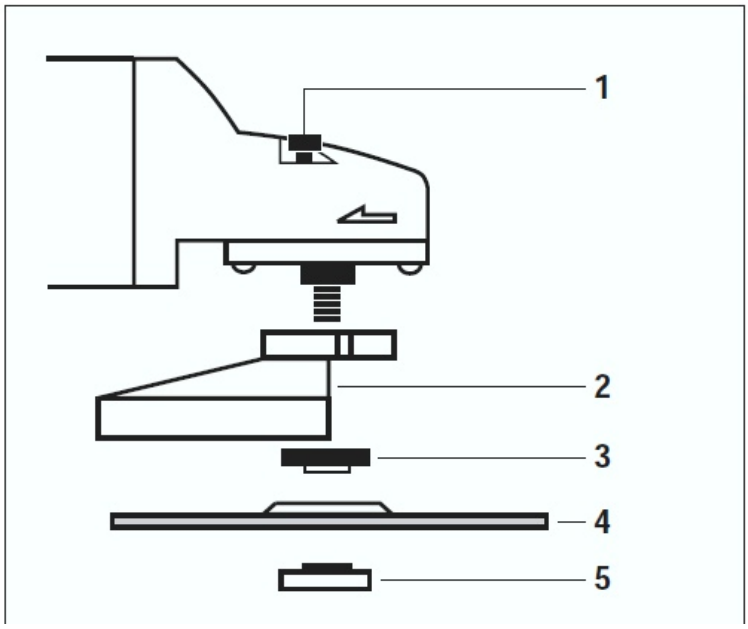

1. **Spindle catch** - Zatrzask wrzeciona
2. **Guard** - Osłona
3. **Clamping flange** - Kołnierz mocujący
4. **Grinding wheel** - Tarcza szlifierska
5. **Flange nut** - Nakrętka kołnierzowa

OGÓLNE WSKAZÓWKI DOTYCZĄCE BEZPIECZEŃSTWA
OSTRZEŻENIE

Należy przeczytać wszystkie wskazówki bezpieczeństwa i instrukcję. Nieprzestrzeganie tych ostrzeżeń może prowadzić do porażenia prądem, pożaru lub poważnych obrażeń ciała. Zachowaj wszystkie ostrzeżenia i wskazówki bezpieczeństwa na przyszłość.
W poniższych ostrzeżeniach termin „elektronarzędzie” lub „urządzenie” odnosi się do elektronarzędzi zasilanych z sieci (z przewodem zasilającym) lub z akumulatora (bezprzewodowych).

I. Ogólne wskazówki bezpieczeństwa – miejsce pracy

a) Stanowisko pracy powinno być czyste i dobrze oświetlone. Nieporządek i niewystarczające oświetlenie mogą prowadzić do wypadków.
b) Nie używaj urządzenia w środowisku zagrożonym wybuchem, w otoczeniu łatwopalnych cieczy, gazów lub pyłów. Iskry wytwarzane przez elektronarzędzie mogą spowodować zapłon substancji łatwopalnych.
c) Trzymaj dzieci i osoby postronne z dala od miejsca pracy. Rozproszenie uwagi może prowadzić do utraty kontroli nad narzędziem i obrażeń.

II. Ogólne wskazówki bezpieczeństwa – bezpieczeństwo elektryczne

a) Wtyczki elektronarzędzi muszą pasować do gniazdek. Nie przerabiaj wtyczek i nie używaj przedłużaczy bez uziemienia. Brak przeróbek zmniejsza ryzyko porażenia prądem.
b) Unikaj dotykania uziemionych powierzchni, takich jak rury, grzejniki, kuchenki i chłodziarki. Kontakt z uziemionymi powierzchniami zwiększa ryzyko porażenia prądem.
c) Nie narażaj elektronarzędzia na działanie deszczu lub wilgoci. Woda w elektronarzędziu zwiększa ryzyko porażenia prądem.
d) Nie nadwyrężaj przewodów przyłączeniowych. Nie używaj przewodu do przenoszenia, ciągnięcia elektronarzędzia lub wyciągania wtyczki z gniazdka. Trzymaj przewód z dala od źródeł ciepła, olejów, ostrych krawędzi i ruchomych części. Uszkodzone przewody zwiększają ryzyko

porażenia prądem.
e) Używaj przedłużaczy przeznaczonych do pracy na zewnątrz, gdy pracujesz na wolnym powietrzu. Przedłużacze do pracy na zewnątrz zmniejszają ryzyko porażenia prądem.
f) W wilgotnym środowisku używaj wyłączników różnicowoprądowych (RCD) jako ochrony przed napięciem. RCD zmniejszają ryzyko porażenia prądem.

III. Ogólne wskazówki bezpieczeństwa – bezpieczeństwo osobiste
a) Bądź czujny, obserwuj, co robisz i zachowaj rozsądek podczas używania elektronarzędzia. Nie używaj elektronarzędzia, gdy jesteś zmęczony lub pod wpływem narkotyków, alkoholu lub leków. Nieuwaga może prowadzić do poważnych obrażeń.
b) Używaj wyposażenia ochronnego, zawsze zakładaj okulary ochronne. Odpowiednie wyposażenie ochronne, takie jak maska przeciwpyłowa, obuwie antypoślizgowe, kask lub ochronniki słuchu, zmniejsza ryzyko obrażeń.
c) Unikaj niezamierzonego rozruchu. Przed podłączeniem do źródła zasilania lub akumulatora upewnij się, że włącznik jest wyłączony. Przenoszenie elektronarzędzia z palcem na włączniku lub podłączenie do sieci z włączonym wyłącznikiem może prowadzić do wypadków.
d) Usuń wszystkie klucze przed uruchomieniem elektronarzędzia. Pozostawienie klucza w obracającej się części może spowodować obrażenia.
e) Unikaj nienaturalnych pozycji podczas pracy. Utrzymuj stabilną i zrównoważoną postawę. Prawidłowa pozycja zapewnia lepszą kontrolę nad narzędziem w nieprzewidzianych sytuacjach.
f) Ubieraj się odpowiednio. Unikaj luźnego ubrania i biżuterii. Trzymaj włosy, ubranie i rękawiczki z dala od ruchomych części. Luźne ubrania, biżuteria lub długie włosy mogą zostać zaczepione przez ruchome części.
g) Jeśli urządzenie jest przystosowane do przyłączenia zewnętrznego odciągu pyłu, upewnij się, że jest on prawidłowo podłączony i używany. Pochłaniacze pyłu mogą zmniejszyć zagrożenia związane z zapyleniem.
h) Pamiętaj, że częste używanie elektronarzędzia może prowadzić do rutyny i nadmiernej pewności siebie, co może skutkować ignorowaniem zasad bezpieczeństwa. Lekceważenie zasad bezpieczeństwa może prowadzić do poważnych obrażeń.

Ogólne wskazówki bezpieczeństwa – użytkowanie i dbanie o elektronarzędzie
a) Nie przeciążaj urządzenia. Używaj narzędzi odpowiednich do konkretnego zastosowania. Narzędzie zaprojektowane do konkretnego zadania wykona je lepiej i bezpieczniej.
b) Nie używaj elektronarzędzia, jeśli jego przełącznik nie działa prawidłowo. Elektronarzędzie, którego nie można kontrolować, jest niebezpieczne i musi zostać naprawione.
c) Przed regulacją, wymianą narzędzi roboczych lub po zakończeniu pracy, odłącz wtyczkę lub wyjmij akumulator. Ten środek ostrożności zapobiega niezamierzonemu włączeniu się narzędzia.
d) Przechowuj nieużywane elektronarzędzia poza zasięgiem dzieci. Nie pozwalaj osobom nieznającym zasad obsługi używać elektronarzędzi. Elektronarzędzie używane przez niedoświadczonych użytkowników stwarza zagrożenie.
e) Regularnie konserwuj elektronarzędzia i akcesoria. Sprawdzaj, czy części ruchome działają bez zacięć, czy obudowa nie ma pęknięć i czy wszystkie elementy są sprawne. Uszkodzone urządzenia napraw przed użyciem. Wiele wypadków jest spowodowanych niewłaściwą konserwacją.
f) Utrzymuj narzędzia w dobrym stanie. Ostrożnie pielęgnowane narzędzia tnące są łatwiejsze do kontrolowania i rzadziej się zacinają.

g) Używaj elektronarzędzi, akcesoriów i końcówek zgodnie z instrukcją, biorąc pod uwagę warunki pracy i zadanie do wykonania. Użycie narzędzia niezgodnie z przeznaczeniem może prowadzić do niebezpiecznych sytuacji.
h) Upewnij się, że uchwyty i powierzchnie, za które trzymasz narzędzie, są suche, czyste i wolne od oleju i smaru. Śliskie uchwyty utrudniają bezpieczną obsługę i kontrolę nad narzędziem.

Szlifierka kątowa – ostrzeżenia dotyczące bezpieczeństwa
a) Elektronarzędzie jest przeznaczone do szlifowania tarczami szlifierskimi, ściernicami listkowymi, szczotkowania oraz do przecinania tarczami ściernicowymi. Przed rozpoczęciem użytkowania elektronarzędzia, należy zapoznać się z wszystkimi ostrzeżeniami, instrukcjami, ilustracjami i rysunkami.
• Niestosowanie się do wszystkich instrukcji może doprowadzić do porażenia prądem, pożaru i/lub poważnych obrażeń ciała operatora.
b) Elektronarzędzie nie jest przystosowane do polerowania, szlifowania kamieniami szlifierskimi garnkowymi lub papierem ściernym krążkowym, a także do przecinania z użyciem tarcz zębatych.
• Operacje, dla których elektronarzędzie nie zostało zaprojektowane, mogą stwarzać zagrożenie i spowodować poważne obrażenia u operatora.
c) W elektronarzędziu nie wolno stosować akcesoriów, które nie są specjalnie zaprojektowane i zalecane przez producenta narzędzi.
• To, że urządzenie ma uniwersalny uchwyt narzędziowy, nie oznacza, że można w nim montować narzędzia nieprzewidziane do pracy z elektronarzędziem. Stosowanie większych tarcz, tarcz polerskich czy papieru ściernego jest niedozwolone, ponieważ może doprowadzić do sytuacji niebezpiecznych.
d) Prędkość znamionowa stosowanych narzędzi roboczych musi być co najmniej równa maksymalnej prędkości podanej na tabliczce znamionowej i w rozdziale „Dane techniczne”.
• Narzędzia obracające się szybciej niż ich prędkość znamionowa mogą pęknąć i rozpaść się.
e) Średnica zewnętrzna i grubość stosowanego narzędzia roboczego nie może być większa niż podano w rozdziale „Dane techniczne” lub instrukcji.
• Narzędzie o nieprawidłowej wielkości nie może być prawidłowo osłonięte lub kontrolowane.
f) Średnica gwintu narzędzia roboczego musi odpowiadać średnicy gwintu wrzeciona. Otwór wewnętrzny narzędzi montowanych za pomocą nakrętek kołnierzowych musi pasować do średnicy kołnierza nakrętki, za pomocą której są mocowane.
• Narzędzia, które nie pasują do sprzętu montażowego elektronarzędzia, mogą się przesunąć podczas pracy i zacząć wibrować, co może spowodować utratę kontroli nad urządzeniem.
g) Nie należy używać uszkodzonych narzędzi roboczych. Przed każdym użyciem należy skontrolować narzędzie pod kątem pęknięć, rozdarć, nadmiernego zużycia lub uszkodzenia. Jeżeli narzędzie robocze zostało sprawdzone i umocowane, elektronarzędzie należy włączyć na minutę na najwyższe obroty bez obciążenia, zwracając uwagę, aby operator i osoby postronne znajdowały się poza strefą obracającego się narzędzia.
• Uszkodzone narzędzie robocze, pod wpływem siły odśrodkowej, może rozpaść się na wiele elementów.
h) Podczas wykonywania prac należy używać sprzętu ochrony osobistej. W zależności od rodzaju pracy należy stosować ochronę twarzy, gogle lub okulary ochronne. W stosownych przypadkach używać maskę przeciwpyłową, ochronę słuchu, rękawice ochronne lub fartuch, który zatrzyma drobiny materiału ściernego i obrabianego przedmiotu.
• Ochrona oczu powinna zatrzymywać unoszące się w powietrzu drobiny materiału powstającego

przy różnych operacjach. Maska przeciwpyłowa lub oddechowa powinna filtrować cząsteczki wytwarzane podczas pracy. Długotrwała praca w nadmiernym hałasie może spowodować utratę słuchu.
i) Nie dopuszczać osób postronnych w pobliże miejsca pracy. Każdy, kto przebywa lub wchodzi do strefy roboczej, musi nosić sprzęt ochrony osobistej.
• Należy mieć na uwadze, że drobiny obrabianego przedmiotu lub fragmenty pękniętego narzędzia roboczego mogą z dużą prędkością zostać wyrzucone w przypadkowym kierunku i spowodować obrażenia u osób, zwierząt lub przedmiotów znajdujących się poza bezpośrednim obszarem roboczym.
j) Elektronarzędzie należy trzymać tylko za izolowane powierzchnie, ponieważ podczas prac narzędzie może natrafić na ukryte przewody elektryczne lub własny przewód zasilający.
k) Przewód zasilający powinien znajdować się z dala od obracającego się narzędzia roboczego.
• Przy utracie kontroli nad elektronarzędziem, przewód zasilający może zostać z łatwością przecięty lub wciągnięty przez obracające się narzędzie robocze, a także zaczepić i wciągnąć pod narzędzie lub rękę operatora.
l) Nigdy nie odkładaj elektronarzędzia przed całkowitym zatrzymaniem się narzędzia roboczego.
• Wirujące narzędzie robocze może zaplątać się w odzież ochronną lub luźne elementy garderoby i spowodować utratę kontroli nad urządzeniem.
m) Zabrania się przenosić urządzenie, jeżeli jego silnik jest włączony, a narzędzie znajduje się w ruchu.
• Przypadkowy kontakt z obracającym się narzędziem roboczym może spowodować zaczepienie o ubranie i przyciągnięcie narzędzia do ciała operatora.
n) Regularnie czyść otwory wentylacyjne silnika elektronarzędzia.
• Wentylator silnika wciąga pył do wnętrza obudowy. Nadmierne nagromadzenie metalowych drobin wewnątrz urządzenia może doprowadzić do zagrożenia elektrycznego.
o) Nie używaj elektronarzędzia w pobliżu łatwopalnych materiałów.
• Wytwarzane podczas pracy iskry mogą spowodować zapłon materiałów i substancji łatwopalnych.
p) W elektronarzędziu nie wolno wykorzystywać narzędzi roboczych, które wymagają chłodzenia cieczą.
• Wykorzystywanie wody lub innych cieczy chłodzących może doprowadzić do porażenia prądem elektrycznym.
q) Przedmiot obrabiany powinien być zamocowany w sposób uniemożliwiający jego przypadkowe przesunięcie w trakcie prac. Przedmioty niewielkich rozmiarów można mocować w różnego rodzaju uchwytach, np. w imadle.
• Solidne zamocowanie obrabianego materiału minimalizuje ryzyko powstania sytuacji niebezpiecznych.

Odrzut i związane z nim ostrzeżenia
Odrzut to nagła, niekontrolowana reakcja urządzenia na zakleszczenie lub zablokowanie tarczy szlifierskiej lub innego narzędzia roboczego. Zakleszczenie lub zablokowanie prowadzi do nagłego zatrzymania obracającego się narzędzia, co skutkuje gwałtownym szarpnięciem maszyny w kierunku przeciwnym do obrotów narzędzia.

Przykład: Ściernica zakleszczy się lub zatnie w obrabianym materiale. Na krawędzi ściernicy tworzy się siła działająca przeciwnie do kierunku jej obrotów, mogąca spowodować rozerwanie

ściernicy i rozrzut jej resztek lub wypadnięcie ściernicy z obrabianego materiału. Tarcze ściernicowe mogą w takich warunkach pęknąć.

Zjawisko odrzutu jest wynikiem niewłaściwego lub błędnego użytkowania urządzenia oraz nieprzestrzegania procedur bezpieczeństwa zamieszczonych w instrukcji obsługi. Można go uniknąć, podejmując odpowiednie środki ostrożności.

Metody zapobiegania zjawisku odrzutu

a) Trzymaj urządzenie mocno i pewnie – za uchwyt i uchwyt dodatkowy. Ułożenie rąk i ciała powinno uniemożliwić powstanie zjawiska odrzutu lub złagodzić jego skutki. Zawsze używaj uchwytu dodatkowego.

• Operator może kontrolować reakcję momentu obrotowego lub siły odrzutu, jeśli podejmie odpowiednie środki ostrożności.

b) Trzymaj ręce z dala od obracających się narzędzi roboczych.

• Narzędzie robocze może uszkodzić ciało operatora.

c) Ustaw się tak, aby w przypadku powstania zjawiska odrzutu znajdować się poza strefą zasięgu, w której urządzenie poruszy się podczas odrzutu.

• Odrzut następuje zawsze w kierunku przeciwnym do obrotów w punkcie zaczepienia.

d) Podczas obróbki narożników, ostrych krawędzi itp., prowadź urządzenie pewnie po obrabianym materiale, aby uniknąć podskakiwania, przypadkowego zablokowania lub zakleszczenia, co może spowodować odrzut.

• Obróbka narożników, ostrych krawędzi lub podskakiwanie narzędzia na obrabianym przedmiocie sprzyjają uszkodzeniu narzędzi i utracie kontroli lub powstaniu zjawiska odrzutu.

e) Nie używaj tarcz z łańcuchem tnącym ani tarcz zębatych wykorzystywanych w pilarkach do drewna.

• Tarcze zębate i łańcuchowe często prowadzą do powstania zjawiska odrzutu i utraty kontroli nad elektronarzędziem.

Operacje szczegółowe - warunki bezpieczeństwa

Zasady bezpieczeństwa podczas szlifowania i przecinania ściernicami

a) Używaj tylko ściernic zalecanych do tego elektronarzędzia oraz osłon zaprojektowanych do wybranej ściernicy.

• Tarcze, które nie są zaprojektowane dla konkretnego elektronarzędzia, nie mogą być prawidłowo osłaniane i są niebezpieczne.

b) Powierzchnia szlifująca tarcz wklęsłych nie może wystawać ponad płaszczyznę osłony.

• Niewłaściwie zamontowane narzędzie, które wystaje poza krawędzie osłony, nie jest właściwie chronione.

c) Osłona tarczy powinna być mocno przymocowana do elektronarzędzia i ustawiona tak, aby zapewniała maksimum bezpieczeństwa. Część zamknięta osłony powinna znajdować się od strony operatora.

• Osłona chroni operatora przed odłamkami i przypadkowym kontaktem z obracającym się narzędziem roboczym.

d) Narzędzia robocze muszą być używane tylko zgodnie z ich przeznaczeniem, np. nie wolno szlifować tarczą przeznaczoną do cięcia.

• Tarcze tnące są przeznaczone do przecinania obwodowego (ściernicowego). Przyłożenie siły z boku tarczy tnącej może spowodować jej pęknięcie i rozrzucenie resztek.

e) Zawsze używaj nieuszkodzonych kołnierzy mocujących tarczę do wrzeciona, o kształcie odpowiednim dla stosowanej tarczy.
• Odpowiednie kołnierze mocujące podtrzymujące tarczę zmniejszają prawdopodobieństwo jej pęknięcia. Kołnierze do tarcz tnących mogą się różnić od kołnierzy do tarcz szlifierskich.
f) Nie używaj ściernic przeznaczonych dla większych elektronarzędzi (o średnicy większej niż podano w rozdziale „Dane techniczne").
• Tarcze przeznaczone dla większych elektronarzędzi nie są przystosowane do wyższych prędkości mniejszych narzędzi, więc mogą pęknąć.

Zasady bezpieczeństwa podczas przecinania
a) Nie zacinać, blokować ani zakleszczać tarczy tnącej oraz nie stosować nadmiernego nacisku na tarczę. Nie ciąć na zbyt dużą głębokość.
• Przeciążona tarcza tnąca jest bardzo podatna na skręcanie lub wyginanie, co może spowodować odrzut lub pęknięcie tarczy.
b) Nie stawać w linii cięcia ani za obracającą się tarczą.
• Gdy tarcza w miejscu cięcia oddala się od ciała, ewentualny odrzut może popchnąć tarczę i elektronarzędzie wprost na operatora.
c) W przypadku zakleszczenia się tarczy lub przerwania operacji cięcia z jakiegokolwiek powodu, należy wyłączyć elektronarzędzie, trzymając je w bezruchu, do momentu całkowitego zatrzymania tarczy. Nigdy nie próbować wyjmować tarczy ze szczeliny przecinanego materiału, jeżeli się ona obraca.
• Ustalić przyczynę zakleszczania tarczy i podjąć działania naprawcze, aby wyeliminować przyczynę zakleszczenia.
d) Nie uruchamiać elektronarzędzia, jeżeli tarcza tnąca znajduje się w szczelinie przecinanego materiału. Uruchomić elektronarzędzie ponad przecinanym materiałem, odczekać, aż tarcza osiągnie najwyższe obroty, i ostrożnie wprowadzić ją w miejsce cięcia.
• Tarcza może się zakleszczyć, wyskoczyć lub spowodować odrzut, jeżeli jest uruchamiana w szczelinie przecinanego materiału.
e) Podczas przecinania dużych przedmiotów, należy je odpowiednio podeprzeć, aby zminimalizować ryzyko zakleszczenia i odbicia.
• Duże arkusze materiału, np. blachy, mają tendencję do wyginania się pod własnym ciężarem. Wsporniki należy umieścić pod elementem w sąsiedztwie linii cięcia i krawędzi przedmiotu po obu stronach tarczy.
f) Zachować szczególną ostrożność podczas wykonywania cięć wgłębnych w istniejących ścianach lub innych elementach konstrukcyjnych.
• Wystająca tarcza tnąca może przeciąć niewidoczne rury gazowe, wodociągowe, przewody elektryczne lub inne przedmioty, co może spowodować odrzut, porażenie prądem elektrycznym, pożar lub szkody materialne.

Zasady bezpieczeństwa podczas operacji szlifowania
a) Nie używać tarczy szlifierskiej o większej średnicy niż podano w rozdziale „Dane techniczne". Przy doborze tarczy szlifierskiej kierować się zaleceniami jej producenta.
• Tarcza szlifierska nie może wystawać poza osłonę.

Zasady bezpieczeństwa podczas operacji szczotkowania
a) Należy pamiętać, że druty szczotki mogą być wyrzucane nawet podczas zwykłej pracy. Nie przeciążać drutów przez nadmierny nacisk na szczotkę.
• Druty ze szczotki mogą łatwo przebić lekkie ubranie i/lub skórę.
b) Jeżeli podczas szczotkowania używa się osłony zabezpieczającej, nie wolno dopuścić do kontaktu obracającej się szczotki z osłoną.
• Druty szczotki mogą na skutek działania sił odśrodkowych wydłużać się i zahaczać o osłonę.

Pozostałe zagrożenia
a) Podczas przenoszenia elektronarzędzia należy najpierw wyłączyć wtyczkę z gniazda instalacji elektrycznej. Do przenoszenia służy uchwyt urządzenia lub rękojeść pomocnicza.
• Nie wolno przenosić urządzenia, trzymając go za kabel zasilający.
b) W przypadku awarii urządzenia należy natychmiast wyłączyć elektronarzędzie i wyjąć wtyczkę z gniazdka. Następnie sprawdzić przyczynę awarii i w razie konieczności oddać urządzenie do autoryzowanego serwisu.
• Samodzielna naprawa elektronarzędzia może doprowadzić do jego uszkodzenia lub powstania sytuacji niebezpiecznych.

Nawet jeśli elektronarzędzie jest obsługiwane zgodnie z instrukcją, zawsze istnieje ryzyko powstania zagrożenia. W zależności od budowy i sposobu wykonania elektronarzędzia mogą pojawić się następujące zagrożenia:
• Uszkodzenia płuc, w przypadku niestosowania odpowiedniej maski przeciwpyłowej.
• Uszkodzenia słuchu, w przypadku niestosowania odpowiednich nauszników ochronnych.
• Negatywny wpływ na zdrowie, w wyniku drgań ramion i dłoni, w przypadku długotrwałego lub niewłaściwego użytkowania urządzenia bez przeglądów.

Instrukcja obsługi szlifierek kątowych
Maszyna jest lekka, poręczna, całkowicie izolowana i zaprojektowana zgodnie z międzynarodowymi specyfikacjami. Pod warunkiem serwisowania zgodnie z opisem w niniejszej instrukcji, maszyna będzie służyć przez długi czas.

NAPIĘCIE
Przed pierwszym użyciem maszyny sprawdź, czy napięcie podane na tabliczce znamionowej jest takie samo, jak napięcie sieciowe.

PRZEŁĄCZNIK
Szlifierka kątowa jest wyposażona w wyłącznik bezpieczeństwa zapobiegający wypadkom. Aby włączyć urządzenie, naciśnij jednocześnie przełącznik kołyskowy i przycisk z boku.

WYMIANA TARCZY SZLIFIERSKIEJ
1. Wyciągnij wtyczkę zasilania.
2. Prosta wymiana tarczy za pomocą blokady wrzeciona:
• Naciśnij blokadę wrzeciona i pozwól, aby tarcza szlifierska zatrzasnęła się na miejscu.
• Otwórz nakrętkę kołnierzową za pomocą klucza płaskiego.
• Wymień tarczę szlifierską lub tnącą i dokręć nakrętkę kołnierzową kluczem płaskim.

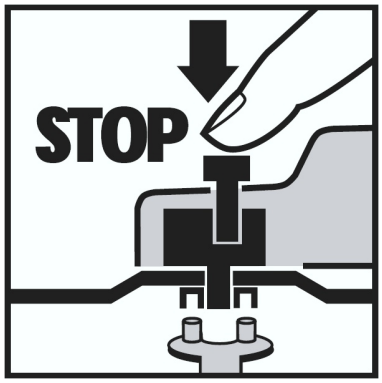

• Ważne! Blokadę wrzeciona naciskaj tylko wtedy, gdy silnik i wrzeciono szlifierskie są zatrzymane!
• Podczas wymiany tarczy musisz trzymać wciśniętą blokadę wrzeciona!
• W przypadku tarcz szlifierskich lub tnących o grubości do ok. 3 mm, przykręć nakrętkę kołnierzową płaską stroną skierowaną w stronę tarczy szlifierskiej lub tnącej.

PRÓBA NOWYCH TARCZ SZLIFIERSKICH
Pozostaw szlifierkę kątową na biegu jałowym przez co najmniej 1 minutę z zamontowaną tarczą szlifierską lub tnącą. Tarcze wibracyjne należy natychmiast wymienić.

REGULOWANY UCHWYT
Możesz wyregulować uchwyt, obracając go o 90° w lewo i prawo. Aby to zrobić:
1. Odciągnij lekko pomarańczową płytkę blokującą.
2. Obróć uchwyt o 90° w prawo lub w lewo.
3. Ważne! Pomarańczowa płytka blokująca musi zatrzasnąć się ze słyszalnym kliknięciem! Sprawdź, czy uchwyt jest bezpiecznie zablokowany w wymaganej pozycji.

SILNIK
Podczas pracy silnika bardzo ważne jest zapewnienie dobrej wentylacji. Dlatego pamiętaj, aby otwory wentylacyjne były zawsze czyste.

TARCZE SZLIFIERSKIE
Nigdy nie używaj tarczy szlifierskiej lub tnącej o średnicy większej niż określona.
Przed użyciem tarczy szlifierskiej lub tnącej sprawdź jej znamionową prędkość. Znamionowa prędkość tarczy musi być wyższa niż prędkość biegu jałowego szlifierki kątowej.
Używaj wyłącznie tarcz szlifierskich i tnących zatwierdzonych do maksymalnej prędkości 11 000 obr./min i prędkości obwodowej 80 m/s.

TRYBY PRACY
Szlifowanie zgrubne:
Aby uzyskać najlepsze rezultaty szlifowania zgrubnego, trzymaj tarczę szlifierską pod kątem od 30° do 40° do powierzchni przedmiotu obrabianego i przesuwaj ją tam i z powrotem po przedmiocie obrabianym w stałych ruchach.

Cięcie:
Podczas używania szlifierki kątowej do cięcia należy unikać przechylania jej w płaszczyźnie cięcia. Tarcza tnąca musi mieć czystą krawędź tnącą. Diamentowa tarcza tnąca najlepiej nadaje się do cięcia twardego kamienia.

Zabrania się używania maszyny na materiałach azbestowych! Nigdy nie używaj tarczy tnącej do szlifowania zgrubnego.

Ułożenie kołnierzy mocujących przy użyciu tracz szlifierskich i tnących

1. Ułożenie kołnierza przy stosowaniu ściernicy płaskiej lub wypłukłej

1 **Flange arrangement when using a depressed-centre or straight grinding wheel**

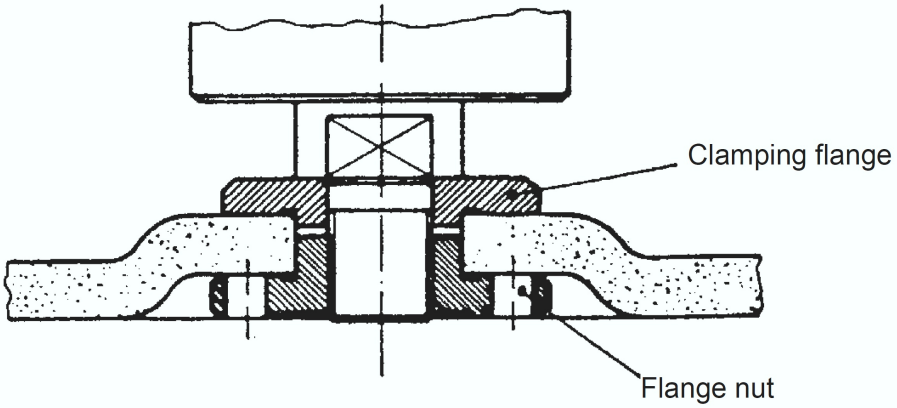

2. Ułożenie kołnierza przy użyciu tarczy tnącej wypłukłej

2 **Flange arrangement when using a depressed-centre cutting wheel**

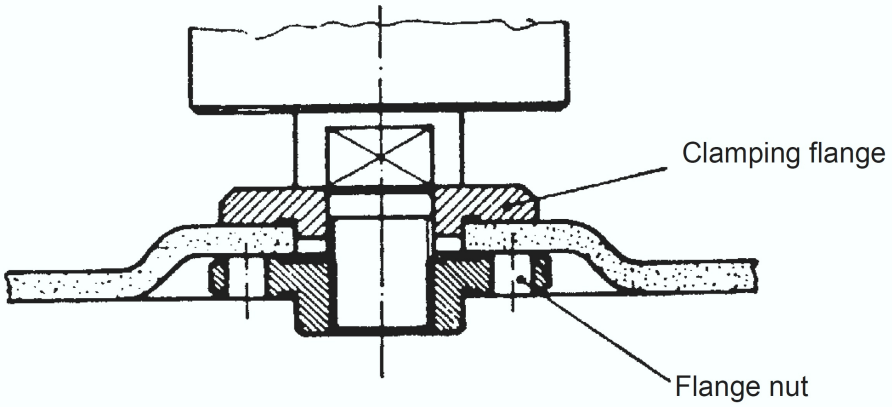

3. Ułożenie kołnierza przy użyciu tarczy tnącej płaskiej

3 **Flange arrangement when using a straight cutting wheel**

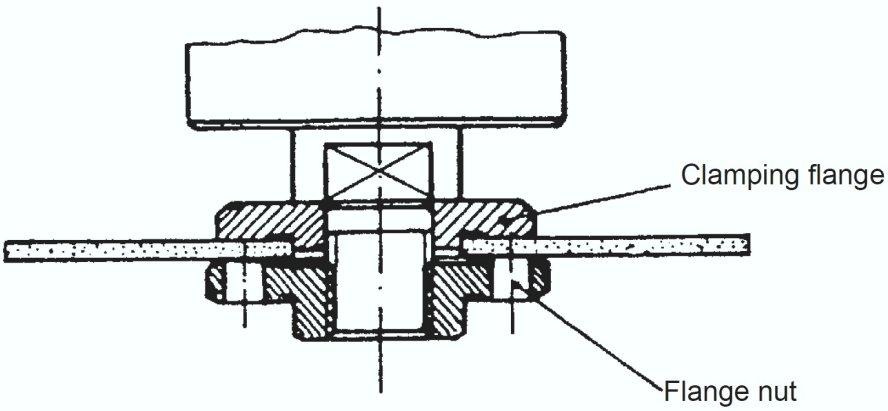

CZYSZCZENIE

a. Przed rozpoczęciem czyszczenia i konserwacji zawsze wyjmij akumulator z narzędzia, aby uniknąć wypadku. Szlifierkę najlepiej czyścić, przedmuchując ją sprężonym powietrzem. Podczas pracy ze sprężonym powietrzem zawsze używaj okularów ochronnych. Jeśli nie masz dostępu do sprężonego powietrza, możesz usunąć pył z urządzenia pędzlem.
b. Otwory wentylacyjne i dźwignie sterujące powinny być zawsze czyste i wolne od obcych substancji. Nie czyść ich szpiczastymi przedmiotami wkładanymi do otworów.
c. Do czyszczenia plastikowych elementów nie używaj agresywnych środków, takich jak benzyna, czterochlorek węgla, chlorowane rozpuszczalniki czyszczące, amoniak i domowe środki czyszczące zawierające amoniak. Żadnego z nich nie wolno używać do czyszczenia.
d. Urządzenie powinno być zawsze czyste.
e. Jeśli zauważysz jakiekolwiek uszkodzenie, skontaktuj się z serwisem producenta.
f. Powierzchnię czyść wyłącznie wilgotną szmatką. Nie używaj żadnych rozpuszczalników! Na zakończenie urządzenie należy dobrze wysuszyć.

DANE TECHNICZNE:

Napięcie: 230V/50Hz
Moc: 900W
Prędkość: 3000-12000/min
Osłona koła: 125mm
Wrzeciono: M14
Z wyłącznikiem bezpieczeństwa

Hałas i wibracje.
Hałas i wibracje zostały zmierzone zgodnie z obowiązującymi normami.
Emisja hałasu:
Poziom ciśnienia akustycznego LpA: 85,00 dB (A)
Odchylenie KpA: 3,00 dB (A)
Zmierzony poziom mocy akustycznej LwA: 96 dB (A)
Odchylenie KwA: 3,00 dB (A)
Poziom chwilowej wartości szczytowej ciśnienia akustycznego: LpCpeak: 96 dB (A)
Wartość wibracji działających na kończyny górne: ah,AG = 6,60 m/s2, K=1,5 m/s2

OCHRONA ŚRODOWISKA



Informacja dla użytkowników o pozbywaniu się urządzeń elektrycznych i elektronicznych (dotyczy gospodarstw domowych)
Przedstawiony symbol umieszczony na produktach lub dołączonej do nich dokumentacji informuje, że niesprawnych urządzeń elektrycznych lub elektronicznych nie można wyrzucać razem z odpadami bytowymi.
Prawidłowe postępowanie w razie konieczności utylizacji, powtórnego użycia lub odzysku podzespołów polega na przekazaniu urządzenia do wyspecjalizowanego punktu zbiórki, gdzie będzie przyjęte bezpłatnie. Informacji o lokalizacji miejsc zbiórki zużytego sprzętu udzielają władze lokalne.
Prawidłowa utylizacja urządzenia umożliwia zachowanie cennych zasobów i uniknięcie negatywnego wpływu na zdrowie i środowisko, które może być zagrożone przez nieodpowiednie postępowanie z odpadami.
Nieprawidłowa utylizacja odpadów zagrożona jest karami przewidzianymi w odpowiednich przepisachlokalnych.

W razie konieczności pozbycia się urządzeń elektrycznych lub elektronicznych, prosimy skontaktować się z najbliższym punktem sprzedaży lub z dostawcą, którzy udzielą dodatkowych informacji.

CE

Dwie ostatnie cyfry roku naniesienia oznaczenia CE - 24

DEKLARACJA ZGODNOŚCI WE

GEKO Sp z o.o. Sp K. Kietlin, ul. Spacerowa 3, 97-500 Radomsko
deklaruje z pełną odpowiedzialnością, że:

Szlifierka kątowa 125mm 900W reg. obrotów, Typ: G80800, Model: S1M-KZ61-125

spełnia wymagania Parlamentu Europejskiego i Rady:
- 2014/30/UE z dnia 26 lutego 2014 r. w sprawie harmonizacji ustawodawstw państw członkowskich odnoszących się do kompatybilności elektromagnetycznej,
- 2011/65/UE z dnia 8 czerwca 2011 r. w sprawie ograniczenia stosowania niektórych niebezpiecznych substancji w sprzęcie elektrycznym i elektronicznym,
- 2015/863 z dnia 31 marca 2015 r. zmieniająca załącznik II do dyrektywy Parlamentu Europejskiego i Rady 2011/65/UE w odniesieniu do wykazu substancji objętych ograniczeniem

oraz norm EN 55014-1:2017+A11:2020, EN 55014-2:2015, ENIEC 61000-3-2:2019, EN 61000-3-3:2013+A1:2019, EN60745-1:2009+A11:2010,EN 60745-2, 3:2011+A2:2013+A11,A12:2014+A13:2015, PAK-Anforderung für GS (wymóg PAH dla GS) AfPS GS 20,
jest zgodny z certyfikatem typu WE nr 211000686HZH-V1 z dnia 26 listopada 2021 oraz 21HZW1919-01 z dnia 13.12.2021 wydanego przez INTERTEK TESTING SERVICES NA INC.
Intertek Testing Services NA Ltd. 14920-135 Avenue, Edmonton, AB, T5V 1R9
Edmonton, Country : Canada

Numer identyfikacyjny jednostki notyfikowanej: 2903

Niniejsza Deklaracja Zgodności WE traci swoją ważność, jeżeli produkt zostanie zmieniony lub przebudowany bez zgody producenta.

Za przygotowaniei przechowywanie dokumentacji technicznej odpowiada:
Larysa Kowalczyk, Kietlin, ul. Spacerowa 3, 97-500 Radomsko.

Kietlin, 08.10.2024
Miejsce i data wystawienia

Larysa Kowalczyk
Nazwisko, imię i stanowisko osoby upoważnionej

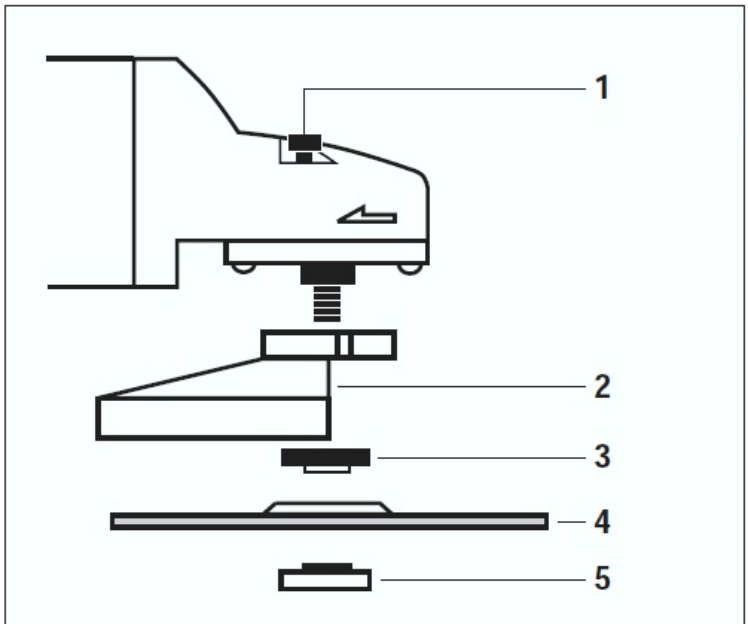

1. **Spindle catch**
2. **Guard**
3. **Clamping flange**
4. **Grinding wheel**
5. **Flange nut**

GENERAL SAFETY INSTRUCTIONS
WARNING

Read all safety instructions and instructions. Failure to follow these warnings may result in electric shock, fire or serious injury. Save all warnings and safety instructions for future reference.

In the following warnings, the term "power tool" or "appliance" refers to mains-operated (corded) or battery-powered (cordless) power tools.

I. General safety instructions – work area
a) Keep the work area clean and well lit. Clutter and inadequate lighting can lead to accidents.
b) Do not use the tool in an environment where there is a risk of explosion, in the presence of flammable liquids, gases or dust. Sparks from the power tool may ignite flammable substances.
c) Keep children and bystanders away from the work area. Distraction can lead to loss of control and injury.

II. General safety instructions – electrical safety
a) Power tool plugs must match the outlet. Do not modify plugs or use extension cords without a grounding terminal. No modification reduces the risk of electric shock.
b) Avoid touching grounded surfaces such as pipes, radiators, cookers and refrigerators. Contact with grounded surfaces increases the risk of electric shock.
c) Do not expose power tools to rain or moisture. Water in the power tool increases the risk of electric shock.
d) Do not overuse cords. Do not use the cord to carry, pull the power tool or pull the plug from the socket. Keep the cord away from heat, oil, sharp edges and moving parts. Damaged cords increase the risk of electric shock.
e) Use extension cords suitable for outdoor use when working outdoors. Extension cords suitable for outdoor use reduce the risk of electric shock.
f) In damp environments, use residual current devices (RCDs) for protection against voltage.

RCDs reduce the risk of electric shock.

III. General safety instructions – personal safety

a) Stay alert, watch what you are doing and use common sense when using a power tool. Do not operate a power tool while tired or under the influence of drugs, alcohol or medication. Inattention can result in serious injury.

b) Wear protective equipment, always wear eye protection. Appropriate protective equipment such as a dust mask, non-slip footwear, a hard hat or hearing protection will reduce the risk of injury.

c) Avoid unintentional starting. Make sure the switch is off before connecting to the power source or battery. Carrying a power tool with your finger on the switch or connecting to the mains with the switch in the on position can lead to accidents.

d) Remove any key before turning the power tool on. A key left in a rotating part may cause injuries.

e) Avoid awkward working positions. Maintain a stable and balanced stance. The correct position provides better control of the tool in unexpected situations.

f) Dress appropriately. Avoid wearing loose clothing and jewellery. Keep hair, clothing and gloves away from moving parts. Loose clothing, jewellery or long hair can become entangled in moving parts.

g) If the appliance is fitted with a dust extraction device, ensure it is connected and properly used. Dust extraction devices can reduce dust-related hazards.

h) Remember that repeated use of power tools can lead to habit and overconfidence, which can lead to ignoring safety rules. Failure to follow safety rules can result in serious injury.

General safety instructions – use and care of power tools

a) Do not overload the tool. Use the correct tool for the application. A tool designed for a particular job will do the job better and safer.

b) Do not use a power tool if the switch does not work properly. A power tool that cannot be controlled is dangerous and must be repaired.

c) Before making adjustments, changing accessories or after finishing work, disconnect the plug or remove the battery. This precaution will prevent the tool from starting unintentionally.

d) Store unused power tools out of the reach of children. Do not allow persons unfamiliar with the operating instructions to operate power tools. A power tool used by inexperienced users is dangerous.

e) Regularly service power tools and accessories. Check that moving parts are working smoothly, that housings are not cracked and that all parts are in good condition. Repair damaged tools before use. Many accidents are caused by poor maintenance.

f) Keep tools in good condition. Carefully maintained cutting tools are easier to control and less likely to jam.

g) Use the power tool, accessories and attachments in accordance with the instructions, taking into account the working conditions and the task to be performed. Misuse of the tool may lead to hazardous situations.

h) Ensure that the handles and holding surfaces of the tool are dry, clean and free from oil and grease. Slippery handles make it difficult to operate and control the tool safely.

Angle grinder - safety warnings

a) The power tool is designed for grinding with grinding wheels, flap wheels, brushing and cutting with abrasive discs. Before using the power tool, familiarize yourself with all warnings, instructions, illustrations and drawings.

• Failure to follow all instructions may result in electric shock, fire and/or serious injury to the operator.

b) The power tool is not designed for polishing, grinding with grinding stones or discs, or cutting with toothed discs.

• Operations for which the power tool was not designed may create a hazard and cause serious injury to the operator.

c) Do not use accessories with the power tool that are not specifically designed and recommended by the tool manufacturer.

• The fact that the tool has a universal tool holder does not mean that you can mount tools that are not intended for use with the power tool. The use of larger discs, polishing discs or sandpaper is not permitted as it can lead to dangerous situations.

d) The rated speed of the working tool used must be at least equal to the maximum speed specified on the nameplate and in the "Technical Data" section.

• Tools rotating faster than their rated speed may break and shatter.

e) The outside diameter and thickness of the working tool used must not be greater than that specified in the "Technical Data" section or the instructions.

• A tool of the incorrect size cannot be properly guarded or controlled.

f) The thread diameter of the working tool must correspond to the thread diameter of the spindle. The internal bore of tools mounted using flange nuts must match the diameter of the collar of the nut with which they are fastened.

• Tools that do not fit the mounting hardware of the power tool may shift during operation and start to vibrate, which can cause loss of control over the tool.

g) Damaged working tools must not be used. Before each use, check the tool for cracks, tears, excessive wear or damage. Once the tool has been checked and secured, run the power tool at maximum no-load speed for one minute, ensuring that the operator and bystanders are clear of the rotating tool.

• A damaged tool can shatter into many pieces due to centrifugal force.

h) Personal protective equipment must be worn when carrying out work. Depending on the type of work, face protection, goggles or safety glasses should be worn. Where appropriate, wear a dust mask, ear protection, protective gloves or an apron that will retain abrasive particles and the workpiece.

• Eye protection should retain airborne particles generated during various operations. A dust mask or respirator should filter particles generated during work. Prolonged work in excessive noise can cause hearing loss.

i) Keep bystanders away from the work area. Anyone who is in or enters the work area must wear personal protective equipment.

• Be aware that fragments of the workpiece or a broken tool may be thrown at high speed in a random direction and cause injury to persons, animals or objects outside the immediate work area.

j) Hold the power tool only by insulated surfaces, as the tool may come into contact with hidden electrical wiring or its own power cord during operation.

k) Keep the power cord away from the rotating tool.

• If you lose control of the power tool, the power cord can easily be cut or caught by the rotating tool, or it can get caught and pulled under the tool or the operator's hand.
l) Never put the power tool down before the tool has come to a complete stop.
• A rotating tool can become entangled in protective clothing or loose clothing and cause loss of control.
m) Do not carry the tool while the engine is running and the tool is in motion.
• Accidental contact with the rotating tool can cause the tool to become entangled in clothing and pull it towards the operator.
n) Regularly clean the motor vents of the power tool.
• The motor fan draws dust into the housing. Excessive accumulation of metal debris inside the tool can cause electrical hazards.
o) Do not operate the power tool near flammable materials.
• Sparks generated during operation can ignite the material.

Kickback and related warnings
Kickback is a sudden, uncontrolled reaction of the machine to a pinched or jammed grinding wheel or other working tool. Pinched or jammed tool causes the rotating tool to stop suddenly, causing the machine to jerk violently in the direction opposite to the tool's rotation.

Example: The grinding wheel is pinched or jammed in the workpiece. A force acting opposite to the wheel's direction of rotation is created at the edge of the grinding wheel, which can cause the grinding wheel to break and scatter debris or cause the grinding wheel to fall out of the workpiece. Grinding wheels can break under such conditions.

Kickback is the result of improper or incorrect use of the machine and failure to follow the safety procedures in the instruction manual. It can be avoided by taking appropriate precautions.

Kickback Prevention Methods
a) Hold the tool firmly and securely by the handle and secondary handle. Position your hands and body to prevent or reduce kickback. Always use the secondary handle.
• The operator can control torque reactions or kickback forces if proper precautions are taken.
b) Keep your hands away from the rotating insert tool.
• The insert tool can injure the operator.
c) Position yourself so that in the event of kickback you are out of the reach area where the tool will move during kickback.
• Kickback always occurs in the direction opposite to the direction of rotation at the point of engagement.
d) When working around corners, sharp edges, etc., guide the tool steadily across the workpiece to avoid bouncing, accidental jamming or pinching, which can cause kickback.
• Working around corners, sharp edges, or bouncing the tool on the workpiece can damage the tool and cause loss of control or kickback. e) Do not use saw chain or toothed discs used in wood saws.
• Toothed and chain discs often cause kickback and loss of control over the power tool.

Detailed operations - safety conditions
Safety rules for grinding and cutting with grinding wheels

a) Use only grinding wheels recommended for this power tool and guards designed for the selected grinding wheel.
• Discs that are not designed for a specific power tool cannot be properly guarded and are dangerous.
b) The grinding surface of concave discs must not protrude above the surface of the guard.
• An incorrectly mounted tool that protrudes beyond the edges of the guard is not properly protected.
c) The disc guard should be firmly attached to the power tool and positioned so as to provide maximum safety. The closed part of the guard should be located on the operator's side.
• The guard protects the operator from fragments and accidental contact with the rotating working tool.
d) Working tools must be used only for their intended purpose, e.g. grinding with a disc intended for cutting must not be permitted.
• Cutting discs are intended for peripheral (grinding) cutting. Force applied from the side of the cutting disc can cause it to break and throw debris.
e) Always use undamaged disc-to-spindle flanges that are the correct shape for the disc being used.
• Properly securing the disc to the spindle reduces the likelihood of it breaking. Flanges for cutting discs may be different from those for grinding discs.
f) Do not use grinding wheels designed for larger power tools (diameters larger than those listed in the “Technical Data” section).
• Wheels designed for larger power tools are not designed for the higher speeds of smaller tools and may break.

Safety rules when cutting
a) Do not bind, jam or pinch the cutting disc or apply excessive pressure to the disc. Do not cut too deeply.
• An overloaded cutting disc is very susceptible to twisting or bending, which can cause kickback or wheel breakage.
b) Do not stand in the line of cut or behind the rotating disc.
• As the disc moves away from the body in the cut, any kickback can push the disc and power tool straight back toward the operator.
c) If the disc is binding or when interrupting a cut for any reason, switch off the power tool and hold it motionless until the disc comes to a complete stop. Never attempt to remove the disc from the cut while it is rotating.
• Determine the cause of the binding and take corrective action to eliminate the cause.
d) Do not start the power tool if the cutting disc is in the cut. Start the power tool above the material being cut, wait for the disc to reach full speed, and carefully guide it into the cut.
• The disc may bind, jump, or kickback if started in the cut.
e) When cutting large workpieces, support them adequately to minimize the risk of binding and kickback.
• Large sheets of material, such as sheet metal, tend to bend under their own weight. Supports should be placed under the workpiece near the cut line and the edge of the workpiece on both sides of the disc.
f) Use extra caution when making plunge cuts into existing walls or other structural members.
• The protruding cutting disc can cut hidden gas pipes, water pipes, electrical cables, or other

objects, which may cause kickback, electric shock, fire, or property damage.

Safety rules for grinding operations

a) Do not use a grinding disc with a larger diameter than specified in the "Technical data" section. When selecting a grinding disc, follow the manufacturer's recommendations.

• The grinding disc must not protrude beyond the guard.Safety rules for brushing operations

a) Remember that brush wires can be thrown out even during normal operation. Do not overload the wires by applying excessive pressure to the brush.

• Brush wires can easily penetrate light clothing and/or skin.

b) If a safety guard is used during brushing, do not allow the rotating brush to come into contact with the guard.

• Brush wires can extend due to centrifugal forces and catch on the guard.

Remaining hazards

a) When carrying the power tool, first disconnect the plug from the electrical outlet. Use the handle or auxiliary handle for carrying.

• Do not carry the tool by the power cable.

b) In the event of a failure of the tool, switch off the power tool immediately and disconnect the plug from the socket. Then check the cause of the failure and, if necessary, return the tool to an authorized service center.

• Repairing the power tool yourself can damage it or cause dangerous situations.

Even if the power tool is operated according to the instructions, there is always a risk of danger. Depending on the design and construction of the power tool, the following dangers may occur:

• Lung damage if an appropriate dust mask is not worn.

• Hearing damage if appropriate ear protection is not worn.

• Adverse health effects due to vibrations in the arms and hands if the device is used for a long time or incorrectly without inspections.

Angle grinder operating instructions

The machine is lightweight, handy, fully insulated and designed in accordance with international specifications. Provided it is serviced as described in this manual, the machine will serve for a long time.

Angle Grinder Instruction Manual

The machine is light, handy, fully insulated and designed to international specifications. Provided it is serviced as described in this manual, the machine will serve you for a long time.

VOLTAGE

Before using the machine for the first time, check that the voltage indicated on the nameplate is the same as the mains voltage.

SWITCH

The angle grinder is equipped with a safety switch to prevent accidents. To switch on the machine, press the rocker switch and the button on the side simultaneously.

REPLACING THE GRINDING DISC

1. Pull out the power plug.
2. Easy disc change using the spindle lock:

• Press the spindle lock and let the grinding disc snap into place.
• Open the flange nut with an open-end wrench.
• Replace the grinding or cutting disc and tighten the flange nut with an open-end wrench.

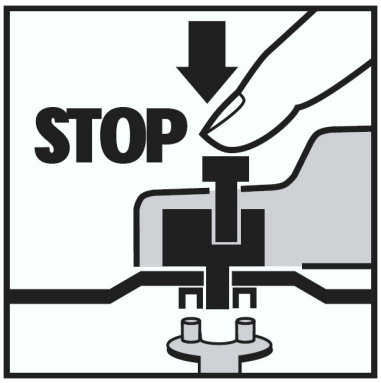

• Important! Only press the spindle lock when the motor and grinding spindle are at a standstill!
• You must keep the spindle lock pressed when changing the disc!
• For grinding or cutting discs up to approx. 3 mm thick, screw on the collar nut with the flat side facing the grinding or cutting disc.

TESTING NEW GRINDING DISCS

Leave the angle grinder idle for at least 1 minute with the grinding or cutting disc fitted. Vibrating discs must be replaced immediately.

ADJUSTABLE HANDLE

You can adjust the handle by turning it 90° to the left and right. To do this:
1. Pull the orange locking plate slightly.
2. Turn the handle 90° to the right or left.
3. Important! The orange locking plate must engage with an audible click! Check that the handle is securely locked in the required position.

ENGINE

It is very important to ensure good ventilation when the engine is running. Therefore, ensure that the ventilation openings are always clean.

GRINDING DISCS

Never use a grinding or cutting disc with a diameter larger than the specified one.
Before using a grinding or cutting disc, check its rated speed. The rated speed of the disc must be higher than the idle speed of the angle grinder.
Only use grinding and cutting discs approved for a maximum speed of 11,000 rpm and a peripheral speed of 80 m/s.

WORKING MODES

Rough grinding:
To obtain the best rough grinding results, hold the grinding disc at an angle of 30° to 40° to the surface of the workpiece and move it back and forth across the workpiece in constant movements.

Cutting:

When using an angle grinder for cutting, avoid tilting it in the cutting plane. The cutting disc must have a clean cutting edge. A diamond cutting disc is best suited for cutting hard stone.

The machine must not be used on asbestos materials! Never use a cutting disc for rough grinding.

Positioning the mounting flanges using grinding and cutting discs

1 **Flange arrangement when using a depressed-centre or straight grinding wheel**

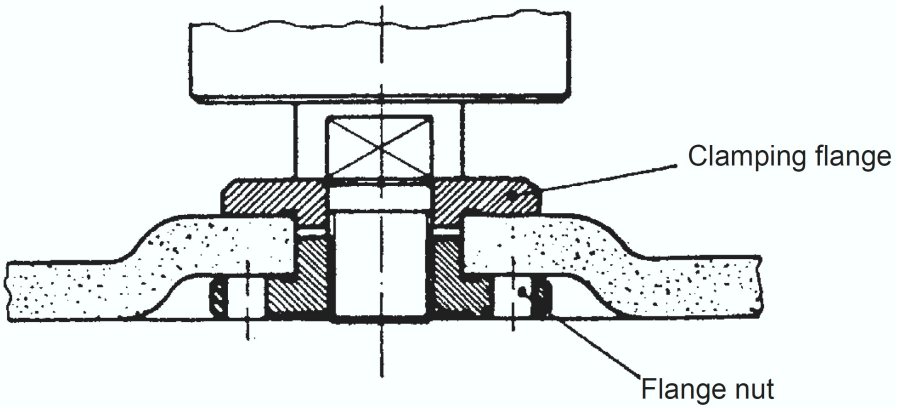

2 **Flange arrangement when using a depressed-centre cutting wheel**

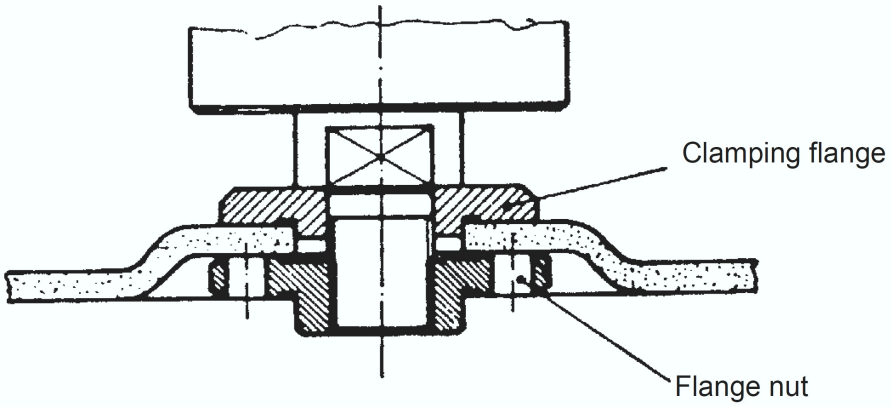

3 **Flange arrangement when using a straight cutting wheel**

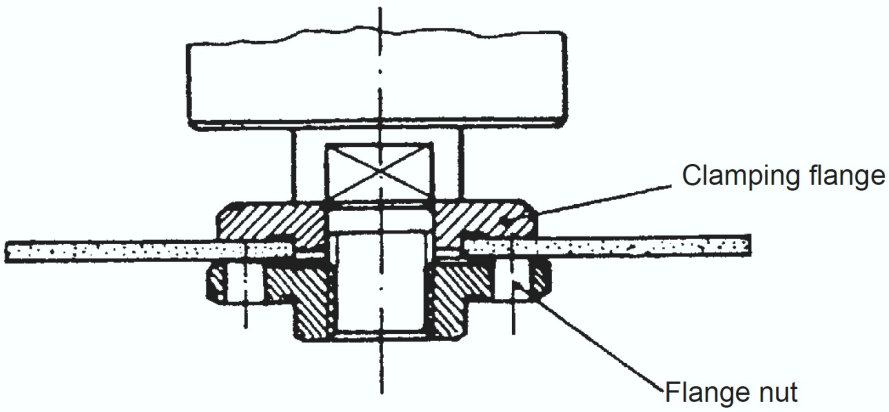

CLEANING

a. Always remove the battery from the tool before cleaning and maintenance to avoid accidents. The best way to clean the grinder is to blow it with compressed air. Always wear safety glasses when working with compressed air. If you do not have access to compressed air, you can remove dust from the device with a brush.
b. Always keep the ventilation openings and control levers clean and free from foreign substances. Do not clean them by inserting pointed objects into the openings.
c. Do not use aggressive agents such as gasoline, carbon tetrachloride, chlorinated cleaning solvents, ammonia and household cleaners containing ammonia to clean plastic parts. None of these should be used for cleaning.
d. Always keep the device clean.
e. If you notice any damage, contact the manufacturer's service.
f. Clean the surface only with a damp cloth. Do not use any solvents! Finally, dry the device thoroughly.

TECHNICAL DATA:

Voltage: 230V/50Hz
Power: 900W
Speed: 3000-12000/min
Wheel guard: 125mm
Spindle: M14
With safety switch

Noise and vibration.

Noise and vibration were measured in accordance with applicable standards.
Noise emission:
Sound pressure level LpA: 85.00 dB (A)
Deviation KpA: 3.00 dB (A)
Measured sound power level LwA: 96 dB (A)
Deviation KwA: 3.00 dB (A)
Momentary peak sound pressure level: LpCpeak: 96 dB (A)
Vibration value acting on upper limbs: ah,AG = 6.60 m/s2, K=1.5 m/s2

CE

The last two digits of the year of CE marking - 24

EC DECLARATION OF CONFORMITY

GEKO Sp z o.o. Sp K. Kietlin, ul. Spacerowa 3, 97-500 Radomsko
declares with full responsibility that:

Angle grinder 125mm 900W speed control, Type: G80800, Model: S1M-KZ61-125

meets the requirements of the European Parliament and the Council:
- 2014/30/EU of 26 February 2014 on the harmonisation of the laws of the Member States relating to electromagnetic compatibility,
- 2011/65/EU of 8 June 2011 on the restriction of the use of certain hazardous substances in electrical and electronic equipment,
- 2015/863 of 31 March 2015 amending Annex II to Directive 2011/65/EU of the European Parliament and of the Council as regards the list of restricted substances

and standards EN 55014-1:2017+A11:2020, EN 55014-2:2015, ENIEC 61000-3-2:2019, EN 61000-3-3:2013+A1:2019, EN60745-1:2009+A11:2010,EN 60745-2, 3:2011+A2:2013+A11,A12:2014+A13:2015, PAK-Anforderung für GS (PAH requirement for GS) AfPS GS 20,
is in accordance with EC-type certificate no. 211000686HZH-V1 dated November 26, 2021 and 21HZW1919-01 dated December 13, 2021 issued by INTERTEK TESTING SERVICES NA INC.
Intertek Testing Services NA Ltd. 14920-135 Avenue, Edmonton, AB, T5V 1R9
Edmonton, Country : Canada

Notified Body Identification Number: 2903

This EC Declaration of Conformity becomes invalid if the product is changed or rebuilt without the manufacturer's consent.

The following is responsible for preparing and storing technical documentation:
Larysa Kowalczyk, Kietlin, ul. Spacerowa 3, 97-500 Radomsko.

Kietlin, 08.10.2024
Place and date of issue

Larysa Kowalczyk
Name, surname and position of the authorized person

KARTA GWARANCYJNA

Data sprzedaży *	Adres *
Nabywca (imię i nazwisko / nazwa firmy) *	Nazwa produktu *
	Model / Kod produktu *
* wypełnia sprzedawca (pieczątka i czytelny podpis sprzedawcy)	Oświadczam, że zapoznałem się z warunkami gwarancji i akceptuje poniżej wymienione warunki. Towar nie posiada żadnych widocznych wad oraz uszkodzeń. (czytelny podpis nabywcy)
UWAGA! Samowolne dokonanie wpisu do karty gwarancyjnej lub dokonanie jakichkolwiek zmian w istniejących wpisach jest równoznaczne z utratą praw gwarancyjnych.	**Karta gwarancyjna jest ważna jedynie z dowodem zakupu**

Gwarant GEKO Spółka z ograniczoną odpowiedzialnością Sp.k. z siedzibą w Kietlinie, ul. Spacerowa 3, 97-500 Radomsko, wpisana do rejestru przedsiębiorców Krajowego Rejestru Sądowego przez Sąd Rejonowy dla Łodzi Śródmieścia w Łodzi, XX Wydział Krajowego Rejestru Sądowego, pod numerem KRS 0000815242, posiadająca numer NIP 7722420459 udziela Kupującemu gwarancji na sprawne działanie wprowadzanych przez siebie do obrotu produktów na następujących zasadach:

I. OKRES GWARANCJI

1. Okres ochrony gwarancyjnej rozpoczyna się w dniu zakupu/wydania towaru i wynosi:
   a.zakup konsumencki - 2 lata: dla wszystkich urządzeń objętych ochroną gwarancyjną, z wyjątkiem akumulatorów, na które udzielamy 6-miesięcznej gwarancji
   b.zakup komercyjny - 1 rok: dla wszystkich urządzeń objętych ochroną gwarancyjną, z wyjątkiem akumulatorów, na które udzielamy 6-miesięcznej gwarancji
3. Zakup konsumencki w rozumieniu ustawy z dnia 30 maja 2014r. o prawach konsumenta. (Dz.U. 2014poz. 827) jest to zakup dokonywany przez osobę fizyczną dokonującą z przedsiębiorcą czynności prawnej niezwiązanej bezpośrednio z jej działalnością gospodarczą lub zawodową.
4. Okres gwarancji nie wydłuża się z powodu świadczenia gwarancyjnego. Obowiązuje to także dla wymienionych lub naprawionych części. Naprawy przypadające po upływie okresu gwarancji są odpłatne.
5. Na wykonane naprawy odpłatne gwarant udziela 3 miesięcznej gwarancji pod warunkiem dokonania naprawy w warsztacie gwaranta.

II. OBOWIĄZKI GWARANTA

1. Gwarancja - stanowi zobowiązanie gwaranta do nieodpłatnego usunięcia wad fizycznych wyrobu (materiałowych, montażowych).
2. Gwarant za pośrednictwem centralnego punktu serwisowego ustosunkuje się do zgłaszanych przez reklamującego roszczeń w terminie 14 dni od przyjęcia urządzenia do serwisu, a usunięcie wady w przypadku jej zakwalifikowania do bezpłatnej obsługi gwarancyjnej nastąpi nie później niż w ciągu 30 dni od przyjęcia urządzenia do serwisu.
3. Okres naprawy może ulec wydłużeniu w przypadku konieczności pozyskania części zamiennych.

III. WARUNKI GWARANCJI

1. Gwarancja obejmuje wszystkie uszkodzenia powstałe w okresie obowiązywania gwarancji wynikające z ujawnienia się w tym okresie ukrytych wad materiałowych, montażowych lub technologicznych.
2. Gwarancji nie podlegają uszkodzenia urządzenia powstałe z powodu:
   a.niewłaściwego transportu i magazynowania;
   b.niezgodnej z instrukcjami instalacji, uruchomienia, eksploatacji i konserwacji, oraz w przypadku niewłaściwego doboru narzędzia/osprzętu;
   c. działania czynników zewnętrznych lub osób trzecich, w szczególności: działania siły wyższej (piorun, pożar, powodzie, trzęsienia ziemi, działania wojenne, zamieszki i zamachy);
   d.innych uszkodzeń powstałych nie z winy producenta
3. Gwarancja traci ważność w przypadku: zmian konstrukcyjnych lub przeróbek dokonanych przez użytkownika, prób napraw i regulacji nieprzewidzianych w instrukcji obsługi, zaniechania przeglądów eksploatacyjno-konserwacyjnych, stosowanianieodpowiednich części zamiennych i materiałów eksploatacyjnych.

4. Gwarancją nie są objęte elementy eksploatacyjne oraz ulegające zużyciu w trakcie okresu obowiązywania gwarancji, takie jak:

- elementy eksploatacyjne: bębny i szczęki sprzęgła, filtry, głowice żyłkowe, koła, linki rozrusznika, listwy tnące, łańcuchy tnące i prowadnice, noże tnące, paski napędowe, sprzęgła i tarcze cierne, śruby bezpieczeństwa, świece zapłonowe, tarcze, żarówki;
- elementy silnika: cylindry, łożyska, membrany gaźników, panewki, pierścienie, tłoki, wał korbowy;
- elementy skrzyni biegów/przekładni: koła zębate, łańcuchy, pompy hydrauliczne;
- pozostałe elementy eksploatacyjne: amortyzatory, bezpieczniki przeciążeniowe, cięgna i linki sterujące, koła zębate, łożyska, panewki, piasty noża, szczotki węglowe, wpusty zabezpieczające;
- elementy niewymienione w niniejszej karcie gwarancyjnej, a które w sposób oczywisty zużywają się w trakcie pracy.

5. Wymienione w ramach naprawy gwarancyjnej części zamienne są własnością gwaranta.
6. W zakres naprawy gwarancyjnej nie wchodzą czynności regulacyjne oraz konserwacyjne. Serwis ma prawo pobrać opłatę za dokonanie czynności konserwacyjnych, które należą do obowiązków użytkownika, a wymagają ich dokonania przed przystąpieniem do naprawy.
7. Gwarancja nie obejmuje ewentualnych szkód wyrządzonych bezpośrednio lub pośrednio osobom lub rzeczom z powodu usterek w urządzeniu lub wynikłych z przedłużonego przestoju pracy urządzenia.
8. Ewentualne uszkodzenia powstałe podczas transportu powinny zostać natychmiastowo zgłoszone przewoźnikowi pod groźbą utraty gwarancji.
9. Gwarancja ta jest oferowana dodatkowo i nie ogranicza praw określonych przez obecne i przyszłe ustawy. W szczególności nie wyłącza, nie ogranicza ani nie zawiesza uprawnień wynikających z tytułu przepisów o rękojmi za wady fizyczne rzeczy.

IV. ZGŁOSZENIE GWARANCYJNE

1. Naprawy gwarancyjne na terenie Polski wykonywane są wyłącznie przez Serwis GEKO
2. Warunkiem skorzystania ze świadczeń gwarancyjnych jest zgłoszenie reklamacji i dostarczenie przez nabywcę kompletnego urządzenia z całym osprzętem (np. łańcuch tnący, prowadnica, tarcza tnąca, noże, głowica żyłkowa, szelki) **wraz z dokumentem zakupu lub innym dokumentem potwierdzającym zakup.**
3. Zgłoszenia naprawy gwarancyjnej dokonuje się na formularzu „PROTOKÓŁ/ZLECENIE NAPRAWY” dołączonym do niniejszej umowy gwarancyjnej. Formularz protokołu można również pobrać ze strony internetowej: http://b2b.geko.pl. Protokół musi w szczególności zawierać dokładny opis usterki lub niesprawności urządzenia. Zgłaszający reklamację winien również podać w celach korespondencyjnych swoje dane osobowe: imię i nazwisko, adres, nr telefonu.
4. W przypadku niespełnienia któregokolwiek warunku określonego 2 i 3, przyjmujący reklamację ma prawo odmówić przyjęcia urządzenia do naprawy i zwrócić do zgłaszającego na jego koszt.
5. W przypadku stwierdzenia wady urządzenie wraz z wymienionymi wyżej dokumentami należy przekazać do miejsca zakupu lub przesłać do centralnego punktu serwisowego GEKO na adres: GEKO Spółka z ograniczoną odpowiedzialnością Sp.k., ul. Spacerowa 3, 97-500 Kietlin.
6. W przypadku wysyłki do punktu serwisowego nabywca jest obowiązany przesyłkę właściwie opakować, a także oddać ją Kurierowi w stanie umożliwiającym jej prawidłowy transport (należy usunąć płyny eksploatacyjne). W szczególności opakowanie powinno: być odpowiednio zamknięte, uniemożliwiające dostęp do zawartości przesyłki osobom niepowołanym; być odpowiednio wytrzymałe stosownie do wagi i zawartości przesyłki; posiadać zabezpieczenia wewnętrzne, uniemożliwiające przemieszczanie się zawartości przesyłki.
7. Nabywca nie może żądać naprawy uszkodzonego urządzenia w miejscu użytkowania, nawet jeżeli urządzenie jest objęte obsługa gwarancyjną
8. Urządzenie należy dostarczyć do reklamacji czyste. Konieczność oczyszczenia narzędzia - w celach naprawy w serwisie - jest usługą płatną.
9. W przypadku naprawy odpłatnej lub nieuzasadnionego zgłoszenia reklamujący ponosi koszt weryfikacji uszkodzenia, ewentualnej naprawy, oraz koszty związane ze spedycją.
10. Naprawy pozagwarancyjne (odpłatne) są realizowane w oparciu o indywidualne uzgodnienia reklamującego z serwisem.
11. Aktualny cennik usług serwisowych można uzyskać jest pod numerem telefonu (+48) 698-642-358 lub drogą mailową: serwis@geko.pl
12. W sprawach nieuregulowanych warunkami niniejszej Karty Gwarancyjnej zastosowanie mają odpowiednie przepisy Kodeksu Cywilnego.

INFORMACJA NA TEMAT PRZETWARZANIA DANYCH OSOBOWYCH W CELU REALIZACJI GWARANCJI I NAPRAWY SERWISOWEJ

Administratorem danych osobowych przetwarzanych w celu świadczenia gwarancji jest Gwarant (GEKO Sp. z o.o. Sp.k, email: geko@geko.pl, nr tel. (+48) 44 682 40 04). Pełna informacja na temat przetwarzania danych i praw, jakie Państwu przysługują dostępna jest na stronie: https://b2b.geko.pl/polityka-prywatnosci,13