TARMO

EN Cordless Mini Drill set
FI Akkupienoisporasetti
SV Sladdlös miniborrsats
DK Batteridrevet miniborsæt
NO Batteridrevet miniborsett
ET Juhtmeta minipuurikomplekt
LV Bezvadu mini urbju komplekts
LT Akumuliatorinių mini gręžtuvų rinkinys
DE Schnurloses Mini-Bohrer-Set
PL Akumulatorowy zestaw mini wiertarko-wkrętarek

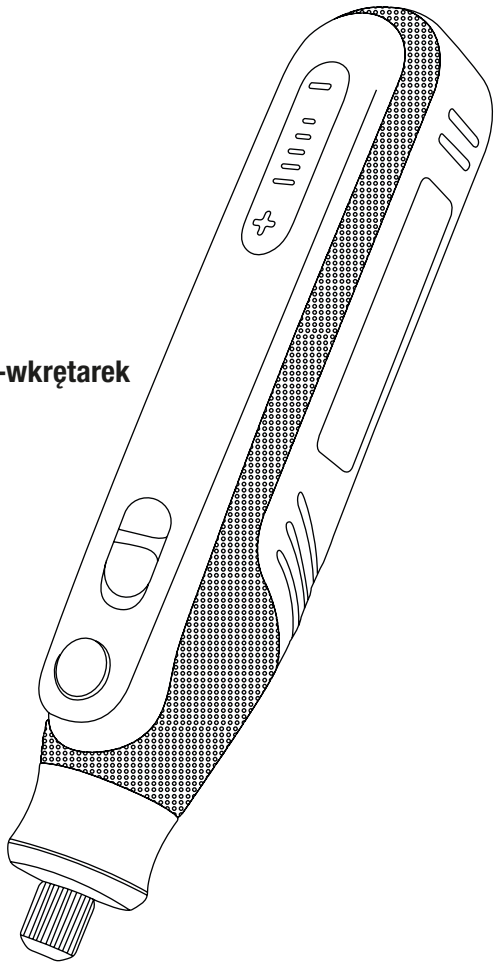

649631 **ko0225**

Info/Tootja/Ražotājs/Gamintojas: Tammer Brands Oy,
Viinikankatu 36, 33800 Tampere, Finland tammerbrands.fi

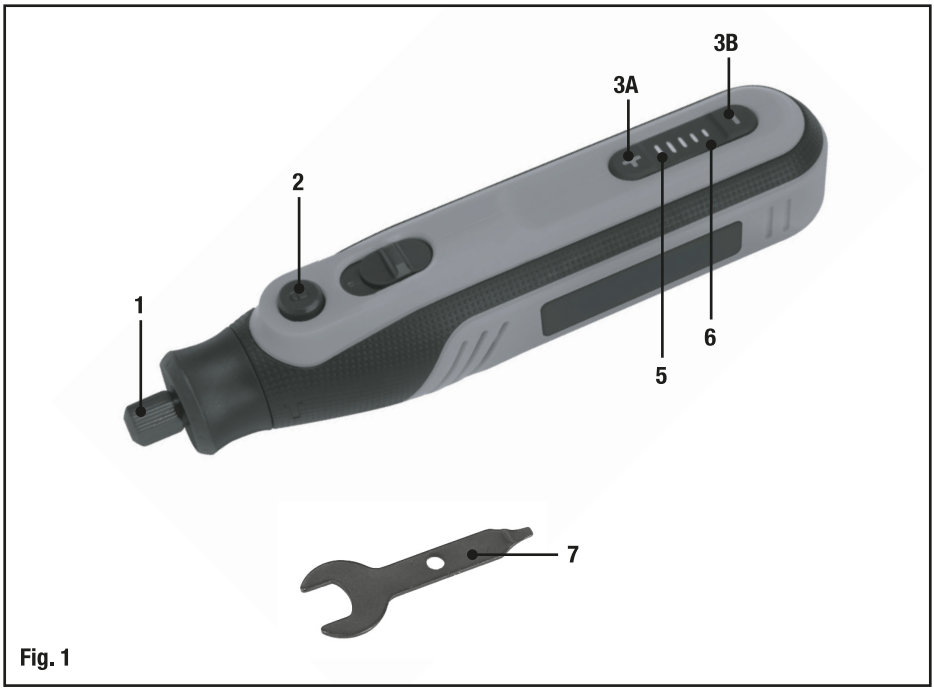

Fig. 1

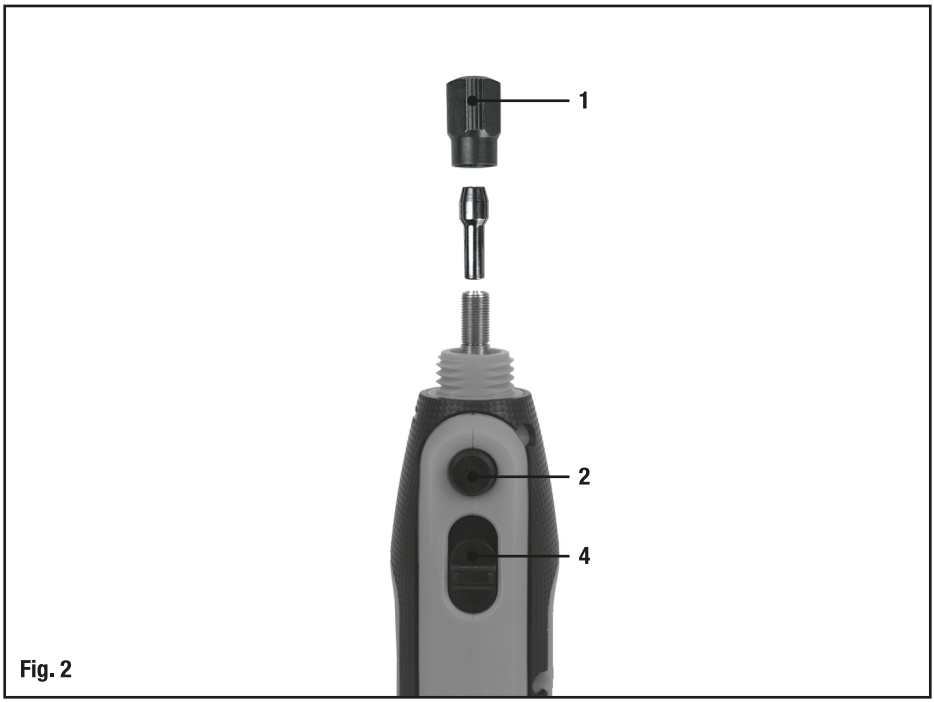

Fig. 2

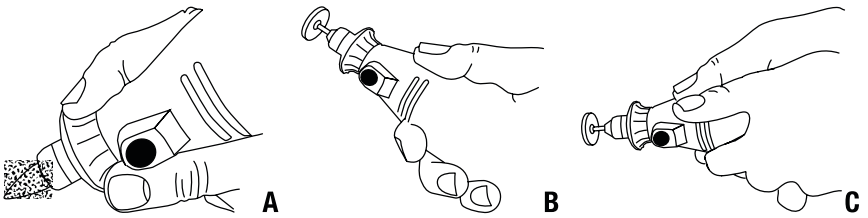

Fig. 3

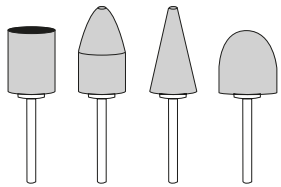

Fig. 4

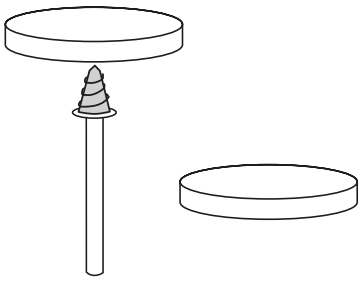

Fig. 5

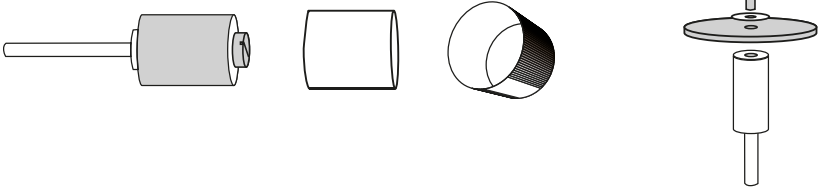

Fig. 6

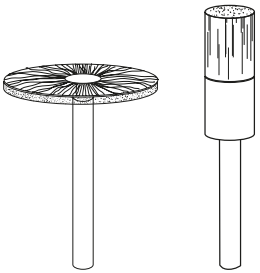

Fig. 7

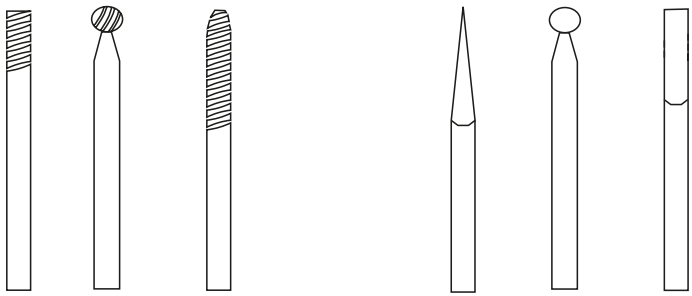

Fig. 8

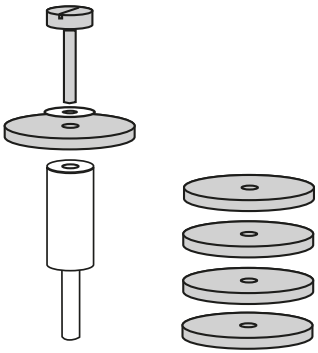

Fig. 9

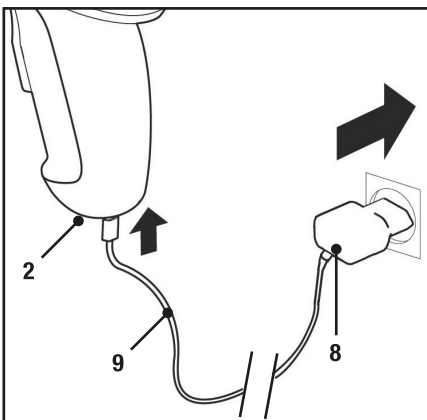

Fig. 10

EN CORDLESS MINI DRILL SET

1. SAFETY INSTRUCTIONS



Read the enclosed safety warnings, the additional safety warnings and the instructions. Failure to follow the safety warnings and the instructions may result in electric shock, fire and/or serious injury. Save the safety warnings and the instructions for future reference.

The following symbols are used in the user manual or on the product:



Denotes risk of personal injury, loss of life or damage to the tool in case of non-observance of the instructions in this manual.



Risk of electric shock



Variable speed control



Indoor use only



Wear ear and eye protection



Wear a dust mask



Do not press the spindle lock button while the motor is running.



Max temperature 40°C



Do not throw the battery into fire



Do not throw the battery into water



Do not dispose of the product in unsuitable containers.



Separate collection for Li-ion battery.

The product is in accordance with the applicable safety standards in the European directives.

General power tool safety warnings



WARNING Read all safety warnings, instructions, illustrations and specifications provided with this power tool. Failure to follow all instructions listed below may result in electric shock, fire and/or serious injury.

Save all warnings and instructions for future reference.

The term “power tool” in the warnings refers to your mains-operated (corded) power tool or battery-operated (cordless) power tool.

1) Work area safety

a) Keep work area clean and well lit. Cluttered or dark areas invite accidents.

b) Do not operate power tools in explosive atmospheres, such as in the presence of flammable liquids, gases or dust. Power tools create sparks which may ignite the dust or fumes.

c) Keep children and bystanders away while operating a power tool. Distractions can cause you to lose control.

2) Electrical safety

a) Power tool plugs must match the outlet. Never modify the plug in any way. Do not use any adapter plugs with earthed (grounded) power tools. Unmodified plugs and matching outlets will reduce risk of electric shock.

b) Avoid body contact with earthed or grounded surfaces, such as pipes, radiators, ranges and refrigerators. There is an increased risk of electric shock if your body is earthed or grounded.

c) Do not expose power tools to rain or wet conditions. Water entering a power tool will increase the risk of electric shock.

d) Do not abuse the cord. Never use the cord for carrying, pulling or unplugging the power tool. Keep cord away from heat, oil, sharp edges or moving parts. Damaged or entangled cords increase the risk of electric shock.

e) When operating a power tool outdoors, use an extension cord suitable for outdoor use. Use of a cord suitable for outdoor use reduces the risk of electric shock.

f) If operating a power tool in a damp location is unavoidable, use a residual current device (RCD) protected supply. Use of an RCD reduces the risk of electric shock.

3) Personal safety

a) Stay alert, watch what you are doing and use common sense when operating a power tool. Do not use a power tool while you are tired or under the influence of drugs, alcohol or medication. A moment of inattention while operating power tools may result in serious personal injury.

b) Use personal protective equipment. Always wear eye protection. Protective equipment such as a dust mask, non-skid safety shoes, hard hat or hearing protection used for appropriate conditions will reduce personal injuries.

c) Prevent unintentional starting. Ensure the switch is in the o-position before connecting to power source and/or battery pack, picking up or carrying the tool. Carrying power tools with your finger on the switch or energising power tools that have the switch on invites accidents.

d) Remove any adjusting key or wrench before turning the power tool on. A wrench or a key left attached to a rotating part of the power tool may result in personal injury.

e) Do not overreach. Keep proper footing and balance at all times. This enables better control of the power tool in unexpected situations.

f) Dress properly. Do not wear loose clothing or jewellery. Keep your hair and clothing away from moving parts. Loose clothes, jewellery or long hair can be caught in moving parts.

g) If devices are provided for the connection of dust extraction and collection facilities, ensure these are connected and properly used. Use of dust collection can reduce dust-related hazards.

h) Do not let familiarity gained from frequent use of tools allow you to become complacent and ignore tool safety principles. A careless action can cause severe injury within a fraction of a second.

4) Power tool use and care

a) Do not force the power tool. Use the correct power tool for your application. The correct power tool will do the job better and safer at the rate for which it was designed.

b) Do not use the power tool if the switch does not turn it on and off. Any power tool that cannot be controlled with the switch is dangerous and must be repaired.

c) Disconnect the plug from the power source and/or remove the battery pack, if detachable, from the power tool before making any adjustments, changing accessories, or storing power tools. Such preventive safety measures reduce the risk of starting the power tool accidentally.

d) Store idle power tools out of the reach of children and do not allow persons unfamiliar with the power tool or these instructions to operate the power tool. Power tools are dangerous in the hands of untrained users.

e) Maintain power tools and accessories. Check for misalignment or binding of moving parts, breakage of parts and any other condition that may affect the power tool’s operation. If damaged, have the power tool repaired before use. Many accidents are caused by poorly maintained power tools.

f) Keep cutting tools sharp and clean. Properly maintained cutting tools with sharp cutting edges are less likely to bind and are easier to control.

g) Use the power tool, accessories and tool bits etc. in accordance with these instructions, taking into account the working conditions and the work to be performed. Use of the power tool for operations different from those intended could result in a hazardous situation.

h) Keep handles and grasping surfaces dry, clean and free from oil and grease. Slippery handles and grasping surfaces do not allow for safe handling and control of the tool in unexpected situations.

5) Service

a) Have your power tool serviced by a qualified repair person using only identical replacement parts. This will ensure that the safety of the power tool is maintained.

Specific safety instructions

a) This power tool is intended to function as a grinder, sander, wire brush, polisher, carving or cut-off tool. Read all safety warnings, instructions, illustrations and specifications provided with this power tool. Failure to follow all instructions listed below may result in electric shock, fire and/or serious injury.

c) Do not use accessories which are not specifically designed and recommended by the tool manufacturer. Just because the accessory can be attached to your power tool, it does not assure safe operation.

d) The rated speed of the grinding accessories must be at least equal to the maximum speed marked on the power tool. Grinding accessories running faster than their rated speed can break and fly apart.

e) The outside diameter and the thickness of your accessory must be within the capacity rating of your power tool. Incorrectly sized accessories cannot be adequately controlled.

f) The arbour size of wheels, sanding drums or any other accessory must properly fit the spindle or collet of the power tool. Accessories that do not match the mounting hardware of the power tool will run out of balance, vibrate excessively and can lead to loss of control of the power tool.

g) Mandrel mounted wheels, sanding drums, cutters or other accessories must be fully inserted into the collet or chuck. If the mandrel is insufficiently held and/or the overhang of the wheel is too long, the mounted wheel may become loose and be ejected at high velocity.

h) Do not use a damaged accessory. Before each use inspect the accessory such as abrasive wheels for chips and cracks, sanding drum for cracks, tear or excess wear, wire brush for loose or cracked wires. If power tool or accessory is dropped, inspect for damage or install an undamaged accessory. After inspecting and installing an accessory, position yourself and bystanders away from the plane of the rotating accessory and run the power tool at maximum no-load speed for one minute. Damaged accessories will normally break apart during this test time.

i) Wear personal protective equipment. Depending on application, use face shield, safety goggles or safety glasses. As appropriate, wear dust mask, hearing protectors, gloves and workshop apron capable of stopping small abrasive or workpiece fragments. The eye protection must be capable of stopping flying debris generated by various operations. The dust mask or respirator must be capable of filtrating particles generated by your operation. Prolonged exposure to high intensity noise may cause hearing loss.

j) Keep bystanders a safe distance away from work area. Anyone entering the work area must wear personal protective equipment. Fragments of workpiece or of a broken accessory may fly away and cause injury beyond immediate area of operation.

k) Hold power tool by insulated gripping surfaces only, when performing an operation where the cutting accessory may contact hidden wiring. Cutting accessory contacting a “live” wire may make exposed metal parts of the power tool “live” and could give the operator an electric shock.

l) Always hold the tool firmly in your hand(s) during the start-up. The reaction torque of the motor, as it accelerates to full speed, can cause the tool to twist.

m) Use clamps to support workpiece whenever practical. Never hold a small workpiece in one hand and the tool in the other hand while in use. Clamping a small workpiece allows you to use your hand(s) to control the tool. Round material such as dowel rods, pipes or tubing have a tendency to roll while being cut and may cause the bit to bind or jump toward you.

n) Position the cord clear of the spinning accessory. If you lose control, the cord may be cut or snagged and your hand or arm may be pulled into the spinning accessory.

o) Never lay the power tool down until the accessory has come to a complete stop. The spinning accessory may grab the surface and pull the power tool out of your control.

p) After changing the bits or making any adjustments, make sure the collet nut, chuck or any other adjustment devices are securely tightened. Loose adjustment devices can unexpectedly shift, causing loss of control, loose rotating components will be violently thrown.

q) Do not run the power tool while carrying it at your side. Accidental contact with the spinning accessory could snag your clothing, pulling the accessory into your body.

r) Regularly clean the power tool’s air vents. The motor’s fan will draw the dust inside the housing and excessive accumulation of powdered metal may cause electrical hazards.

s) Do not operate the power tool near flammable materials. Sparks could ignite these materials.

t) Do not use accessories that require liquid coolants. Using water or other liquid coolants may result in electrocution or shock.

Kickback and related warnings

Kickback is a sudden reaction to a pinched or snagged rotating wheel, sanding band, brush or any other accessory. Pinching or snagging causes rapid stalling of the rotating accessory which in turn causes the uncontrolled power tool to be forced in the direction opposite of the accessory’s rotation. For example, if an abrasive wheel is snagged or pinched by the workpiece, the edge of the wheel that is entering into the pinch point can dig into the surface of the material causing the wheel to climb out or kick out. The wheel may either jump toward or away from the operator, depending on direction of the wheel’s movement at the point of pinching. Abrasive wheels may also break under these conditions.

Kickback is the result of power tool misuse and/or incorrect operating procedures or conditions and can be avoided by taking proper precautions as given below.

a) Maintain a firm grip on the power tool and position your body and arm to allow you to resist kickback forces. The operator can control kickback forces, if proper precautions are taken.

b) Use special care when working corners, sharp edges etc. Avoid bouncing and snagging the accessory. Corners, sharp edges or bouncing have a tendency to snag the rotating accessory and cause loss of control or kickback.

c) Do not attach a toothed saw blade. Such blades create frequent kickback and loss of control.

d) Always feed the bit into the material in the same direction as the cutting edge is exiting from the material (which is the same direction as the chips are thrown). Feeding the tool in the wrong direction causes the cutting edge of the bit to climb out of the work and pull the tool in the direction of this feed. e) When using rotary files, cut-off wheels, high-speed cutters or tungsten carbide cutters, always have the work securely clamped. These wheels will grab if they become slightly canted in the groove and can kickback. When a cut-off wheel grabs, the wheel itself usually breaks. When a rotary file, high-speed cutter or tungsten carbide cutter grabs, it may jump from the groove and you could lose control of the tool.

Additional safety instructions for grinding and cutting-ooperations

Safety warnings specific for grinding and abrasive cutting-ooperations:

a) Use only wheel types that are recommended for your power tool and only for recommended applications. For example: do not grind with the side of a cut-off wheel. Abrasive cut-off wheels are intended for peripheral grinding, side forces applied to these wheels may cause them to shatter.

b) For threaded abrasive cones and plugs use only undamaged wheel mandrels with an unrelieved shoulder flange that are of correct size and length. Proper mandrels will reduce the possibility of breakage.

c) Do not “jam” a cut-off wheel or apply excessive pressure. Do not attempt to make an excessive depth of cut. Overstressing the wheel increases the loading and susceptibility to twisting or snagging of the wheel in the cut and the possibility of kickback or wheel breakage.

d) Do not position your hand in line with and behind the rotating wheel. When the wheel, at the point of operation, is moving away from your hand, the possible kickback may propel the spinning wheel and the power tool directly at you.

e) When wheel is pinched, snagged or when

interrupting a cut for any reason, switch othe power tool and hold the power tool motionless until the wheel comes to a complete stop. Never attempt to remove the cut-off wheel from the cut while the wheel is in motion otherwise kickback may occur. Investigate and take corrective action to eliminate the cause of wheel pinching or snagging.
f) Do not restart the cutting operation in the workpiece. Let the wheel reach full speed and carefully re-enter the cut. The wheel may bind, walk up or kickback if the power tool is restarted in the workpiece.
g) Support panels or any oversized workpiece to minimize the risk of wheel pinching and kickback. Large workpieces tend to sag under their own weight. Supports must be placed under the workpiece near the line of cut and near the edge of the workpiece on both sides of the wheel.
h) Use extra caution when making a "pocket cut" into existing walls or other blind areas. The protruding wheel may cut gas or water pipes, electrical wiring or objects that can cause kickback.

Additional safety instructions for wire brushing operations
Safety warnings specific for wire brushing operations:
a) Be aware that wire bristles are thrown by the brush even during ordinary operation. Do not overstress the wires by applying excessive load to the brush. The wire bristles can easily penetrate light clothing and/or skin.
b) Allow brushes to run at operating speed for at least one minute before using them. During this time no one is to stand in front or in line with the brush. Loose bristles or wires will be discharged during the run-in time.
c) Direct the discharge of the spinning wire brush away from you. Small particles and tiny wire fragments may be discharged at high velocity during the use of these brushes and may become imbedded in your skin.

Battery tool use and care
Hold power tool by insulated gripping surfaces, when performing an operation where the cutting accessory may contact hidden wiring. Cutting accessory contacting a "live" wire may make exposed metal parts of the power tool "live" and could give the operator an electric shock.
a) Recharge only with the charger specified by the manufacturer. A charger that is suitable for one type of battery pack may create a risk of fire when used with another battery pack.
b) Use power tools only with specifically designated battery packs. Use of any other battery packs may create a risk of injury and fire.
c) When battery pack is not in use, keep it away from other metal objects, like paper clips, coins, keys, nails, screws or other small metal objects, that can make a connection from one terminal to another. Shorting the battery terminals together may cause burns or a fire.
d) Under abusive conditions, liquid may be ejected from the battery; avoid contact. If contact accidentally occurs, flush with water. If liquid contacts eyes, additionally seek medical help. Liquid ejected from the battery may cause irritation or burns.

Service
a) Have your power tool serviced by a qualified repair person using only identical replacement parts. This will ensure that the safety of the power tool is maintained.

The charger
Intended use
Charge only rechargeable battery packs. Other types of batteries may burst causing personal injury and damage.
a) The appliance is not to be used by persons (including children) with reduced physical, sensory or mental capabilities, or lack of experience and knowledge, unless they have been given supervision or instruction
b) Children being supervised not to play with the appliance
c) Do not recharge non-rechargeable batteries!
d) During charging, batteries must be placed in a well-ventilated area!
e) Integrated batteries may only be removed for disposal by qualified personnel. Opening the housing shell can destroy the power tool. To remove the battery from the power tool, press the On/Off switch (4) until the battery is fully discharged. Unscrew the screws on the housing and remove the housing shell in order to remove the battery. To prevent a short circuit, disconnect the connectors on the battery one at a time and then isolate the poles. Even when fully discharged, the battery still contains a residual capacity, which can be released in case of a short circuit.

2. THE APPLIANCE INFORMATION
Intended use
This power tool is intended to function as a grinder, sander, wire brush, polisher, carving or cut-off tool. This tool is great for editing of materials like wood, plastic, stone, shell aluminium, brass and steel. Always use the proper accessories and speed setting.

Technical specifications

Rechargeable Battery	4V Li-ion 2 Ah
Recommended USB charger	5V, 2 Ah
Battery charging time	2-3 h
Maximum disc diameter	Ø35 mm
No-load speed	5000–25000 rpm
Capacity of spring chuck	3,2 mm
Weight	0,26 kg
Lpa (Sound pressure level)	77,2 dB(A) K=3 dB(A)
Lwa (Sound power level)	88,2 dB(A) K=3 dB(A)
Vibration	ah:2,514m/s^2 K=1,5m/s^2

Vibration level
The vibration emission level stated in this instruction manual has been measured in accordance with a standardised test given in EN 60745; it may be used to compare one tool with another and as a preliminary assessment of exposure to vibration when using the tool for the applications mentioned.
- using the tool for different applications, or with different or poorly maintained accessories, may significantly increase the exposure level.
- the times when the tool is switched off or when it is running but not actually doing the job, may significantly reduce the exposure level.
Protect yourself against the effects of vibration by maintaining the tool and its accessories, keeping your hands warm, and organizing your work patterns.

Description
The numbers in the following text refer to the figures 1–10 (pages 2–4).
1. Collet chuck
2. Spindle lock
3A. Speed adjustment button "+"
3B. Speed adjustment button "-"
4. On/off switch
5. Speed indication lights
6. Charger indication light
7. Chuck spanner
8. Charger adapter (not included)
9. Charger cable

3. ASSEMBLY

Always make sure the tool is turned off before mounting an accessory.


Warning! Change accessories by inserting an accessory into the collet (or chuck) as far possible to minimize run out and unbalance.

Assembly of accessories
Fig. 2
Press down the spindle lock (2) and hold it down. Using the chuck spanner (7) you can undo the collet chuck (1). Put the accessory in its place. Hold down the spindle lock when you fasten the collet chuck with the chuck spanner.


Do not press the spindle lock button while the motor is running.

4. OPERATION
To switch on the tool, slide the on/off switch (4) to the front and then pressing the speed adjustment button "+" (3A).

With the speed adjustment button "+"(3A) or "-"(3B) you can regulate the speed of the tool. Do not put the tool down when the motor is still running. Do not place the tool on a dusty surface. Dust particles may enter the mechanism.

Too high a load at a low speed of the tool can burn out the engine.

The battery must be charged before first use.

Charging the tool
Fig. 10
• Plug the charger cable (included) into an adapter (not included).
• Plug the charger cable (9) into the tool.
• Plug the charger plug into an electrical outlet and wait for a while. The charger indication light (6) will lighten up and show the charging status.
• After the battery is fully charged remove the charger plug from the outlet and remove the small plug from the device.

Holding and guiding the tool
Fig. 3
• For precision work (engraving): pencil grip (A)
• For rough work (grinding): paring knife hand grip (B)
• When you need to keep the tool parallel to the work surface (e.g. using a cut-off wheel): 2 hand golf grip (C)

Optimal use of the tool and its accessories
Fig. 1
For optimal use of the accessories use the correct speed. You can refer to the overview "Recommended speed setting" below to determine the correct speed, based on the material being worked on and the type of accessory being used. This overview enables you to select both correct accessory and the optimum speed.

The 5 speed indication LED lights (5) are equal to the numbers 1, 2, 3, 4 and 5 in the overview "Recommended speed setting". Ultimately, the best way to determine the correct speed for work on any material is to practice on a piece of scrap material.

Recommended speed setting
Grinding stones
Fig. 4

Material	Speed setting
Stone, shell	1-3
Steel	3-5
Aluminium, brass	2-4
Plastic	1-3

Felt wheels and tip
Fig. 5
The felt wheels or tip should be screwed on the mandrel.

Material	Speed setting
Steel	3-5
Aluminium, brass	2-4
Plastic	3-5

Sanding bands and disc
Fig. 6

Material	Speed setting
Wood	4-5
Steel	1-3
Aluminium, brass	2-4
Plastic	1-3

Bristle brush
Fig. 7

Material	Speed setting
Stone, shell	2-4
Aluminium, brass	2-4

High speed cutter, diamond wheel point and drill
Fig. 8

Material	Speed setting
Stone, shell	5
Steel	2-4
Aluminium, brass	4-5
Plastic	1-3

Abrasive disc
Fig. 9

Material	Speed setting
Steel	3-5
Aluminium, brass	2-4
Plastic	1-3

5. MAINTENANCE

Make sure that the tool is not live when carrying out maintenance work on the motor.

Keep the ventilation slots of the tool clean to prevent overheating of the engine. Regularly clean the tool housing with a soft cloth, preferably after each use. Keep the ventilation slots free from dust and dirt. If the dirt does not come o use a soft cloth moistened with soapy water. Never use solvents such as petrol, alcohol, ammonia water, etc. These solvents may damage the plastic parts. Please clean the tool immediately after use.

ENVIRONMENT

The crossed out wheelie bin symbol means that this product shall not be disposed of with normal household waste. Electronic and Electrical Equipment not included in the selective sorting process are potentially dangerous for the environment and human health due to the presence of hazardous substances. Please dispose of responsibly at an approved waste or recycling facility.

Do not dispose of power tools into domestic waste. According to the European Guideline 2012/19/EU for Waste Electrical and Electronic Equipment and its implementation into national right, power tools that are no longer usable must be collected separately and disposed of in an environmentally friendly way.

FI AKKUPIENOISPORASETTI

1. TURVALLISUUSOHJEET



Lue liitteenä olevat turvallisuusvaroitukset, lisäturvallisuusvaroitukset ja ohjeet. Turvallisuusvaroitusten ja ohjeiden noudattamatta jättäminen voi aiheuttaa sähköiskun, tulipalon ja/tai vakavan loukkaantumisen. Säilytä turvallisuusvaroitukset ja ohjeet myöhempää käyttöä varten.

Seuraavia symboleja käytetään käyttöoppaassa tai tuotteessa:



Merkitsee henkilövahinkojen, hengenvaaran tai työkalun vaurioitumisen vaaraa, jos tämän käyttöoppaan ohjeita ei noudateta.



Sähköiskun vaara



Muuttuva nopeudensäätö



Vain sisäkäyttöön



Käytä korvan- ja silmiensuojaimia



Käytä pölynaamaria



Älä paina karan lukituspainiketta moottorin ollessa käynnissä.



Maksimilämpötila 40°C



Älä heitä akkua tuleen



Älä heitä akkua veteen



Älä hävitä tuotetta sopimattomiin astioihin.



Erillinen keräys Li-ion-akulle.



Tuote on eurooppalaisten direktiivien sovellettavien turvallisuusstandardien mukainen.

Yleiset varoitukset sähkötyökalujen turvallisuudesta



VAROITUS Lue kaikki tämän sähkötyökalun mukana toimitetut turvallisuusvaroitukset, ohjeet, kuvat ja tekniset tiedot. Kaikkien alla lueteltujen ohjeiden noudattamatta jättäminen voi aiheuttaa sähköiskun, tulipalon ja/tai vakavan loukkaantumisen.

Säilytä turvallisuusvaroitukset ja ohjeet myöhempää käyttöä varten.

Varoituksissa termillä ”sähkötyökalu” tarkoitetaan verkkokäyttöistä (johdollista) sähkötyökalua tai akkukäyttöistä (johdotonta) sähkötyökalua.

1) Työalueen turvallisuus

a) Pidä työalue puhtaana ja hyvin valaistuna. Sotkuiset tai pimeät alueet aiheuttavat onnettomuuksia.

b) Älä käytä sähkötyökaluja räjähdysvaarallisissa tiloissa, kuten syttyvien nesteiden, kaasujen tai pölyn läsnä ollessa. Sähkötyökalut synnyttävät kipinöitä, jotka voivat sytyttää pölyn tai höyryt.

c) Pidä lapset ja sivulliset poissa sähkötyökalua käyttäessäsi. Häiriötekijät voivat aiheuttaa hallinnan menettämisen.

2) Sähköturvallisuus

a) Sähkötyökalujen pistokkeiden on sovittava pistorasiaan. Älä koskaan muuta pistoketta millään tavalla. Älä käytä adapteripistokkeita maadoitettujen (maadoitettujen) sähkötyökalujen kanssa. Muokkaamattomat pistokkeet ja yhteensopivat pistorasiat vähentävät sähköiskun vaaraa.

b) Vältä kehon kosketusta maadoitettuihin tai maadoitettuihin pintoihin, kuten putkiin, pattereihin, liesiin ja jääkaappeihin. Sähköiskun vaara on suurempi, jos kehosi on maadoitettu tai maadoitettu.

c) Älä altista sähkötyökaluja sateelle tai . Sähkötyökaluun joutuva vesi lisää sähköiskun vaaraa.

d) Älä käytä johtoa väärin. Älä koskaan käytä johtoa sähkötyökalun kantamiseen, vetämiseen tai irrottamiseen. Pidä johto kaukana lämmöstä, öljystä, terävistä reunoista tai liikkuvista osista. Vaurioituneet tai kietoutuneet johdot lisäävät sähköiskun vaaraa.

e) Kun käytät sähkötyökalua ulkona, käytä ulkokäyttöön soveltuvaa jatkojohtoa. Ulkokäyttöön soveltuvan johdon käyttö vähentää sähköiskun vaaraa.

f) Jos sähkötyökalun käyttäminen kosteassa tilassa on väistämätöntä, käytä vikavirtasuojattua syöttölaitetta (RCD). RCD:n käyttö vähentää sähköiskun vaaraa.

3) Henkilökohtainen turvallisuus

a) Pysy valppaana, katso mitä teet ja käytä tervettä järkeä käyttäessäsi sähkötyökalua. Älä käytä sähkötyökalua väsyneenä tai huumeiden, alkoholin tai lääkkeiden vaikutuksen alaisena. Hetkellinen tarkkaamattomuus sähkötyökaluja käytettäessä voi johtaa vakavaan henkilövahinkoon.

b) Käytä henkilökohtaisia suojavarusteita. Käytä aina silmiensuojaimia. Suojavarusteet, kuten pölynaamari, luistamattomat turvakengät, kypärä tai kuulosuojaimet, joita käytetään asianmukaisissa olosuhteissa, vähentävät henkilövahinkoja.

c) Estä tahaton käynnistyminen. Varmista, että kytkin on o-asennossa, ennen kuin kytket virtalähteen ja/tai akun, otat työkalun käteen tai kannat sitä. Sähkötyökalun kantaminen sormi kytkimen päällä tai sähkötyökalun virran kytkeminen, jossa kytkin on päällä, kutsuu tapaturmiin.

d) Poista säätöavain tai -avain ennen sähkötyökalun kytkemistä päälle. Sähkötyökalun pyörivään osaan kiinnitettynä oleva jakoavain tai avain voi aiheuttaa henkilövahinkoja.

e) Älä liioittele. Säilytä aina oikea jalansija ja tasapaino. Tämä mahdollistaa sähkötyökalun paremman hallinnan odottamattomissa tilanteissa.

f) Pukeudu asianmukaisesti. Älä käytä löysiä vaatteita tai koruja. Pidä hiukset ja vaatteet kaukana liikkuvista osista. Löysät vaatteet, korut tai pitkät hiukset voivat jäädä liikkuviin osiin.

g) Jos pölynpoisto- ja -keräyslaitteita varten on laitteita, varmista, että ne on kytketty ja että niitä käytetään asianmukaisesti. Pölynpoiston käyttö voi vähentää pölyyn liittyviä vaaroja.

h) Älä anna työkalujen tiheästä saadun tottumuksen johtaa siihen, että tulet itsetyytyväiseksi ja sivuutat työkalujen turvallisuusperiaatteet. Huolimaton toiminta voi aiheuttaa vakavan vamman sekunnin murto-osassa.

4) Sähkötyökalujen käyttö ja hoito

a) Älä käytä sähkötyökalua väkisin. Käytä oikeaa sähkötyökalua sovellukseen. Oikea sähkötyökalu tekee työn paremmin ja turvallisemmin sillä nopeudella, johon se on suunniteltu.

b) Älä käytä sähkötyökalua, kytkin ei kytke sitä päälle ja pois päältä. Sähkötyökalu, jota ei voi ohjata kytkimellä, on vaarallinen ja se on korjattava.

c) Irrota pistoke virtalähteestä ja/tai irrota akku, jos se on irrotettavissa, sähkötyökalusta ennen säätöjen tekemistä, lisävarusteiden vaihtamista tai sähkötyökalujen varastointia. Tällaiset ennaltaehkäisevät turvatoimet vähentävät sähkötyökalun tahattoman käynnistymisen risk.

d) Säilytä käyttämättömät sähkötyökalut lasten ulottumattomissa, äläkä anna sähkötyökalua tai näitä tuntemattomien henkilöiden käyttää sitä. Sähkötyökalut ovat vaarallisia kouluttamattomien käyttäjien käsissä.

e) Huolehdi sähkötyökaluista ja tarvikkeista. Tarkista liikkuvien osien virheellinen suuntaus tai sitominen, osien rikkoutuminen ja kaikki muut olosuhteet, jotka voivat vaikuttaa sähkötyökalun toimintaan. Jos sähkötyökalu on vaurioitunut, korjauta se ennen käyttöä. Monet onnettomuudet johtuvat huonosti huolletuista sähkötyökaluista.

f) Pidä leikkaustyökalut terävinä ja puhtaina. Asianmukaisesti huolletut leikkuutyökalut, joissa on terävät leikkuureunat, takertuvat harvemmin ja ovat helpommin hallittavissa.

g) Käytä sähkötyökalua, lisävarusteita ja työkalupaloja jne. näiden ohjeiden mukaisesti ottaen huomioon työolosuhteet ja suoritettava työ. Sähkötyökalun käyttö muuhun kuin tarkoitettuun toimintaan voi joh-

taa vaaratilanteeseen.
h) Pidä kahvat ja tartuntapinnat kuivina, puhtaina ja vapaina öljystä ja rasvasta. Liukkaat kahvat ja tartuntapinnat eivät mahdollista työkalun turvallista käsittelyä ja hallintaa odottamattomissa tilanteissa.

5) Palvelu
a) Anna sähkötyökalun huollettavaksi ammattitaitoisen korjaajan toimesta, joka käyttää ainoastaan samanlaisia varaosia. Näin varmistetaan, että sähkötyökalun turvallisuus säilyy.

Erityiset turvallisuusohjeet
a) Tämä sähkötyökalu on tarkoitettu hiomakoneena, hiomakoneena, lankaharjana, kiillottajana, veisto- tai katkaisutyökaluna. Lue kaikki tämän sähkötyökalun mukana toimitetut turvallisuusvaroitukset, ohjeet, kuvat ja tekniset tiedot. Kaikkien alla lueteltujen ohjeiden noudattamatta jättäminen voi aiheuttaa sähköiskun, tulipalon ja/tai vakavan loukkaantumisen.
c) Älä käytä lisävarusteita, joita työkalun valmistaja ei erityisesti suunnitellut ja suositellut. Se, että lisävaruste voidaan kiinnittää sähkötyökaluun, ei takaa turvallista käyttöä.
d) Hiomatarvikkeiden nimellisnopeuden on oltava vähintään yhtä suuri kuin sähkötyökaluun merkitty enimmäisnopeus. Nimellisnopeuttaan nopeammin kulkevat hiontatarvikkeet voivat rikkoutua ja lentää hajalle. eLisävarusteen ulkohalkaisijan ja paksuuden on oltava sähkötyökalun kapasiteettiluokituksen sisällä. Väärän kokoisia lisävarusteita ei voida ohjata riittävästi.
f) Rattaiden, hiomarumpujen tai muiden lisävarusteiden akselikoon on sovittava oikein sähkötyökalun karaan tai holkkiin. Lisävarusteet, jotka eivät sovi sähkötyökalun kiinnitystarvikkeisiin, eivät ole tasapainossa, värähtelevät liikaa ja voivat johtaa sähkötyökalun hallinnan menettämiseen.
g) Asennettujen pyörien, hiomarumpujen, leikkureiden tai muiden lisävarusteiden on oltava kokonaan kiinnitettyinä holkkiin tai ruuvipesään. Jos karan kiinnitys on riittämätön ja/tai jos pyörän ulkonema on liian pitkä, asennettu pyörä voi irrota ja sinkoutua suurella nopeudella.
h) Älä käytä vaurioitunutta lisävarustetta. Tarkasta ennen jokaista käyttökertaa lisävaruste, kuten hiomalaikat lastujen ja halkeamien varalta, hiomarumpu halkeamien, repeämien tai liiallisen kulumisen varalta, lankaharja löysien tai halkeilleiden johtojen varalta. sähkötyökalu tai lisävaruste putoaa, tarkasta vaurioiden varalta tai asenna ehjä lisävaruste. Kun olet tarkastanut ja asentanut lisävarusteen, sijoita itsesi ja sivulliset pois pyörivän lisävarusteen tasolta ja käytä sähkötyökalua suurimmalla kuormittamattomalla nopeudella yhden minuutin ajan. Vaurioituneet lisävarusteet hajoavat yleensä tämän testiajan aikana.
i) Käytä henkilökohtaisia suojavarusteita. Käyttökohteesta riippuen käytä kasvosuojusta, suojalaseja tai suojalaseja. Käytä tarvittaessa pölynaamaria, kuulosuojaimia, käsineitä ja työpajasilttua, joka pystyy pysäyttämään pienet hioma-aineen tai työkappaleen palaset. Silmiensuojainten on kyettävä pysäyttämään eri toiminnoissa syntyvät lentävät roskat. Pölymaskin tai hengityssuojaimen on suodattamaan toiminnassasi syntyvät hiukkaset. Pitkäaikainen altistuminen melulle voi aiheuttaa kuulon heikkenemistä.
j) Pidä sivulliset turvallisen välimatkan päässä työalueesta. Kaikkien työalueelle tulevien on käytettävä henkilökohtaisia suojavarusteita. Työkappaleen tai rikkoutuneen lisävarusteen sirpaleet voivat lentää pois ja aiheuttaa vammoja välittömän toiminta-alueen ulkopuolella.
k) Pidä sähkötyökalua vain eristetyistä tartuntapinnoista, kun suoritat toimenpidettä, jossa leikkaava lisälaite voi koskettaa piilotettuja johtoja. Jos leikkaava lisälaite koskettaa ”jännitteistä” johtoa, sähkötyökalun alttiit metalliosat voivat olla ”jännitteisiä” ja käyttäjä voi saada sähköiskun.
l) Pidä työkalua aina tukevasti kädessäsi (käsissäsi) käynnistyksen aikana. Moottorin reaktiomomentti, kun se kiihtyy täyteen nopeuteen, voi aiheuttaa työkalun vääntymisen.
m) Käytä puristimia työkappaleen tukemiseen aina kun se on käytännöllistä. Älä koskaan pidä pientä työkappaletta toisessa kädessä ja työkalua toisessa kädessä käytön aikana. Pienen työkappaleen kiinnittäminen mahdollistaa sen, että voit käyttää kättäsi (käsiäsi) työkalun hallintaan. Pyöreillä materiaaleilla, kuten tulpatangoilla, putkilla tai letkuilla, on taipumus pyöriä leikattaessa ja ne voivat aiheuttaa terän juuttumisen tai hyppäämisen sinua kohti.
n) Aseta johto irti pyörivästä lisälaitteesta. Jos menetät hallinnan, naru voi katketa tai takertua ja käsi tai käsivarsi voi joutua linkousvälineen sisään.
o) Älä koskaan laske sähkötyökalua alas ennen kuin lisälaite on kokonaan. Pyörivä lisävaruste saattaa tarttua pintaan ja vetää sähkötyökalun pois hallinnastasi.
p) Kun olet vaihtanut teriä tai tehnyt säätöjä, varmista, että kierukkamutteri, ruuvipesä tai muut säätölaitteet on kiristetty tiukasti. Löysät säätölaitteet voivat yllättäen siirtyä ja aiheuttaa hallinnan , löysät pyörivät osat heittelehtivät rajusti.
q) Älä käytä sähkötyökalua, kun kannat sitä rinnallasi. Tahaton kosketus pyörivään lisävarusteeseen voi tarttua vaatteisiisi ja vetää lisävarusteen kehoosi.
r) Puhdista sähkötyökalun tuuletusaukot säännöllisesti. Moottorin tuuletin imee pölyä kotelon sisälle, ja jauhemaisen metallin liiallinen kertyminen voi aiheuttaa sähkövaaran.
s) Älä käytä sähkötyökalua syttyvien materiaalien lähellä. Kipinät voivat sytyttää nämä materiaalit.
t) Älä käytä lisävarusteita, jotka vaativat nestemäisiä jäähdytysnesteitä. Veden tai muiden nestemäisten jäähdytysnesteiden käyttö voi aiheuttaa sähköiskun tai sähköiskun.

Takapotku ja siihen liittyvät varoitukset
Takapotku on äkillinen reaktio, joka aiheutuu pyörivän pyörän, hiomanauhan, harjan tai muun lisälaitteen puristamisesta tai juuttumisesta. Puristuminen tai takertuminen aiheuttaa pyörivän lisälaitteen nopean pysähtymisen, mikä puolestaan aiheuttaa sen, että hallitsematon sähkötyökalu pakotetaan pyörimään lisälaitteen pyörimissuunnan vastaisesti.
Jos esimerkiksi hiomalaikka jää kiinni tai puristuu työkappaleeseen, hiomalaikan puristuskohtaan tuleva reuna voi kaivautua materiaalin pintaan ja aiheuttaa hiomalaikan kiipeämisen ulos tai potkaisun ulos. Pyörä voi hypätä joko kohti käyttäjää tai poispäin, riippuen pyörän liikkeen suunnasta puristuskohdassa. Hiomapyörät voivat myös rikkoutua näissä olosuhteissa.
Takapotku on seurausta sähkötyökalun väärinkäytöstä ja/tai väärästä toimintatavasta tai olosuhteista, ja se voidaan välttää noudattamalla asianmukaisia varotoimia, jotka on esitetty jäljempänä.
a) Pidä sähkötyökalusta tukeva ote ja sijoita vartalosi ja käsivartesi siten, että vastustaa takaiskun voimia. Käyttäjä voi hallita takaiskuvoimia, jos asianmukaiset varotoimet on toteutettu.
b) Ole erityisen varovainen työskennellessäsi kulmissa, terävissä reunoissa jne. Vältä lisävarusteen pomppimista ja tarttumista. Kulmilla, terävillä reunoilla tai pomppimisella on taipumus tarttua pyörivään lisälaitteeseen ja aiheuttaa hallinnan menetyksen tai takaiskun.
c) Älä kiinnitä hammastettua sahanterää. Tällaiset terät aiheuttavat usein takaiskun ja hallinnan menetyksen.
d) Syötä terää materiaaliin aina samaan suuntaan leikkuureuna poistuu materiaalista (eli samaan suuntaan kuin lastut heitetään). Työkalun syöttäminen väärään suuntaan aiheuttaa sen, että terän leikkuureuna kiipeää ulos työstä ja vetää työkalua tämän syötön suuntaan. e) Kun käytät pyöriviä viiloja, katkaisupyöriä, suurnopeusleikkureita tai kovametallileikkureita, pidä työ aina tukevasti kiinnitettynä. Nämä pyörät tarttuvat kiinni, jos ne tulevat hieman vinoon urassa, ja ne voivat potkaista takaisin. Kun katkaisupyörä tarttuu, itse pyörä yleensä rikkoutuu. Kun pyörivä viila, suurnopeusleikkuri tai kovametallileikkuri tarttuu, se voi hypätä urasta ja voit menettää työkalun hallinnan.

Lisäturvaohjeita hionta- ja leikkaustoimintaa varten
Turvallisuusvaroitukset, jotka koskevat erityisesti hionta- ja hiontaleikkaustoimintaa:
a) Käytä vain sähkötyökalulle suositeltuja pyörätyyppejä ja vain suositeltuihin käyttökohteisiin. Esimerkiksi: älä hio katkaisulaikan kyljellä. Katkaisulaikat on tarkoitettu perifeeriseen hiontaan, ja niihin sivuvoi-

mat voivat aiheuttaa niiden rikkoutumisen.
b) Käytä kierteitetyissä hiomakartioissa ja -tulpissa vain vahingoittumattomia pyörän kartioita, joissa oikean kokoinen ja pituinen, huojentamaton olkalaippa. Oikeat karat vähentävät rikkoutumisen mahdollisuutta.
c) Älä ”jumita” katkaisulaikkaa tai käytä liikaa painetta. Älä tehdä liian suurta leikkuusyvyyttä. Liiallinen rasitus lisää kuormitusta ja alttiutta kiekon vääntymiseen tai takertumiseen leikkauksessa sekä takaiskun tai kiekon rikkoutumisen mahdollisuutta.
d) Älä aseta kättäsi pyörivän pyörän suuntaisesti ja sen taakse. Kun pyörä liikkuu käyttökohdassa poispäin kädestäsi, mahdollinen takaisku voi sysätä pyörivän pyörän ja sähkötyökalun suoraan sinua kohti.
e) Kun pyörä jää puristuksiin, juuttuu kiinni tai keskeytät leikkauksen mistä tahansa syystä, vaihda sähkötyökalu ja pidä sähkötyökalu liikkumattomana, kunnes pyörä pysähtyy kokonaan. Älä koskaan yritä irrottaa katkaisupyörää leikkauksesta pyörän ollessa liikkeessä, sillä muuten voi syntyä takaisku. Tutki ja ryhdy korjaaviin toimenpiteisiin pyörän puristumisen tai takertumisen syyn poistamiseksi.
f) Älä käynnistä leikkaustoimintoa uudelleen työkappaleessa. Anna pyörän saavuttaa täysi nopeus ja siirry varovasti uudelleen leikkaukseen. Pyörä voi juuttua, kävellä ylös tai potkaista takaisin, jos sähkötyökalu käynnistetään uudelleen työkappaleessa.
g) Tue paneelit tai ylimitoitetut työkappaleet pyörän puristumisen ja takapotkun riskin minimoimiseksi. Suurilla työkappaleilla on taipumus painua oman painonsa alla. Työkappaleen alle on sijoitettava tuet lähelle leikkauslinjaa ja lähelle työkappaleen reunaa pyörän molemmin puolin.
h) Ole erityisen varovainen, kun teet ”taskuleikkauksen” olemassa oleviin seiniin tai muihin sokeisiin alueisiin. Ulos työntyvä pyörä voi leikata kaasu- tai vesiputkia, sähköjohtoja tai esineitä, jotka voivat aiheuttaa takaiskun.

Lisäturvallisuusohjeita lankaharjausta varten

Langanharjausta koskevat erityiset turvallisuusvaroitukset:
a) Huomioi, että harja heittää lankajousia tavanomaisen käytönkin aikana. Älä rasita langat liikaa kuormittamalla harjaa liikaa. Lankaharjakset voivat helposti tunkeutua kevyeen vaatetukseen ja/tai ihoon.
b) Anna harjojen käydä käyttönopeudella vähintään minuutin ajan ennen niiden käyttöä. Tänä aikana kukaan ei saa seisoa harjan edessä tai sen kanssa samassa linjassa. Löysät harjakset tai langat purkautuvat aikana.
c) Suuntaa pyörivän lankaharjan purkaus poispäin itsestäsi. Pienet hiukkaset ja pienet langanpätkät voivat purkautua suurella nopeudella näiden harjojen käytön aikana ja ne voivat juuttua ihoosi.

Akkutyökalun käyttö ja hoito

Pidä sähkötyökalua eristetyistä tartuntapinnoista, kun suoritat toimenpidettä, jossa leikkaava lisälaite voi koskettaa piilotettuja johtoja. Jos leikkuutarvike koskettaa ”jännitteistä” johtoa, sähkötyökalun alttiit metalliosat voivat olla ”jännitteisiä” ja käyttäjä voi saada sähköiskun.
a) Lataa vain valmistajan määrittelemällä laturilla. Laturi, joka soveltuu tietyntyyppiselle akkupaketille, voi aiheuttaa tulipalon vaaran, kun sitä käytetään toisen akkupaketin kanssa.
b) Käytä sähkötyökaluja vain erikseen määritellyillä akkuyksiköillä. Muiden akkupakettien käyttö voi aiheuttaa loukkaantumisja tulipalovaaran.
c) Kun akkupaketti ei ole käytössä, pidä se kaukana muista metalliesineistä, kuten paperiliittimistä, kolikoista, avaimista, nauloista, ruuveista tai muista pienistä metalliesineistä, jotka voivat muodostaa yhteyden liittimestä toiseen. Akun napojen oikosulku toisiinsa voi aiheuttaa palovammoja tai tulipalon.
d) Akusta voi purkautua nestettä väärinkäyttöolosuhteissa; vältä kosketusta. Jos kosketus tapahtuu vahingossa, huuhtele vedellä. Jos nestettä joutuu silmiin, hakeudu lisäksi lääkäriin. Paristosta pursuava neste voi aiheuttaa ärsytystä tai palovammoja.

Palvelu

a) Anna sähkötyökalun huollettavaksi ammattitaitoisen korjaajan toimesta, joka käyttää ainoastaan samanlaisia varaosia. Näin varmistetaan, että sähkötyökalun turvallisuus säilyy.

Laturi

Käyttötarkoitus

Lataa vain ladattavia akkuja. Muun tyyppiset akut voivat räjähtää ja aiheuttaa henkilövahinkoja ja vahinkoja.
a) Laitetta eivät saa käyttää henkilöt (lapset mukaan lukien), joilla on heikentyneet fyysiset, sensoriset tai henkiset kyvyt tai joilla ei ole kokemusta tai tietoa, ellei heitä ole valvottu tai opastettu.
b) Lapset eivät saa leikkiä laitteella. b) Lapset eivät saa leikkiä laitteella. b) Lapset eivät saa leikkiä laitteella.
c) Älä lataa ei-ladattavia paristoja!
d) Latauksen aikana akut on sijoitettava hyvin ilmastoituun tilaan!
e) Integroidut paristot saa poistaa hävittämistä varten vain pätevä henkilökunta. Kotelon kuoren avaaminen voi tuhota sähkötyökalun. Kun haluat poistaa akun sähkötyökalusta, paina On/Off-kytkintä (4), kunnes akku on täysin tyhjä. Irrota kotelon ruuvit ja irrota kotelon kuori akun irrottamiseksi. Oikosulun estämiseksi irrota akun liittimet yksi kerrallaan ja eristä sitten navat. Vaikka akku olisi täysin tyhjentynyt, siinä on vielä jäännöskapasiteettia, joka voi vapautua oikosulun sattuessa.

2. LAITTEEN TIEDOT

Käyttötarkoitus

Tämä sähkötyökalu on tarkoitettu toimimaan hiomakoneena, hiomakoneena, lankaharjana, kiillottajana, veisto- tai katkaisutyökaluna. Tämä työkalu sopii erinomaisesti sellaisten materiaalien kuin puu, muovi, kivi, kuorialumiini, messinki ja teräs muokkaamiseen. Käytä aina oikeita tarvikkeita ja nopeusasetusta.

Tekniset tiedot

Ladattava akku	4V Li-ion 2 Ah
Suositeltu USB-laturi	5V, 2 Ah
Akun latausaika	2-3 h
Levyn enimmäishalkaisija	Ø35 mm
Kuormittamaton nopeus	5000–25000 rpm
Jousipesän kapasiteetti	3,2 mm
Paino	0,26 kg
Lpa (äänenpainetaso)	77,2 dB(A) K=3 dB(A)
Lwa (äänitehotaso)	88,2 dB(A) K=3 dB(A)
Tärinä	ah:2,514m/s² K=1,5m/s²

Tärinän taso

Tässä käyttöoppaassa ilmoitettu tärinän emissiotaso on mitattu standardoidun testin mukaisesti, joka on esitetty standardissa EN 60745; sitä voidaan käyttää työkalun vertailuun toiseen ja alustavana arviona tärinälle altistumisesta, kun työkalua käytetään mainituissa sovelluksissa.
- työkalun käyttäminen eri sovelluksissa tai erilaisilla tai huonosti huolletuilla lisävarusteilla voi lisätä altistustasoa merkittävästi.
- kun työkalu on sammutettuna tai kun se on käynnissä, mutta ei varsinaisesti tee työtä, voi vähentää altistustasoa merkittävästi.
Suojaudu tärinän vaikutuksilta huoltamalla työkalua ja sen lisävarusteita, pitämällä kädet lämpiminä ja järjestämällä työskentelytavat.

Kuvaus

Seuraavassa tekstissä olevat numerot viittaavat kuviin 1-10 (sivut 2-4).
1. Työstöruuvi
2. Karan lukitus
3A. Nopeuden säätöpainike ”+”
3B. Nopeuden säätöpainike ”-”
4. On/off-kytkin
5. Nopeuden merkkivalot
6. Laturin merkkivalo
7. Kiinnitysavain
8. Laturisovitin (ei sisälly)
9. Laturin kaapeli

3. ASENNUS

Varmista aina, että työkalu on kytketty pois päältä ennen lisävarusteen asentamista.

Varoitus! Vaihda lisävarusteet asettamalla lisävaruste mahdollisimman pitkälle holkkiin (tai ruuvipuristimeen), jotta minimoidaan ulosajo ja epätasapainon syntyminen.

Lisävarusteiden kokoaminen
Kuva 2
Paina karan lukitus (2) alas ja pidä se alhaalla. Voit irrottaa karanruuvin (1) ruuvipuristimen (7) avulla. Aseta lisävaruste paikalleen. Pidä karan lukitus alhaalla, kun kiinnität ruuvipuristinta ruuvipuristusavaimella.



Älä paina karan lukituspainiketta moottorin ollessa käynnissä.

4. TOIMINTA
Kytke työkalu päälle liu'uttamalla on/off-kytkin (4) eteen ja painamalla sitten nopeuden säätöpainiketta "+" (3A).
Nopeuden säätöpainikkeella "+" (3A) tai "-" (3B) voit säätää työkalun nopeutta. Älä laske työkalua alas, kun moottori on vielä käynnissä. Älä aseta työkalua pölyiselle pinnalle. Pölyhiukkaset voivat päästä mekanismiin.

Liian suuri kuormitus työkalun alhaisella nopeudella voi polttaa moottorin loppuun.

Akku on ladattava ennen ensimmäistä käyttöä.

Työkalun lataaminen
Kuva 10
- Kytke laturin kaapeli (mukana) sovittimeen (ei mukana).
- Kytke laturin kaapeli (9) työkaluun.
- Kytke laturin pistoke pistorasiaan ja odota hetki. Laturin merkkivalo (6) syttyy ja näyttää lataustilan.
- Kun akku on ladattu täyteen, irrota laturin pistoke pistorasiasta ja irrota pieni pistoke laitteesta.

Työkalun pitäminen ja ohjaaminen
Kuva 3
- Tarkkuutta vaativiin töihin (kaiverrukseen): kynänvarsi (A).
- Karkeisiin töihin (hionta): kuorimaveitsen kädensija (B).
- Kun työkalu on pidettävä yhdensuuntaisena työpinnan kanssa (esim. katkaisulaikan käyttö): 2 käden golfkahva (C)

Työkalun ja sen lisävarusteiden optimaalinen käyttö
Kuva 1
Lisävarusteiden optimaalinen käyttö edellyttää oikeaa nopeutta. Voit katsoa alla olevasta yleiskatsauksesta "Suositeltava nopeusasetus" oikean nopeuden määrittämiseksi työstettävän materiaalin ja käytettävän lisävarusteen tyypin perusteella. Tämän yleiskatsauksen avulla voit valita sekä oikean lisävarusteen että optimaalisen nopeuden.

Viisi nopeuden merkkivaloa (5) vastaavat numeroita 1, 2, 3, 4 ja 5 yleiskatsauksessa "Suositeltava nopeusasetus". Viime kädessä paras tapa määrittää oikea nopeus minkä tahansa materiaalin työstöä varten on harjoitella romumateriaalin kappaleella.

Suositeltava nopeusasetus
Hiomakivet
Kuva 4

Materiaali	Nopeus-asetus
Kivi, kuori	1-3
Teräs	3-5
Alumiini, messinki	2-4
Muovi	1-3

Huopapyörät ja kärki
Kuva 5
Huopapyörät tai kärki on ruuvattava karaan.

Materiaali	Nopeus-asetus
Teräs	3-5
Alumiini, messinki	2-4
Muovi	3-5

Hiontanauhat ja -levy
Kuva 6

Materiaali	Nopeus-asetus
Puu	4-5
Teräs	1-3
Alumiini, messinki	2-4
Muovi	1-3

Harjasharja
Kuva 7

Materiaali	Nopeus-asetus
Kivi, kuori	2-4
Alumiini, messinki	2-4

Suurnopeusleikkuri, timanttipyöräkärki ja pora
Kuva 8

Materiaali	Nopeus-asetus
Kivi, kuori	5
Teräs	2-4
Alumiini, messinki	4-5
Muovi	1-3

Hiomalaikka
Kuva 9

Materiaali	Nopeus-asetus
Teräs	3-5
Alumiini, messinki	2-4
Muovi	1-3

5. HUOLTO

Varmista, että työkalu ei ole jännitteinen, kun moottoriin tehdään huoltotöitä.

Pidä työkalun ilmanvaihtoaukot puhtaina moottorin ylikuumenemisen estämiseksi. Puhdista työkalun kotelo säännöllisesti pehmeällä liinalla, mieluiten jokaisen käytön jälkeen. Pidä ilmanvaihtoaukot vapaina pölystä ja liasta. Jos lika ei tule o- käytä pehmeää liinaa, joka on kostutettu saippuavedellä. Älä koskaan käytä liuottimia, kuten bensiiniä, alkoholia, ammoniakkivettä jne. Nämä liuottimet voivat vahingoittaa muoviosia. Puhdista työkalu heti käytön jälkeen.

YMPÄRISTÖ
Yliviivattu roskakori-symboli tarkoittaa, että tätä tuotetta ei saa tavallisen kotitalousjätteen mukana. Elektroniikka- ja sähkölaitteet, jotka eivät kuulu valikoivaan lajitteluun, voivat olla vaarallisia ympäristölle ja ihmisten terveydelle vaarallisten aineiden vuoksi. vastuullisesti hyväksyttyyn jäte- tai kierrätyslaitokseen.

Älä hävitä sähkötyökaluja kotitalousjätteeseen. Sähkö- ja elektroniikkalaiteromua koskevan EU:n direktiivin 2012/19/EU ja sen kansallisen mukaisesti sähkötyökalut, joita ei enää voi käyttää, on kerättävä erikseen ja hävitettävä ympäristöystävällisesti.

SV SLADDLÖS MINIBORRSATS

1. SÄKERHETSANVISNINGAR



Läs de bifogade säkerhetsanvisningarna, de extra säkerhetsanvisningarna och anvisningarna Om du inte följer och anvisningarna kan det leda till elektriska stötar, brand och/eller allvarliga personskador. Spara säkerhetsanvisningarna och för framtida bruk.

Följande symboler används i användarhandboken eller på produkten:



Betecknar risk för personskada, dödsfall eller skada på verktyget om anvisningarna i denna bruksanvisning inte följs.



Risk för elektrisk stöt



Variabel hastighetskontroll



Endast för inomhusbruk



Använd hörsel- och ögonskydd



Bär en dammask



Tryck inte på spindellåsknappen när motorn är igång.



Max temperatur 40°C



Kasta inte batteriet i elden



Kasta inte batteriet i vatten



Produkten får inte kastas i olämpliga behållare.



Separat uppsamling för Li-ion-batteri.



Produkten överensstämmer med tillämpliga säkerhetsstandarder i de europeiska direktiven.

Allmänna säkerhetsvarningar för elverktyg



VARNING Läs alla säkerhetsvarningar, anvisningar, illustrationer och specifikationer som medföljer detta elverktyg. Om du inte följer alla anvisningar nedan kan det leda till elektriska stötar, brand och/eller allvarliga personskador.

Spara alla varningar och instruktioner för framtida.

Begreppet ”elverktyg” i varningarna avser ditt nätdrivna (sladdanslutna) elverktyg eller batteridrivna (sladdlösa) elverktyg.

1) Säkerhet på arbetsområdet

a) Håll arbetsområdet rent och väl upplyst. Röriga eller mörka områden inbjuder till olyckor.

b) Använd inte elverktyg i explosiva miljöer, t.ex. i närheten av brandfarliga vätskor, gaser eller damm. Elverktyg skapar gnistor som kan antända damm eller ångor.

c) Håll barn och andra åskådare på avstånd när du använder ett elverktyg. Distraktioner kan till att du tappar kontrollen.

2) Elektrisk säkerhet

a) Elverktygets stickpropp måste passa till uttaget. Modifiera aldrig kontakten på något sätt. Använd inte några adapterkontakter med jordade elverktyg. Omodifierade stickkontakter och matchande uttag minskar risken för elektriska stötar.

b) Undvik kroppskontakt med jordade ytor, t.ex. rör, radiatorer, spisar och kylskåp. Det finns ökad risk för elektriska stötar om din kropp är jordad.

c) Utsätt inte elverktygen för regn eller våta förhållanden. Om vatten tränger in i ett elverktyg ökar risken för elektriska stötar.

d) Missbruka inte sladden. Använd aldrig sladden för att bära, dra eller koppla ur elverktyget. Håll sladden borta från värme, olja, vassa kanter eller rörliga delar. Skadade eller trassliga sladdar ökar risken för elektriska stötar.

e) När du använder ett elverktyg utomhus ska du en förlängningssladd som är lämplig för utomhusbruk. Användning av en sladd som är lämplig för utomhusbruk minskar risken för elektriska stötar.

f) Om det är oundvikligt att använda ett elverktyg i fuktiga utrymmen ska du använda en (RCD). Användningen av en jordfelsbrytare minskar risken för elektriska .

3) Personlig säkerhet

a) Var uppmärksam, se efter vad du gör och använd sunt förnuft när du använder ett elverktyg. Använd inte ett elverktyg om du är trött eller påverkad av droger, alkohol eller läkemedel. Ett ögonblick av ouppmärksamhet vid användning av elverktyg kan leda till allvarliga personskador.

b) Använd personlig skyddsutrustning. Använd alltid ögonskydd. Skyddsutrustning som dammask, halkfria skyddsskor, skyddshjälm eller hörselskydd som används under lämpliga förhållanden minskar risken för personskador.

c) Förhindra oavsiktlig start. Kontrollera att strömbrytaren är i o-läge innan du ansluter till strömkällan och/eller batteripaketet, lyfter upp eller bär verktyget. Om du bär elverktyg med fingret på strömbrytaren eller aktiverar elverktyg med strömbrytaren påslagen kan det leda till olyckor.

d) Ta bort eventuella justeringsnycklar eller skiftnycklar innan du slår på elverktyget. En skiftnyckel eller nyckel som sitter kvar på en roterande del av elverktyget kan leda till personskador.

e) Sträck dig inte för långt. Håll alltid rätt fotfäste och balans. Detta ger bättre kontroll över elverktyget i oväntade situationer.

f) Klä dig ordentligt. Bär inte löst sittande kläder eller smycken. Håll hår och kläder borta från rörliga delar. Lösa kläder, smycken eller långt hår kan fastna i rörliga delar.

g) Om det finns anordningar för anslutning av dammutsug och dammuppsamling, se till att dessa är anslutna och används på rätt sätt. Användning av dammuppsamling kan minska dammrelaterade faror.

h) Låt inte förtrogenhet från frekvent användning av verktyg leda till att du blir självbelåten och struntar i verktygens säkerhetsprinciper. En obetänksam handling kan orsaka allvarliga skador inom bråkdelen av en sekund.

4) Användning och skötsel av elverktyg

a) Använd inte våld på elverktyget. Använd rätt elverktyg för din applikation. Rätt elverktyg gör jobbet bättre och säkrare med den hastighet som det är konstruerat för.

b) Använd inte elverktyget om det inte kan slås på och av med strömbrytaren. Ett elverktyg som inte kan styras med strömbrytaren är farligt och måste repareras.

c) Dra ut stickkontakten eluttaget och/eller ta bort batteripaketet, om det är löstagbart, från elverktyget innan du gör några justeringar, byter tillbehör eller förvarar elverktyget. Sådana förebyggande säkerhetsåtgärder minskar risken för att elverktyget startas oavsiktligt.

d) Förvara elverktyg utom räckhåll för barn och låt inte personer som inte är bekanta med elverktyget eller dessa anvisningar använda elverktyget. Elverktyg är farliga i händerna på otränade användare.

e) Underhåll elverktyg och tillbehör. Kontrollera att rörliga delar inte är feljusterade eller sitter fast, att delar inte är trasiga och att inget annat kan påverka funktion. Låt reparera elverktyget före användning om det är skadat. Många olyckor orsakas av dåligt underhållna elverktyg.

f) Håll skärverktygen vassa och rena. Korrekt underhållna skärverktyg med vassa skäreggar löper mindre risk att fastna och är lättare att kontrollera.

g) Använd elverktyget, tillbehören, verktygsbitarna etc. i enlighet med dessa anvisningar och med hänsyn till arbetsförhållandena och det arbete som ska utföras. Om elverktyget används för andra arbetsuppgifter än de avsedda det leda till farliga situationer.

h) Håll handtag och greppytor torra, rena och fria från olja och fett. Hala handtag och greppytor gör det inte möjligt att hantera och kontrollera verktyget på ett säkert sätt i oväntade situationer.

5) Service

a) Låt behörig reparatör utföra service på elverktyget och använd endast identiska reservdelar. På så sätt att elverktygets säker-

het bibehålls.

Särskilda säkerhetsinstruktioner

a) Detta elverktyg är avsett att användas slipmaskin, slipmaskin, stålborste, polermaskin, tälj- eller kapverktyg. Läs alla , instruktioner, illustrationer och specifikationer som medföljer detta elverktyg. Om du inte följer alla anvisningar nedan kan det leda till elektriska stötar, brand och/eller allvarliga personskador.

c) Använd inte tillbehör som inte är särskilt utformade och rekommenderade av verktygstillverkaren. Bara för att kan monteras på ditt elverktyg garanterar det inte säker drift.

d) Sliptillbehörens nominella varvtal måste vara minst lika stort som det maximala varvtal som anges på elverktyget. Sliptillbehör som går snabbare än sitt nominella varvtal kan gå sönder och flyga isär.

e) Tillbehörets ytterdiameter tjocklek måste ligga inom elverktygets kapacitet. Tillbehör med felaktig storlek kan inte kontrolleras på ett tillfredsställande sätt.

f) Spindelstorleken på hjul, sliptrummor eller andra tillbehör måste passa till spindeln eller spännhylsan på elverktyget. Tillbehör som inte passar till monteringsdetaljer kommer ur balans, vibrerar för mycket och kan leda till att du förlorar kontrollen över elverktyget.

g) Dornmonterade hjul, sliptrummor, fräsar eller andra tillbehör måste helt införda i spännhylsan eller chucken. Om dornen inte hålls fast tillräckligt och/eller hjulets överhäng är för långt kan det monterade hjulet lossna och slungas ut med hög hastighet.

h) Använd inte ett skadat tillbehör. Kontrollera tillbehöret före varje användning, t.ex. slipskivor med avseende på spån och sprickor, sliptrummor med avseende på sprickor, revor eller överdrivet slitage, stålborste med avseende på lösa eller spruckna trådar. Om du tappar elverktyget eller tillbehöret ska du kontrollera om det är skadat eller montera ett oskadat tillbehör. När du har kontrollerat och monterat ett tillbehör ska du placera dig själv och andra personer på avstånd från det roterande tillbehörets plan och elverktyget gå på högsta varvtal utan belastning i en minut. Skadade tillbehör går normalt sönder under denna testtid.

i) Använd personlig skyddsutrustning. Använd , skyddsglasögon eller skyddsglasögon beroende på användningsområde. Använd i förekommande fall dammskydd, hörselskydd, handskar och verkstadsförkläde som kan stoppa små fragment av slipmedel eller arbetsstycken. Ögonskydden måste kunna stoppa flygande skräp som genereras av olika arbetsmoment. Dammask eller andningsskydd måste filtrera bort partiklar som genereras av dina arbetsmoment. Långvarig exponering för högintensivt buller kan orsaka hörselnedsättning.

j) Håll åskådare på säkert avstånd från arbetsområdet. Alla som kommer in i arbetsområdet måste bära personlig skyddsutrustning. Fragment av arbetsstycket eller av ett tillbehör kan flyga iväg och orsaka utanför det omedelbara arbetsområdet.

k) Håll elverktyget endast i de isolerade greppytorna när du utför ett arbete där skärtillbehöret kan komma i kontakt med dolda ledningar. Om skärtillbehöret kommer i kontakt med en ”strömförande” ledning elverktygets exponerade metalldelar bli ”strömförande” och ge operatören en elektrisk stöt.

l) Håll alltid verktyget stadigt i handen/ händerna under uppstarten. Motorns reaktionsmoment, när den accelererar till full hastighet, kan verktyget att vrida sig.

m) Använd klämmor för att stödja arbetsstycket när det är praktiskt möjligt. Håll aldrig ett litet arbetsstycke i ena handen och verktyget i den andra handen när du använder det. Om du spänner fast ett litet arbetsstycke kan du använda handen/handarna för att styra verktyget. Runda material som t.ex. pluggstänger, rör eller slangar har en tendens att rulla under kapningen och kan få borrkronan att fastna eller hoppa mot dig.

n) Placera snöret på avstånd från det snurrande tillbehöret. Om du tappar kontrollen kan sladden klippas av eller fastna och din hand eller arm kan dras in i snurrtillbehöret.

o) Lägg aldrig ifrån dig elverktyget förrän tillbehöret har stannat helt och hållet. Det snurrande tillbehöret kan gripa tag i underlaget och dra elverktyget utom kontroll.

p) När du har bytt bits eller gjort andra justeringar, se till att spännhylsan, chucken eller andra justeringsanordningar är ordentligt åtdragna. Lösa justeringsanordningar kan oväntat och orsaka förlust av kontroll, lösa roterande komponenter kommer att kastas våldsamt.

q) Använd inte elverktyget när du bär vid sidan av dig. Om du råkar komma i kontakt det snurrande tillbehöret kan fastna i dina kläder och dras in i kroppen.

r) Rengör regelbundet elverktygets luftventiler. Motorns fläkt suger in damm i och ansamlingar av metallpulver kan orsaka elektriska faror.

s) Använd inte elverktyget i närheten av brandfarliga material. Gnistor kan antända dessa material.

t) Använd inte tillbehör som kräver flytande kylvätska. Användning av vatten eller andra flytande kylvätskor kan leda till elstötar eller elektriska stötar.

Kickback och relaterade varningar

Kickback är en plötslig reaktion på ett klämt eller fastnat roterande hjul, slipband, borste eller något annat tillbehör. Klämning eller hakar upp sig gör att det roterande tillbehöret snabbt stannar, vilket i sin tur gör att det okontrollerade elverktyget tvingas i motsatt riktning mot tillbehörets rotation.

Om t.ex. en slipskiva fastnar eller kläms av arbetsstycket kan skivans kant som går in i klämstället gräva sig in i materialets yta och få att klättra ut eller sparka ut. Hjulet kan antingen hoppa mot eller bort från operatören, beroende på i vilken riktning hjulet rör sig vid klämstället. kan också gå sönder under dessa förhållanden.

Bakslag är resultatet av felaktig användning av elverktyget och/eller felaktiga arbetsmetoder eller förhållanden och kan undvikas genom att vidta lämpliga försiktighetsåtgärder enligt nedan.

a) Håll ett stadigt grepp om elverktyget och placera kroppen och armen så att du motstå kraften från ett bakslag. Operatören kan kontrollera rekylkrafterna om lämpliga försiktighetsåtgärder vidtas.

b) Var särskilt försiktig när du arbetar med hörn, vassa kanter etc. Undvik att tillbehöret studsar och hakar fast. Hörn, vassa kanter eller studsar har en tendens att fastna i det roterande tillbehöret och orsaka förlorad kontroll eller bakslag.

c) Sätt inte fast ett tandat sågblad. Sådana blad ger ofta upphov till bakslag och förlorad kontroll.

d) Mata alltid in borret i materialet i samma riktning som skäreggen kommer ut ur materialet (vilket är samma riktning som spånorna kastas). Om verktyget matas i fel riktning kommer skäret att klättra ut ur materialet och dra verktyget i matningsriktningen. e) När du använder roterande filar, kapskivor, höghastighetsfräsar eller ska du alltid spänna fast arbetet ordentligt. Dessa skivor griper tag om de hamnar lite snett i spåret och kan ge ett bakslag. När en kapskiva griper tag brukar själva skivan gå sönder. När en roterande fil, höghastighetsfräs eller hårdmetallfräs griper tag kan den hoppa ur spåret och du kan förlora kontrollen över verktyget.

Ytterligare säkerhetsinstruktioner för slip- och kapoperationer

Säkerhetsvarningar som är specifika för slipning och slipande kapning:

a) Använd endast de skivtyper som rekommenderas för ditt elverktyg och endast för rekommenderade användningsområden. Till exempel: slipa inte med sidan av en kapskiva. Slipande kapskivor är avsedda periferislipning, sidokrafter som appliceras på dessa skivor kan få dem att splittras.

b) För gängade slipkoner och pluggar ska du endast använda oskadade hjulspindlar med en oavlastad axelfläns av rätt storlek och längd. Korrekta dorn minskar risken för brott.

c) ”Kläm” inte fast kapskivan och använd inte högt tryck. Försök inte att göra ett för stort skärdjup. Överbelastning av skivan ökar belastningen och risken för att skivan vrids eller hakar upp sig i snittet samt för bakslag eller skivbrott.

d) Placera inte handen i linje med bakom det roterande hjulet. När hjulet rör sig bort från din hand vid driftpunkten en eventuell rekyl leda till att det snurrande hjulet och elverktyget kastas direkt mot dig.

e) Om kapskivan kläms eller fastnar eller om du av någon anledning avbryter ett kap-

snitt, koppla bort elverktyget och håll elverktyget stilla tills kapskivan stannar helt. Försök aldrig att ta bort från snittet medan den är i rörelse, eftersom det annars kan uppstå ett bakslag. Undersök och vidta korrigerande åtgärder för att eliminera orsaken till att skivan kläms eller hakar upp sig.
f) Starta inte om kapningen i arbetsstycket. Låt hjulet nå full hastighet gå försiktigt in i snittet igen. Hjulet kan fastna, gå upp eller sparka tillbaka om elverktyget startas om i arbetsstycket.
g) Stöd paneler eller andra överdimensionerade arbetsstycken för att minimera risken för att hjulen kläms fast och slår tillbaka. Stora arbetsstycken tenderar att sjunka under sin egen vikt. Stöd måste placeras under arbetsstycket nära och nära arbetsstyckets kant på båda sidor om hjulet.
h) Var extra försiktig när du gör en "" i befintliga väggar eller andra blinda områden. Det utskjutande hjulet kan skära av gas- eller vattenledningar, elektriska ledningar eller föremål som kan orsaka bakslag.

Ytterligare säkerhetsinstruktioner för stålborstning
Säkerhetsvarningar som är specifika stålborstning:
a) Tänk på att ståltrådar slungas iväg av borsten även under normal drift. Överbelasta inte trådarna genom att använda för hög belastning på borsten. Borsttrådarna kan lätt tränga igenom lätta kläder och/eller hud.
b) Låt borstarna gå på arbetshastighet i minst en minut innan du använder dem. Under denna tid får ingen stå framför eller i linje med borsten. Lösa borststrån eller trådar kommer att lossna under inkörningstiden.
c) Rikta utkastet från den roterande stålborsten bort från dig. Små partiklar och små trådfragment kan slungas ut med hög hastighet vid användning av dessa borstar och kan fastna i huden.

Användning och skötsel av batteriverktyg
Håll elverktyget i isolerade greppytor när du utför ett arbete där skärtillbehöret kan komma i kontakt med dolda ledningar. Om skärverktyget kommer i kontakt med en "strömförande" ledning kan elverktygets exponerade metalldelar bli "strömförande" och ge operatören en elektrisk stöt.
a) Ladda endast med den laddare som anges av tillverkaren. En laddare som är lämplig för en typ av batteripaket kan en brandrisk om den används med ett annat batteripaket.
b) Använd endast elverktyg med särskilt avsedda batteripaket. Användning av andra batteripaket kan medföra risk för personskador och brand.
c) När batteripaketet inte används ska det hållas borta från andra metallföremål, t.ex. gem, mynt, nycklar, spikar, skruvar eller andra små metallföremål, som kan ansluta från en pol till en annan. Om batteripolerna kortsluts kan det orsaka brännskador eller brand.
d) Under extrema förhållanden kan vätska komma från batteriet; undvik kontakt. Om kontakt av misstag uppstår, spola med vatten. Om vätska kommer i kontakt med ögonen, uppsök läkare. Vätska som kommer ut från batteriet kan orsaka irritation eller brännskador.

Service
a) Låt behörig reparatör utföra service på elverktyget och använd endast identiska reservdelar. På så sätt att elverktygets säkerhet bibehålls.

Laddaren
Avsedd användning
Ladda endast laddningsbara batteripaket. Andra typer av batterier kan spricka och orsaka person- och sakskador.
a) Apparaten får inte användas av personer (inklusive barn) med nedsatt fysisk, sensorisk mental förmåga eller bristande erfarenhet och kunskap, såvida de inte har fått tillsyn instruktioner.
b) Barn övervakas så att de inte leker med apparaten
c) Ladda inte upp icke uppladdningsbara batterier!
d) Under laddningen måste batterierna placeras i ett väl ventilerat utrymme!
e) Integrerade batterier får endast avlägsnas för kassering av kvalificerad personal. Om höljet öppnas kan elverktyget förstöras. Ta ut batteriet ur elverktyget genom att trycka på på/av-knappen (4) batteriet är helt urladdat. Skruva loss skruvarna på höljet och ta bort höljet för att ta ut batteriet. För att förhindra kortslutning ska du koppla bort batteriets kontakter en i taget och sedan isolera polerna. Även om batteriet är helt urladdat innehåller det fortfarande en restkapacitet som kan frigöras vid en kortslutning.

2. INFORMATION OM APPARATEN
Avsedd användning
Detta elverktyg är avsett att fungera som en kvarn, slipmaskin, stålborste, polermaskin, tälj- eller kapverktyg. Verktyget lämpar sig utmärkt för bearbetning av material som trä, plast, sten, aluminium, mässing och stål. Använd alltid rätt tillbehör och varvtalsinställning.

Tekniska specifikationer

Uppladdningsbart batteri	4V Li-ion 2 Ah
Rekommenderad USB-laddare	5V, 2 Ah
Batteriets laddningstid	2-3 h
Maximal skivdiameter	Ø35 mm
Hastighet utan belastning	5000–25000 rpm
Kapacitet hos fjäderchucken	3,2 mm
Vikt	0,26 kg
Lpa (ljudtrycksnivå)	77,2 dB(A) K=3 dB(A)
Lwa (ljudeffektnivå)	88,2 dB(A) K=3 dB(A)
Vibrationer	ah:2,514m/s² K=1,5m/s²

Vibrationsnivå
Den vibrationsnivå som anges i denna bruksanvisning har uppmätts i enlighet med ett standardiserat test enligt EN 60745; den kan användas för att jämföra ett verktyg ett annat och som en preliminär bedömning vibrationsexponeringen när verktyget används för de angivna .
- om verktyget används för andra ändamål, eller med andra eller dåligt underhållna tillbehör, kan exponeringsnivån öka avsevärt.
- de tider då verktyget är avstängt eller när det är igång men inte faktiskt utför jobbet, kan minska exponeringsnivån avsevärt.
Skydda dig mot vibrationer genom att underhålla verktyget och dess tillbehör, hålla händerna varma och organisera ditt arbete.

Beskrivning
Siffrorna i den följande texten hänvisar till figurerna 1-10 (sidorna 2-4).
1. Spännhylsa chuck
2. Spindellås
3A. Knapp för hastighetsjustering "+"
3B. Knapp för hastighetsjustering "-"
4. På/av-omkopplare
5. Lampor för hastighetsindikering
6. Laddarens indikeringslampa
7. Chucknyckel
8. Laddningsadapter (ingår ej)
9. Kabel till laddare

3. SAMMANSÄTTNING
Se alltid till att verktyget är avstängt innan du monterar ett tillbehör.

Varning för byte av tillbehör!
Byt tillbehör genom att sätta in ett tillbehör i spännhylsan (eller chucken) så långt det är möjligt för att minimera utdragning och obalans.

Montering av tillbehör
Bild 2
Tryck ner spindellåset (2) och håll det intryckt. Med hjälp av chucknyckeln (7) kan du lossa spännhylsan (1). Sätt tillbaka tillbehöret på sin plats. Håll ned spindellåset när du spänner fast spännhylsan med chucknyckeln.

Tryck inte på spindellåsknappen när motorn är igång.

4. DRIFT
Sätt på verktyget genom att skjuta på/av-knappen (4) framåt och tryck sedan på knappen för hastighetsjustering "+" (3A).
Med hastighetsjusteringsknappen "+"(3A) eller "-"(3B) kan du reglera verktygets hastighet. Lägg inte ifrån dig verktyget när motorn fortfarande är igång. Placera inte verktyget på en dammig yta. Dammpartiklar kan tränga in i mekanismen.

För hög belastning vid lågt varvtal på verktyget kan leda till att motorn bränns ut.

Batteriet måste laddas innan det används första gången.

Laddning av verktyget
Bild 10
- Anslut laddningskabeln (medföljer) till en adapter (medföljer inte).
- Anslut laddarkabeln (9) till verktyget.
- Anslut laddarens stickkontakt till ett eluttag och vänta en stund. Laddarens (6) tänds och visar laddningsstatus.
- När batteriet är fulladdat ska du dra ut laddarens kontakt ur vägguttaget och ta ut den lilla kontakten ur enheten.

Hålla i och styra verktyget
Bild 3
- För precisionsarbete (gravyr): penngrepp (A)
- För grovt arbete (slipning): för skalkniv (B)
- När du behöver hålla verktyget parallellt med arbetsytan (t.ex. vid användning av en kapskiva): 2 handars golfgrepp (C)

Optimal användning av verktyget och dess tillbehör
Bild 1
Använd rätt hastighet för optimal användning av tillbehören. I översikten ”Rekommenderad hastighetsinställning” nedan kan du läsa hur du väljer rätt hastighet utifrån det material som bearbetas och den typ av tillbehör som används. Med hjälp av den här översikten kan du välja både rätt tillbehör och optimalt varvtal.

De 5 LED-lamporna för hastighetsindikering 5) motsvarar siffrorna 1, 2, 3, 4 och 5 i översikten ”Rekommenderad hastighetsinställning”. Det bästa sättet att hitta rätt hastighet för bearbetning av alla material är att öva på en bit skrotmaterial.

Rekommenderad hastighetsinställning
Slipstenar
Bild 4

Material	Inställning av hastighet
Sten, skal	1-3
Stål	3-5
Aluminium, mässing	2-4
Plast	1-3

Filthjul och spets
Bild 5
Filthjulen eller spetsen ska skruvas fast på dornen.

Material	Inställning av hastighet
Stål	3-5
Aluminium, mässing	2-4
Plast	3-5

Slipband och rondell
Bild 6

Material	Inställning av hastighet
Trä	4-5
Stål	1-3
Aluminium, mässing	2-4
Plast	1-3

Borste
Bild 7

Material	Inställning av hastighet
Sten, skal	2-4
Aluminium, mässing	2-4

Höghastighetsfräs, diamantskivspets och borr
Bild 8

Material	Inställning av hastighet
Sten, skal	5
Stål	2-4
Aluminium, mässing	4-5
Plast	1-3

Abrasiv skiva
Bild 9

Material	Inställning av hastighet
Stål	3-5
Aluminium, mässing	2-4
Plast	1-3

5. UNDERHÅLL

Se till att verktyget inte är spänningsförande när du utför underhållsarbete på motorn.

Håll verktygets ventilationsöppningar rena för att förhindra överhettning av motorn. Rengör regelbundet verktygshuset med en mjuk trasa, helst efter varje användningstillfälle. Håll fria från damm och smuts. Om smutsen inte lossnar, använd en mjuk trasa fuktad med tvålvatten. Använd aldrig lösningsmedel som bensin, alkohol, ammoniakvatten etc. Dessa lösningsmedel kan skada plastdelarna. Rengör verktyget omedelbart efter användning.

MILJÖ
Den överkryssade soptunnesymbolen betyder att produkten inte får kastas tillsammans med vanligt hushållsavfall. Elektronisk och elektrisk utrustning som inte ingår i den selektiva sorteringsprocessen är potentiellt farliga för miljön och människors hälsa på grund av förekomsten av farliga ämnen. dem på ett ansvarsfullt sätt på en godkänd avfalls- eller återvinningsanläggning.

Elverktyg får inte kastas i hushållsavfallet. Enligt den europeiska riktlinjen 2012/19/EU för avfall som utgörs av eller innehåller elektrisk och elektronisk utrustning och dess införlivande i nationell måste elverktyg som inte längre är användbara samlas in separat och kasseras på ett miljövänligt sätt.

DK BATTERIDREVET MINIBORSÆT

1. SIKKERHEDSINSTRUKTIONER



Læs de vedlagte sikkerhedsadvarsler, de ekstra sikkerhedsadvarsler og instruktionerne Hvis sikkerhedsadvarslerne og instruktionerne ikke følges, kan det resultere i elektrisk stød, brand og/eller alvorlig personskade. Gem sikkerhedsadvarslerne og instruktionerne til senere brug.

Følgende symboler bruges i brugervejledningen eller på produktet:



Betegner risiko for personskade, tab af liv eller beskadigelse af værktøjet i tilfælde af manglende overholdelse af instruktionerne i denne manual.



Risiko for elektrisk stød



Variabel hastighedskontrol



Kun til indendørs brug



Brug øre- og øjenbeskyttelse



Brug en støvmaske



Tryk ikke på spindellåseknappen, mens motoren kører.



Maks. temperatur 40 °C



Smid ikke batteriet i ilden



Smid ikke batteriet i vand



Bortskaf ikke produktet i uegnede beholdere.



Separat opsamling til Li-ion-batteri.



Produktet er i overensstemmelse med de gældende sikkerhedsstandarder i de europæiske direktiver.

Generelle sikkerhedsadvarsler for elværktøj



ADVARSEL Læs alle sikkerhedsadvarsler, instruktioner, illustrationer og specifikationer, der følger med dette elværktøj. Hvis du ikke følger alle nedenstående instruktioner, kan det resultere i elektrisk stød, brand og/eller alvorlig personskade.

Gem alle advarsler og instruktioner til senere .

Udtrykket "elværktøj" i advarslerne henviser til dit netdrevne elværktøj (med ledning) eller batteridrevne elværktøj (uden ledning).

1) Sikkerhed i arbejdsområdet

a) Hold arbejdsområdet rent og godt oplyst. Rodede eller mørke områder indbyder til ulykker.

b) Brug ikke elværktøj i eksplosive atmosfærer, f.eks. i nærheden af brandfarlige væsker, gasser eller støv. skaber gnister, som kan antænde støv eller dampe.

c) Hold børn og tilskuere på afstand, når du bruger elværktøj. Distraktioner kan dig til at miste kontrollen.

2) Elektrisk sikkerhed

a) Elværktøjets stik skal passe til stikkontakten. Ændr aldrig stikket på nogen måde. Brug ikke adapterstik med jordet (jordet) elværktøj. Uændrede stik og matchende stikkontakter reducerer risikoen for elektrisk stød.

b) Undgå kropskontakt med jordede overflader som f.eks. rør, radiatorer, komfurer og køleskabe. Der er en øget risiko for elektrisk stød, hvis din krop er jordet.

c) Udsæt ikke elværktøj for regn eller våde forhold. Vand, der trænger ind i et elværktøj, øger risikoen for elektrisk stød.

d) Misbrug ikke ledningen. Brug aldrig ledningen til at bære, trække eller trække stikket ud af elværktøjet. Hold ledningen væk fra varme, olie, skarpe kanter eller bevægelige dele. Beskadigede eller sammenfiltrede ledninger øger risikoen for elektrisk stød.

e) Brug en forlængerledning, der er egnet til udendørs brug, når du bruger et elværktøj udendørs. Brug af en ledning, der er egnet til udendørs brug, reducerer risikoen for elektrisk stød.

f) Hvis det er uundgåeligt at bruge et elværktøj på et fugtigt sted, skal du bruge en fejlstrømsafbryder (RCD). Brug af en RCD reducerer risikoen for elektrisk stød.

3) Personlig sikkerhed

a) Vær opmærksom, hold øje med, hvad du laver, og brug din sunde fornuft, når du bruger elværktøj. Brug ikke elværktøj, hvis du er træt eller påvirket af stoffer, alkohol eller medicin. Et øjebliks uopmærksomhed under brug af elværktøj kan resultere i alvorlig personskade.

b) Brug personlige værnemidler. Brug altid øjenbeskyttelse. som f.eks. støvmaske, skridsikre sikkerhedssko, hjelm eller høreværn, der bruges under passende forhold, vil reducere personskader.

c) Undgå utilsigtet start. Sørg for, at kontakten er i o-position, før du tilslutter strømkilden og/eller batteripakken, samler værktøjet op eller bærer det. At bære elværktøj med fingeren på kontakten eller at sætte strøm til elværktøj, hvor kontakten er tændt, indbyder til ulykker.

d) Fjern enhver justeringsnøgle eller skruenøgle, før du tænder for elværktøjet. En skruenøgle eller en nøgle, der sidder fast på en roterende del af , kan medføre personskade.

e) Stræk dig ikke for langt. Bevar altid fodfæstet og balancen. Det giver bedre kontrol over elværktøjet i uventede situationer.

f) Klæd dig ordentligt på. Bær ikke løstsiddende tøj eller smykker. Hold hår og tøj væk fra bevægelige dele. Løstsiddende tøj, smykker eller langt hår kan blive fanget bevægelige dele.

g) Hvis der findes udstyr til tilslutning af støvudsugning og -opsamling, skal det sikres, at det er tilsluttet og bruges korrekt. Brug af støvopsamling kan reducere støvrelaterede farer.

h) Lad ikke fortrolighed fra hyppig brug af værktøj få dig til at blive selvtilfreds og ignorere principperne for værktøjssikkerhed. En skødesløs handling kan forårsage alvorlige skader i løbet af en brøkdel af et sekund.

4) Brug og pleje af elværktøj

a) Tving ikke elværktøjet. Brug det rigtige elværktøj til din opgave. Det rigtige elværktøj vil udføre arbejdet bedre og sikrere ved den hastighed, det er designet til.

b) Brug ikke elværktøjet, hvis det ikke kan tændes og slukkes med kontakten. Ethvert elværktøj, der ikke kan styres med kontakten, er farligt og skal repareres.

c) Tag stikket ud af stikkontakten og/eller fjern batteriet, hvis det er aftageligt, fra elværktøjet, før du foretager justeringer, skifter tilbehør eller opbevarer elværktøjet. Sådanne forebyggende sikkerhedsforanstaltninger reducerer risikoen for at starte elværktøjet ved et uheld.

d) Opbevar inaktivt elværktøj for børn, og lad ikke personer, der ikke er fortrolige med elværktøjet eller denne vejledning, betjene elværktøjet. Elværktøj er farligt i hænderne på utrænede brugere.

e) Vedligehold elværktøj og tilbehør. Kontrollér, om bevægelige dele er forkert justeret eller sidder fast, om dele er gået i stykker, og om der er andre forhold, der kan påvirke funktion. Få elværktøjet repareret, før det tages i brug, hvis det er beskadiget. Mange ulykker skyldes dårligt vedligeholdt elværktøj.

f) Hold skæreværktøjet skarpt og rent. Korrekt vedligeholdte skæreværktøjer med skarpe skærekanter er mindre tilbøjelige til at sætte sig fast og er lettere at kontrollere.

g) Brug elværktøjet, tilbehøret og værktøjsbits osv. i overensstemmelse med denne vejledning under hensyntagen til arbejdsforholdene og det arbejde, der skal udføres. Brug af elværktøjet til andre opgaver end de tilsigtede kan resultere i en farlig situation.

h) Hold håndtag og grebsflader tørre, rene og fri for olie og fedt. Glatte håndtag og gribeflader giver ikke mulighed for sikker håndtering og kontrol af værktøjet i uventede situationer.

5) Service

a) Få dit elværktøj serviceret af en kvalifice-

ret reparatør, der kun bruger identiske reservedele. Dette vil sikre, at elværktøjets sikkerhed opretholdes.

Specifikke sikkerhedsinstruktioner

a) Dette elværktøj er beregnet til at fungere som slibemaskine, slibemaskine, stålbørste, polermaskine, skære- eller klippeværktøj. Læs alle sikkerhedsadvarsler, instruktioner, illustrationer og specifikationer, der følger med dette elværktøj. Hvis du ikke følger alle nedenstående instruktioner, kan det resultere i elektrisk stød, brand og/eller alvorlig personskade.

c) Brug ikke tilbehør, som ikke er specielt designet og anbefalet af værktøjsproducenten. Bare fordi kan sættes på dit elværktøj, er det ikke en garanti for sikker drift.

d) Slibetilbehørets nominelle hastighed skal være mindst lige så høj som den maksimale hastighed, der er angivet på elværktøjet. Slibetilbehør, der kører hurtigere end deres nominelle hastighed, kan gå i stykker og flyve fra hinanden.

e) udvendige diameter og tykkelsen på tilbehøret skal ligge inden for elværktøjets kapacitet. Tilbehør med forkert størrelse kan ikke kontrolleres tilstrækkeligt.

f) Spindelstørrelsen på hjul, slibetromler eller andet tilbehør skal passe korrekt elværktøjets spindel eller spændetang. Tilbehør, der ikke passer til elværktøjets , kommer ud af balance, vibrerer for meget og kan føre til, at man mister kontrollen over elværktøjet.

g) Spindelmonterede hjul, slibetromler, fræsere eller andet tilbehør skal sat helt ind i spændetangen eller borepatronen. Hvis doren ikke holdes tilstrækkeligt fast, og/eller hjulets overhæng er for langt, kan det monterede hjul løsne sig og blive slynget ud med høj hastighed.

h) Brug ikke beskadiget tilbehør. Eftersе tilbehøret før hver brug, f.eks. slibeskiver for spåner og revner, slibetromle for revner, revner eller overdreven slitage, stålbørste for løse eller knækkede ledninger. Hvis elværktøjet eller tilbehøret tabes, skal det undersøges for skader, eller der skal monteres et ubeskadiget tilbehør. Når du har inspiceret og installeret et tilbehør, skal du placere dig selv og omkringstående væk fra det roterende tilbehørs plan lade elværktøjet køre ved maksimal hastighed uden belastning i et minut. Beskadiget tilbehør vil normalt gå i stykker i løbet af denne testtid.

i) Brug personlige værnemidler. Brug ansigtsskærm, sikkerhedsbriller eller sikkerhedsbriller afhængigt af anvendelsen. Brug efter behov støvmaske, , handsker og værkstedsforklæde, der kan standse små slibemidler eller fragmenter af arbejdsemner. Øjenværnet skal kunne standse flyvende snavs, der genereres af forskellige operationer. Støvmasken eller åndedrætsværnet skal være i stand til filtrere de partikler, der opstår under arbejdet. Langvarig udsættelse for kraftig støj kan medføre høretab.

j) Hold tilskuere på sikker afstand arbejdsområdet. Alle, der går ind i arbejdsområdet, skal bære personlige . Brudstykker af arbejdsemnet eller af et ødelagt tilbehør kan flyve væk og forårsage skade uden for det umiddelbare arbejdsområde.

k) Hold kun elværktøjet i de isolerede gribeflader, når du udfører arbejde, hvor skæretilbehøret kan komme i kontakt med skjulte ledninger. Hvis skæretilbehøret kommer i kontakt med en "strømførende" ledning, det gøre elværktøjets udsatte metaldele "strømførende" og give brugeren elektrisk stød.

l) Hold altid værktøjet fast i din(e) hånd(e) under opstarten. Motorens reaktionsmoment, når den accelererer til fuld hastighed, kan værktøjet til at vride sig.

m) Brug klemmer til at støtte arbejdsemnet, når det er praktisk muligt. Hold aldrig et lille arbejdsemne i den ene hånd og værktøjet i den anden hånd, mens det er i brug. Ved at spænde et lille emne fast kan du bruge din(e) hånd(e) til styre værktøjet. Runde materialer som f.eks. dyvler, rør eller slanger har en tendens til at rulle, mens de skæres, og kan få boret til at sætte sig fast eller springe mod dig.

n) Placer ledningen væk fra det roterende tilbehør. Hvis du mister kontrollen, kan ledningen skåret over eller hænge fast, og din hånd eller arm kan blive trukket ind i spinningtilbehøret.

o) Læg aldrig elværktøjet ned, før er standset helt. Det roterende tilbehør kan gribe fat i overfladen og trække elværktøjet ud af din kontrol.

p) Når du har skiftet bits eller foretaget justeringer, skal du sørge for, at spændemøtrikken, borepatronen eller andre justeringsanordninger er spændt godt fast. Løse kan uventet forskydes og forårsage tab af kontrol, og løse roterende komponenter vil blive kastet voldsomt.

q) Lad ikke elværktøjet køre, mens du bærer det ved siden af dig. Utilsigtet kontakt med det roterende tilbehør kan gribe fat i dit tøj og trække tilbehøret ind i din krop.

r) Rengør regelmæssigt elværktøjets ventilationsåbninger. Motorens blæser suger støvet ind i huset, og en for stor ophobning af metalpulver kan medføre elektriske farer.

s) Brug ikke elværktøjet i nærheden af brændbare materialer. Gnister kan antænde disse materialer.

t) Brug ikke tilbehør, der kræver flydende kølemidler. Brug af vand eller andre flydende kølemidler kan resultere i elektrisk stød.

Kickback og relaterede advarsler

Tilbageslag er en pludselig reaktion på et klemt eller roterende hjul, slibebånd, børste eller andet tilbehør. Klemning eller fastklemning medfører, at det roterende tilbehør hurtigt går i stå, hvilket igen får det ukontrollerede elværktøj til at blive tvunget i den modsatte retning af tilbehørets rotation.

Hvis en slibeskive f.eks. hænger fast i klemmes af arbejdsemnet, kan kanten af , der kommer ind i klemmepunktet, grave sig ned i materialets overflade og få skiven til at klatre ud eller sparke ud. Hjulet kan enten hoppe mod eller væk fra operatøren, afhængigt af retningen på hjulets bevægelse ved klemmepunktet. kan også gå i stykker under disse forhold.

Tilbageslag er resultatet af forkert brug af elværktøjet og/eller forkerte arbejdsprocedurer eller -forhold og kan undgås ved at tage de rette forholdsregler som beskrevet nedenfor.

a) Hold et fast greb om elværktøjet, og placer din krop og arm, så du modstå tilbageslagskræfter. Operatøren kan kontrollere tilbageslagskræfterne, hvis der tages de rette forholdsregler.

b) Vær særlig forsigtig, når du arbejder med hjørner, skarpe kanter osv. Undgå at tilbehøret hopper og hænger fast. Hjørner, skarpe kanter eller hop har en tendens til at hænge fast i det roterende tilbehør og forårsage tab af kontrol eller tilbageslag.

c) Monter ikke en savklinge med tænder. Sådanne klinger giver ofte tilbageslag og tab af kontrol.

d) Før altid boret ind i materialet i samme retning, som skæret kommer ud af materialet (hvilket er den samme retning, som spånerne kastes i). Hvis værktøjet føres ind i den forkerte retning, stiger skæret ud af arbejdet og trækker værktøjet i samme retning som indføringen. e) Når du bruger roterende file, skæreskiver, højhastighedsfræsere eller , skal du altid spænde arbejdet godt fast. Disse skiver griber fat, hvis de kommer at ligge lidt skævt i sporet, og kan give tilbageslag. Når en skæreskive griber fat, går selve skiven som regel i stykker. Når en roterende fil, en højhastighedsfræser eller en hårdmetalfræser griber fat, kan den springe ud af rillen, og du kan miste kontrollen over værktøjet.

Yderligere sikkerhedsinstruktioner for slibe- og skærearbejde

Sikkerhedsadvarsler, der er specifikke for slibe- og skærearbejde:

a) Brug kun skivetyper, der er anbefalet til dit elværktøj, og kun til anvendelser. For eksempel: slib ikke med siden af en skæreskive. Slibende skæreskiver er beregnet periferislibning, og sidekræfter på disse skiver kan få dem til at splintre.

b) Til slibekegler og -propper med gevind må der kun bruges ubeskadigede hjulspindler med en uaflastet skulderflange, der har den korrekte størrelse og længde. Korrekte dorne reducerer risikoen for brud.

c) Undgå at "klemme" en skæreskive eller anvende for stort tryk. Forsøg ikke at lave en for stor skæredybde. Overbelastning af skiven øger belastningen og risikoen for, at skiven vrider sig eller sætter sig fast i snittet, og muligheden for tilbageslag eller skivebrud.

d) Placer ikke din hånd på linje med bag det roterende hjul. Når hjulet bevæger sig væk fra din hånd, det mulige tilbageslag sen-

de det roterende hjul og elværktøjet direkte mod dig.
e) Hvis skiven kommer i klemme eller hænger fast, eller hvis du afbryder et snit af en eller anden grund, skal du slukke for elværktøjet og holde elværktøjet stille, indtil skiven står helt stille. Forsøg aldrig at fjerne fra snittet, mens den er i bevægelse, da der ellers kan opstå et tilbageslag. Undersøg og foretag korrigerende handlinger for at fjerne årsagen til, at skiven kommer i klemme eller hænger fast.
f) Genstart ikke skæringen i arbejdsemnet. Lad hjulet nå fuld hastighed, og gå forsigtigt ind i snittet igen. Hjulet kan binde, gå op eller give tilbageslag, hvis elværktøjet genstartes i arbejdsemnet.
g) Støt paneler eller andre overdimensionerede emner for at minimere risikoen for, at hjulet kommer i klemme og slår tilbage. Store arbejdsemner har tendens til at synke under deres egen vægt. Der skal placeres understøtninger under arbejdsemnet nær skærelinjen og nær kanten af arbejdsemnet på begge sider af skiven.
h) Vær ekstra forsigtig, når du laver et "lommeskær" i eksisterende vægge eller andre blinde områder. Det fremspringende hjul kan skære i gas- eller vandrør, elektriske ledninger eller genstande, der kan forårsage tilbageslag.

Yderligere sikkerhedsinstruktioner til trådbørstning
Sikkerhedsadvarsler, der er specifikke for trådbørstning:
a) Vær opmærksom på, at børstehårene kastes af børsten selv under almindelig drift. Overanstreng ikke trådene ved at belaste børsten for meget. kan let trænge igennem let tøj og/eller hud.
b) Lad børsterne køre ved driftshastighed i mindst et minut, før du bruger dem. I dette tidsrum må ingen stå foran eller på linje med børsten. Løse børster eller tråde vil blive udledt i løbet af indkøringstiden.
c) Ret udledningen fra den roterende stålbørste væk fra dig. Små partikler og bittesmå trådfragmenter kan blive udledt med høj hastighed under brug af disse børster og kan sætte sig fast i din hud.

Brug og pleje af batteriværktøj
Hold elværktøjet på isolerede gribeflader, når du udfører en opgave, hvor skæretilbehøret kan komme i kontakt med skjulte ledninger. Hvis skæretilbehøret kommer kontakt med en "strømførende" ledning, kan det gøre elværktøjets udsatte metaldele "strømførende" og give brugeren elektrisk stød.
a) Genoplad kun med den oplader, der angivet af producenten. En oplader, der er egnet til én type batteripakke, kan udgøre en brandrisiko, hvis den bruges sammen med en anden batteripakke.
b) Brug kun elværktøj med de dertil beregnede batteripakker. Brug af andre batteripakker kan medføre risiko for personskade og brand.
c) Når batteripakken ikke er i brug, skal den holdes væk fra andre metalgenstande som papirclips, mønter, nøgler, søm, skruer eller andre små metalgenstande, der kan skabe forbindelse fra en terminal til en anden. Kortslutning af batteripolerne kan forårsage forbrændinger eller brand.
d) Under voldsomme forhold kan der komme væske af batteriet; undgå kontakt. Hvis der ved et uheld opstår kontakt, skal der skylles med vand. Hvis væsken kommer i kontakt med øjnene, skal du søge lægehjælp. Væske, der kommer ud af batteriet, kan forårsage irritation eller forbrændinger.

Service
a) Få dit elværktøj serviceret af en kvalificeret reparatør, der kun bruger identiske reservedele. Dette vil sikre, at elværktøjets sikkerhed opretholdes.

Opladeren
Tilsigtet brug
Oplad kun genopladelige batterier. Andre typer batterier kan sprænge og forårsage .
a) Apparatet må ikke anvendes af personer (herunder børn) med nedsatte fysiske, sensoriske eller mentale evner manglende erfaring og viden, medmindre de er blevet overvåget eller instrueret.
b) Børn skal overvåges, så de ikke leger apparatet
c) Genoplad ikke ikke-genopladelige batterier!
d) Under opladning skal batterierne placeres i et godt ventileret område!
e) Integrerede batterier må kun fjernes af kvalificeret personale med henblik på bortskaffelse. Åbning af huset kan ødelægge elværktøjet. For at fjerne batteriet fra elværktøjet skal du trykke på tænd/sluk-kontakten (4), indtil batteriet er helt afladet. Skru skruerne på huset ud, og tag huset af for at fjerne batteriet. For at undgå kortslutning skal du frakoble stikkene på batteriet et ad gangen og derefter isolere polerne. Selv når batteriet er helt , indeholder det stadig en restkapacitet, som kan frigøres i tilfælde af en kortslutning.

2. OPLYSNINGER OM APPARATET
Tilsigtet brug
Dette elværktøj er beregnet til at fungere som , slibemaskine, stålbørste, polermaskine, udskærings- eller afskæringsværktøj. Værktøjet er fantastisk til bearbejdning af materialer som træ, plast, sten, aluminium, messing og stål. Brug altid det rigtige tilbehør og den rigtige hastighedsindstilling.

Tekniske specifikationer

Genopladeligt batteri	4V Li-ion 2 Ah
Anbefalet USB-oplader	5V, 2 Ah
Batteriets opladningstid	2-3 h
Maksimal skivediameter	Ø35 mm
Hastighed uden belastning	5000–25000 rpm
Kapacitet af fjederpatron	3,2 mm
Vægt	0,26 kg
Lpa (lydtryksniveau)	77,2 dB(A) K=3 dB(A)
Lwa (lydeffektniveau)	88,2 dB(A) K=3 dB(A)
Vibrationer	ah:2,514m/s² K=1,5m/s²

Vibrationsniveau
Det vibrationsemissionsniveau, der er angivet i denne brugsanvisning, er målt i overensstemmelse med en standardiseret test i EN 60745; det kan bruges til at sammenligne et værktøj et andet og som en foreløbig vurdering eksponering for vibrationer, når værktøjet bruges til de nævnte anvendelser.
- Hvis du bruger værktøjet til andre formål eller med andet eller dårligt vedligeholdt tilbehør, kan det øge eksponeringsniveauet betydeligt.
- de tidspunkter, hvor værktøjet er slukket, eller når det kører, men ikke udfører , kan reducere eksponeringsniveauet betydeligt.
Beskyt dig selv mod virkningerne af vibrationer ved at vedligeholde værktøjet og dets tilbehør, holde hænderne varme og organisere dine arbejdsmønstre.

Beskrivelse
Numrene i den følgende tekst henviser til figurerne 1-10 (side 2-4).
1. Spændetang
2. Spindellås
3A. Knap til justering af hastighed "+"
3B. Knap til justering af hastighed "-"
4. Tænd/sluk-kontakt
5. Lys til angivelse af hastighed
6. Indikatorlampe for oplader
7. Borepatronnøgle
8. Opladeradapter (medfølger ikke)
9. Kabel til oplader

3. SAMLING



Sørg altid for, at værktøjet er slukket, før du monterer tilbehør.

Advarsel! Skift tilbehør ved at indsætte tilbehøret i spændetangen (eller) så langt som muligt for at minimere udløb og ubalance.

Montering af tilbehør
Fig. 2
Tryk spindellåsen (2) ned, og hold den nede. Brug spændepatronnøglen (7) til at løsne spændepatronen (1). Sæt tilbehøret på plads. Hold spindellåsen nede, når du sætter spændetangen fast med borepatronnøglen.



Tryk ikke på spindellåseknappen, mens motoren kører.

4. BETJENING
Tænd for værktøjet ved at skubbe tænd/sluk-kontakten (4) frem og derefter trykke på hastighedsjusteringsknappen "+" (3A).

Med hastighedsjusteringsknappen "+"(3A) eller "-"(3B) kan du regulere værktøjets hastighed. Læg ikke værktøjet fra dig, mens motoren stadig kører. Placer ikke værktøjet på en støvet overflade. Støvpartikler kan trænge ind i mekanismen.

For høj belastning ved lav hastighed på værktøjet kan brænde motoren af.

Batteriet skal oplades før første brug.

Opladning af værktøjet
Fig. 10
- Sæt opladerkablet (medfølger) i en adapter (medfølger ikke).
- Sæt opladerkablet (9) i værktøjet.
- Sæt opladerstikket i en stikkontakt, og vent et stykke tid. Opladerens indikatorlampe (6) vil lyse og vise opladningsstatus.
- Når batteriet er fuldt opladet, skal du tage opladerstikket ud af stikkontakten og fjerne det lille stik fra enheden.

Holde og styre værktøjet
Fig. 3
- Til præcisionsarbejde (gravering): blyantgreb (A)
- Til groft arbejde (slibning): håndgreb til skæremaskine (B)
- Når du har brug for at holde værktøjet parallelt med arbejdsfladen (f.eks. ved brug af en skæreskive): 2-hånds golfgreb (C)

Optimal brug af værktøjet og dets tilbehør
Fig. 1
Brug den korrekte hastighed for at opnå optimal brug af tilbehøret. Du kan se oversigten "Anbefalet hastighedsindstilling" nedenfor for at bestemme den korrekte hastighed baseret på det materiale, der arbejdes med, og den type tilbehør, der bruges. Denne oversigt giver dig mulighed for at vælge både korrekt tilbehør og den optimale hastighed.

De 5 LED-lys for hastighedsindikation (5) svarer tallene 1, 2, 3, 4 og 5 i oversigten "Anbefalet hastighedsindstilling". I sidste ende er den bedste måde at bestemme den korrekte hastighed til arbejde på ethvert materiale at øve sig på et stykke skrotmateriale.

Anbefalet hastighedsindstilling
Slibesten
Fig. 4

Materiale	Indstilling af hastighed
Sten, muslingeskal	1-3
Stål	3-5
Aluminium, messing	2-4
Plastik	1-3

Hjul og spids af filt
Fig. 5
Filthjulene eller spidsen skal skrues på dornen.

Materiale	Indstilling af hastighed
Stål	3-5
Aluminium, messing	2-4
Plastik	3-5

Slibebånd og -skive
Fig. 6

Materiale	Indstilling af hastighed
Træ	4-5
Stål	1-3
Aluminium, messing	2-4
Plastik	1-3

Børste
Fig. 7

Materiale	Indstilling af hastighed
Sten, muslingeskal	2-4
Aluminium, messing	2-4

Højhastighedsskærer, diamantskivespids og bor
Fig. 8

Materiale	Indstilling af hastighed
Sten, muslingeskal	5
Stål	2-4
Aluminium, messing	4-5
Plastik	1-3

Slibeskive
Fig. 9

Materiale	Indstilling af hastighed
Stål	3-5
Aluminium, messing	2-4
Plastik	1-3

5. VEDLIGEHOLDELSE

Sørg for, at værktøjet ikke er spændingsførende, når du udfører vedligeholdelsesarbejde på motoren.

Hold værktøjets ventilationsåbninger rene for at forhindre overophedning af motoren. Rengør regelmæssigt maskinhuset med en blød klud, helst efter hver brug. Hold fri for støv og snavs. Hvis snavset ikke kommer af, skal du bruge en blød klud fugtet med sæbevand. Brug aldrig opløsningsmidler som benzin, alkohol, ammoniakvand osv. Disse opløsningsmidler kan beskadige plastdelene. Rengør værktøjet straks efter brug.

MILJØ
Symbolet med den overkrydsede skraldespand betyder, at dette produkt ikke må bortskaffes sammen med almindeligt husholdningsaffald. Elektronisk og elektrisk udstyr, der ikke indgår i den selektive sorteringsproces, er potentielt farligt for miljøet og menneskers sundhed på grund af tilstedeværelsen af farlige stoffer. det på en ansvarlig måde på et godkendt affalds- eller genbrugsanlæg.

Elværktøj må ikke bortskaffes med husholdningsaffald. I henhold til den europæiske retningslinje 2012/19/EU for affald af elektrisk og elektronisk udstyr og dens implementering i national skal elværktøj, der ikke længere er brugbart, indsamles separat og bortskaffes på en miljøvenlig måde.

NO BATTERIDREVET MINIBORSETT

1. SIKKERHETSINSTRUKSJONER



Les de vedlagte sikkerhetsadvarslene, de ekstra sikkerhetsadvarslene og instruksjonene Hvis du ikke følger og instruksjonene, kan det føre til elektrisk støt, brann og/eller alvorlige personskader. Ta vare på sikkerhetsadvarslene og instruksjonene for fremtidig bruk.

Følgende symboler brukes i brukerhåndboken eller på produktet:



Betegner fare for personskade, tap av menneskeliv eller skade på verktøyet dersom instruksjonene i denne håndboken ikke følges.



Fare for elektrisk støt



Variabel hastighetskontroll



Kun til innendørs bruk



Bruk øre- og øyevern



Bruk støvmaske



Ikke trykk på spindellåseknappen mens motoren er i gang.



Maks temperatur 40 °C



Ikke kast batteriet i ild



Ikke kast batteriet i vann



Produktet må ikke kastes i uegnede beholdere.



Separat oppsamling for Li-ion-batteri.



Produktet er i samsvar med gjeldende sikkerhetsstandarder i de europeiske direktivene.

Generelle sikkerhetsadvarsler for elektroverktøy



ADVARSEL Les alle sikkerhetsadvarsler, instruksjoner, illustrasjoner og spesifikasjoner som følger med dette elektroverktøyet. Hvis du ikke følger alle instruksjonene nedenfor, kan det føre til elektrisk støt, brann og/eller alvorlig personskade.

Ta vare på alle advarsler og instruksjoner fremtidig bruk.

Begrepet ”elektroverktøy” i advarslene refererer til ditt nettdrevne (med ledning) eller batteridrevne (uten ledning) elektroverktøy.

1) Sikkerhet i arbeidsområdet

a) Hold arbeidsområdet rent og godt opplyst. Rotete eller mørke områder innbyr til ulykker.

b) Ikke bruk elektroverktøy i eksplosjonsfarlige omgivelser, f.eks. i nærheten av brennbare væsker, gasser eller støv. Elektroverktøy skaper gnister som kan antenne støv eller røyk.

c) Hold barn og andre personer på avstand når du bruker et elektroverktøy. Distraksjoner kan føre til at du mister kontrollen.

2) Elektrisk sikkerhet

a) Støpselet til elektroverktøyet må passe til stikkontakten. Du må aldri endre støpselet på noen måte. Ikke bruk adapterplugger med jordet (jordet) elektroverktøy. Umodifiserte støpsler og passende stikkontakter reduserer risikoen for elektrisk støt.

b) Unngå kroppskontakt med jordede overflater, f.eks. rør, radiatorer, komfyrer og kjøleskap. Det er økt risiko for elektrisk støt hvis kroppen din er jordet.

c) Ikke utsett elektroverktøy for regn eller våte forhold. Vann som kommer inn i et elektroverktøy øker risikoen for elektrisk støt.

d) Ikke misbruk ledningen. Bruk aldri ledningen til å bære, trekke eller koble fra elektroverktøyet Hold ledningen borte fra varme, olje, skarpe kanter eller bevegelige deler. Skadede eller sammenfiltrede ledninger øker risikoen for elektrisk støt.

e) Bruk en skjøteledning som er egnet for utendørs bruk når du bruker et elektroverktøy utendørs. Bruk av en ledning som er egnet for utendørs bruk, reduserer risikoen for elektrisk .

f) Hvis det er uunngåelig å bruke et elektroverktøy på et fuktig sted, må du bruke en jordfeilbryterbeskyttet strømforsyning. Bruk av jordfeilbryter reduserer risikoen for elektrisk støt.

3) Personlig sikkerhet

a) Vær oppmerksom, pass på hva du gjør og bruk sunn fornuft når du bruker et elektroverktøy. Ikke bruk elektroverktøy når du er trett eller påvirket av narkotika, alkohol eller medikamenter. Et øyeblikks uoppmerksomhet under bruk av elektroverktøy kan føre til alvorlige personskader.

b) Bruk personlig verneutstyr. Bruk alltid øyebeskyttelse. Verneutstyr som støvmaske, sklisikre vernesko, hjelm eller hørselsvern som brukes under egnede forhold, vil redusere risikoen for personskader.

c) Forhindre utilsiktet start. Kontroller bryteren står i o-stilling før du kobler til strømkilden og/eller batteripakken, tar opp eller bærer verktøyet. Hvis du bærer elektroverktøyet med fingeren på bryteren eller setter strøm på elektroverktøy som har bryteren på, kan det føre til ulykker.

d) Fjern eventuelle justeringsnøkler eller skiftenøkler før du slår på elektroverktøyet. En skiftenøkkel eller nøkkel som er festet til en roterende del av , kan føre til personskader.

e) Ikke strekk deg for langt. Hold alltid riktig fotfeste og balanse. Dette gir bedre kontroll over elektroverktøyet i uventede situasjoner.

f) Kle deg ordentlig. Ikke bruk løse klær eller smykker. Hold hår og klær borte fra bevegelige deler. Løse klær, smykker eller langt hår kan sette seg fast bevegelige deler.

g) Hvis det finnes utstyr for tilkobling av støvavsug og støvoppsamling, må du sørge for at dette er tilkoblet og brukes på riktig måte. Bruk av støvoppsamling kan redusere støvrelaterte farer.

h) Ikke la fortroligheten du har opparbeidet deg ved hyppig bruk av verktøy, føre til at du blir selvtilfreds og ignorerer prinsippene for verktøysikkerhet. En uforsiktig handling kan forårsake alvorlige skader i løpet av en brøkdel av et sekund.

4) Bruk og vedlikehold av elektroverktøy

a) Ikke bruk for mye kraft på elektroverktøyet. Bruk riktig elektroverktøy for ditt bruksområde. Det riktige elektroverktøyet vil gjøre jobben bedre og sikrere med den hastigheten det er konstruert for.

b) Ikke bruk elektroverktøyet hvis bryteren ikke slår det av og på. Et elektroverktøy som ikke kan styres med bryteren, er farlig og må repareres.

c) Trekk støpselet ut av stikkontakten og/eller fjern batteripakken, hvis den er avtakbar, fra elektroverktøyet før du foretar justeringer, skifter tilbehør eller oppbevarer elektroverktøyet. Slike forebyggende sikkerhetstiltak reduserer risikoen for at elektroverktøyet startes utilsiktet.

d) Oppbevar inaktivt elektroverktøy for barn, og ikke la personer som ikke er kjent med elektroverktøyet eller denne bruksanvisningen, bruke elektroverktøyet. El-verktøy er farlige i hendene på brukere som ikke har fått opplæring.

e) Vedlikehold elektroverktøy og tilbehør. Kontroller at bevegelige deler ikke er feilinnrettet eller sitter fast, at deler ikke er ødelagte eller andre forhold som kan påvirke funksjon. Hvis verktøyet skadet, må du få det reparert før bruk. Mange ulykker skyldes dårlig vedlikeholdte elektroverktøy.

f) Hold skjæreverktøyene skarpe og rene. Korrekt vedlikeholdte skjæreverktøy med skarpe skjærekanter har mindre sannsynlighet for å sette seg fast og er lettere å kontrollere.

g) Bruk elektroverktøyet, tilbehøret og verktøybits osv. i samsvar med disse instruksjonene, og ta hensyn til arbeidsforholdene og det arbeidet som skal utføres. Bruk av elektroverktøyet til andre arbeidsoppgaver enn det som er tiltenkt, kan føre til farlige situasjoner.

h) Hold håndtak og gripeflater tørre, rene og fri for olje og fett. Glatte håndtak og gripeflater gjør det ikke mulig å håndtere og kon-

trollere verktøyet på en sikker måte i uventede situasjoner.

5) Service
a) La en kvalifisert reparatør service på elektroverktøyet, og bruk kun identiske reservedeler. Dette sikrer at sikkerheten til elektroverktøyet opprettholdes.

Spesifikke sikkerhetsinstruksjoner
a) Dette elektroverktøyet er beregnet på å fungere som slipemaskin, slipemaskin, stålbørste, poleringsmaskin, skjære- eller kappeverktøy. Les alle sikkerhetsadvarsler, instruksjoner, illustrasjoner og spesifikasjoner som følger med dette elektroverktøyet. Hvis du ikke følger alle instruksjonene nedenfor, kan det føre til elektrisk støt, brann og/eller alvorlige personskader.
c) Ikke bruk tilbehør som ikke er spesielt utviklet og anbefalt av verktøyprodusenten. Bare fordi kan festes til elektroverktøyet, er det ingen garanti for sikker bruk.
d) Det nominelle turtallet på må være minst like høyt som det maksimale turtallet som er angitt på elektroverktøyet. Slipetilbehør som går fortere enn den nominelle hastigheten, kan brekke og fly fra hverandre.
e) utvendige diameteren og tykkelsen på tilbehøret må ligge innenfor elektroverktøyets nominelle kapasitet. Tilbehør med feil størrelse kan ikke kontrolleres tilstrekkelig.
f) Spindelstørrelsen på hjul, slipetromler eller annet tilbehør må passe spindelen eller spennhylsen på elektroverktøyet. Tilbehør som ikke passer til elektroverktøyets monteringsutstyr, vil komme ut av balanse, vibrere for mye og kan føre til at du mister kontrollen over elektroverktøyet.
g) Dornmonterte hjul, slipetromler, kuttere eller annet tilbehør må satt helt inn i spennhylsen eller chucken. Hvis doren ikke holdes godt nok fast og/eller hjulets overheng er for langt, kan det monterte hjulet løsne og bli slynget ut med høy hastighet.
h) Ikke bruk skadet tilbehør. Før hver bruk må du kontrollere tilbehøret, f.eks. slipeskiver for spon og sprekker, slipetrommel for sprekker, rifter eller overflødig slitasje, stålbørste for løse eller tråder. Hvis elektroverktøyet eller tilbehøret har falt i bakken, må du inspisere det for skader eller installere et uskadet tilbehør. Etter at du har inspisert og installert tilbehøret, må du plassere deg selv og andre personer på avstand det roterende tilbehøret, og la elektroverktøyet gå med maksimal hastighet uten belastning i ett minutt. Skadet tilbehør vil normalt gå i stykker i løpet av denne testtiden.
i) Bruk personlig verneutstyr. Avhengig av bruksområde, bruk , vernebriller eller sikkerhetsbriller. Bruk støvmaske, hørselsvern, hansker og verkstedsforklе som kan stoppe små fragmenter av slipemiddel eller arbeidsstykker. Øyebeskyttelsen må kunne stoppe flygende rusk som genereres av ulike arbeidsoperasjoner. Støvmasken eller åndedrettsvernet må kunne filtrere bort partikler som oppstår under arbeidet. Langvarig eksponering for støy kan føre til hørselstap.
j) Hold tilskuere på trygg avstand arbeidsområdet. Alle som går inn i , må bruke personlig verneutstyr. Fragmenter av arbeidsstykket eller ødelagt tilbehør kan fly av gårde og forårsake skade utenfor det umiddelbare arbeidsområdet.
k) Hold elektroverktøyet kun i de isolerte gripeflatene når du utfører en operasjon der skjæretilbehøret kan komme i kontakt med skjulte ledninger. Hvis skjæretilbehøret kommer i kontakt med en "strømførende" ledning, kan det føre til at eksponerte metalldeler på elektroverktøyet blir "strømførende", noe som kan gi brukeren elektrisk støt.
l) Hold alltid verktøyet godt fast i hånden(e) under oppstart. Reaksjonsmomentet fra motoren, når den akselererer til full hastighet, kan føre til at verktøyet vrir seg.
m) Bruk klemmer til å støtte arbeidsstykket når det er praktisk mulig. Hold aldri et lite arbeidsstykke i én hånd og verktøyet i den andre hånden mens det er i bruk. Når du klemmer fast et lite arbeidsstykke, kan du bruke hånden(e) å kontrollere verktøyet. Runde materialer som plugger, rør eller slanger har en tendens til å rulle mens de kappes, og kan føre til at boret setter seg fast eller hopper mot deg.
n) Plasser snoren på god avstand fra det roterende . Hvis du mister kontrollen, kan snoren kuttes eller hekte seg fast, og hånden eller armen din kan bli dratt inn i spinntilbehøret.
o) Legg aldri elektroverktøyet fra deg før tilbehøret har stanset helt. Det roterende tilbehøret kan gripe tak i underlaget og trekke elektroverktøyet ut av kontroll.
p) Etter at du har skiftet bits eller foretatt justeringer, må du kontrollere at spennhylsemutteren, chucken eller andre justeringsanordninger er godt tilstrammet. Løse kan uventet forskyve seg og føre til tap av kontroll, og løse roterende komponenter vil bli kastet voldsomt.
q) Ikke kjør elektroverktøyet mens du bærer det ved siden av deg. Utilsiktet kontakt med det roterende tilbehøret kan føre til at klærne dine henger fast og trekke tilbehøret inn i kroppen din.
r) Rengjør elektroverktøyets luftventiler regelmessig. Motorviften vil trekke støv inn i huset, og for mye ansamling av metallpulver kan forårsake elektrisk fare.
s) Ikke bruk elektroverktøyet i nærheten av brennbare materialer. Gnister kan antenne disse materialene.
t) Ikke bruk tilbehør som krever flytende kjølevæske. Bruk av vann eller andre flytende kjølevæsker kan føre til elektrisk støt eller støt.

Kickback og relaterte advarsler
Tilbakeslag er en plutselig reaksjon på et roterende hjul, slipebånd, børste eller annet tilbehør har kommet i klem. Når tilbehøret kommer i klem eller hekter seg fast, stopper det roterende tilbehøret raskt, noe som igjen fører til at det ukontrollerte elektroverktøyet tvinges i motsatt retning av tilbehørets rotasjonsretning.
Hvis for eksempel en slipeskive blir klemt av arbeidsstykket, kan kanten på som kommer inn i klemmepunktet, grave ned i overflaten på materialet og få skiven til å klatre ut eller sparke ut. Skiven kan enten hoppe mot eller bort fra operatøren, avhengig av retningen på skivens bevegelse ved klempunktet. kan også brekke under slike forhold.
Tilbakeslag er et resultat av feil bruk av elektroverktøyet og/eller feil bruksprosedyrer eller -forhold, og kan unngås ved å ta de riktige som er beskrevet nedenfor.
a) Hold godt tak i elektroverktøyet og plasser kroppen og armen slik at du motstå tilbakeslagskreftene. Operatøren kan kontrollere tilbakeslagskreftene hvis de riktige tas.
b) Vær spesielt forsiktig når du arbeider i hjørner, på skarpe kanter osv. Unngå at tilbehøret spretter og hekter seg fast. Hjørner, skarpe kanter eller sprett har en tendens til å sette seg fast i det roterende tilbehøret og føre til tap av kontroll eller tilbakeslag.
c) Ikke monter et sagblad med tenner. Slike forårsaker ofte tilbakeslag og tap av kontroll.
d) Mating av boret inn i materialet alltid skje i samme retning som skjæret kommer ut av materialet (dvs. i samme retning som sponene kastes). Hvis verktøyet mates i feil retning, vil skjærekanten på boret klatre ut av arbeidet og trekke verktøyet i samme retning som matingen. e) Når du bruker roterende filer, kappeskiver, høyhastighetsfreser eller , må du alltid ha arbeidet godt fastspent. Disse skiven vil gripe tak i sporet hvis de litt skjeve, og kan slå tilbake. Når en kappeskive griper tak, er det som regel selve skiven som brekker. Når en roterende fil, høyhastighetsfres eller hardmetallfres griper tak, kan den hoppe ut av sporet, og du kan miste kontrollen over verktøyet.

Ytterligere sikkerhetsinstruksjoner for slipe- og skjæreoperasjoner
Spesifikke sikkerhetsadvarsler for sliping og slipende skjæring:
a) Bruk kun skivetyper som er anbefalt for elektroverktøyet, og kun til bruksområder. For eksempel: Ikke slip med siden av en kappeskive. Slipende kappeskiver beregnet periferisliping, og sidekrefter som påføres disse skivene kan føre til at de knuses.
b) For gjengede slipekjegler og plugger må du bare bruke uskadde hjulspindler med en skulderflens som ikke er avlastet, og som har riktig størrelse og lengde. Riktige dorner vil redusere muligheten for brudd.
c) Ikke "klem" en kappskive eller bruk for høyt trykk. Ikke forsøk å oppnå for stor kuttedybde. Overbelastning av skiven øker og faren for at skiven vrir seg eller hekter seg fast i snittet, og det kan føre til tilbakeslag

eller at skiven brekker.
d) Ikke plasser hånden på linje med og bak det roterende hjulet. Når hjulet beveger seg bort fra hånden din, kan det oppstå et tilbakeslag som kan føre til at det roterende hjulet og elektroverktøyet skyves direkte mot deg.
e) Når skiven kommer i klem, hekter seg fast eller når du avbryter et kutt av en eller annen grunn, må du slå av elektroverktøyet og holde elektroverktøyet i ro til skiven har stanset helt. Forsøk aldri å fjerne kappeskiven fra kuttet mens er i bevegelse, ellers kan det oppstå tilbakeslag. Undersøk og iverksett korrigerende tiltak for å eliminere årsaken til at skiven klemmer eller hekter seg fast.
f) Ikke start skjæreoperasjonen på nytt i arbeidsstykket. La skiven nå full hastighet gå forsiktig inn i kuttet igjen. Skiven kan sette seg fast, gå opp eller slå tilbake hvis elektroverktøyet startes på nytt i arbeidsstykket.
g) Støtt opp paneler eller andre store arbeidsstykker for å minimere risikoen for at hjulet klemmes fast og slår tilbake. Store arbeidsstykker har en tendens til å synke under sin egen vekt. Støttene må plasseres under arbeidsstykket i nærheten kuttelinjen og i nærheten av kanten av arbeidsstykket på begge sider av skiven.
h) Vær ekstra forsiktig når du foretar "lommekutt" i eksisterende vegger eller andre blinde områder. Det utstikkende hjulet kan kutte gass- eller vannrør, elektriske ledninger eller gjenstander som kan forårsake tilbakeslag.

Ytterligere sikkerhetsinstruksjoner for stålbørstingsoperasjoner
Spesifikke sikkerhetsadvarsler trådbørsting:
a) Vær oppmerksom på at ståltrådbust kastes av børsten selv under vanlig bruk. Ikke overbelast bustene ved å bruke for stor belastning på børsten. Busten kan lett trenge gjennom lette klær og/eller hud.
b) La børstene gå på driftshastighet i minst ett minutt før du bruker dem. I løpet av denne tiden må ingen stå foran eller på linje med børsten. Løse børster eller tråder vil løsne i løpet av innkjøringstiden.
c) Rett utløpet av den roterende stålbørsten bort fra deg. Små partikler og trådfragmenter kan bli slynget ut med høy hastighet under bruk av disse børstene og kan sette seg fast i huden din.

Bruk og vedlikehold av batteriverktøy
Hold elektroverktøyet i isolerte gripeflater når du utfører en operasjon skjæretilbehøret kan komme i kontakt med skjulte ledninger. Hvis skjæretilbehøret kommer i kontakt med en "spenningsførende" ledning, kan eksponerte metalldeler på elektroverktøyet bli "spenningsførende", og kan få elektrisk støt.
a) Lad kun med laderen som er spesifisert av produsenten. En lader som er egnet for én type batteripakke, kan utgjøre en brannfare når den brukes med en annen type .
b) Bruk elektroverktøyet kun med batteripakker som er spesielt beregnet for dette. Bruk av andre batteripakker kan medføre fare for personskader og brann.
c) Når batteripakken ikke er i bruk, må du holde den unna andre metallgjenstander, som , mynter, nøkler, spiker, skruer eller andre små metallgjenstander, som kan skape forbindelse fra en pol til en annen. Kortslutning av batteripolene kan forårsake brannskader eller brann.
d) Under vanskelige forhold kan det slynges væske fra batteriet; unngå kontakt. Hvis kontakt oppstår ved et uhell, skyll med vann. Hvis væske kommer i kontakt med øynene, må du i tillegg søke medisinsk hjelp. Væske som kommer ut av batteriet, kan forårsake irritasjon eller forbrenning.

Service
a) La en kvalifisert reparatør service på elektroverktøyet, og bruk kun identiske reservedeler. Dette sikrer at sikkerheten til elektroverktøyet opprettholdes.

Laderen
Tiltenkt bruk
Lad kun opp oppladbare batteripakker. Andre typer batterier kan sprekke og forårsake .
a) Apparatet skal ikke brukes av personer (inkludert barn) med reduserte fysiske, sensoriske eller mentale evner, eller manglende erfaring og kunnskap, med mindre de har fått tilsyn instruksjon
b) Barn må overvåkes slik at de ikke leker apparatet
c) Ikke lad opp ikke-oppladbare batterier!
d) Under lading må batteriene plasseres i et godt ventilert område!
e) Integrerte batterier må kun fjernes av kvalifisert personell for avhending. Åpning av batterikapslingen kan ødelegge elektroverktøyet. For å ta ut batteriet fra , trykker du på av/på-bryteren (4) til batteriet er helt utladet. Skru ut skruene på huset og ta av husskallet for å ta ut batteriet. For å unngå kortslutning må du koble fra kontaktene på batteriet en om gangen og deretter isolere polene. Selv når batteriet er helt utladet, inneholder det fortsatt en restkapasitet som kan frigjøres i tilfelle kortslutning.

2. INFORMASJON OM APPARATET
Tiltenkt bruk
Dette elektroverktøyet er beregnet på å fungere som , slipemaskin, stålbørste, poleringsmaskin, skjære- eller kappeverktøy. Verktøyet er perfekt for av materialer som tre, plast, stein, aluminium, messing og stål. Bruk alltid riktig tilbehør og hastighetsinnstilling.

Tekniske spesifikasjoner

Oppladbart batteri	4V Li-ion 2 Ah
Anbefalt USB-lader	5V, 2 Ah
Batteriets ladetid	2-3 h
Maksimal skivediameter	Ø35 mm
Hastighet uten belastning	5000–25000 rpm
Kapasitet på fjærchucken	3,2 mm
Vekt	0,26 kg
Lpa (lydtrykknivå)	77,2 dB(A) K=3 dB(A)
Lwa (lydeffektnivå)	88,2 dB(A) K=3 dB(A)
Vibrasjon	ah:2,514m/s² K=1,5m/s²

Vibrasjonsnivå
Vibrasjonsnivået som er oppgitt i denne bruksanvisningen, er målt i til en standardisert test i EN 60745; det kan brukes til å sammenligne et verktøy et annet og som en foreløpig vurdering vibrasjonseksponeringen ved bruk av verktøyet til de nevnte bruksområdene.
- bruk av verktøyet til andre bruksområder, eller med annet eller dårlig vedlikeholdt tilbehør, kan øke eksponeringsnivået betydelig.
- når verktøyet er slått av eller det er i gang, men ikke utfører jobben, kan redusere eksponeringsnivået betydelig.
Beskytt deg mot vibrasjoner ved å vedlikeholde verktøyet og tilbehøret, holde hendene varme og organisere arbeidsmønstrene dine.

Beskrivelse
Numrene i den følgende teksten henviser til figurene 1-10 (side 2-4).
1. Spennhylsechuck
2. Spindellås
3A. Knapp for hastighetsjustering "+"
3B. Knapp for hastighetsjustering "-"
4. Av/på-bryter
5. Lys for hastighetsindikasjon
6. Indikatorlampe for lader
7. Chuck-skiftenøkkel
8. Adapter for lader (ikke inkludert)
9. Laderkabel

3. MONTERING

Sørg alltid for at verktøyet er slått av før du monterer tilbehør.

Advarsel! Bytt tilbehør ved å sette inn tilbehøret i spennhylsen (eller chucken) så langt det er mulig for å minimere utløp og ubalanse.

Montering av tilbehør
Fig. 2
Trykk ned spindellåsen (2) og hold den nede. Bruk chucknøkkelen (7) til å løsne spennhylsen (1). Sett tilbehøret på plass. Hold spindellåsen nede når du fester spennhylsen med chucknøkkelen.


Ikke trykk på spindellåseknappen mens motoren er i gang.

4. DRIFT
For å slå på verktøyet skyver du av/på-bryteren (4) fremover og trykker deretter på knappen for hastighetsjustering "+" (3A).
Med knappen for hastighetsjustering "+"

(3A) eller "-" (3B) kan du regulere verktøyets hastighet. Ikke legg fra deg verktøyet når motoren fortsatt er i gang. Ikke plasser verktøyet på en støvete overflate. Støvpartikler kan komme inn i mekanismen.

For høy belastning ved lav hastighet på verktøyet kan brenne ut motoren.

Batteriet må lades før første gangs bruk.

Lading av verktøyet
Fig. 10
- Koble ladekabelen (følger med) til en adapter (følger ikke med).
- Plugg ladekabelen (9) inn i verktøyet.
- Koble laderpluggen til en stikkontakt, og vent en stund. (6) på laderen tennes og viser ladestatus.
- Når batteriet er fulladet, trekker du støpselet fra stikkontakten og tar ut den lille støpselet fra enheten.

Holde og styre verktøyet
Fig. 3
- For presisjonsarbeid (gravering): blyantgrep (A)
- For grovarbeid (sliping): håndgrep for skrællekniv (B)
- Når du må holde verktøyet parallelt med arbeidsflaten (f.eks. ved bruk av en kappeskive): 2-hånds golfgrep (C)

Optimal bruk av verktøyet og tilbehøret
Fig. 1
For optimal bruk av tilbehøret må du bruke riktig hastighet. Se oversikten "Anbefalt hastighetsinnstilling" nedenfor for å riktig hastighet, basert på materialet som skal bearbeides og typen tilbehør som brukes. Denne oversikten gjør det mulig for deg å velge både riktig tilbehør og optimal hastighet.

De fem LED-lysene for hastighetsindikasjon (5) tilsvarer tallene 1, 2, 3, 4 og 5 i oversikten "Anbefalt hastighetsinnstilling". Den beste måten å finne riktig hastighet for arbeid på et hvilket som helst materiale på, er å øve seg på et stykke skrapmateriale.

Anbefalt hastighetsinnstilling
Slipesteiner
Fig. 4

Materiale	Innstilling av hastighet
Stein, skjell	1-3
Stål	3-5
Aluminium, messing	2-4
Plast	1-3

Filthjul og spiss
Fig. 5
Filthjulene eller spissen skal skrus fast på dornen.

Materiale	Innstilling av hastighet
Stål	3-5
Aluminium, messing	2-4
Plast	3-5

Slipebånd og skive
Fig. 6

Materiale	Innstilling av hastighet
Tre	4-5
Stål	1-3
Aluminium, messing	2-4
Plast	1-3

Børste
Fig. 7

Materiale	Innstilling av hastighet
Stein, skjell	2-4
Aluminium, messing	2-4

Høyhastighetsfres, diamanthjulspiss og bor
Fig. 8

Materiale	Innstilling av hastighet
Stein, skjell	5
Stål	2-4
Aluminium, messing	4-5
Plast	1-3

Slipeskive
Fig. 9

Materiale	Innstilling av hastighet
Stål	3-5
Aluminium, messing	2-4
Plast	1-3

5. VEDLIKEHOLD

Sørg for at verktøyet ikke er spenningssatt når du utfører vedlikeholdsarbeid på motoren.

Hold ventilasjonsåpningene på verktøyet rene for å forhindre overoppheting av motoren. Rengjør verktøyhuset regelmessig med en myk klut, helst etter hver bruk. Hold fri for støv og smuss. Hvis smusset ikke kommer av, bruk en myk klut fuktet med såpevann. Bruk aldri løsemidler som bensin, alkohol, ammoniakkvann osv. Disse løsningsmidlene kan skade plastdelene. Rengjør verktøyet umiddelbart etter bruk.

MILJØ
Symbolet for overkrysset søppelbøtte betyr at dette produktet ikke skal sammen med vanlig husholdningsavfall. Elektronisk og elektrisk utstyr som ikke inngår i den selektive sorteringsprosessen, er potensielt farlig for miljøet og menneskers helse på grunn av tilstedeværelsen av farlige stoffer. Vennligst kast på en ansvarlig måte på et godkjent avfalls- eller gjenvinningsanlegg.

Ikke kast elektroverktøy i husholdningsavfallet. I henhold til de europeiske retningslinjene 2012/19/EU for avfall fra elektrisk og elektronisk utstyr og implementeringen av disse i nasjonal , må elektroverktøy som ikke lenger er brukbare, samles inn separat og avhendes på en miljøvennlig måte.

ET JUHTMETA MINIPUURIKOMPLEKT

1. OHUTUSJUHISED



Lugege lisatud ohutushoiatusi, täiendavaid ohutushoiatusi ja juhiseid. Ohutushoiatuste ja juhiste eiramine võib põhjustada elektrilööki, tulekahju ja/või tõsiseid vigastusi. Hoidke ohutushoiatused ja juhised edaspidiseks alles.

Kasutusjuhendis või toote peal kasutatakse järgmisi sümboleid:



Tähistab vigastuste, või tööriista kahjustamise ohtu käesolevas kasutusjuhendis toodud juhiste eiramise korral.



Elektrilöögi oht



Reguleeritav kiiruse reguleerimine



Ainult siseruumides kasutamiseks



Kandke kõrva- ja silmakaitsevahendeid



Kandke tolmumaski



Ärge vajutage spindliluku nuppu, kui mootor töötab.



Maksimaalne temperatuur 40°C



Ärge visake akut tulle



Ärge visake akut vette



Ärge kõrvaldage toodet ebasobivates konteinerites.



Eraldi kogumine Li-ion aku jaoks.



Toode vastab Euroopa direktiivide kohaldatavatele ohutusstandarditele.

Üldised elektrilise tööriista ohutushoiatused



HOIATUS Lugege kõiki selle elektrilise tööriistaga kaasas olevaid ohutushoiatusi, juhiseid, illustratsioone ja spetsifikatsioone. Kõigi allpool loetletud juhiste eiramine võib põhjustada elektrilöögi, tulekahju ja/või tõsiseid vigastusi.

Salvestage kõik hoiatused ja juhised edaspidiseks .

Hoiatustes kasutatud termin “elektriline tööriist” viitab teie võrgukasutatavale (juhtmega) elektrilisele tööriistale või akukasutatavale (akutoitel töötavale) elektrilisele tööriistale.

1) Tööpiirkonna ohutus

a) Hoidke tööpiirkond puhas ja hästi valgustatud. Ebakorrapärased või pimedad alad kutsuvad esile õnnetusi.

b) Ärge kasutage elektrilisi tööriistu plahvatusohtlikus keskkonnas, näiteks tuleohtlike vedelike, gaaside või tolmu juuresolekul. Elektritööriistad tekitavad sädemeid, mis võivad tolmu või suitsu süüdata.

c) Hoidke lapsed ja kõrvalseisjad elektrilise tööriista kasutamise ajal eemal. Tähelepanu kõrvalejuhtimine võib põhjustada kontrolli kaotamist.

2) Elektriohutus

a) Elektritööriistade pistikud peavad sobima pistikupesaga. Ärge kunagi modifitseerige pistikut mingil viisil. Ärge kasutage adapteripistikuid maandatud (maandatud) elektritööriistadega. Muutmata pistikud ja sobivad pistikupesad vähendavad elektrilöögi ohtu.

b) Vältige keha kokkupuudet maandatud või maandatud pindadega, näiteks torude, radiaatorite, pliitide ja külmikutega. Kui teie keha on maandatud või maandatud, on suurenenud elektrilöögi oht.

c) Ärge pange elektrilisi tööriistu vihma või kätte. Vee sattumine elektrilise tööriista sisse suurendab elektrilöögi ohtu.

d) Ärge kuritarvitage nööri. Ärge kunagi kasutage kaablit elektrilise tööriista kandmiseks, tõmbamiseks või väljatõmbamiseks. Hoidke juhe eemal kuumusest, õlist, teravatest servadest või liikuvatest osadest. Kahjustatud või põimunud juhtmed suurendavad elektrilöögi ohtu.

e) Kui kasutate elektrilist tööriista välitingimustes, kasutage välitingimustes kasutamiseks sobivat pikendusjuhet. Välitingimustes kasutamiseks sobiva juhtme kasutamine vähendab elektrilöögi ohtu.

f) Kui elektrilise tööriista kasutamine niiskes on vältimatu, kasutage jääkvoolukaitsmega varustatud vooluvõrku (RCD). RCD kasutamine vähendab elektrilöögi ohtu.

3) Isiklik ohutus

a) Olge valvsad, jälgige, mida teete, ja kasutage elektrilise tööriista käsitsemisel tervet mõistust. Ärge kasutage elektrilist tööriista, kui olete väsinud või narkootikumide, alkoholi või ravimite mõju all. Tähelepanematus elektritööriistu käsitsedes võib põhjustada tõsiseid kehavigastusi.

b) Kasutage isikukaitsevahendeid. Kandke alati silmakaitsevahendeid. Kaitsevahendid, nagu tolmumask, libisemiskindlad turvajalanõud, kõvakübar või kuulmiskaitse, mida kasutatakse asjakohastes tingimustes, vähendavad isiklikke vigastusi.

c) Vältida tahtmatut käivitamist. Veenduge, et lüliti on o-asendis enne vooluallika ja/või akupaketi ühendamist, tööriista kätte võtmist või kandmist. Elektritööriistade kandmine sõrmega lüliti peal või lüliti peal elektritööriistade sisselülitamine kutsub õnnetusi esile.

d) Enne elektrilise tööriista sisselülitamist eemaldage kõik reguleerimisvõtmed või -võtmed. Elektritööriista pöörleva osa külge kinnitatud mutrivõti või võti võib põhjustada kehavigastusi.

e) Ärge ületage. Hoidke kogu aeg õiget jalgealust ja tasakaalu. See võimaldab mootortööriista paremat kontrolli ootamatutes olukordades.

f) riietuge korralikult. Ärge kandke lahtiseid riideid ega ehteid. Hoidke juuksed ja riided liikuvatest osadest eemal. Lahtised riided, ehted või pikad juuksed võivad liikuvatesse osadesse kinni jääda.

g) Kui on ette nähtud seadmed tolmueemalduse ja tolmu kogumise seadmete , siis veenduge, et need on ühendatud ja nõuetekohaselt kasutusel. Tolmu kogumise kasutamine võib vähendada tolmuga seotud ohte.

h) Ärge laske tööriistade sagedasest kasutamisest saadud tuttavusel muutuda enesega rahulolevaks ja eirata tööriistade ohutuse põhimõtteid. Hooletu tegevus võib põhjustada tõsiseid vigastusi sekundi murdosa jooksul.

4) Elektriliste tööriistade kasutamine ja hooldus

a) Ärge kasutage elektrilist tööriista jõuga. Kasutage õiget elektrilist tööriista. Õige elektriline tööriist teeb tööd paremini ja ohutumalt kiirusega, mille jaoks see on ette nähtud.

b) Ärge kasutage elektrilist tööriista, lüliti ei lülita seda sisse ja välja. Iga elektriline tööriist, mida ei saa lülitiga juhtida, on ohtlik ja tuleb parandada.

c) Ühendage pistik vooluallikast lahti ja/või eemaldage akupakett (kui see on eemaldatav) elektritööriistast enne seadistuste tegemist, tarvikute vahetamist või elektritööriistade hoiustamist. Sellised ennetavad ohutusmeetmed vähendavad elektrilise tööriista juhusliku käivitamise .

d) Hoidke kasutamata elektrilisi tööriistu kättesaamatus kohas ja ärge lubage elektrilist tööriista või käesolevat kasutusjuhendit tundmatutel isikutel elektrilist tööriista käsitseda. Elektrilised tööriistad on väljaõppeta kasutajate käes ohtlikud.

e) Hooldage elektrilisi tööriistu ja tarvikuid. Kontrollige, kas liikuvad osad on valesti paigutatud või seotud, osad on purunenud ja mis tahes muud tingimused, mis võivad mõjutada elektrilise tööriista tööd. Kui see on kahjustatud, laske elektriline tööriist enne kasutamist parandada. Paljud õnnetused on põhjustatud halvasti hooldatud elektriliste tööriistade tõttu.

f) Hoidke lõikeriistad teravad ja puhtad. Nõuetekohaselt hooldatud ja teravate lõiketeradega lõikeriistad takerduvad harvemini ja neid on lihtsam kontrollida.

g) Kasutage elektrilist tööriista, lisaseadmeid ja tööriistakomplekte jne. vastavalt käesolevatele juhistele, võttes arvesse töötingimusi ja tehtavaid töid. Elektritööriista kasutamine ettenähtud töödest erinevateks töödeks võib põhjustada ohtlikke olukordi.

h) Hoidke käepidemed ja haaramispinnad

kuivana, puhtana ning õli- ja rasvavabana. Libedad käepidemed ja haaramispinnad ei võimalda ootamatutes olukordades tööriista ohutut käsitsemist ja kontrollimist.

5) Teenindus

a) Laske oma elektrilist tööriista hooldada kvalifitseeritud remonditöötaja poolt, kes kasutab ainult identseid varuosasid. See tagab elektrilise tööriista ohutuse säilimise.

Konkreetsed ohutusjuhised

a) See elektriline tööriist on ette nähtud lihvijana, lihvijana, traatharjana, poleerijana, nikerdajana või lõikeriistana. Lugege kõiki ohutushoiatusi, juhiseid, illustratsioone ja spetsifikatsioone, mis on selle elektrilise tööriistaga kaasas. Kõigi allpool loetletud juhiste eiramine võib põhjustada elektrilöögi, tulekahju ja/või tõsiseid vigastusi.

c) Ärge kasutage tarvikuid, mis ei ole spetsiaalselt tööriista tootja poolt kavandatud ja soovitatud. See, et lisaseadme saab elektrilise tööriista külge kinnitada, ei taga veel ohutut kasutamist.

d) Lihvimistarvikute nimipöörlemiskiirus peab olema vähemalt võrdne elektritööriistale märgitud maksimaalse kiirusega. Nimikiirusest kiiremini töötavad lihvimistarvikud võivad puruneda ja laiali lennata.

e) Teie tarviku välisläbimõõt ja paksus peavad jääma teie elektrilise tööriista võimsuse piiresse. Valesti mõõdetud tarvikuid ei saa piisavalt kontrollida.

f) Rataste, lihvimistrumlite või muude lisaseadmete spindli suurus peab sobima korralikult elektrilise tööriista spindli või spiraaliga. Tarvikud, mis ei sobi elektritööriista kinnitusdetailidega, jooksevad tasakaalust välja, vibreerivad liigselt ja võivad põhjustada elektritööriista kontrolli kaotamist.

g) Tihvlile paigaldatud rattad, lihvimistrumlid, lõikurid või muud tarvikud peavad olema täielikult sisestatud tsentrile või taldrikule. Kui torni ei ole piisavalt kinni hoitud ja/või ratta üleulatuvus on liiga pikk, võib paigaldatud ratas lahti minna ja suure kiirusega välja paiskuda.

h) Ärge kasutage kahjustatud tarvikut. Enne iga kasutamist kontrollige tarvikut, näiteks abrasiivrattad laastude ja pragude, lihvimistrumli pragude, rebenemise või liigse kulumise, traatharja lahtiste või pragunenud juhtmete suhtes. Kui elektritööriist või tarvik on maha kukkunud, kontrollige, kas see on kahjustatud, või paigaldage kahjustamata tarvik. Pärast lisaseadme kontrollimist ja paigaldamist asetage ennast ja kõrvalseisjad pöörleva lisaseadme tasapinnast ja käivitage elektritööriist ühe minuti jooksul maksimaalse koormamata kiirusega. Kahjustatud tarvikud purunevad tavaliselt selle katseaja jooksul.

i) kandke isikukaitsevahendeid. Sõltuvalt kasutusalast kasutage näokaitset, kaitseprille või kaitseprille. Vajaduse korral kandke tolmumaski, kuulmiskaitsevahendeid, kindaid ja töökojas põldu, mis suudavad peatada väikesed abrasiivsed või töödeldava detaili killud. Silmakaitsevahendid peavad olema võimelised peatama erinevate tööoperatsioonide käigus tekkivaid lendavaid jäätmeid. Tolmumask või hingamisaparaat peab filtreerida teie töö käigus tekkivaid osakesi. Pikaajaline kokkupuude suure intensiivsusega müraga võib põhjustada kuulmislangust.

j) Hoidke kõrvalseisjad tööpiirkonnast ohutusse kaugusesse. Kõik tööpiirkonda sisenevad isikud peavad kandma isikukaitsevahendeid. Töödetaili või purunenud lisaseadme killud võivad lennata ja põhjustada vigastusi väljaspool vahetut tööpiirkonda.

k) Hoidke elektrilist tööriista ainult isoleeritud haaramispindadest, kui teete tööd, mille puhul lõikevahend võib puutuda kokku varjatud juhtmetega. Kui lõikamistarvik puutub kokku “pinge all oleva” juhtmega, võivad elektritööriista avatud metallosad olla “pinge all” ja operaator võib saada elektrilöögi.

l) Hoidke tööriista käivitamise ajal alati kindlalt käes (käes). Mootori reaktsioonimoment, kui see kiirendab täiskiirusele, võib põhjustada tööriista väändumist.

m) Kasutage tooriku toetamiseks klambreid, kui see on otstarbekas. Ärge kunagi hoidke väikest töödeldavat detaili ühes käes ja tööriista teises käes, kui see on kasutuses. Väikese tooriku klammerdamine võimaldab teil kasutada tööriista juhtimiseks oma käsi(deid). Ümmargune materjal, nagu tüüblivardad, torud või torud, kipub lõikamise ajal veerema ja võib põhjustada tera kinnijäämist või hüppamist teie suunas.

n) Asetage nöör vabalt pöörlevast lisaseadmest. Kui kaotate kontrolli, võib nöör läbi lõigata või takerduda ning teie käsi või käsi võib sattuda spinningu lisaseadme sisse.

o) Ärge kunagi pange elektrilist tööriista maha enne, kui tarvik on täielikult peatunud. Pöörlev tarvik võib kinni haarata pinnast ja tõmmata elektrilise tööriista teie kontrolli alt välja.

p) Pärast terade vahetamist või mis tahes reguleerimist veenduge, et spiraalmutter, toorik või muud reguleerimisseadmed on kindlalt kinni keeratud. Lahtised reguleerimisseadmed võivad ootamatult nihkuda, põhjustades kontrolli , lahtised pöörlevad komponendid paiskuvad vägivaldselt.

q) Ärge käivitage elektrilist tööriista, kui kannate seda küljes. Juhuslik kokkupuude pöörleva tarvikuga võib takerduda teie riietesse, tõmmates tarviku teie kehasse.

r) Puhastage regulaarselt elektrilise tööriista õhuventilaatorid. Mootori ventilaator tõmbab tolmu korpuse sisemusse ja metallipulbri liigne võib põhjustada elektrilisi ohte.

s) Ärge kasutage elektrilist tööriista tuleohtlike materjalide läheduses. Sädemed võivad neid materjale süüdata.

t) Ärge kasutage lisaseadmeid, mis vajavad vedelat jahutusvedelikku. Vee või muude vedelate jahutusvedelike kasutamine võib põhjustada elektrilöögi või elektrilöögi.

Tagasilöögid ja nendega seotud hoiatused

Tagasilöök on äkiline reaktsioon kinni pigistatud või kinni jäänud pöörleva ratta, lihvimisriba, harja või muu tarviku suhtes. Pigistumine või takerdumine põhjustab pöörleva lisaseadme kiire peatumise, mis omakorda põhjustab kontrollimatu elektrilise tööriista sundimist lisaseadme pöörlemissuunale vastupidises suunas.

Näiteks kui abrasiivketas jääb töödeldava detaili külge kinni või pigistab seda, võib ketas serv, mis siseneb pigistuskohale, kaevuda materjali pinnale, põhjustades ketase välja ronimist või välja paiskumist. Ratas võib hüpata kas operaatori poole või temast eemale, sõltuvalt ratta liikumise suunast pigistuskohas. Sellistes tingimustes võivad abrasiivrattad ka puruneda.

Tagasilöök on elektritööriista väärkasutuse ja/või ebaõige tööprotseduuri või tingimuste tagajärg ning seda saab vältida, kui võtta allpool esitatud nõuetekohaseid ettevaatusabinõusid.

a) Hoidke elektrilist tööriista kindlalt kinni ning asetage oma keha ja käsi nii, et vastu panna tagasilöögijõududele. Operaator saab tagasilöögijõudusid kontrollida, kui rakendatakse nõuetekohaseid ettevaatusabinõusid.

b) Kasutage erilist ettevaatust nurkade, teravate servade jne töötlemisel. Vältige lisaseadme põrgatamist ja takerdumist. Nurgad, teravad servad või põrgatamine kipuvad pöörleva lisaseadme külge takerduma ja põhjustavad kontrolli kaotust või tagasilööki.

c) Ärge kinnitage hammastatud saetera. Sellised terad tekitavad sageli tagasilööki ja kontrolli kaotamist.

d) Sisestage tera materjali alati samas suunas, lõiketera väljub materjalist (mis on sama suund, milles laastud visatakse). Tööriista söötmine vales suunas põhjustab, et tera lõikekülg ronib tööst välja ja tõmbab tööriista selle söötmise suunas. e) Kui kasutate pöörlevat viili, lõikeketast, kiirfreesid või volframkarbiidist terasid, tuleb töö alati kindlalt kinnitada. Need rattad haarduvad, nad veidi kallutatakse soonde ja võivad tagasi lüüa. Kui lõikeketas haarab kinni, puruneb tavaliselt ketas ise. Kui pöörlev viil, kiirfrees või volframkarbiidist lõiketera haarab, võib see urast välja hüpata ja te võite kaotada kontrolli tööriista üle.

Täiendavad ohutusjuhised lihvimis- ja lõikamisoperatsioonide kohta

Spetsiifilised ohutushoiatused lihvimise ja abrasiivse lõikamise kohta:

a) Kasutage ainult selliseid ratastüüpe, mis on teie elektrilise tööriista jaoks soovitatud, ja ainult soovitatud rakendustes. Näiteks: ärge lihvige lõiketera küljega. Abrasiivsed lõiketerad on ette nähtud äärepoolse lihvimise jaoks, nendele ratastele rakendatavad külgmised jõud võivad põhjustada nende purunemise.

b) Keermestatud abrasiivkoonuste ja -tulpade puhul kasutage ainult kahjustamata

ja õige suuruse ja pikkusega õlgserva äärisega ratastorne. Korralikud torgid vähendavad purunemise võimalust.
c) Ärge "ummistage" lõikeketast ega rakendage liigset survet. Ärge teha liiga suurt lõikesügavust. Liigne pingutus suurendab koormust ja vastuvõtlikkust ratta väändumisele või kinnijäämisele lõiketöödel ning tagasilöögi või ratta purunemise võimalust.
d) Ärge asetage oma käsi pöörleva ratta suhtes ja selle taga. Kui ratas liigub töötamise hetkel teie käest eemale, võib võimalik tagasilöök lükata pöörleva ratta ja elektrilise tööriista otse teie poole.
e) Kui ratas jääb kinni, takerdub või katkestab mingil põhjusel lõikuse, lülitage elektritööriist välja ja hoidke elektritööriist liikumatult, kuni ratas peatub täielikult. Ärge kunagi püüdke lõiketera lõiketera liikuva ratta liikumise ajal lõiketerast eemaldada, sest vastasel juhul võib tekkida tagasilöök. Uurige ja võtke parandusmeetmeid, et kõrvaldada ratta kinnijäämise või takerdumise põhjus.
f) Ärge alustage lõikamist töödeldavas detailis uuesti. Laske rattal saavutada täielik kiirus ja sisenege ettevaatlikult uuesti lõikesse. Ratas võib takerduda, üles käia või tagasi lüüa, kui elektritööriista taaskäivitatakse töödeldavas detailis.
g) Toetage paneele või mis tahes ülisuurtükki, et vähendada ratta pigistamise ja tagasilöögi ohtu. Suured töödeldavad detailid kipuvad oma raskuse all läbi vajuma. Toed tuleb paigutada tooriku alla lõikeliini lähedale ja tooriku serva lähedale mõlemal pool ratast.
h) Olge eriti ettevaatlik, kui teete "taskulõike" olemasolevatesse seintesse või muudesse pimedatesse kohtadesse. Väljaulatuv ratas võib lõigata gaasi- või veetorusid, elektrijuhtmeid või esemeid, mis võivad põhjustada tagasilööki.

Täiendavad ohutusjuhised traadiharjutustöödeks
Ohutushoiatused, mis on ette nähtud spetsiaalselt traatharjutustööde jaoks:
a) Olge teadlik, et harja paiskuvad ka tavalise töötamise ajal. Ärge koormake traate liigselt, rakendades harjale liigset koormust. Traatharjad võivad kergesti tungida läbi kergete riiete ja/või naha.
b) Laske harjadel enne kasutamist vähemalt üks minut töökiirusel töötada. Selle aja jooksul ei tohi keegi seista harja ees või harjaga ühel joonel. Lahtised harjased või juhtmed tühjenevad sissesõiduaja jooksul.
c) Suunake pöörleva traatharja tühjendus endast eemale. Nende harjade kasutamise ajal võivad väikesed osakesed ja pisikesed traadiosakesed suure kiirusega välja paiskuda ja kinnistuda teie nahale.

Akutööriistade kasutamine ja hooldus
Hoidke elektrilist tööriista isoleeritud haaramispindadest, kui teete tööd, mille puhul lõikevahend võib puutuda kokku varjatud juhtmetega. Kui lõikevahend puutub kokku "pinge all oleva" juhtmega, võivad elektrilise tööriista avatud metallosad olla "pinge all" ja operaator võib saada elektrilöögi.
a) Laadige ainult tootja poolt ettenähtud laadijaga. Ühele akutüübile sobiv laadija võib tekitada tulekahjuohtu, kui seda kasutatakse teise akutüübiga.
b) Kasutage elektritööriistu ainult spetsiaalselt selleks ettenähtud akupakettidega. Muude akupakettide kasutamine võib põhjustada vigastuste ja tulekahju ohtu.
c) Kui akupakett ei ole kasutusel, hoidke seda eemal teistest metallesemetest, nagu kirjaklambrid, mündid, võtmed, naelad, kruvid või muud väikesed metallesemed, mis võivad luua ühenduse ühelt klemmilt teisele. Akuklemmide lühistamine võib põhjustada põletusi või tulekahju.
d) Tõrkeolukorras võib akust eralduda vedelikku; vältige kokkupuudet. Juhusliku kokkupuute korral loputage veega. Kui vedelik satub silma, pöörduge lisaks arsti poole. Akust välja paiskunud vedelik võib põhjustada ärritust või põletusi.

Teenus
a) Laske oma elektrilist tööriista hooldada kvalifitseeritud remonditöötaja poolt, kes kasutab ainult identseid varuosasid. See tagab elektrilise tööriista ohutuse säilimise.

Laadija
Kavandatav kasutusviis
Laadige ainult laetavaid akusid. Muud tüüpi akud võivad lõhkeda, põhjustades vigastusi ja kahjustusi.
a) seadet ei tohi kasutada isikud (sealhulgas lapsed), kelle füüsilised, sensoorsed või vaimsed võimed on vähenenud või kellel puuduvad kogemused ja teadmised, välja arvatud kui neid on juhendatud või õpetatud.
b) Lapsed ei tohi seadmega mängida.
c) Ärge laadige mitte-laetavaid patareisid!
d) Laadimise ajal tuleb akud paigutada hästi ventileeritud ruumi!
e) Sisseehitatud patareid võib kõrvaldamiseks eemaldada ainult kvalifitseeritud personal. Korpuse korpuse avamine võib elektrilise tööriista hävitada. Aku eemaldamiseks elektritööriistast vajutage sisse-välja lülitit (4), kuni aku on täielikult tühjenenud. Aku eemaldamiseks keerake korpuse kruvid lahti ja eemaldage korpuse kest. Lühise vältimiseks ühendage aku pistikud ükshaaval lahti ja seejärel eraldage poolused. Isegi kui aku on täielikult tühjenenud, sisaldab see veel jäämahtu, mis võib lühise vabaneda.

2. SEADME ANDMED
Kavandatav kasutusviis
See elektriline tööriist on mõeldud kasutamiseks lihvijana, lihvijana, traatharjana, poleerijana, nikerdajana või lõiketööriistana. See tööriist sobib suurepäraselt selliste materjalide, nagu puit, plastik, kivi, koorega alumiinium, messing ja teras, . Kasutage alati õigeid tarvikuid ja kiiruse seadistust.

Tehnilised andmed

Laetav aku	4V Li-ion 2 Ah
Soovitatav USB-laadija	5V, 2 Ah
Aku laadimisaeg	2-3 h
Maksimaalne ketaste läbimõõt	Ø35 mm
Koormuseta kiirus	5000–25000 rpm
Vedrustuse mahutavus	3,2 mm
Kaal	0,26 kg
Lpa (helirõhu tase)	77,2 dB(A) K=3 dB(A)
Lwa (helivõimsuse tase)	88,2 dB(A) K=3 dB(A)
Vibratsioon	ah:2,514m/s² K=1,5m/s²

Vibratsiooni tase
Käesolevas kasutusjuhendis esitatud vibratsioonitase on mõõdetud vastavalt standardiseeritud testile, mis on esitatud standardis EN 60745; seda võib kasutada ühe tööriista võrdlemiseks teise tööriistja esialgse hinnanguna vibratsioonile kokkupuute kohta, kui tööriista kasutatakse nimetatud rakendustes.
- tööriista kasutamine eri rakendustes või erinevate või halvasti hooldatud tarvikutega võib oluliselt suurendada kokkupuute taset.
- ajad, mil tööriist on välja lülitatud või kui see töötab, kuid ei tee tegelikult tööd, võivad oluliselt vähendada kokkupuute taset.
Kaitske end vibratsiooni mõju eest, hooldades tööriista ja selle tarvikuid, hoides käed soojana ja korraldades oma töömustreid.

Kirjeldus
Järgnevas tekstis olevad numbrid viitavad joonistele 1-10 (lk 2-4).
1. Kinnituspinkide toorik
2. Spindlilukk
3A. Kiiruse reguleerimise nupp "+"
3B. Kiiruse reguleerimise nupp "-"
4. Sisse/välja lüliti
5. Kiiruse märgutuled
6. Laadija märgutuli
7. Keermestatud mutrivõti
8. Laadija adapter (ei kuulu komplekti)
9. Laadimiskaabel

3. ÜHENDAMINE
Enne lisaseadme paigaldamist veenduge alati, et tööriist on välja lülitatud.
Hoiatus! Vahetage tarvikuid, sisestades tarvik võimalikult kaugele kinnitushülssi (või pingi), et minimeerida väljajooksu ja tasakaalustamatuse tekkimist.

Tarvikute kokkupanek
Joonis 2
Vajutage spindlilukk (2) alla ja hoidke seda all. Kasutades kruvikeerajat (7), saate spindlipingi (1) lahti võtta. Asetage tarvik oma kohale. Hoidke spindlilukk all, kui kinnitate spindlihülsi kinnitusvõtmega.

Ärge vajutage spindliluku nuppu, kui mootor töötab.

4. TOIMING

Tööriista sisselülitamiseks lükake sisse/välja lüliti (4) ettepoole ja seejärel vajutage kiiruse reguleerimise nuppu “+” (3A).
Kiiruse reguleerimise nupu “+” (3A) või “-” (3B) abil saate reguleerida tööriista kiirust.
Ärge pange tööriista maha, kui mootor töötab. Ärge asetage tööriista tolmule pinnale. Mehhanismi võivad sattuda tolmuosakesed.



Liiga suur koormus tööriista madalal pöörlemiskiirusel võib mootori läbi põletada.

Enne esimest tuleb akut laadida.

Tööriista laadimine
Joonis 10

- Ühendage laadimiskaabel (kaasas) adapteriga (ei kuulu komplekti).
- Ühendage laadimiskaabel (9) tööriista külge.
- Ühendage laadija pistik pistikupesa pistikupessa ja oodake veidi aega. Laadija märgutuli (6) süttib ja näitab laadimisolekut.
- Kui aku on täielikult laetud, eemaldage laadimisseadme pistik pistikupesa pistikupesast ja võtke väike pistik seadmest välja.

Tööriista hoidmine ja juhtimine
Joonis 3

- Täpsustöödeks (graveerimine): pliiatsikäepide (A)
- Jämedate tööde tegemiseks (lihvimine): lihvimisnoa käepide (B)
- Kui tööriista tuleb hoida tööpinnaga paralleelselt (nt lõiketera kasutamisel): 2 käe golfkäepide (C)

Tööriista ja selle tarvikute optimaalne kasutamine
Joonis 1

Tarvikute optimaalseks kasutamiseks kasutage õiget kiirust. Õige pöörlemiskiiruse määramiseks saate vaadata allpool olevat ülevaadet “Soovitatav kiiruse seadistus”, mis põhineb töödeldaval materjalil ja kasutatava tarviku tüübil. See ülevaade võimaldab teil valida nii õige tarviku kui ka optimaalse kiiruse.

5 kiirust näitavat LED-tuled (5) on võrdsed numbritega 1, 2, 3, 4 ja 5 ülevaates “Soovitatav kiiruse seadistus”. Lõppkokkuvõttes on parim viis õige kiiruse määramiseks mis tahes materjaliga töötamiseks harjutada tükil vanamaterjalil.

Soovitatav kiiruse seadistus
Lihvimiskivid
Joonis 4

Materjal	Kiiruse seadistus
Kivi, koorik	1-3
Teras	3-5
Alumiinium, messing	2-4
Plastist	1-3

Vildist rattad ja otsik
Joonis 5

Vildist rattad või ots peaks olema kruvitud torni külge.

Materjal	Kiiruse seadistus
Teras	3-5
Alumiinium, messing	2-4
Plastist	3-5

Lihvimisliistud ja ketas
Joonis 6

Materjal	Kiiruse seadistus
Puit	4-5
Teras	1-3
Alumiinium, messing	2-4
Plastist	1-3

Bristle harja
Joonis 7

Materjal	Kiiruse seadistus
Kivi, koorik	2-4
Alumiinium, messing	2-4

Suure kiirusega lõikur, teemantratta punkt ja puur
Joonis 8

Materjal	Kiiruse seadistus
Kivi, koorik	5
Teras	2-4
Alumiinium, messing	4-5
Plastist	1-3

Abrasiivne ketas
Joonis 9

Materjal	Kiiruse seadistus
Teras	3-5
Alumiinium, messing	2-4
Plastist	1-3

5. HOOLDUS



Veenduge, et tööriist ei oleks mootoril hooldustöid tehes pinge all.

Hoidke tööriista ventilatsiooniavad puhtad, et vältida mootori ülekuumenemist. Puhastage tööriista korpus regulaarselt pehme lapiga, eelistatavalt pärast iga kasutamist. Hoidke ventilatsiooniavad tolmust ja mustusest vabana. Kui mustus ei tule o- kasutada seebiveega niisutatud pehmet lappi. Ärge kunagi kasutage lahusteid, nagu bensiin, alkohol, ammoniaagi vesi jne. Need lahustid võivad kahjustada plastosasid. Puhastage tööriist kohe pärast kasutamist.

ÜMBRUS

Välja kriipsutatud sümbol tähendab, et seda toodet ei tohi koos tavaliste majapidamisjäätmetega. Elektroonika- ja elektriseadmed, mis ei kuulu selektiivsesse sorteerimisprotsessi, võivad ohtlike ainete olemasolu tõttu olla ohtlikud keskkonnale ja inimeste tervisele. Palun need vastutustundlikult heakskiidetud jäätmekäitlus- või ringlussevõtukohas.

Ärge visake elektrilisi tööriistu kodumajapidamisjäätmetesse. Vastavalt Euroopa elektri- ja elektroonikaseadmete jäätmete suunisele 2012/19/EL ja selle rakendamisele siseriiklikus õiguses tuleb elektritööriistad, mis ei ole enam kasutuskõlblikud, eraldi koguda ja keskkonnasõbralikult kõrvaldada.

LV BEZVADU MINI URBJU KOMPLEKTS

1. DROŠĪBAS INSTRUKCIJAS



Izlasiet pievienotos drošības brīdinājumus, papildu drošības brīdinājumus un instrukcijasDrošības brīdinājumu un instrukciju neievērošana var izraisīt elektriskās strāvas triecienu, ugunsgrēku un/vai smagas traumas. Saglabājiet drošības brīdinājumus un instrukcijas turpmākai lietošanai.

Lietotāja rokasgrāmatā vai uz izstrādājuma ir izmantoti šādi simboli:



Apzīmē risku gūt miesas bojājumus, zaudēt dzīvību vai sabojāt instrumentu, ja netiek ievēroti šajā rokasgrāmatā sniegtie norādījumi.



Elektriskās strāvas trieciena risks



Mainīga ātruma regulēšana



Lietošana tikai iekštelpās



Lietojiet ausu un acu aizsarglīdzekļus



Valkājiet putekļu masku



Nospiediet vārpstas bloķēšanas pogu, kamēr motors darbojas.



Maksimālā temperatūra 40°C



Neiemetiet akumulatoru ugunī



Neiemetiet akumulatoru ūdenī



Neizmetiet produktu nepiemērotos traukos.



Atsevišķa Li-ion akumulatora savākšana.



Izstrādājums atbilst piemērojamiem Eiropas direktīvu drošības standartiem.

Vispārīgi elektroinstrumentu drošības brīdinājumi



BRĪDINĀJUMS Izlasiet visus drošības brīdinājumus, instrukcijas, ilustrācijas un specifikācijas, kas pievienotas šim elektriskajam instrumentam. Visu turpmāk minēto norādījumu neievērošana var izraisīt elektrošoku, ugunsgrēku un/vai nopietnus ievainojumus.

Saglabājiet visus brīdinājumus un norādījumus turpmākai atsaucei.

Termins “elektroinstruments” brīdinājumos attiecas uz elektriskajiem instrumentiem, kas darbināmi no elektrotīkla (ar vadu), vai elektriskajiem instrumentiem, kas darbināmi ar akumulatoru (bezvada).

1) Darba zonas drošība

a) Uzturiet darba zonu tīru un labi apgaismotu. Pārblīvētas vai tumšas vietas veicina nelaimes gadījumus.

b) Nedarbiniet mehāniskos instrumentus sprādzienbīstamā vidē, piemēram, uzliesmojošu šķidrumu, gāzu vai putekļu klātbūtnē. Elektriskie darbarīki rada dzirksteles, kas var aizdedzināt putekļus vai dūmus.

c) Darbojoties ar elektroinstrumentu, turiet tālāk bērnus un apkārtējos cilvēkus. uzmanību, varat zaudēt kontroli.

2) Elektriskā drošība

a) Elektroinstrumentu kontaktdakšām jāatbilst kontaktligzdai. Nekādā gadījumā nekādā veidā nemodificējiet kontaktdakšu. Neizmantojiet adaptera kontaktdakšas ar iezemētiem (iezemētiem) elektriskajiem instrumentiem. Nemodificētas kontaktdakšas un atbilstošas kontaktligzdas samazina elektriskās strāvas trieciena risku.

b) Izvairieties no ķermeņa saskares ar iezemētām vai iezemētām virsmām, piemēram, caurulēm, radiatoriem, plītīm un ledusskapjiem. Ja jūsu ķermenis ir iezemēts vai iezemēts, pastāv paaugstināts elektrošoka risks.

c) Nepakļaujiet elektriskos instrumentus lietus vai iedarbībai. Ūdens iekļūšana elektriskajā instrumentā palielina elektriskās strāvas trieciena risku.

d) Neizmantojiet vadu ļaunprātīgi. Nekad neizmantojiet vadu, lai pārnēsātu, vilktu vai atvienotu elektroinstrumentu. Sargājiet vadu no karstuma, eļļas, asām malām vai kustīgām daļām. Bojāti vai sapinušies vadi palielina elektriskās strāvas trieciena risku.

e) Strādājot ar elektroinstrumentu ārpus telpām, izmantojiet pagarinātāju, kas piemērots lietošanai ārpus telpām. Ja izmantojat āra lietošanai piemērotu pagarinātāju, samazinās elektriskās strāvas trieciena risks.

f) Ja nav iespējams izvairīties no elektroinstrumenta darbināšanas mitrā vietā, izmantojiet strāvas padevi, kas aizsargāta ar atdalītās strāvas ierīci (RCD). Ja izmantojat RCD, samazinās elektriskās strāvas trieciena risks.

3) Personīgā drošība

a) strādājot ar elektriskajiem instrumentiem, esiet uzmanīgi, uzmanieties, ko darāt, un ar veselo saprātu. Nelietojiet elektroinstrumentu, ja noguris vai esat narkotisko vielu, alkohola vai medikamentu iespaidā. Neuzmanības mirklis, strādājot ar elektriskajiem instrumentiem, var izraisīt nopietnus miesas bojājumus.

b) izmantot individuālos aizsardzības līdzekļus. Vienmēr lietojiet acu aizsardzības līdzekļus. Aizsardzības līdzekļi, piemēram, putekļu maska, neslidoši aizsargapavi, cieta cepure vai dzirdes aizsardzība, ko izmanto piemērotos apstākļos, samazinās personisko traumu skaitu.

c) novērš netīšu iedarbināšanu. Pirms pieslēgšanas strāvas avotam un/vai akumulatoram, kā arī pirms instrumenta pacelšanas vai pārnēsāšanas pārliecinieties, ka slēdzis ir o-pozīcijā. Elektrisko darbarīku pārnēsāšana ar pirkstu uz slēdža vai strāvas padeve elektriskajiem darbarīkiem, kuriem ir ieslēgts slēdzis, veicina nelaimes gadījumu rašanos.

d) Pirms elektroinstrumenta ieslēgšanas noņemiet regulēšanas atslēgu vai uzgriežņu atslēgu. Ja uzgriežamo atslēgu vai atslēgu atstāj pie elektriskā instrumenta rotējošās daļas, var gūt miesas bojājumus.

e) Nepārspīlēt. Vienmēr turieties uz pareizas kājas un līdzsvarā. Tas ļauj labāk kontrolēt elektroinstrumentu neparedzētās situācijās.

f) pareizi ģērbieties. Nelietojiet brīvu apģērbu vai rotaslietas. Sargājiet matus un apģērbu no kustīgām daļām. Brīvs apģērbs, rotaslietas vai gari mati var kustīgās daļās.

g) Ja ir paredzētas ierīces putekļu nosūces un savākšanas iekārtu pieslēgšanai, pārliecinieties, ka tās ir pieslēgtas un tiek pareizi izmantotas. Putekļu savākšanas ierīču izmantošana var samazināt ar putekļiem saistīto apdraudējumu.

h) Neļaujiet, lai biežā darbarīku lietošanā gūtā pieredze neļautu jums kļūt pašapmierinātiem un ignorēt darbarīku drošības principus. Neuzmanīga rīcība sekundes daļas laikā var izraisīt smagu traumu.

4) Elektroinstrumentu lietošana un kopšana

a) Nepievelciet elektroinstrumentu ar spēku. Lietojiet pareizo elektroinstrumentu, kas piemērots attiecīgajam lietojumam. Pareizs elektroinstruments paveiks darbu labāk un drošāk ar tādu ātrumu, kādam tas ir paredzēts.

b) Nelietojiet elektroinstrumentu, ja slēdzis to neieslēdz un neizslēdz. Jebkurš elektroinstruments, kuru nevar vadīt ar slēdzi, ir bīstams, un tas ir jālabo.

c) Pirms regulēšanas, piederumu maiņas vai elektroinstrumentu glabāšanas atvienojiet kontaktdakšu no strāvas avota un/vai izņemiet no elektroinstrumenta akumulatoru, ja tas ir atvienojams. Šādi preventīvi drošības pasākumi samazina nejaušas elektroinstrumenta iedarbināšanas risku

d) Nestrādājošus elektroinstrumentus uzglabājiet bērniem nepieejamā vietā un neļaujiet ar elektroinstrumentu strādāt personām, kas nav iepazinušās ar elektroinstrumentu vai šīm instrukcijām. Elektroinstrumenti ir bīstami neapmācītu lietotāju rokās.

e) Veikt elektroinstrumentu un piederumu apkopi. Pārbaudiet, vai kustīgās daļas nav nepareizi noregulētas vai sasaistītas, vai nav salūzušas, vai nav bojātas detaļas un vai nav citu bojājumu, kas var ietekmēt elektroinstrumenta darbību. Ja tie ir bojā-

ti, pirms lietošanas elektroinstrumentu salabojiet. Daudzus nelaimes gadījumus izraisa slikti uzturēti elektroinstrumenti.
f) Uzturiet griezējinstrumentus asus un tīrus. Pareizi uzturēti griezējinstrumenti ar asām griezējgaldiem retāk sasprūst un ir vieglāk kontrolējami.
g) Lietojiet elektroinstrumentu, piederumus, uzgaļus u.c. saskaņā ar šiem norādījumiem, ņemot vērā darba apstākļus un veicamo darbu. Ja elektroinstrumentu izmantosiet darbībām, kas atšķiras no paredzētajām, var rasties bīstama situācija.
h) rokturus un satveršanas virsmas jāuztur sausas, tīras un bez eļļas un taukiem. Slideni rokturi un satveršanas virsmas neļauj droši lietot un vadīt instrumentu neparedzētās situācijās.

5) Pakalpojums
a) elektroinstrumenta apkopi uzticiet kvalificētam remontstrādniekam, izmantojot tikai identiskas rezerves daļas. Tādējādi tiks elektroinstrumenta drošība.

Īpaši drošības norādījumi
a) Šis elektroinstruments ir paredzēts darbam kā slīpmašīna, slīpmašīna, slīpmašīna ar stiepļu suku, pulēšanas, griešanas vai griešanas instruments. Izlasiet visus drošības brīdinājumus, norādījumus, ilustrācijas un specifikācijas, kas pievienoti šim elektriskajam instrumentam. Visu turpmāk minēto norādījumu neievērošana var izraisīt elektrošoku, ugunsgrēku un/vai smagas traumas.
c) Neizmantojiet piederumus, kas nav īpaši izstrādāti un kurus nav ieteicis darbarīku ražotājs. Tas, ka piederumu var pievienot jūsu elektriskajam instrumentam, nenodrošina drošu darbību.
d) Slīpēšanas piederumu nominālajam ātrumam jābūt vismaz vienādam ar maksimālo ātrumu, kas norādīts uz elektroinstrumenta. Slīpēšanas piederumi, kas darbojas ātrāk par to nominālo ātrumu, var salūzt un sadalīties.
e) Jūsu piederuma ārējam diametram un biezumam ir jāatbilst jūsu elektroinstrumenta nominālajai jaudai. Nepareiza izmēra piederumus nevar pienācīgi kontrolēt.
f) Riteņu, slīpēšanas cilindru vai citu piederumu arborai ir pareizi jāatbilst elektroinstrumenta vārpstai vai aptverei. Piederumi, kas neatbilst elektroinstrumenta montāžas mehānismiem, darbosies, pārmērīgi vibrēs un var izraisīt elektroinstrumenta vadības zudumu.
g) Uz serdeņa piestiprinātajiem riteņiem, slīpēšanas cilindriem, frēzēm vai citiem piederumiem jābūt pilnībā ievietotiem aptverē vai turētājā. Ja serdeklis nav pietiekami nostiprināts un/vai riteņa pārkare ir pārāk gara, piestiprinātais ritenis var kļūt vaļīgs un tikt izmests ar lielu ātrumu.
h) Neizmantojiet bojātu piederumu. Pirms katras lietošanas reizes pārbaudiet piederumus, piemēram, abrazīvos riteņus, lai konstatētu, vai nav šķembu un plaisu, slīpēšanas cilindru, lai konstatētu, vai nav plaisu, plīsumu vai pārmērīga nodiluma, stiepļu suku, lai konstatētu, vai stieples nav vaļīgas vai saplaisājušas. Ja elektroinstruments vai piederums ir nokritis, pārbaudiet, vai tas nav bojāts, vai uzstādiet nebojātu piederumu. Pēc piederuma pārbaudes un uzstādīšanas novietojiet sevi un apkārtējos cilvēkus tālāk rotējošā piederuma plaknes un palaidiet elektroinstrumentu vienu minūti ar maksimālo apgriezienu bez slodzes. Bojāti piederumi parasti sadalās šajā pārbaudes laikā.
i) lietot individuālos aizsardzības līdzekļus. Atkarībā no pielietojuma izmantojiet sejas aizsargu, aizsargbrilles vai aizsargbrilles. Attiecīgi valkājiet putekļu masku, dzirdes aizsarglīdzekļus, cimdus un darbnīcas priekšautu, kas spēj aizturēt sīkus abrazīvus vai apstrādājamo detaļu atlūzumus. Acu aizsardzībai jāspēj apturēt dažādu operāciju laikā radušos lidojošos atlūzas. Putekļu maskai vai respiratoram jāspēj filtrēt daļiņas, kas rodas jūsu darbības laikā. Ilgstoša augstas intensitātes trokšņa iedarbība var izraisīt dzirdes zudumu.
j) noturiet apkārtējos cilvēkus drošā attālumā darba zonas. Ikvienam, kas iekļūst darba zonā, ir jāvalkā individuālie aizsardzības līdzekļi. Darbarīka vai salauzta palīgierīces fragmenti var atlidot un radīt traumas ārpus tiešās darbības zonas.
k) Veicot darbības, kurās griešanas piederums var saskarties ar slēpto vadu, turiet elektroinstrumentu tikai ar izolētām satveršanas virsmām. Ja griešanas piederums saskaras ar vadu, kas atrodas zem sprieguma, elektroinstrumenta atklātās metāla daļas var būt zem sprieguma, un operators var saņemt elektriskās strāvas triecienu.
l) Darba uzsākšanas laikā instrumentu vienmēr stingri turiet rokā(-ās). Motora reakcijas griezes moments, kad tas paātrinās līdz pilnam apgriezienu skaitam, var izraisīt rīka griešanos.
m) Izmantojiet skavas, lai atbalstītu apstrādājamo detaļu, kad vien tas ir praktiski. Lietošanas laikā nekad neturiet nelielu apstrādājamo detaļu vienā rokā un instrumentu otrā rokā. Neliela izmēra apstrādājamo detaļu satveršana ļauj jums izmantot roku(-as), lai vadītu instrumentu. Apaļiem materiāliem, piemēram, dībeļa stieņiem, caurulēm vai caurulītēm, ir tendence griešanas laikā rullēties, un tas var izraisīt uzgaļa sasprindzinājumu vai lēcienu pret jums.
n) Novietojiet vadu tā, lai tas būtu brīvs no rotējošās palīgierīces. Ja zaudējat kontroli, aukla var pārgriezta vai aizķerta, un jūsu roku vai roku var ievilkt rotējošā piederumā.
o) Nekad nenovietojiet elektroinstrumentu, kamēr piederums nav pilnībā apstājies. Rotējošais piederums var satvert virsmu un izraut elektroinstrumentu no jūsu kontroles.
p) Pēc uzgaļu nomaiņas vai regulēšanas pārliecinieties, ka aptveres uzgrieznis, skava vai citas regulēšanas ierīces ir droši pievilktas. Vaļīgas regulēšanas ierīces var negaidīti pārvietoties, izraisot kontroles , vaļīgi rotējošie komponenti tiks spēcīgi izsviesti.
q) Neiedarbiniet elektroinstrumentu, turot to pie sāniem. Nejaušs kontakts ar rotējošo piederumu var aizķerties par jūsu apģērbu, ievelkot piederumu jūsu ķermenī.
r) Regulāri iztīriet elektroinstrumenta gaisa atveres. Motora ventilators ievelk putekļus korpusa iekšpusē, un pārmērīga metāla pulvera var radīt elektriskus apdraudējumus.
s) Nelietojiet elektroinstrumentu viegli uzliesmojošu materiālu tuvumā. Dzirksteles var aizdedzināt šos materiālus.
t) Neizmantojiet piederumus, kam nepieciešams šķidrs dzesēšanas šķidrums. Ūdens vai citu šķidro dzesēšanas šķidrumu izmantošana var izraisīt elektrotraumu vai triecienu.

Atriebība un ar to saistītie brīdinājumi
Atsitiens ir pēkšņa reakcija uz saspiestu vai aizķērušos rotējošu riteni, slīpēšanas lenti, birsti vai jebkuru citu piederumu. Saspiešana vai aizķeršanās izraisa strauju rotējoša piederuma apstāšanos, kas savukārt izraisa nekontrolēta elektroinstrumenta piespiedu kustību virzienā, kas ir pretējs piederuma rotācijai.
Piemēram, ja abrazīvais ritenis ir aizķēries vai saspiests ar apstrādājamo detaļu, riteņa mala, kas ieiet saspiešanas punktā, var ierubties materiāla virsmā, izraisot riteņa izkāpšanu vai izkrišanu. Ritenis var izlēkt vai nu virzienā uz operatoru, vai prom no tā, atkarībā no riteņa kustības virziena saspiešanas vietā. Šādos apstākļos abrazīvie riteņi var arī salūzt.
Atsitiens rodas nepareizas elektroinstrumenta lietošanas un/vai nepareizas darba procedūras vai apstākļu dēļ, un to var novērst, veicot pareizus piesardzības pasākumus, kā norādīts turpmāk.
a) Stingri satveriet elektroinstrumentu un novietojiet savu ķermeni un roku tā, lai varētu pretoties atsitiena spēkam. Operators var kontrolēt atsitiena spēkus, ja tiek veikti atbilstoši piesardzības pasākumi.
b) Īpaši uzmanīgi apstrādājiet stūrus, asas malas utt. Izvairieties no piederumu atsitieniem un aizķeršanās. Stūriem, asām malām vai atsitieniem ir tendence aizķerties par rotējošo piederumu un izraisīt kontroles zudumu vai atsitienu.
c) Nepiestipriniet zobainu zāģa asmeni. Šādi asmeņi bieži izraisa atsitienu un kontroles zudumu.
d) Vienmēr ievadiet asmeni materiālā tajā pašā virzienā, kurā griezējmala iziet no materiāla (tas ir tajā pašā virzienā, kurā tiek mestas skaidas). Instrumenta padeve nepareizā virzienā izraisa to, ka uzgaļa griezējmala izkāpj no apstrādājamā materiāla un velk instrumentu šīs padeves virzienā. e) Lietojot rotējošās vīles, griezējmehānismus, ātrgriezējmehānismus vai volframa karbīda griezējus, vienmēr droši nostipriniet apstrādājamo materiālu. Šie rite-

ņi satver, ja tie nedaudz ieliecas rievā, un var atsisties. Ja griezējritenis aizķeras, parasti salūst pats ritenis. Ja satver rotācijas vīle, ātrgaitas griezējs vai volframa karbīda griezējs, tas var izlēkt no rievas, un jūs varat zaudēt kontroli pār instrumentu.

Papildu drošības norādījumi slīpēšanas un griešanas darbiem

Drošības brīdinājumi, kas attiecas uz slīpēšanas un abrazīvās griešanas darbiem:

a) Izmantojiet tikai tos riteņu veidus, kas ir ieteikti jūsu elektriskajam darbarīkam, un tikai ieteiktajiem lietojumiem. Piemēram: neslīpējiet ar griezējdisku. Abrazīvie griezējdiski ir paredzēti perifēriskai slīpēšanai, sānu spēks, kas iedarbojas uz šiem diskiem, var izraisīt to sadrupšanu.

b) Abrazīviem konusiem un aizbāžņiem ar vītni izmantojiet tikai nebojātus riteņu serdeņus ar neizlīdzinātu pleca atloku kuriem ir pareizs izmērs un garums. Piemēroti serdeņi samazinās lūzumu iespējamību.

c) Neaizspiediet griezējriteni un neizmantojiet pārmērīgu spiedienu. Nemēģiniet veikt pārāk lielu griezuma dziļumu. Pārlieku liela slodze palielina riteņa slodzi un jutību pret riteņa savērpšanos vai aizķeršanos griezumā, kā arī palielina atsitiena vai riteņa lūzuma iespēju.

d) Nenovietojiet roku vienā līnijā ar rotējošo riteni un aiz tā. Ja ritenis darbības brīdī virzās prom no jūsu rokas, iespējamais atsitiens var virzīt rotējošo riteni un elektroinstrumentu tieši uz jums.

e) Ja ritenis ir saspiests, aizķēries vai kāda iemesla dēļ pārtraucat griezumu, pārslēdziet elektroinstrumentu un turiet elektroinstrumentu nekustīgu, līdz ritenis pilnībā apstājas. Nekad nemēģiniet izņemt griezējriteni no griezuma, kamēr ir kustībā, pretējā gadījumā var rasties atsitiens. Izpētiet un veiciet korektīvus pasākumus, lai novērstu riteņa saspiešanas vai aizķeršanās cēloni.

f) Neatsāciet griešanas operāciju apstrādājamā izstrādājumā. Ļaujiet ritenim sasniegt pilnu apgriezienu ātrumu un uzmanīgi atgriezieties griezumā. Ritenis var sasprūst, aiziet vai atsisties, ja elektroinstruments tiek no jauna iedarbināts apstrādājamā detaļā.

g) Atbalstiet paneļus vai jebkuru liela izmēra apstrādājamo detaļu, lai samazinātu riteņu saspiešanas un atsitiena risku. Lieli apstrādājamie priekšmeti mēdz sasvērties zem sava svara. Balsti jānovieto zem sagataves pie griezuma līnijas un pie sagataves malas abās riteņa pusēs.

h) Lietojiet īpašu piesardzību, veicot "kabatas griezumu" esošajās sienās vai citās neredzamās vietās. Izstieptais ritenis var pārgriezt gāzes vai ūdens caurules, elektrības vadus vai priekšmetus, kas var izraisīt atsitienu.

Papildu drošības norādījumi stiepļu suku tīrīšanas darbiem

Drošības brīdinājumi, kas attiecas uz stiepļu suku tīrīšanas darbiem:

a) Ņemiet vērā, ka arī parastas darbības laikā birste izmet stieples sariņus. Nepārslogojiet stieples, pārmērīgi noslogojot suku. Stiepļu sariņi var viegli iekļūt vieglā apģērbā un/vai ādā.

b) Pirms suku lietošanas tām vismaz vienu minūti darboties ar darba ātrumu. Šajā laikā neviens nedrīkst stāvēt birstes priekšā vai vienā rindā ar to. Nekustīgi sari vai vadi izkļūs ieskrējiena .

c) Virpuļojošās stiepļu birstes izplūdi novirziet prom no sevis. Lietojot šīs birstes, ar lielu ātrumu var tikt izvadītas sīkas daļiņas un sīkas stieples atlūzas, kas var iespiesties jūsu ādā.

Akumulatora rīku lietošana un kopšana

Veicot darbības, kurās griešanas piederums var saskarties ar slēpto elektroinstalāciju, turiet elektroinstrumentu ar izolētām satveršanas virsmām. Griešanas piederumam saskaroties ar vadu, kas atrodas zem sprieguma, elektroinstrumenta atklātās metāla daļas var būt zem sprieguma, un operators var saņemt elektriskās strāvas triecienu.

a) Uzlādējiet tikai ar ražotāja lādētāju. Lādētājs, kas ir piemērots viena tipa akumulatoriem, var radīt ugunsgrēka risku, ja to izmanto ar cita tipa akumulatoriem.

b) izmantojiet elektroinstrumentus tikai ar īpaši paredzētiem akumulatoriem. Jebkuru citu akumulatoru komplektu izmantošana var radīt traumu un ugunsgrēka risku.

c) Kad akumulatoru neizmantojat, turiet to tālāk no citiem metāla priekšmetiem, piemēram, papīra saspraudēm, monētām, atslēgām, nagiem, skrūvēm vai citiem maziem metāla priekšmetiem, kas var savienot vienu spaili ar otru. Akumulatora spaiļu savienošana kopā var izraisīt apdegumus vai ugunsgrēku.

d) Ļaunprātīgos apstākļos no akumulatora var izplūst šķidrums; izvairieties no kontakta. Ja notiek nejauša saskare, noskalojiet ar ūdeni. Ja šķidrums nonāk acīs, papildus meklējiet medicīnisko palīdzību. No akumulatora izplūdušais šķidrums var izraisīt kairinājumu vai apdegumus.

Pakalpojums

a) elektroinstrumenta apkopi uzticiet kvalificētam remontstrādniekam, izmantojot tikai identiskas rezerves daļas. Tādējādi tiks elektroinstrumenta drošība.

Lādētājs

Paredzētais lietojums

Uzlādējiet tikai uzlādējamus akumulatorus. Citu akumulatori var pārsprāgt, izraisot traumas un bojājumus.

a) ierīci nedrīkst lietot personas (tostarp bērni) ar ierobežotām fiziskajām, maņu vai garīgajām spējām vai bez pieredzes un zināšanām, ja vien tām nav nodrošināta uzraudzība vai instrukcijas.

b) bērni tiek uzraudzīti, lai viņi nespēlētos ar ierīci.

c) Neuzlādējiet atkārtoti neuzlādējamas baterijas!

d) uzlādes laikā baterijas jānovieto labi vēdināmā vietā!

e) Integrētās baterijas drīkst izņemt tikai kvalificēts personāls. Korpusa apvalka atvēršana var izraisīt elektroinstrumentu. Lai izņemtu akumulatoru no elektroinstrumenta, nospiediet ieslēgšanas/izslēgšanas slēdzi (4), līdz akumulators ir pilnībā izlādējies. Atskrūvējiet korpusa skrūves un noņemiet korpusa apvalku, lai izņemtu akumulatoru. Lai novērstu īssavienojumu, atvienojiet akumulatora savienotājus pa vienam un pēc tam izolējiet polus. Pat pilnībā izlādētā akumulatorā joprojām ir atlikusī jauda, kas var atbrīvoties īssavienojuma gadījumā.

2. IERĪCES INFORMĀCIJA

Paredzētais lietojums

Šis elektroinstruments ir paredzēts kā slīpmašīna, slīpmašīna, slīpmašīna ar stiepļu suku, pulēšanas, griešanas vai griešanas instruments. Šis rīks ir lieliski piemērots tādu materiālu kā koks, plastmasa, akmens, alumīnija čaulas, misiņš un tērauds. Vienmēr izmantojiet atbilstošus piederumus un ātruma iestatījumus.

Tehniskās specifikācijas

Uzlādējams akumulators	4V Li-ion 2 Ah
Ieteicamais USB lādētājs	5V, 2 Ah
Akumulatora uzlādes laiks	2-3 h
Maksimālais diska diametrs	Ø35 mm
Brīvgaitas ātrums	5000–25000 rpm
Atsperu skavas ietilpība	3,2 mm
Svars	0,26 kg
Lpa (skaņas spiediena līmenis)	77,2 dB(A) K=3 dB(A)
Lwa (skaņas jaudas līmenis)	88,2 dB(A) K=3 dB(A)
Vibrācija	ah:2,514m/s² K=1,5m/s²

Vibrācijas līmenis

Šajā lietošanas instrukcijā norādītais vibrācijas emisijas līmenis ir izmērīts saskaņā ar standartizētu testu, kas aprakstīts standartā EN 60745; to var izmantot, lai salīdzinātu vienu instrumentu ar citu un provizoriski novērtētu vibrācijas iedarbību, lietojot instrumentu minētajos nolūkos.

- izmantojot rīku dažādiem lietojumiem vai ar atšķirīgiem vai slikti uzturētiem piederumiem, var ievērojami palielināt iedarbības līmeni.
- laikā, kad darbarīks ir izslēgts vai kad tas darbojas, bet faktiski neveic darbu, var ievērojami samazināt iedarbības līmeni.

Pasargājiet sevi no vibrācijas iedarbības, uzturot instrumentu un tā piederumus, sildot rokas un sakārtojot darba režīmu.

Apraksts

Tālāk tekstā norādītie skaitļi attiecas uz 1.-

10. attēlu (2-4. lpp.).
1. Uzgriežņu skava
2. Vārpstas bloķēšana
3A. Ātruma regulēšanas poga “+”
3B. Ātruma regulēšanas poga “-”
4. Ieslēgšanas/izslēgšanas slēdzis
5. Ātruma indikācijas gaismas
6. Lādētāja indikācijas indikators
7. Uzgriežņu atslēga
8. Lādētāja adapteris (nav iekļauts komplektā)
9. Lādētāja kabelis

3. MONTĀŽA

Pirms piederumu montāžas vienmēr pārliecinieties, vai instruments ir izslēgts.

Brīdinājums! Mainiet piederumus, ievietojot piederumu aptverē (vai skavā), cik tālu vien iespējams, lai samazinātu un nelīdzsvarotību.

Piederumu montāža
2. attēls
Nospiediet uz leju vārpstas fiksatoru (2) un turiet to nospiestu. Ar turētāja uzgriežņa atslēgu (7) var atvienot aptveres turētāju (1). Nolieciet piederumu tā vietā. Nospiediet uz leju vārpstas fiksatoru, kad ar uzgriežņu atslēgu nostiprināsiet aptveres skavu.

Nospiediet vārpstas bloķēšanas pogu, kamēr motors darbojas.

4. DARBĪBA
Lai ieslēgtu instrumentu, bīdiet ieslēgšanas/izslēgšanas slēdzi (4) uz priekšu un pēc tam nospiediet ātruma regulēšanas pogu “+” (3A).
Ar ātruma regulēšanas pogu “+”(3A) vai “-”(3B) var regulēt instrumenta ātrumu. Nenovietojiet instrumentu uz leju, ja motors joprojām darbojas. Nenovietojiet instrumentu uz putekļainas virsmas. Mehānismā var iekļūt putekļu daļiņas.

Pārāk liela slodze pie maza instrumenta apgriezienu skaita var izraisīt dzinēja izdegšanu.

Pirms pirmās lietošanas reizes akumulators ir jāuzlādē.

Instrumenta uzlāde
10. attēls
- Savienojiet lādētāja kabeli (iekļauts komplektā) ar adapteri (nav iekļauts komplektā).
- Iespraudiet lādētāja kabeli (9) instrumentā.
- Iespraudiet lādētāja kontaktdakšu elektrības kontaktligzdā un pagaidiet. Lādētāja indikācijas indikators (6) iedegsies un parādīs uzlādes statusu.
- Kad akumulators ir pilnībā uzlādēts, izņemiet lādētāja kontaktdakšu no kontaktligzdas un noņemiet mazo kontaktdakšu no ierīces.

Darbarīka turēšana un vadīšana
3. attēls
- Precīzam darbam (gravēšanai): zīmuļa rokturis (A)
- Rupju darbu veikšanai (slīpēšanai): rokas rokturis (B)
- Ja nepieciešams turēt instrumentu paralēli darba virsmai (piemēram, izmantojot griešanas ripu): 2 roku golfa rokturis (C)

Optimāla rīka un tā piederumu izmantošana
1. attēls
Optimālai piederumu izmantošanai izmantojiet pareizo ātrumu. Lai noteiktu pareizo ātrumu, pamatojoties uz apstrādājamo materiālu un izmantoto piederumu veidu, varat skatīt tālāk sniegto pārskatu “Ieteicamais ātruma iestatījums”. Šis pārskats ļauj izvēlēties gan pareizo piederumu, gan optimālo ātrumu.

5 ātruma indikācijas LED diodes (5) ir vienādas ar skaitļiem 1, 2, 3, 4 un 5 pārskatā “Ieteicamais ātruma iestatījums”. Visbeidzot, vislabākais veids, kā noteikt pareizo ātrumu darbam ar jebkuru materiālu, ir praktizēties uz materiāla atgriezuma.

Ieteicamais ātruma iestatījums
Slīpēšanas akmeņi
4. attēls

Materiāls	Ātruma iestatījums
Akmens, čaulas	1-3
Tērauds	3-5
Alumīnijs, misiņš	2-4
Plastmasa	1-3

Filca riteņi un uzgalis
5. attēls
Filca riteņi vai uzgalis jāuzskrūvē uz serdeņa.

Materiāls	Ātruma iestatījums
Tērauds	3-5
Alumīnijs, misiņš	2-4
Plastmasa	3-5

Slīpēšanas lentes un disks
6. attēls

Materiāls	Ātruma iestatījums
Koks	4-5
Tērauds	1-3
Alumīnijs, misiņš	2-4
Plastmasa	1-3

Bristle birste
7. attēls

Materiāls	Ātruma iestatījums
Akmens, čaulas	2-4
Alumīnijs, misiņš	2-4

Ātrgaitas griezējs, dimanta riteņu griezējs un urbis
8. attēls

Materiāls	Ātruma iestatījums
Akmens, čaulas	5
Tērauds	2-4
Alumīnijs, misiņš	4-5
Plastmasa	1-3

Abrazīvais disks
9. attēls

Materiāls	Ātruma iestatījums
Tērauds	3-5
Alumīnijs, misiņš	2-4
Plastmasa	1-3

5. UZTURĒŠANA

Veicot motora apkopes darbus, pārliecinieties, ka instruments nav zem sprieguma.

Lai novērstu dzinēja pārkaršanu, jāuztur tīras instrumenta ventilācijas atveres. Regulāri tīriet instrumenta korpusu ar mīkstu drānu, vēlams pēc katras lietošanas reizes. Uzturiet ventilācijas atveres tīras no putekļiem un netīrumiem. Ja netīrumi nenokļūst, izmantojiet mīkstu drānu, kas samitrināta ziepjūdenī. Nekad nelietojiet šķīdinātājus, piemēram, benzīnu, spirtu, amonjaka ūdeni u. tml. Šie šķīdinātāji var sabojāt plastmasas detaļas. Lūdzu, notīriet instrumentu uzreiz pēc lietošanas.

VIDES AIZSARDZĪBA
Pārsvītrotais atkritumu tvertnes simbols nozīmē, ka šo izstrādājumu nedrīkst izmest kopā ar parastajiem sadzīves atkritumiem. Elektroniskās un elektriskās iekārtas, kas nav iekļautas selektīvajā šķirošanas procesā, ir potenciāli bīstamas videi un cilvēku veselībai bīstamu vielu klātbūtnes dēļ. Lūdzu, atbildīgi atbrīvojieties no tiem apstiprinātā atkritumu vai otrreizējās pārstrādes uzņēmumā.

Neizmetiet elektriskos instrumentus sadzīves atkritumos. Saskaņā ar Eiropas vadlīnijām 2012/19/ES par elektrisko un elektronisko iekārtu atkritumiem un to ieviešanu valsts tiesību aktos vairs nederīgi elektroinstrumenti ir jāsavāc atsevišķi un jālikvidē videi draudzīgā veidā.

LT AKUMULIATORINIŲ MINI GRĘŽTUVŲ RINKINYS

1. SAUGOS INSTRUKCIJOS



Perskaitykite pridedamus saugos įspėjimus, papildomus saugos įspėjimus ir instrukcijas. Nesilaikydami saugos įspėjimų ir instrukcijų galite patirti elektros smūgį, gaisrą ir (arba) sunkiai susižaloti. Saugos įspėjimus ir instrukcijas išsaugokite, kad galėtumėte su jais susipažinti ateityje.

Naudotojo vadove arba ant gaminio naudojami šie simboliai:



Žymi pavojų susižeisti, netekti gyvybės arba sugadinti įrankį, jei nesilaikoma šiame vadove pateiktų nurodymų.



Elektros smūgio pavojus



Kintamo greičio valdymas



Naudoti tik patalpose



Dėvėkite ausų ir akių apsaugos priemones



Dėvėkite dulkių kaukę



Nespauskite suklio užrakto mygtuko, kol variklis veikia.



Maksimali temperatūra 40 °C



Nemeskite akumuliatoriaus į ugnį



Nemeskite akumuliatoriaus į vandenį



Neišmeskite produkto į netinkamas talpyklas.



Atskiras ličio jonų akumuliatoriaus surinkimas.



Gaminys atitinka Europos direktyvose nustatytus saugos standartus.

Bendrieji elektrinių įrankių saugos įspėjimai



ĮSPĖJIMAS Perskaitykite visus saugos įspėjimus, instrukcijas, iliustracijas ir specifikacijas, pateiktus kartu su šiuo elektriniu įrankiu. Jei nesilaikysite visų toliau išvardytų nurodymų, galite patirti elektros smūgį, užsidegti ir (arba) sunkiai susižaloti.

Išsaugokite visus įspėjimus ir instrukcijas, kad galėtumėte jais pasinaudoti ateityje.

Įspėjimuose vartojama sąvoka „elektrinis įrankis“ reiškia iš tinklo (laidinio) arba akumuliatoriaus (akumuliatorinio) maitinamą elektrinį įrankį.

1) Darbo vietos sauga

a) Darbo vieta turi būti švari ir gerai apšviesta. Netvarkingos ar tamsios vietos skatina nelaimingus atsitikimus.

b) Nedirbkite su elektriniais įrankiais sprogioje aplinkoje, pavyzdžiui, esant degių skysčių, dujų ar dulkių. Elektriniai įrankiai sukelia kibirkštis, kurios gali uždegti dulkes ar dūmus.

c) Dirbdami su elektriniu įrankiu laikykite vaikus ir pašalinius asmenis atokiau. Dėl išsiblaškymo galite prarasti kontrolę.

2) Elektros sauga

a) Elektrinių įrankių kištukai turi atitikti kištukinį lizdą. Niekada jokiu būdu nekeiskite kištuko. Nenaudokite jokių adapterių kištukų su įžemintais (įžemintais) elektriniais įrankiais. Nemodifikuoti kištukai ir suderinti lizdai sumažins elektros smūgio pavojų.

b) Venkite kūno sąlyčio su įžemintais arba įžemintais paviršiais, pavyzdžiui, vamzdžiais, radiatoriais, viryklėmis ir šaldytuvais. Padidėja elektros smūgio pavojus, jei jūsų kūnas yra įžemintas arba įžemintas.

c) Nelaikykite elektrinių įrankių po lietaus ar drėgnoje aplinkoje. Vanduo, patekęs į elektrinį įrankį, padidina elektros smūgio pavojų.

d) Nepiktnaudžiaukite laidu. Niekada nenaudokite laido elektros įrankiui nešti, traukti ar atjungti. Laikykite laidą atokiau nuo karščio, alyvos, aštrių briaunų ar judančių dalių. Pažeisti ar susipynę laidai padidina elektros smūgio pavojų.

e) Jei elektrinį įrankį naudojate lauke, naudokite prailgintuvą, tinkamą naudoti lauke. Naudojant lauke tinkamą naudoti laidą, sumažėja elektros smūgio pavojus.

f) Jei elektrinio įrankio naudojimas drėgnoje vietoje yra neišvengiamas, naudokite maitinimo šaltinį, apsaugotą nuo liekamosios srovės įtaiso (RCD). Naudojant RCD sumažėja elektros smūgio pavojus.

3) Asmeninis saugumas

a) Dirbdami su elektriniu įrankiu būkite budrūs, stebėkite, ką darote, ir vadovaukitės sveiku protu. Nenaudokite elektrinio įrankio būdami pavargę arba apsvaigę nuo narkotikų, alkoholio ar vaistų. Akimirka neatidumo dirbant su elektriniais įrankiais gali sukelti rimtų sužalojimų.

b) Naudokite asmenines apsaugos priemones. Visada dėvėkite akių apsaugos priemones. Apsauginės priemonės, tokios kaip dulkių kaukė, neslidūs apsauginiai batai, kieta kepurė ar klausos apsauga, naudojamos tinkamomis sąlygomis, sumažins asmeninių sužalojimų skaičių.

c) Užkirsti kelią netyčiniam paleidimui. Prieš prijungdami prie maitinimo šaltinio ir (arba) akumuliatoriaus bloko, imdami ar nešdami įrankį įsitikinkite, kad jungiklis yra o padėtyje. Nešant elektrinius įrankius su pirštu ant jungiklio arba įjungiant elektrinius įrankius, kurių jungiklis yra įjungtas, kviečiama į nelaimingus atsitikimus.

d) Prieš įjungdami elektrinį įrankį nuimkite reguliavimo raktą arba veržliaraktį. Prie besisukančios elektrinio įrankio dalies paliktas veržliaraktis ar raktas gali sužaloti žmogų.

e) Nepersistenkite. Visada laikykitės tinkamos padėties ir pusiausvyros. Tai leidžia geriau valdyti elektrinį įrankį netikėtose situacijose.

f) tinkamai apsirenkite. Nedėvėkite laisvų drabužių ar papuošalų. Saugokite plaukus ir drabužius nuo judančių dalių. Laisvi drabužiai, papuošalai ar ilgi plaukai gali įsipainioti į judančias dalis.

g) Jei yra įtaisai, skirti dulkių ištraukimo ir surinkimo įrenginiams prijungti, užtikrinkite, kad jie būtų prijungti ir tinkamai naudojami. Naudojant dulkių surinkimo įrenginius galima sumažinti su dulkėmis susijusius pavojus.

h) Neleiskite, kad dėl dažno naudojimosi įrankiais įgyta pažintis leistų jums užsisklęsti savyje ir nepaisyti įrankių saugos principų. Neatsargus veiksmas per sekundės dalį gali sukelti sunkią traumą.

4) Elektrinių įrankių naudojimas ir priežiūra

a) Nespauskite elektrinio įrankio jėga. Naudokite tinkamą elektrinį įrankį. Tinkamas elektrinis įrankis atliks darbą geriau ir saugiau tokiu greičiu, kuriam jis buvo sukurtas.

b) Nenaudokite elektrinio įrankio, jei jungiklis jo neįjungia ir neišjungia. Bet koks elektrinis įrankis, kurio negalima valdyti jungikliu, yra pavojingas ir turi būti remontuojamas.

c) Prieš atlikdami bet kokius reguliavimus, keisdami priedus ar laikydami elektrinius įrankius, atjunkite kištuką nuo maitinimo šaltinio ir (arba) išimkite akumuliatorių, jei jis yra nuimamas, iš elektrinio įrankio. Tokios prevencinės saugos priemonės sumažina riziką netyčia paleisti elektrinį įrankį.

d) Neveikiančios elektrinius įrankius laikykite vaikams vietoje ir neleiskite jais naudotis asmenims, nesusipažinusiems su elektriniu įrankiu ar šiomis instrukcijomis. Neapmokytų naudotojų rankose elektriniai įrankiai yra pavojingi.

e) prižiūrėti elektrinius įrankius ir priedus. Patikrinkite, ar judančios dalys nėra neteisingai suderintos ar surištos, ar nesulūžusios ir ar nėra kitų sąlygų, galinčių turėti įtakos elektrinio įrankio veikimui. Jei jie pažeisti, prieš naudodami elektrinį įrankį sutaisykite. Daug nelaimingų atsitikimų įvyksta dėl netinkamai prižiūrimų elektrinių įrankių.

f) pjovimo įrankius laikykite aštrius ir švarius. Tinkamai prižiūrimi pjovimo įrankiai aštriomis pjovimo briaunomis rečiau užsilenkia ir yra lengviau valdomi.

g) Elektrinį įrankį, priedus, antgalius ir kt. naudokite pagal šias instrukcijas, atsižvelgdami į darbo sąlygas ir atliekamą darbą.

Naudojant elektrinį įrankį ne pagal paskirtį, gali susidaryti pavojinga situacija.
h) rankenos ir griebimo paviršiai turi būti sausi, švarūs, be alyvos ir riebalų. Slidžios rankenos ir griebimo paviršiai neleidžia saugiai valdyti ir valdyti įrankio netikėtose situacijose.

5) Paslaugos
a) Elektros įrankio techninę priežiūrą paveskite atlikti kvalifikuotam remontininkui, kuris naudos tik identiškas atsargines dalis. Taip bus elektrinio įrankio sauga.

Konkretūs saugos nurodymai
a) Šis elektrinis įrankis skirtas naudoti kaip šlifuoklis, šlifuoklis, vielinis šepetys, poliravimo, drožimo ar pjovimo įrankis. Perskaitykite visus su šiuo elektriniu įrankiu pateiktus saugos įspėjimus, instrukcijas, iliustracijas ir specifikacijas. Nesilaikant visų toliau išvardytų nurodymų, gali ištikti elektros smūgis, gaisras ir (arba) sunkus sužalojimas.
c) Nenaudokite priedų, kurie nėra specialiai suprojektuoti ir rekomenduojami įrankio gamintojo. Vien tai, kad priedą galima prijungti prie elektrinio įrankio, neužtikrina saugaus darbo.
d) Šlifavimo priedų vardinis greitis turi būti bent jau lygus didžiausiam ant elektrinio įrankio pažymėtam greičiui. Greičiau nei vardiniu greičiu veikiantys šlifavimo reikmenys gali sulūžti ir .
e) Priedo išorinis skersmuo ir storis turi atitikti elektrinio įrankio vardinį pajėgumą. Netinkamo dydžio priedų negalima tinkamai kontroliuoti.
f) Ratukų, šlifavimo būgnų ar bet kokių kitų priedų dydis turi tinkamai atitikti elektrinio įrankio verpstę ar įvorę. Priedai, neatitinkantys elektrinio įrankio tvirtinimo detalių, išsibalansuos, pernelyg vibruos ir gali prarasti elektrinio įrankio valdymą.
g) Ant dantračių sumontuoti ratukai, šlifavimo būgnai, frezos ar kiti priedai turi būti iki galo įkišti į spaustuvą ar griebtuvą. Jei nepakankamai prilaikomas ir (arba) rato iškyša per ilga, pritvirtintas ratas gali atsipalaiduoti ir dideliu greičiu būti išmestas.
h) Nenaudokite pažeisto priedo. Prieš kiekvieną naudojimą apžiūrėkite priedus, pavyzdžiui, šlifavimo diskus, ar nėra drožlių ir įtrūkimų, šlifavimo būgną, ar nėra įtrūkimų, įtrūkimų ar per didelio nusidėvėjimo, vielinį šepetį, ar nėra atsilaisvinusių ar įtrūkusių vielų. Jei elektrinis įrankis ar priedas nukrito, patikrinkite, ar jis nepažeistas, arba sumontuokite nepažeistą priedą. Patikrinę ir sumontavę priedą, pastatykite save ir pašalinius asmenis atokiau besisukančio priedo plokštumos ir vieną minutę paleiskite elektrinį įrankį didžiausiu be apkrovos sūkių dažniu. Per šį bandymo laiką pažeisti priedai paprastai subyra.
i) Dėvėkite asmenines apsaugos priemones. Priklausomai nuo naudojimo būdo, naudokite veido skydelį, apsauginius akinius arba apsauginius akinius. Prireikus dėvėkite dulkių kaukę, klausos apsaugos priemones, pirštines ir dirbtuvių prijuostę, galinčią sulaikyti smulkias abrazyvo ar ruošinio daleles. Akių apsaugos priemonės turi gebėti sustabdyti skraidančias nuolaužas, susidarančias atliekant įvairias operacijas. Dulkių kaukė arba respiratorius turi gebėti filtruoti jūsų darbo metu susidarančias daleles. Ilgalaikis didelio intensyvumo triukšmo poveikis gali sukelti klausos praradimą.
j) pašalinius asmenis laikykite saugiu atstumu darbo vietos. Kiekvienas, patekęs į darbo zoną, privalo dėvėti asmenines apsaugos priemones. Detalės ar sulūžusio priedo fragmentai gali išskristi ir sužaloti už artimiausios darbo zonos ribų.
k) Atlikdami operaciją, kai pjovimo reikmenys gali liestis su paslėptais laidais, elektrinį įrankį laikykite tik už izoliuotų suėmimo paviršių. Pjovimo įrankiui prisilietus prie laidų, esančių po įtampa, atviros metalinės elektrinio įrankio dalys gali tapti įtampą turinčios ir operatorių gali ištikti elektros smūgis.
l) Paleidimo metu visada tvirtai laikykite įrankį rankoje (-ose). Dėl variklio reakcijos momento, kai jis įsibėgėja iki pilno greičio, įrankis gali susisukti.
m) Kai tik praktiškai įmanoma, naudokite spaustuvus ruošiniui paremti. Niekada nelaikykite nedidelio ruošinio vienoje rankoje, o įrankio - kitoje. Suspaudę nedidelį ruošinį galėsite naudoti ranką (-as) įrankiui valdyti. Apvalios medžiagos, pavyzdžiui, , vamzdžiai ar vamzdeliai, pjaunant linkę riedėti, todėl antgalis gali užstrigti arba šoktelėti į jus.
n) Laidą padėkite atokiau nuo besisukančio priedo. Jei prarasite kontrolę, laidas gali nukirptas arba užkabintas, o jūsų ranka arba ranka gali būti įtempta į besisukantį priedą.
o) Niekada neatidėkite elektrinio įrankio, kol priedas visiškai . Besisukantis priedas gali užkabinti paviršių ir ištraukti elektrinį įrankį iš jūsų kontrolės.
p) Pakeitę antgalius ar atlikę bet kokius reguliavimus, įsitikinkite, kad įvorės veržlė, griebtuvas ar kiti reguliavimo įtaisai yra patikimai priveržti. Atsilaisvinę reguliavimo įtaisai gali netikėtai pasislinkti, dėl to gali prarasta kontrolė, laisvai besisukantys komponentai bus smarkiai išmušti.
q) Nevaldykite elektrinio įrankio laikydami jį prie savęs. Atsitiktinis kontaktas su besisukančiu priedu gali užkliudyti jūsų drabužius ir įtraukti priedą į kūną.
r) Reguliariai valykite elektrinio įrankio oro angas. Variklio ventiliatorius įtraukia dulkes į korpuso vidų, o per didelis metalo miltelių kiekis gali sukelti elektros pavojų.
s) Nedirbkite su elektriniu įrankiu šalia degių medžiagų. Nuo kibirkščių šios medžiagos gali užsidegti.
t) Nenaudokite priedų, kuriems reikia skystų aušinimo skysčių. Naudojant vandenį ar kitus skystus aušinimo skysčius, gali ištikti elektros smūgis arba elektros šokas.

Atgalinis kyšis ir susiję įspėjimai
Atsitrenkimas - tai staigi reakcija į prispaustą ar užstrigusį besisukantį ratą, šlifavimo juostą, šepetį ar kitą priedą. Dėl prispaudimo ar užstrigimo greitai sukasi besisukantis priedas, todėl nevaldomas elektrinis įrankis priverčiamas suktis priešinga kryptimi, nei sukasi priedas.
Pavyzdžiui, jei abrazyvinis ratas yra užspaustas arba suspaustas ruošinio, į suspaudimo tašką įeinantis rato kraštas gali įsirėžti į medžiagos paviršių, todėl ratas gali išlįsti arba iššokti. Priklausomai nuo rato judėjimo krypties prispaudimo vietoje, ratas gali iššokti link operatoriaus arba nuo jo. Tokiomis sąlygomis abrazyviniai ratai taip pat gali sulūžti.
Atbulinis smūgis atsiranda dėl netinkamo elektrinio įrankio naudojimo ir (arba) neteisingų darbo procedūrų ar sąlygų ir jo galima išvengti imantis toliau nurodytų atsargumo priemonių.
a) Tvirtai laikykite elektrinį įrankį ir laikykite kūną bei ranką taip, kad galėtumėte atsispirti atgalinio smūgio jėgai. Operatorius gali kontroliuoti atatrankos jėgas, jei imasi tinkamų atsargumo priemonių.
b) Ypač atsargiai dirbkite kampuose, aštriomis briaunomis ir pan. Venkite atšokti ir užkliudyti priedą. Kampai, aštrūs kraštai ar atšokimai gali užkabinti besisukantį priedą ir sukelti valdymo praradimą arba atgalinį smūgį.
c) Nepritvirtinkite dantyto pjūklo disko. Tokie pjūklai dažnai atšoka ir praranda kontrolę.
d) Visada stumkite grąžtą į medžiagą ta pačia kryptimi, kuria briauna išeina iš medžiagos (t. y. ta pačia kryptimi, kuria išmetamos drožlės). Paduodant įrankį netinkama kryptimiantgalio pjovimo briauna išlipa iš medžiagos ir traukia įrankį šio padavimo kryptimi. e) Naudodami sukamąsias pjūklelius, pjovimo ratukus, greitapjoves arba volframo karbido frezas, visada tvirtai prispauskite ruošinį. Šie ratukai griebs, jei griovelyje bus šiek tiek pakreipti, ir gali atšokti. Kai pjovimo ratas sugriebia, paprastai lūžta pats ratas. Kai griebia rotacinis pjūklas, greitaeigis frezas arba volframo karbido frezas, jis gali iššokti iš griovelio ir jūs galite prarasti įrankio kontrolę.

Papildomos saugos instrukcijos šlifavimo ir pjaustymo operacijoms
Saugos įspėjimai, būdingi šlifavimo ir abrazyvinio pjovimo operacijoms:
a) Naudokite tik tuos ratukų tipus, kurie rekomenduojami jūsų elektriniam įrankiui, ir tik rekomenduojamiems darbams. Pavyzdžiui: nešlifuokite pjovimo ratuko šonu. Abrazyviniai pjovimo diskai skirti šlifuoti perimetru, šoninės jėgos, veikiančios šiuos diskus, gali juos sudaužyti.
b) Srieginiams abrazyviniams kūgiams ir kamščiams naudokite tik tinkamo dydžio ir ilgio nesugadintus ratų antgalius su neatleista peties jungtimi. Tinkami įtvarai sumažins lūžimo galimybę.

c) Neužtraukite pjovimo disko ir nespauskite jo pernelyg stipriai. atlikti per didelio pjovimo gylio. Pernelyg įtempus ratuką, padidėja jo apkrova ir tikimybė, kad pjūvyje ratukas susisuks arba užstrigs, taip pat padidėja atatrankos arba ratuko lūžimo galimybė.
d) Nelaikykite rankos vienoje linijoje su besisukančiu ratu ir už jo. Kai ratas veikimo vietoje juda tolyn nuo jūsų rankos, dėl galimo atgalinio smūgio besisukantis ratas ir elektrinis įrankis gali atsimušti tiesiai į jus.
e) Kai ratas yra prispaustas, užstrigęs arba kai dėl bet kokios priežasties nutraukiamas pjovimas, perjunkite elektrinį įrankį ir nejudinkite jo, kol ratas visiškai sustos. Niekada nebandykite ištraukti pjovimo rato iš pjūvio, kol ratas juda, nes priešingu atveju gali atsirasti atgalinis smūgis. Ištirkite ir imkitės taisomųjų veiksmų, kad pašalintumėte ratuko suspaudimo ar įskilimo priežastį.
f) Nepradėkite iš naujo pjovimo operacijos ruošinyje. Leiskite ratui pasiekti pilną greitį ir atsargiai vėl pradėkite pjūvį. Jei elektrinis įrankis vėl pradedamas pjauti ruošinyje, ratas gali užstrigti, eiti aukštyn arba atšokti.
g) Remkite plokštes arba bet kokius negabaritinius ruošinius, kad sumažintumėte ratų prispaudimo ir atatrankos riziką. Dideli ruošiniai linkę pasvirti nuo savo svorio. Atramos turi būti įrengtos po ruošiniu netoli pjovimo linijos ir prie ruošinio krašto iš abiejų rato pusių.
h) Būkite ypač atsargūs, kai darote „kišeninį pjūvį“ esamose sienose ar kitose aklinose vietose. Išsikišęs ratas gali nupjauti dujų ar vandens vamzdžius, elektros laidus ar daiktus, kurie gali sukelti atgalinį smūgį.

Papildomi saugos nurodymai dėl vielos šepetėlių naudojimo
Saugos įspėjimai, būdingi vielos šepetėlio darbams:
a) Žinokite, kad net ir įprastai dirbant šepečiu išmetami vielos šeriai. Nepertempkite laidų, pernelyg apkraudami šepetį. Vielos šeriai gali lengvai prasiskverbti pro lengvus drabužius ir (arba) odą.
b) Prieš naudodami šepečius, leiskite jiems veikti darbiniu greičiu bent vieną minutę. Per šį laiką niekas neturi stovėti priešais šepetį arba vienoje linijoje su juo. Laisvi šeriai ar laidai išsiskirs per įsibėgėjimo laiką.
c) nukreipkite besisukančio vielinio šepečio išmetimą nuo savęs. Naudojant šiuos šepečius dideliu greičiu gali būti išmetamos smulkios dalelės ir smulkios vielos nuolaužos, kurios gali įsirėžti į jūsų odą.

Akumuliatorinių įrankių naudojimas ir priežiūra
Atlikdami operaciją, kai pjovimo reikmenys gali liestis su paslėptais laidais, elektrinį įrankį laikykite už izoliuotų suėmimo paviršių. Pjovimo įrankiui prisilietus prie laidų, esančių po įtampa, atviros metalinės elektrinio įrankio dalys gali tapti įtampą turinčios ir operatorių gali ištikti elektros smūgis.
a) Įkraukite tik gamintojo įkrovikliu. Įkroviklis, kuris tinka vieno tipo akumuliatoriui, gali kelti gaisro pavojų, jei naudojamas su kito tipo akumuliatoriumi.
b) Elektrinius įrankius naudokite tik su specialiai tam skirtais akumuliatoriais. Naudojant bet kokius kitus akumuliatorių blokus gali kilti sužeidimų ir gaisro pavojus.
c) Kai nenaudojate akumuliatoriaus, laikykite jį atokiau nuo kitų metalinių daiktų, pavyzdžiui, segtukų, monetų, raktų, vinių, varžtų ar kitų smulkių metalinių daiktų, kurie gali sujungti vieną gnybtą su kitu. Akumuliatoriaus gnybtų trumpas sujungimas gali sukelti nudegimus arba gaisrą.
d) Esant netinkamoms sąlygoms, iš akumuliatoriaus gali išsilieti skystis; venkite sąlyčio. Jei atsitiktinai patektų į kontaktą, nuplaukite vandeniu. Skysčiui patekus į akis, papildomai kreipkitės į gydytoją. Iš akumuliatoriaus išsiveržęs skystis gali sukelti dirginimą arba nudegimus.

Paslauga
a) Elektros įrankio techninę priežiūrą paveskite atlikti kvalifikuotam remontininkui, kuris naudos tik identiškas atsargines dalis. Taip bus elektrinio įrankio sauga.

Įkroviklis
Numatomas naudojimas
Įkraukite tik įkraunamus akumuliatorius. Kitų tipų akumuliatoriai gali sprogti ir sužaloti bei sugadinti.
a) prietaiso neturi naudoti asmenys (įskaitant vaikus), kurių fiziniai, jutiminiai ar protiniai gebėjimai yra riboti arba kuriems trūksta patirties ir žinių, nebent jie būtų prižiūrimi ar instruktuojami.
b) vaikai prižiūrimi, kad nežaistų su prietaisu.
c) Neįkraukite neįkraunamų baterijų!
d) Įkrovimo metu akumuliatoriai turi būti laikomi gerai vėdinamoje patalpoje!
e) Integruotas baterijas šalinti gali tik kvalifikuotas personalas. Atidarius korpuso korpusą, elektrinis įrankis gali būti sugadintas. Norėdami išimti akumuliatorių iš elektrinio įrankio, spauskite įjungimo / išjungimo jungiklį (4), kol akumuliatorius visiškai išsikraus. Norėdami išimti akumuliatorių, korpuso varžtus ir nuimkite korpuso apvalkalą. Kad išvengtumėte trumpojo jungimo, atjunkite akumuliatoriaus jungtis po vieną ir tada atskirkite polius. Net ir visiškai išsikrovusiame akumuliatoriuje vis dar yra likutinės talpos, kuri gali išsiskirti įvykus trumpajam jungimui.

2. PRIETAISO INFORMACIJA
Numatomas naudojimas
Šis elektrinis įrankis skirtas naudoti kaip šlifuoklis, šlifuoklis, vielinis šepetys, poliravimo, drožimo ar pjovimo įrankis. Šis įrankis puikiai tinka tokioms medžiagoms, kaip mediena, plastikas, akmuo, aliuminio, žalvario, žalvario ir plieno apvalkalas redaguoti. Visada naudokite tinkamus priedus ir greičio nustatymus.

Techninės specifikacijos

Įkraunama baterija	4V Li-ion 2 Ah
Rekomenduojamas USB įkroviklis	5V, 2 Ah
Akumuliatoriaus įkrovimo laikas	2-3 h
Didžiausias disko skersmuo	Ø35 mm
Greitis be apkrovos	5000–25000 rpm
Spyruoklinio griebtuvo talpa	3,2 mm
Svoris	0,26 kg
Lpa (garso slėgio lygis)	77,2 dB(A) K=3 dB(A)
Lwa (garso galios lygis)	88,2 dB(A) K=3 dB(A)
Vibracija	ah:2,514m/s² K=1,5m/s²

Vibracijos lygis
Šioje naudojimo instrukcijoje nurodytas vibracijos skleidimo lygis buvo išmatuotas pagal standartizuotą bandymą, pateiktą EN 60745; jis gali būti naudojamas norint palyginti vieną įrankį su kitu ir preliminariai įvertinti vibracijos poveikį naudojant įrankį minėtiems tikslams.
- naudojant įrankį skirtingais tikslais arba su skirtingais ar blogai prižiūrimais priedais, poveikio lygis gali gerokai padidėti.
- kai įrankis yra išjungtas arba kai jis veikia, bet iš tikrųjų neatlieka darbo, gali gerokai sumažinti poveikio lygį.
nuo vibracijos poveikio prižiūrėdami įrankį ir jo priedus, saugodami rankas šiltai ir organizuodami darbo režimą.

Aprašymas
Toliau tekste pateikti numeriai reiškia 1-10 paveikslėlius (2-4 psl.).
1. Įvorės griebtuvas
2. Suklio užraktas
3A. Greičio reguliavimo mygtukas „+“
3B. Greičio reguliavimo mygtukas „-“
4. Įjungimo / išjungimo jungiklis
5. Greičio indikacinės lemputės
6. Įkroviklio indikacinė lemputė
7. Laikiklio veržliaraktis
8. Įkroviklio adapteris (neįtrauktas į komplektą)
9. Įkroviklio laidas

3. SURINKIMAS



Prieš montuodami priedą visada įsitikinkite, kad įrankis yra išjungtas.



Įspėjimas! Priedus keiskite įkišdami priedą į spaustuvą (arba griebtuvą) kuo toliau, kad kuo mažiau išbėgtų ir išsibalansuotų.

Priedų montavimas
2 pav.
Paspauskite ir laikykite nuspaudę verpstės fiksatorių (2). Naudodami griebtuvo veržliaraktį (7) galite atsukti griebtuvą (1). Įdėkite priedą į jo vietą. Kai griebtuviniu veržliarakčiu tvirtinate įvorės griebtuvą, laikykite nuspaudę veržlės užraktą.



Nespauskite suklio užrakto mygtuko, kol variklis veikia.

4. VEIKSMAI

Norėdami įjungti įrankį, įjungimo / išjungimo jungiklį (4) pastumkite į priekį ir paspauskite greičio reguliavimo mygtuką „+“ (3A).

Greičio reguliavimo mygtuku „+“ (3A) arba „-“ (3B) galite reguliuoti įrankio greitį. Neatidėkite įrankio, kai variklis vis dar veikia. Nestatykite įrankio ant dulkėto paviršiaus. Dulkių dalelės gali patekti į mechanizmą.



Per didelė apkrova esant mažam įrankio sūkių dažniui gali sudeginti variklį.

Prieš pirmą kartą naudojant akumuliatorių reikia įkrauti.

Įrankio įkrovimas
10 pav.

- Prijunkite įkroviklio laidą (pridedamas) prie adapterio (nepridedamas).
- Prijunkite įkroviklio laidą (9) prie įrankio.
- Įjunkite įkroviklio kištuką į elektros lizdą ir šiek tiek palaukite. Įkroviklio indikacinė lemputė (6) užsidegs ir rodys įkrovimo būseną.
- Kai akumuliatorius visiškai įkrautas, ištraukite įkroviklio kištuką iš elektros lizdo ir išimkite mažąjį kištuką iš prietaiso.

Įrankio laikymas ir nukreipimas
3 pav.

- Tiksliam darbui (graviravimui): pieštuko rankena (A)
- Grubiam darbui (šlifavimui): parapingo peilio rankena (B)
- Kai reikia, kad įrankis būtų lygiagretus darbiniam paviršiui (pvz., naudojant pjovimo diską): 2 rankų golfo rankena (C)

Optimalus įrankio ir jo priedų naudojimas
1 pav.

Norėdami optimaliai naudoti priedus, pasirinkite tinkamą greitį. Norėdami nustatyti tinkamą greitį, remdamiesi apdorojama medžiaga ir naudojamų priedų tipu, galite vadovautis toliau pateikta apžvalga „Rekomenduojamas greičio nustatymas“. Ši apžvalga leidžia pasirinkti ir tinkamą priedą, ir optimalų greitį.

5 greičio indikacijos LED lemputės (5) atitinka skaičius 1, 2, 3, 4 ir 5 apžvalgoje „Rekomenduojamas greičio nustatymas“. Galiausiai, geriausias būdas nustatyti tinkamą greitį darbui su bet kokia medžiaga yra praktikuotis ant medžiagos atraižos.

Rekomenduojamas greičio nustatymas
Šlifavimo akmenys
4 pav.

Medžiaga	Greičio nustatymas
Akmuo, kriauklė	1-3
Plieno	3-5
Aliuminis, žalvaris	2-4
Plastikinis	1-3

Veltinio ratai ir antgalis
5 pav.

Veltinio ratai arba antgalis turi būti užsukti ant įtvaro.

Medžiaga	Greičio nustatymas
Plieno	3-5
Aliuminis, žalvaris	2-4
Plastikinis	3-5

Šlifavimo juostos ir diskas
6 pav.

Medžiaga	Greičio nustatymas
Mediena	4-5
Plieno	1-3
Aliuminis, žalvaris	2-4
Plastikinis	1-3

„Bristle“ šepetėlis
7 pav.

Medžiaga	Greičio nustatymas
Akmuo, kriauklė	2-4
Aliuminis, žalvaris	2-4

Greitaeigis frezas, deimantinio rato antgalis ir grąžtas
8 pav.

Medžiaga	Greičio nustatymas
Akmuo, kriauklė	5
Plieno	2-4
Aliuminis, žalvaris	4-5
Plastikinis	1-3

Abrazyvinis diskas
9 pav.

Medžiaga	Greičio nustatymas
Plieno	3-5
Aliuminis, žalvaris	2-4
Plastikinis	1-3

5. PRIEŽIŪRA



Atlikdami variklio techninės priežiūros darbus įsitikinkite, kad įrankis nėra po įtampa.

Laikykite įrankio ventiliacijos angas švarias, kad variklis neperkaistų. Reguliariai valykite įrankio korpusą minkšta šluoste, geriausia po kiekvieno naudojimo. Laikykite ventiliacijos angas švarias nuo dulkių ir nešvarumų. Jei nešvarumai neatsiranda onaudokite minkštą šluostę, sudrėkintą muiluotu vandeniu. Niekada nenaudokite tirpiklių, tokių kaip benzinas, alkoholis, amoniakinis vanduo ir pan. Šie tirpikliai gali pažeisti plastikines dalis. Naudodami įrankį, iš karto jį nuvalykite.

APLINKA

Perbrauktas šiukšliadėžės simbolis reiškia, kad šio gaminio negalima kartu su įprastomis buitinėmis atliekomis. Elektronikos ir elektros įranga, nepatekusi į atrankinio rūšiavimo procesą, gali būti pavojinga aplinkai ir žmonių sveikatai dėl joje esančių pavojingų medžiagų. Prašome atsakingai patvirtintose atliekų tvarkymo ar perdirbimo įmonėse.

Neišmeskite elektrinių įrankių į buitines atliekas. Pagal Europos gaires 2012/19/ES dėl elektros ir elektroninės įrangos atliekų ir jų įgyvendinimą nacionalinėje teisėje nebetinkami naudoti elektriniai įrankiai turi būti renkami atskirai ir šalinami aplinkai nekenksmingu būdu.

DE SCHNURLOSES MINI-BOHRER-SET

1. SICHERHEITSHINWEISE



Lesen Sie die beiliegenden Sicherheitswarnungen, die zusätzlichen Sicherheitswarnungen und Anweisungen. Die Nichtbeachtung der Sicherheitswarnungen und der Anweisungen kann zu einem elektrischen Schlag, einem Brand und/oder schweren Verletzungen führen. Bewahren Sie die Sicherheitshinweise und die Anleitung zum späteren Nachschlagen auf.

Die folgenden Symbole werden im Benutzerhandbuch oder auf dem Produkt verwendet:



Kennzeichnet die Gefahr von Personenschäden, Lebensgefahr oder Beschädigung des Werkzeugs bei Nichtbeachtung der Anweisungen in dieser Anleitung.



Gefahr eines Stromschlags



Variable Geschwindigkeitsregelung



Nur für den Innenbereich



Tragen Sie einen Gehör- und Augenschutz



Tragen Sie eine Staubmaske



Drücken Sie die Spindelarretierungstaste nicht, während der Motor läuft.



Maximale Temperatur 40°C



Werfen Sie die Batterie nicht ins Feuer



Werfen Sie die Batterie nicht ins Wasser



Entsorgen Sie das Produkt nicht in ungeeigneten Behältern.



Getrennte Sammlung für Li-Ionen-Akkus.



Das Produkt entspricht den geltenden Sicherheitsnormen der europäischen Richtlinien.

Allgemeine Sicherheitshinweise für Elektrowerkzeuge



WARNUNG Lesen Sie alle Sicherheitshinweise, Anweisungen, Abbildungen und Spezifikationen, die diesem Elektrowerkzeug beiliegen. Die Nichtbeachtung aller unten aufgeführten Anweisungen kann zu einem elektrischen Schlag, Brand und/oder schweren Verletzungen führen.

Bewahren Sie alle Warnhinweise und Anweisungen zum späteren Nachschlagen auf.

Der Begriff „Elektrowerkzeug“ in den Warnhinweisen bezieht sich auf Ihr netzbetriebenes (kabelgebundenes) Elektrowerkzeug oder Ihr batteriebetriebenes (schnuroses) Elektrowerkzeug.

1) Sicherheit im Arbeitsbereich

a) Halten Sie den Arbeitsbereich sauber und gut beleuchtet. Unübersichtliche oder dunkle Bereiche laden zu Unfällen ein.

b) Betreiben Sie Elektrowerkzeuge nicht in explosionsgefährdeten Bereichen, z. B. in der Nähe von brennbaren Flüssigkeiten, Gasen oder Stäuben. Elektrowerkzeuge erzeugen Funken, die den Staub oder die Dämpfe entzünden können.

c) Halten Sie Kinder und Unbeteiligte fern, während Sie ein Elektrowerkzeug bedienen. Ablenkungen können dazu führen, dass Sie die Kontrolle verlieren.

2) Elektrische Sicherheit

a) Die Stecker von Elektrowerkzeugen müssen zur Steckdose passen. Verändern Sie niemals den Stecker in irgendeiner Weise. Verwenden Sie keine Adapterstecker mit geerdeten Elektrowerkzeugen. Unveränderte Stecker und passende Steckdosen verringern das Risiko eines Stromschlags.

b) Vermeiden Sie Körperkontakt mit Oberflächen wie Rohren, Heizkörpern, Herden und Kühlschränken. Es besteht ein erhöhtes Risiko eines Stromschlags, wenn Ihr Körper geerdet ist.

c) Setzen Sie Elektrowerkzeuge nicht Regen oder Nässe . Wenn Wasser in ein Elektrowerkzeug eindringt, erhöht sich das Risiko eines elektrischen Schlags.

d) Missbrauchen Sie das Kabel nicht. Verwenden Sie das Kabel niemals zum Tragen, Ziehen oder Ausstecken des Elektrowerkzeugs. Halten Sie das Kabel von Hitze, Öl, scharfen Kanten oder beweglichen Teilen fern. Beschädigte oder verwickelte Kabel erhöhen das Risiko eines Stromschlags.

e) Wenn Sie ein Elektrowerkzeug im Freien betreiben, verwenden Sie ein für den geeignetes Verlängerungskabel. Die Verwendung eines für den Außenbereich geeigneten Kabels verringert das Risiko eines Stromschlags.

f) Wenn der Betrieb eines Elektrowerkzeugs in einer feuchten Umgebung unvermeidlich ist, verwenden Sie eine durch einen Fehlerstromschutzschalter (RCD) geschützte Stromversorgung. Die Verwendung eines FI-Schutzschalters verringert das Risiko eines Stromschlags.

3) Persönliche Sicherheit

a) Bleiben Sie wachsam, passen Sie auf, was Sie tun, und benutzen Sie Ihren gesunden Menschenverstand, wenn Sie ein Elektrowerkzeug bedienen. Verwenden Sie ein Elektrowerkzeug nicht, wenn Sie müde sind oder unter dem Einfluss von Drogen, Alkohol oder Medikamenten stehen. Ein Moment der Unaufmerksamkeit bei der Bedienung von Elektrowerkzeugen kann zu schweren Verletzungen führen.

b) Persönliche Schutzausrüstung verwenden. Tragen Sie immer einen Augenschutz. Schutzausrüstungen wie Staubmaske, rutschfeste Sicherheitsschuhe, Schutzhelm oder Gehörschutz, die unter geeigneten Bedingungen verwendet werden, verringern Verletzungen.

c) Verhindern Sie ein unbeabsichtigtes Starten. Vergewissern Sie sich, dass sich der Schalter in der O-Stellung befindet, bevor Sie das an die Stromquelle und/oder den Akku anschließen, es in die Hand nehmen oder tragen. Das Tragen von Elektrowerkzeugen mit dem Finger auf dem Schalter oder das Einschalten von Elektrowerkzeugen, bei denen der Schalter eingeschaltet ist, lädt zu Unfällen ein.

d) Entfernen Sie vor dem Einschalten des Elektrowerkzeugs alle Einstellschlüssel oder Schraubenschlüssel. Ein Schlüssel, der an einem rotierenden Teil des verbleibt, kann zu Verletzungen führen.

e) Greifen Sie nicht zu weit vor. Halten Sie stets einen sicheren Stand und das Gleichgewicht. Dies ermöglicht eine bessere Kontrolle des Elektrowerkzeugs in unerwarteten Situationen.

f) Kleiden Sie sich angemessen. Tragen Sie keine weite Kleidung und keinen Schmuck. Halten Sie Ihre Haare und Kleidung von beweglichen Teilen fern. Lose Kleidung, Schmuck oder lange Haare können sich in beweglichen Teilen verfangen.

g) Wenn Vorrichtungen für den Anschluss von Staubabsaug- und -sammelanlagen vorhanden sind, stellen Sie sicher, dass diese angeschlossen sind und ordnungsgemäß verwendet werden. Die Verwendung einer Staubabsaugung kann staubbedingte Gefahren verringern.

h) Lassen Sie nicht zu, dass die durch häufigen Gebrauch von Werkzeugen gewonnene Vertrautheit dazu führt, dass Sie selbstgefällig werden und die Grundsätze der Werkzeugsicherheit ignorieren. Eine unvorsichtige Handlung kann im Bruchteil einer Sekunde zu schweren Verletzungen führen.

4) Gebrauch und Pflege von Elektrowerkzeugen

a) Setzen Sie das Elektrowerkzeug nicht mit Gewalt ein. Verwenden Sie das richtige Elektrowerkzeug für Ihre Anwendung. Das richtige Elektrowerkzeug erledigt die Arbeit besser und sicherer mit der Geschwindigkeit, für die es entwickelt wurde.

b) Benutzen Sie das Elektrowerkzeug nicht, wenn es mit dem Schalter nicht ein- und ausschalten lässt. Jedes Elektrowerkzeug, das sich nicht mit dem Schalter steuern lässt, ist gefährlich und muss repariert werden.

c) Ziehen Sie den Stecker von der Stromquelle ab und/oder entfernen Sie den Akku, falls er abnehmbar ist, aus dem Elektrowerkzeug, bevor Sie Einstellungen vornehmen, Zubehörteile wechseln oder das Elektrowerkzeug lagern. Solche vorbeugenden Sicherheitsmaßnahmen verringern das Risiko einer unbeabsichtigten Inbetriebnahme des Elektrowerkzeugs.

d) Bewahren Sie ungenutzte Elektrowerkzeuge außerhalb der Reichweite von Kindern auf und erlauben Sie Personen, die mit dem Elektrowerkzeug oder dieser Anleitung nicht vertraut sind, nicht, das Elektrowerkzeug zu bedienen. Elektrowerkzeuge sind in den Händen von ungeschulten Benutzern gefährlich.

e) Pflegen Sie Elektrowerkzeuge und Zubehör. Prüfen Sie, ob bewegliche Teile falsch ausgerichtet sind oder klemmen, ob Teile gebrochen sind und ob andere Bedingungen vorliegen, die den Betrieb des Elektrowerkzeugs beeinträchtigen könnten. Lassen Sie das bei Beschädigungen vor der Verwendung reparieren. Vie-

le Unfälle werden durch schlecht gewartete Elektrowerkzeuge verursacht.
f) Halten Sie die Schneidwerkzeuge scharf und sauber. Ordnungsgemäß gewartete Schneidewerkzeuge mit scharfen Schneidkanten verklemmen sich seltener und sind leichter zu kontrollieren.
g) Verwenden Sie das Elektrowerkzeug, das Zubehör und die Bits usw. gemäß dieser Anleitung und unter Berücksichtigung der Arbeitsbedingungen und der auszuführenden Arbeiten. Die Verwendung des Elektrowerkzeugs für andere als die vorgesehenen Arbeiten kann zu einer gefährlichen Situation führen.
h) Halten Sie Griffe und Greifflächen trocken, sauber und frei von Öl und Fett. Rutschige Griffe und Griffflächen ermöglichen keine sichere Handhabung und Kontrolle des Werkzeugs in unerwarteten Situationen.

5) Dienstleistung
a) Lassen Sie Ihr Elektrowerkzeug von qualifizierten Reparateur warten, der nur identische Ersatzteile verwendet. Dadurch wird sichergestellt, dass die Sicherheit des Elektrowerkzeugs erhalten bleibt.

Besondere Sicherheitshinweise
a) Dieses Elektrowerkzeug ist zum Schleifen, Schleifen, Drahtbürsten, Polieren, Schnitzen oder Trennen bestimmt. Lesen Sie alle Sicherheitswarnungen, Anweisungen, Abbildungen und Spezifikationen, die diesem Elektrowerkzeug beiliegen. Die Nichtbeachtung aller unten aufgeführten Anweisungen kann zu einem elektrischen Schlag, Brand und/oder schweren Verletzungen führen.
c) Verwenden Sie kein Zubehör, das nicht speziell vom Werkzeughersteller entwickelt und empfohlen wurde. Nur weil ein Zubehörteil an Ihrem Elektrowerkzeug angebracht werden kann, bedeutet dies nicht, dass es sicher funktioniert.
d) Die Nenndrehzahl des Schleifzubehörs muss mindestens so hoch sein wie die auf dem Elektrowerkzeug angegebene Höchstdrehzahl. Schleifzubehör, das schneller als seine Nenndrehzahl läuft, kann brechen und auseinanderfliegen.
e) Der Außendurchmesser und die Dicke Ihres Zubehörs müssen innerhalb der Nennleistung Ihres Elektrowerkzeugs liegen. Falsch dimensioniertes Zubehör kann nicht ausreichend kontrolliert werden.
f) Die Dorngröße von Rädern, Schleiftrommeln oder anderem Zubehör muss genau auf die Spindel oder Spannzange des Elektrowerkzeugs passen. Zubehörteile, die nicht zu den Befestigungselementen des Elektrowerkzeugs passen, laufen aus dem Gleichgewicht, vibrieren übermäßig und können zum Verlust der Kontrolle über das Elektrowerkzeug führen.
g) Aufgespannte Räder, Schleiftrommeln, Fräser oder sonstiges Zubehör müssen vollständig in die Spannzange oder das Spannfutter eingesetzt sein. Wenn der Spanndorn nicht ausreichend gehalten wird und/oder der Überstand des Rades zu lang ist, kann sich das montierte Rad lösen und mit hoher Geschwindigkeit herausgeschleudert werden.
h) Verwenden Sie kein beschädigtes Zubehör. Prüfen Sie vor jedem Gebrauch das Zubehör, wie z. B. Schleifscheiben auf Späne und Risse, Schleiftrommel auf Risse, Risse oder übermäßigen Verschleiß, Drahtbürste auf lose oder gerissene Drähte. Wenn das Elektrowerkzeug oder das Zubehör heruntergefallen ist, untersuchen Sie es auf Schäden oder installieren Sie ein unbeschädigtes Zubehör. Stellen Sie sich und Unbeteiligte nach der Inspektion und Installation eines Zubehörteils von der Ebene des rotierenden Zubehörteils weg und lassen Sie das Elektrowerkzeug eine Minute lang mit maximaler Leerlaufdrehzahl laufen. Beschädigte Zubehörteile brechen normalerweise während dieser Testzeit auseinander.
i) Persönliche Schutzausrüstung tragen. Je nach Anwendung , Schutzbrille oder Schutzhelm verwenden. Gegebenenfalls Staubmaske, Gehörschutz, Handschuhe und Werkstattschürze tragen, die kleine Schleifmittel- oder Werkstücksplitter auffangen können. Der Augenschutz muss in der Lage sein, umherfliegende Trümmer, die bei den verschiedenen Arbeiten entstehen, aufzuhalten. Die Staubmaske oder das Atemschutzgerät muss in der Lage sein, die bei der Arbeit entstehenden Partikel zu filtern. Längere Exposition gegenüber starkem Lärm kann zu Gehörschäden führen.
j) Halten Sie Unbeteiligte in sicherer Entfernung vom Arbeitsbereich fern. Jeder, der den Arbeitsbereich betritt, muss eine persönliche Schutzausrüstung tragen. Bruchstücke eines Werkstücks oder eines zerbrochenen Zubehörteils können wegfliegen und Verletzungen außerhalb des unmittelbaren Arbeitsbereichs verursachen.
k) Halten Sie das Elektrowerkzeug nur an den isolierten Griffflächen, wenn Sie einen Arbeitsgang durchführen, bei dem das Schneidzubehör verborgene Leitungen berühren kann. Schneidezubehör, das eine „stromführende" Leitung berührt, kann freiliegende Metallteile des Elektrowerkzeugs unter Spannung setzen und dem Bediener einen elektrischen Schlag versetzen.
l) Halten Sie das Werkzeug während des Starts immer fest in der Hand. Das Reaktionsmoment des Motors, wenn er auf volle Drehzahl beschleunigt, kann das Werkzeug verdrehen.
m) Verwenden Sie, wann immer möglich, Klemmen zum Abstützen des Werkstücks. Halten Sie niemals ein kleines Werkstück in einer Hand und das Werkzeug in der anderen Hand, während Sie es benutzen. Wenn Sie ein kleines einspannen, können Sie Ihre Hand(en) zur Steuerung des Werkzeugs verwenden. Rundes Material wie Dübel, Rohre oder Schläuche neigen beim Schneiden zum Rollen und können dazu führen, der Meißel klemmt oder Ihnen entgegenspringt.
n) Halten Sie die Schnur vom Spinnzubehör fern. Wenn Sie die Kontrolle verlieren, kann die Schnur durchtrennt oder eingeklemmt werden, und Ihre Hand oder Ihr Arm können in das Spinnzubehör gezogen werden.
o) Setzen Sie das Elektrowerkzeug niemals ab, bevor das Zubehör vollständig Stillstand gekommen ist. Das sich drehende Zubehörteil kann die Oberfläche erfassen und das Elektrowerkzeug aus Ihrer Kontrolle reißen.
p) Vergewissern Sie sich nach dem Wechseln der Bits oder dem Vornehmen von Einstellungen, dass die Spannzangenmutter, das Spannfutter oder andere Einstellvorrichtungen fest angezogen sind. Lose Einstellvorrichtungen können sich unerwartet verschieben, was zum Verlust der Kontrolle führt, und lose rotierende Komponenten werden heftig geschleudert.
q) Lassen Sie das Elektrowerkzeug nicht laufen, wenn Sie es an Ihrer Seite tragen. Ein versehentlicher Kontakt mit sich drehenden Zubehör könnte Ihre Kleidung verfangen und das Zubehör in Ihren Körper ziehen.
r) Reinigen Sie regelmäßig die Lüftungsöffnungen des Elektrowerkzeugs. Das Gebläse des Motors saugt den Staub ins Innere des Gehäuses, und eine übermäßige Ansammlung von Metallpulver kann zu elektrischen Gefahren führen.
s) Betreiben Sie das Elektrowerkzeug nicht in der Nähe von brennbaren Materialien. Funken könnten diese Materialien entzünden.
t) Verwenden Sie kein Zubehör, das flüssige Kühlmittel benötigt. Die Verwendung von Wasser oder anderen flüssigen Kühlmitteln kann zu einem Stromschlag oder Schock führen.

Kickback und damit verbundene Warnungen
Rückschlag ist eine plötzliche Reaktion auf ein eingeklemmtes oder verhaktes rotierendes Rad, Schleifband, eine Bürste oder ein anderes Zubehörteil. Das Einklemmen oder Verhaken führt zu einem schnellen Abwürgen des rotierenden Zubehörs, was wiederum dazu führt, dass das unkontrollierte Elektrowerkzeug in die entgegengesetzte Richtung der Rotation des Zubehörs gezwungen wird.
Wenn beispielsweise eine Schleifscheibe vom Werkstück eingeklemmt wird, kann sich die Kante der Scheibe, die in den Klemmbereich eindringt, in die Oberfläche des Materials eingraben, wodurch die Scheibe herausklettert oder herausspringt. Je nachdem, in welche Richtung sich die Scheibe an der Einklemmstelle bewegt, kann sie entweder auf den Bediener zu oder von ihm weg springen. Auch Schleifscheiben können unter diesen Bedingungen brechen.
Rückschlag ist das Ergebnis von unsachgemäßem Gebrauch von Elektrowerkzeugen und/oder falschen Betriebsverfahren oder -bedingungen und kann durch die unten aufgeführten Vorsichtsmaßnahmen vermieden werden.
a) Halten Sie das Elektrowerkzeug fest im Griff und positionieren Sie Ihren Körper und Arm so, dass Sie den Rückstoßkräften widerstehen können. Der Bediener kann die Rückstoßkräfte kontrollieren, wenn die entsprechenden Vorsichtsmaßnahmen getroffen werden.
b) Seien Sie besonders vorsichtig bei der Bearbeitung von Ecken, scharfen Kanten usw. Vermeiden Sie ein Aufprallen und Hängenbleiben des Zubehörs. Ecken, scharfe Kanten oder Sprünge neigen dazu, das rotierende Zubehörteil zu verfangen und einen Kontrollverlust oder Rückschlag zu verursachen.
c) Bringen Sie kein gezahntes Sägeblatt an. Solche Sägeblätter verursachen häufige Rückschläge und Kontrollverluste.
d) Führen Sie den Meißel immer in der gleichen Richtung in das Material ein, in der Schneide aus dem Material austritt (das ist die gleiche Richtung, in der die Späne geworfen werden). Wenn Sie das Werkzeug in die falsche Richtung vorschieben, klettert die Schneide des Meißels aus dem Werkstück und zieht das Werkzeug in die Richtung dieses Vorschubs.
e) Wenn Sie rotierende Feilen, Trennscheiben, Hochgeschwindigkeitsfräser oder Hartmetallfräser verwenden, müssen Sie das Werkstück

immer fest einspannen. Diese Scheiben greifen, wenn sie in der Nut leicht verkantet werden, und können zurückschlagen. Wenn eine Trennscheibe klemmt, bricht in der Regel die Scheibe selbst. Wenn eine rotierende Feile, ein Schnellschneider oder ein Hartmetallfräser greift, kann sie aus der Nut springen und Sie können die Kontrolle über das Werkzeug verlieren.

Zusätzliche Sicherheitshinweise für Schleif- und Trennarbeiten

Sicherheitshinweise speziell für Schleif- und Trennschleifarbeiten:

a) Verwenden Sie nur Scheibentypen, die für Ihr Elektrowerkzeug empfohlen sind, und nur für die empfohlenen Anwendungen. Zum Beispiel: Schleifen Sie nicht mit der Seite einer Trennscheibe. Trennschleifscheiben sind für das Umfangsschleifen bestimmt; seitlich auf diese Scheiben einwirkende Kräfte können sie zum Zerspringen bringen.

b) Verwenden Sie für Schleifkegel und -stopfen mit Gewinde nur unbeschädigte Schleifspindeln mit einem unentlasteten Schulterflansch, die die richtige Größe und Länge haben. Geeignete Dorne verringern die Möglichkeit eines Bruchs.

c) Verklemmen Sie eine Trennscheibe nicht und üben Sie keinen übermäßigen Druck aus. Versuchen Sie nichteine übermäßige Schnitttiefe zu erreichen. Eine Überbeanspruchung der Scheibe erhöht die Belastung und die Anfälligkeit für ein Verdrehen oder Hängenbleiben der Scheibe im Schnitt und die Möglichkeit eines Rückschlags oder Scheibenbruchs.

d) Halten Sie Ihre Hand nicht in einer Linie mit und hinter dem rotierenden Rad. Wenn sich das Rad am Arbeitspunkt von Ihrer Hand weg bewegt, kann der mögliche Rückschlag das sich drehende Rad und das Elektrowerkzeug direkt auf Sie schleudern.

e) Wenn die Trennscheibe eingeklemmt ist, sich verfangen hat oder ein Schnitt aus irgendeinem Grund unterbrochen werden muss, schalten Sie das Elektrowerkzeug aus und halten Sie es still, bis die Scheibe zum gekommen ist. Versuchen Sie niemals, die Trennscheibe aus dem Schnitt zu entfernen, während die Scheibe in Bewegung ist, da es sonst zu einem Rückschlag kommen kann. Untersuchen Sie die Ursache des Einklemmens oder Hängenbleibens der Scheibe und ergreifen Sie entsprechende Gegenmaßnahmen.

f) Starten Sie den Schneidvorgang nicht erneut im Werkstück. Lassen Sie die Scheibe ihre volle Geschwindigkeit erreichen und fahren Sie vorsichtig wieder in den Schnitt ein. Das Rad kann blockieren, auflaufen oder zurückschlagen, wenn das Elektrowerkzeug im Werkstück neu gestartet wird.

g) Stützen Sie Platten oder übergroße Werkstücke ab, um die Gefahr des Einklemmens der Räder und des Rückschlags zu minimieren. Große Werkstücke neigen dazu, unter ihrem eigenen Gewicht durchzusacken. Stützen müssen unter dem Werkstück in der Nähe Schnittlinie und in der Nähe der Kante des Werkstücks auf beiden Seiten der Scheibe angebracht werden.

h) Seien Sie besonders vorsichtig, wenn Sie einen „Taschenschnitt“ in bestehende Wände oder andere blinde Bereiche durchführen. Das vorstehende Rad kann Gas- oder Wasserrohre, elektrische Leitungen oder Gegenstände durchtrennen, die einen Rückschlag verursachen können.

Zusätzliche Sicherheitshinweise für Drahtbürstarbeiten

Sicherheitshinweise speziell für Drahtbürstenarbeiten:

a) Beachten Sie, dass die Drahtborsten auch bei normalem Betrieb von der Bürste geworfen werden. Überbeanspruchen Sie die Drähte nicht, indem Sie die Bürste übermäßig belasten. Die Drahtborsten können leicht in leichte Kleidung und/oder Haut eindringen.

b) Lassen Sie die Bürsten mindestens eine Minute lang mit Betriebsdrehzahl laufen, bevor Sie sie benutzen. Während dieser Zeit darf sich niemand vor oder in einer Reihe mit der Bürste aufhalten. Lose Borsten oder Drähte werden während der Einlaufzeit entsorgt.

c) Richten Sie die Entladung der rotierenden Drahtbürste von sich weg. Kleine Partikel und winzige Drahtfragmente können bei der Verwendung dieser Bürsten mit hoher Geschwindigkeit ausgestoßen werden und sich in Ihrer Haut festsetzen.

Verwendung und Pflege von Akkuwerkzeugen

Halten Sie das Elektrowerkzeug an den isolierten Griffflächen fest, wenn Sie einen Arbeitsgang durchführen, bei dem das Schneidwerkzeug versteckte Leitungen berühren kann. Wenn das Schneidezubehör eine stromführende Leitung berührt, können freiliegende Metallteile des Elektrowerkzeugs unter Spannung stehen und der Bediener kann einen elektrischen Schlag erleiden.

a) Laden Sie nur mit dem vom Hersteller angegebenen Ladegerät auf. Ein Ladegerät, das für einen Akkutyp geeignet ist, kann bei Verwendung mit einem anderen Akkutyp eine Brandgefahr darstellen.

b) Verwenden Sie Elektrowerkzeuge nur mit den speziell dafür vorgesehenen Akkus. Die Verwendung anderer Akkus kann zu Verletzungs- und Brandgefahr führen.

c) Wenn der Akku nicht in Gebrauch ist, halten Sie ihn von anderen Metallgegenständen wie Büroklammern, Münzen, Schlüsseln, Nägeln, Schrauben oder anderen kleinen Metallgegenständen fern, die eine Verbindung von einem Anschluss zum anderen herstellen können. Das Kurzschließen der Batteriepole kann zu Verbrennungen oder einem Brand führen.

d) Unter missbräuchlichen Bedingungen kann Flüssigkeit aus der Batterie austreten; vermeiden Sie den Kontakt. Bei versehentlichem Kontakt mit Wasser spülen. Wenn die Flüssigkeit in die Augen gelangt, zusätzlich ärztliche Hilfe auf. Flüssigkeit, die aus der austritt, kann Reizungen oder Verbrennungen verursachen.

Dienst

a) Lassen Sie Ihr Elektrowerkzeug von qualifizierten Reparateur warten, der nur identische Ersatzteile verwendet. Dadurch wird sichergestellt, dass die Sicherheit des Elektrowerkzeugs erhalten bleibt.

Das Ladegerät

Verwendungszweck

Laden Sie nur wiederaufladbare Akkupacks auf. Andere Batterietypen können platzen und zu Verletzungen und Schäden führen.

a) Das Gerät darf nicht von Personen (einschließlich Kindern) mit eingeschränkten körperlichen, sensorischen oder geistigen Fähigkeiten oder mangelnder Erfahrung und Kenntnis benutzt werden, es sei denn, sie werden beaufsichtigt oder unterwiesen

b) Kinder werden beaufsichtigt, damit sie nicht mit Gerät spielen

c) Laden Sie keine nicht wiederaufladbaren Batterien auf!

d) Während des Ladevorgangs müssen die Batterien in einem gut belüfteten Raum untergebracht werden!

e) Integrierte Batterien dürfen nur von qualifiziertem Personal zur Entsorgung entnommen werden. Das Öffnen der Gehäuseschale kann zur Zerstörung des Elektrowerkzeugs führen. Um den Akku aus dem zu entfernen, drücken Sie den Ein-/Ausschalter (4), bis der Akku vollständig entladen ist. Lösen Sie Schrauben am Gehäuse und nehmen Sie die Gehäuseschale ab, um den Akku zu entnehmen. Um einen Kurzschluss zu vermeiden, ziehen Sie die Anschlüsse der Batterie einzeln ab und trennen Sie dann die Pole. Auch im vollständig entladenen Zustand enthält der Akku noch eine Restkapazität, die im Falle eines Kurzschlusses freigesetzt werden kann.

2. DIE GERÄTEINFORMATIONEN

Verwendungszweck

Dieses Elektrowerkzeug ist als Schleifer, Schleifer, Drahtbürste, Polierer, Schnitz- oder Trennwerkzeug gedacht. Dieses Werkzeug eignet sich hervorragend für die Bearbeitung von Materialien wie Holz, Kunststoff, Stein, Aluminium, Messing und Stahl. Verwenden Sie immer das richtige Zubehör und die richtige Geschwindigkeitseinstellung.

Technische Daten

Wiederaufladbare Batterie	4V Li-ion 2 Ah
Empfohlenes USB-Ladegerät	5V, 2 Ah
Akku-Ladezeit	2-3 h
Maximaler Scheibendurchmesser	Ø35 mm
Leerlaufdrehzahl	5000–25000 rpm
Fassungsvermögen des Federfutters	3,2 mm
Gewicht	0,26 kg
Lpa (Schalldruckpegel)	77,2 dB(A) K=3 dB(A)
Lwa (Schallleistungspegel)	88,2 dB(A) K=3 dB(A)
Schwingung	ah:2,514m/s² K=1,5m/s²

Schwingungspegel

Der in dieser angegebene Schwingungspegel wurde einem genormten Test gemäß EN 60745 gemessen; er kann zum Vergleich eines Werkzeugs mit einem anderen und als vorläufige Bewertung der Schwingungsbelastung bei Verwendung des Werkzeugs für die genannten Anwendungen verwendet werden.

- Die Verwendung des Geräts für andere Anwendungen oder mit anderem oder schlecht gewartetem Zubehör kann das Expositionsniveau erheblich erhöhen.
- Die Zeiten, in denen das Gerät ausgeschal-

tet ist oder in denen es zwar läuft, aber keine verrichtet, können das Expositionsniveau erheblich verringern.
Schützen Sie sich vor den Auswirkungen von Vibrationen, indem Sie das Werkzeug und sein Zubehör pflegen, Ihre Hände warm halten und Ihre Arbeitsabläufe organisieren.

Beschreibung
Die Nummern im folgenden Text beziehen sich auf die Abbildungen 1-10 (Seiten 2-4).
1. Spannzangenfutter
2. Spindelarretierung
3A. Taste zur Einstellung der Geschwindigkeit „+“
3B. Taste zur Einstellung der Geschwindigkeit „-“
4. Ein/Aus-Schalter
5. Geschwindigkeitsanzeigeleuchten
6. Anzeigeleuchte des Ladegeräts
7. Schraubenschlüssel für Spannfutter
8. Ladegerät-Adapter (nicht enthalten)
9. Ladegerätkabel

3. MONTAGE

Vergewissern Sie sich immer, dass das Gerät ausgeschaltet ist, bevor Sie ein Zubehörteil montieren.

Achtung! Wechseln Sie das Zubehör, indem Sie es so weit wie möglich in die Spannzange (oder das Spannfutter) einführen, um Auslaufen und Unwucht zu vermeiden.

Montage von Zubehör
Abb. 2
Drücken Sie die Spindelarretierung (2) herunter und halten Sie sie gedrückt. Mit Hilfe des Spannzangenschlüssels (7) können Sie die Spannzange (1) lösen. Setzen Sie das Zubehör an seinen Platz. Halten Sie die Spindelarretierung gedrückt, wenn Sie die Spannzange mit dem Spannzangenschlüssel befestigen.

Drücken Sie die Spindelarretierungstaste nicht, während der Motor läuft.

4. BETRIEB
Um das Gerät einzuschalten, schieben Sie den Ein/Aus-Schalter (4) nach vorne und drücken Sie dann die Taste für die Geschwindigkeitseinstellung „+“ (3A).
Mit der Geschwindigkeitsregulierungstaste „+“(3A) oder „-“(3B) können Sie die Geschwindigkeit des Werkzeugs regulieren. Legen Sie das Gerät nicht ab, wenn der Motor noch läuft. Stellen Sie das Gerät nicht auf eine staubige Oberfläche. Staubpartikel können in den Mechanismus gelangen.

Eine zu hohe Belastung bei einer niedrigen Drehzahl des Werkzeugs kann den Motor ausbrennen.

Der Akku muss vor dem ersten Gebrauch aufgeladen werden.

Aufladen des Geräts
Abb. 10
- Stecken Sie das Ladekabel (im Lieferumfang enthalten) in einen Adapter (nicht enthalten).
- Stecken Sie das Ladekabel (9) in das Gerät.
- Stecken Sie den Stecker des Ladegeräts in eine Steckdose und warten Sie eine Weile. Die Ladekontrollleuchte (6) leuchtet auf und zeigt den Ladestatus an.
- Nachdem der Akku vollständig geladen ist, ziehen Sie den Stecker des Ladegeräts aus der Steckdose und entfernen Sie den kleinen Stecker vom Gerät.

Halten und Führen des Werkzeugs
Abb. 3
- Für Präzisionsarbeiten (Gravur): Bleistiftgriff (A)
- Für grobe Arbeiten (Schleifen): Schälmesser-Handgriff (B)
- Wenn Sie das Werkzeug parallel zur Arbeitsfläche halten müssen (z. B. bei der Verwendung einer Trennscheibe): 2-Hand-Golfgriff (C)

Optimale Nutzung des Geräts und seines Zubehörs
Abb. 1
Für eine optimale Nutzung des Zubehörs sollten Sie die richtige Drehzahl verwenden. Anhand der nachstehenden Übersicht „Empfohlene Geschwindigkeitseinstellung“ können Sie die richtige Geschwindigkeit je nach dem zu bearbeitenden Material und der Art des verwendeten Zubehörs ermitteln. Mit Hilfe dieser Übersicht können Sie sowohl das richtige Zubehör als auch die optimale Geschwindigkeit auswählen.

Die 5 LED-Leuchten zur Geschwindigkeitsanzeige (5) entsprechen Zahlen 1, 2, 3, 4 und 5 in der Übersicht „Empfohlene Geschwindigkeitseinstellung“. Der beste Weg, die richtige Geschwindigkeit für die Bearbeitung eines beliebigen Materials zu ermitteln, ist das Üben an einem Stück Altmaterial.

Empfohlene Geschwindigkeitseinstellung
Schleifen von Steinen
Abb. 4

Material	Einstellung der Geschwindigkeit
Stein, Muschel	1-3
Stahl	3-5
Aluminium, Messing	2-4
Kunststoff	1-3

Filzräder und Spitze
Abb. 5
Die Filzräder oder die Spitze sollten auf den Dorn geschraubt werden.

Material	Einstellung der Geschwindigkeit
Stahl	3-5
Aluminium, Messing	2-4
Kunststoff	3-5

Schleifbänder und Schleifscheiben
Abb. 6

Material	Einstellung der Geschwindigkeit
Holz	4-5
Stahl	1-3
Aluminium, Messing	2-4
Kunststoff	1-3

Borstenbürste
Abb. 7

Material	Einstellung der Geschwindigkeit
Stein, Muschel	2-4
Aluminium, Messing	2-4

Hochgeschwindigkeitsfräser, Diamantschleifspitzen und Bohrer
Abb. 8

Material	Einstellung der Geschwindigkeit
Stein, Muschel	5
Stahl	2-4
Aluminium, Messing	4-5
Kunststoff	1-3

Abrasive Scheibe
Abb. 9

Material	Einstellung der Geschwindigkeit
Stahl	3-5
Aluminium, Messing	2-4
Kunststoff	1-3

5. WARTUNG

Achten Sie darauf, dass das Werkzeug nicht unter Spannung steht, wenn Sie Wartungsarbeiten am Motor durchführen.

Halten Sie die Lüftungsschlitze des Geräts sauber, um eine Überhitzung des Motors zu vermeiden. Reinigen Sie das Werkzeuggehäuse regelmäßig mit einem weichen Tuch, vorzugsweise nach jedem Einsatz. Halten Sie die Lüftungsschlitze frei von Staub und Schmutz. Wenn sich der Schmutz nicht löst, verwenden Sie ein weiches, mit Seifenwasser angefeuchtetes Tuch. Verwenden Sie niemals Lösungsmittel wie Benzin, Alkohol, Ammoniakwasser usw. Diese Lösungsmittel können die Kunststoffteile beschädigen. Bitte reinigen Sie das Gerät sofort nach Gebrauch.

UMWELT
Das Symbol der durchgestrichenen Mülltonne bedeutet, dass dieses Produkt nicht über den normalen entsorgt werden darf. Elektronische und elektrische Geräte, die nicht in den selektiven Sortierprozess einbezogen werden, sind aufgrund des Vorhandenseins gefährlicher Stoffe potenziell gefährlich für die Umwelt und die menschliche Gesundheit. Bitte entsorgen Sie sie verantwortungsbewusst bei einer zugelassenen Abfall- oder Recyclinganlage.

Entsorgen Sie Elektrowerkzeuge nicht über den Hausmüll. Gemäß der europäischen Richtlinie 2012/19/EU für Elektro- und Elektronik-Altgeräte und deren Umsetzung in nationales Recht müssen nicht mehr verwendbare Elektrowerkzeuge getrennt gesammelt und umweltgerecht entsorgt werden.

PL AKUMULATOROWY ZESTAW MINI WIERTARKO-WKRĘTAREK

1. INSTRUKCJE BEZPIECZEŃSTWA



Należy przeczytać załączone ostrzeżenia dotyczące bezpieczeństwa, dodatkowe ostrzeżenia dotyczące bezpieczeństwa oraz instrukcje. Niezastosowanie się do ostrzeżeń dotyczących bezpieczeństwa i instrukcji może spowodować porażenie prądem elektrycznym, pożar i/lub poważne obrażenia. Zachowaj ostrzeżenia dotyczące bezpieczeństwa i instrukcje do w przyszłości.

W instrukcji obsługi lub na produkcie używane są następujące symbole:



Oznacza ryzyko obrażeń ciała, utraty życia lub uszkodzenia narzędzia w przypadku nieprzestrzegania instrukcji zawartych w niniejszym podręczniku.



Ryzyko porażenia prądem elektrycznym



Zmienna kontrola prędkości



Tylko do użytku wewnątrz pomieszczeń



Nosić ochronę uszu i oczu



Nosić maskę przeciwpyłową



Nie naciskaj przycisku blokady wrzeciona, gdy silnik pracuje.



Maksymalna temperatura 40°C



Nie wrzucaj baterii do ognia



Nie należy wrzucać akumulatora do wody



Nie wyrzucać produktu do nieodpowiednich pojemników.



Oddzielna kolekcja dla akumulatorów litowo-jonowych.



Produkt jest zgodny z obowiązującymi normami bezpieczeństwa zawartymi w dyrektywach europejskich.

Ogólne ostrzeżenia dotyczące bezpieczeństwa elektronarzędzi



OSTRZEŻENIE Należy przeczytać wszystkie ostrzeżenia dotyczące bezpieczeństwa, instrukcje, ilustracje i specyfikacje dołączone do tego elektronarzędzia. Niezastosowanie się do wszystkich poniższych instrukcji może spowodować porażenie prądem elektrycznym, pożar i/lub poważne obrażenia ciała.

Zachowaj wszystkie ostrzeżenia i instrukcje do w przyszłości.

Termin „elektronarzędzie“ w ostrzeżeniach odnosi się elektronarzędzia zasilanego sieciowo (przewodowego) lub akumulatorowo (bezprzewodowego).

1) Bezpieczeństwo miejsca pracy

a) Miejsce pracy powinno być czyste i dobrze oświetlone. Zagracone lub ciemne obszary sprzyjają wypadkom.

b) Nie używaj elektronarzędzi w atmosferze wybuchowej, np. w obecności łatwopalnych cieczy, gazów lub pyłów. Elektronarzędzia wytwarzają iskry, które mogą spowodować zapłon pyłu lub oparów.

c) Podczas z elektronarzędziem dzieci i osoby postronne powinny znajdować się z dala od urządzenia. Rozproszenie uwagi może spowodować utratę kontroli.

2) Bezpieczeństwo elektryczne

a) Wtyczka elektronarzędzia musi pasować do gniazdka. Nie wolno w żaden sposób modyfikować wtyczki. Nie używaj żadnych przejściówek z uziemionymi elektronarzędziami. Niezmodyfikowane wtyczki i dopasowane gniazda zmniejszają ryzyko porażenia prądem.

b) Unikać kontaktu ciała z powierzchniami, takimi jak rury, grzejniki, piece i lodówki. Kontakt ciała z uziemieniem zwiększa ryzyko porażenia prądem elektrycznym.

c) Nie wystawiać elektronarzędzi na działanie deszczu lub . Przedostanie się wody do elektronarzędzia zwiększa ryzyko porażenia prądem.

d) Nie wolno nadużywać przewodu. Nigdy nie używaj przewodu do przenoszenia, ciągnięcia lub odłączania elektronarzędzia. Trzymaj przewód z dala od źródeł ciepła, oleju, ostrych krawędzi lub ruchomych części. Uszkodzony lub splątany przewód zwiększa ryzyko porażenia prądem elektrycznym.

e) Podczas korzystania z elektronarzędzia na zewnątrz należy używać przedłużacza przystosowanego do użytku na zewnątrz. Użycie przewodu przystosowanego do użytku na zewnątrz zmniejsza ryzyko porażenia prądem elektrycznym.

f) Jeśli praca z elektronarzędziem w wilgotnym jest nieunikniona, należy użyć wyłącznika różnicowoprądowego (RCD). Użycie wyłącznika różnicowoprądowego zmniejsza ryzyko porażenia prądem elektrycznym.

3) Bezpieczeństwo osobiste

a) Podczas obsługi należy zachować czujność, uważać na to, co się robi i kierować się zdrowym rozsądkiem. Nie używaj elektronarzędzia, gdy jesteś zmęczony lub pod wpływem narkotyków, alkoholu lub leków. Chwila nieuwagi podczas obsługi elektronarzędzia może skutkować poważnymi obrażeniami ciała.

b) Stosować środki ochrony osobistej. Należy zawsze nosić okulary ochronne. Sprzęt ochronny, taki jak maska przeciwpyłowa, antypoślizgowe obuwie ochronne, kask ochronny lub ochrona słuchu, używany w odpowiednich warunkach, zmniejszy liczbę obrażeń ciała.

c) Zapobieganie przypadkowemu uruchomieniu. Przed do źródła zasilania i/lub akumulatora, podniesieniem lub przeniesieniem narzędzia należy upewnić się, że przełącznik znajduje się w pozycji o. Przenoszenie elektronarzędzi z palcem na wyłączniku lub włączanie elektronarzędzi z włączonym wyłącznikiem może prowadzić do wypadków.

d) Przed włączeniem elektronarzędzia należy wyjąć klucz nastawczy lub klucz płaski. Klucz lub klucz pozostawiony na obracającej się części może spowodować obrażenia ciała.

e) Nie sięgać zbyt wysoko. Zawsze utrzymuj prawidłową postawę i równowagę. Umożliwia to lepszą kontrolę nad elektronarzędziem w nieoczekiwanych sytuacjach.

f) Ubieraj się odpowiednio. Nie nosić luźnej odzieży ani biżuterii. Włosy i należy trzymać z dala od ruchomych części. Luźne ubrania, biżuteria lub długie włosy mogą zostać wciągnięte przez ruchome części.

g) Jeśli zapewniono urządzenia podłączania urządzeń odpylających i zbierających pył, należy się, że są one podłączone i prawidłowo używane. Stosowanie odpylania może zmniejszyć zagrożenia związane z pyłem.

h) Nie pozwól, aby obycie zdobyte podczas częstego korzystania z narzędzi pozwoliło ci popaść w samozadowolenie i zignorować zasady bezpieczeństwa narzędzi. Nieostrożne działanie może spowodować poważne obrażenia w ciągu ułamka sekundy.

4) Użytkowanie i konserwacja elektronarzędzi

a) Nie używaj elektronarzędzia na siłę. Należy używać elektronarzędzia odpowiedniego do danego zastosowania. Właściwe elektronarzędzie wykona pracę lepiej i bezpieczniej w tempie, do którego zostało zaprojektowane.

b) Nie używaj elektronarzędzia, jeśli przełącznik nie włącza i nie wyłącza go. Każde elektronarzędzie, którego nie można kontrolować za pomocą wyłącznika, jest niebezpieczne i musi zostać naprawione.

c) Przed przystąpieniem do regulacji, wymiany akcesoriów lub przechowywania elektronarzędzia należy odłączyć wtyczkę od źródła zasilania i/lub wyjąć akumulator, jeśli jest odłączany. Takie zapobiegawcze środki bezpieczeństwa zmniejszają ryzyko przypadkowego uruchomienia elektronarzędzia.

d) Nieużywane elektronarzędzia należy przechowywać w miejscu niedostępnym dla dzieci i nie zezwalać na ich obsługę osobom, które nie zapoznały się z elektronarzędziem lub niniejszymi instrukcjami. Elektronarzędzia są niebezpieczne w rękach nieprzeszkolonych użytkowników.

e) Konserwacja elektronarzędzi i akcesoriów. Należy sprawdzać, czy ruchome części nie są przesunięte lub zakleszczone, czy nie są pęknięte oraz czy nie występują inne usterki, które mogą mieć wpływ na działanie elektronarzędzia. Jeśli jest uszkodzone, należy je naprawić przed użyciem. Wiele wypadków powodowanych jest przez źle konserwowane elektronarzędzia.

f) Narzędzia tnące powinny być ostre i czyste. Prawidłowo konserwowane narzędzia tnące z ostrymi krawędziami tnącymi są mniej podatne na zakleszczenie i łatwiejsze do kontrolowania.

g) Elektronarzędzia, akcesoriów, końcówek itp. należy używać zgodnie z niniejszymi instrukcjami, uwzględniając warunki pracy i rodzaj pracy. Używanie elektronarzędzia w sposób niezgodny z przeznaczeniem może prowadzić do niebezpiecznych sytuacji.

h) Uchwyty i powierzchnie chwytne powinny

być suche, czyste i wolne od oleju i smaru. Śliskie uchwyty i powierzchnie chwytne nie pozwalają na bezpieczną obsługę i kontrolę narzędzia w nieoczekiwanych sytuacjach.

5) Serwis

a) Serwisowanie elektronarzędzia należy zlecać wykwalifikowanemu serwisantowi, który będzie korzystał wyłącznie z identycznych części zamiennych. Zapewni to zachowanie bezpieczeństwa elektronarzędzia.

Szczegółowe instrukcje bezpieczeństwa

a) To elektronarzędzie jest przeznaczone do pracy jako szlifierka, polerka, szczotka druciana, polerka, narzędzie do rzeźbienia lub cięcia. Należy przeczytać wszystkie ostrzeżenia dotyczące bezpieczeństwa, instrukcje, ilustracje i specyfikacje dołączone do tego elektronarzędzia. Niezastosowanie się do wszystkich poniższych instrukcji może spowodować porażenie prądem elektrycznym, pożar i/lub poważne obrażenia ciała.

c) Nie należy używać akcesoriów, które nie zostały specjalnie zaprojektowane i nie są zalecane przez producenta narzędzia. Sam fakt, że dane można podłączyć do elektronarzędzia, nie gwarantuje jego bezpiecznego działania.

d) Prędkość znamionowa osprzętu do ostrzenia musi być co najmniej równa prędkości maksymalnej oznaczonej na elektronarzędziu. Osprzęt szlifierski pracujący z prędkością wyższą niż znamionowa może pęknąć i się.

e) Zewnętrzna średnica i grubość akcesorium muszą mieścić się w zakresie mocy znamionowej elektronarzędzia. Akcesoria o nieprawidłowych wymiarach nie mogą być odpowiednio kontrolowane.

f) Rozmiar trzpienia ściernic, bębnów szlifierskich lub innych akcesoriów musi być odpowiednio dopasowany do wrzeciona lub tulei zaciskowej elektronarzędzia. Akcesoria, które nie pasują do osprzętu montażowego elektronarzędzia, nie będą wyważone, będą nadmiernie wibrować i mogą prowadzić do utraty kontroli nad elektronarzędziem.

g) Ściernice trzpieniowe, bębny szlifierskie, frezy lub inne akcesoria muszą całkowicie wsunięte w tuleję zaciskową lub uchwyt. Jeśli trzpień jest niewystarczająco zamocowany i/lub zwis ściernicy jest zbyt długi, zamontowana ściernica może się poluzować i zostać wyrzucona z dużą prędkością.

h) Nie używaj uszkodzonych akcesoriów. Przed każdym użyciem należy sprawdzić akcesoria, takie jak tarcze ścierne pod kątem odprysków i pęknięć, bęben szlifierski pod kątem pęknięć, rozdarć lub nadmiernego zużycia, szczotkę drucianą pod kątem poluzowanych lub pękniętych drutów. Jeśli elektronarzędzie lub akcesorium zostanie upuszczone, sprawdź, czy nie jest uszkodzone lub nieuszkodzone akcesorium. Po i zamontowaniu osprzętu ustaw siebie i osoby postronne z dala od płaszczyzny obracającego się osprzętu i uruchom elektronarzędzie na maksymalnych obrotach bez obciążenia na jedną minutę. Uszkodzone akcesoria zwykle rozpadają się podczas tego testu.

i) Stosować środki ochrony osobistej. W zależności od zastosowania stosować twarzy, okulary ochronne lub gogle ochronne. W razie potrzeby należy nosić maskę przeciwpyłową, ochronniki słuchu, rękawice i fartuch warsztatowy zdolne do zatrzymania drobnych odłamków materiału ściernego lub obrabianego przedmiotu. Ochrona oczu musi być w stanie zatrzymać latające odłamki powstające podczas różnych czynności. Maska przeciwpyłowa lub respirator muszą być w filtrować cząsteczki powstające podczas pracy. Długotrwałe narażenie na hałas o wysokim natężeniu może spowodować utratę słuchu.

j) Utrzymywać osoby postronne w bezpiecznej odległości od miejsca pracy. Każda osoba wchodząca na obszar musi nosić sprzęt ochrony osobistej. Fragmenty obrabianego przedmiotu lub uszkodzonego akcesorium mogą odlecieć i spowodować obrażenia poza bezpośrednim obszarem pracy.

k) Podczas wykonywania czynności, w trakcie których narzędzie tnące może dotknąć ukrytych przewodów, elektronarzędzie należy trzymać wyłącznie za izolowane powierzchnie chwytające. Zetknięcie akcesoriów tnących z przewodami pod napięciem może spowodować, że odsłonięte metalowe części elektronarzędzia znajdą się pod napięciem, co doprowadzić do porażenia operatora prądem elektrycznym.

l) Podczas uruchamiania należy zawsze mocno trzymać narzędzie w dłoniach. Reakcyjny moment obrotowy silnika podczas przyspieszania do pełnej prędkości może skręcenie narzędzia.

m) W miarę możliwości należy używać zacisków do podpierania obrabianego przedmiotu. Nigdy nie trzymaj małego przedmiotu obrabianego w jednej ręce, a narzędzia w drugiej. Zaciskanie małego przedmiotu obrabianego pozwala na używanie rąk do sterowania narzędziem. Okrągłe materiały, takie jak kołki rozporowe, rury lub przewody rurowe mają tendencję do toczenia się podczas cięcia i mogą powodować zakleszczanie się lub podskakiwanie wiertła w kierunku użytkownika.

n) Umieść linkę z dala od obracającego się akcesorium. Utrata kontroli może spowodować przecięcie lub zahaczenie linki wciągnięcie ręki lub ramienia w obracające się akcesorium.

o) Nigdy nie odkładaj elektronarzędzia, dopóki osprzęt zatrzyma się całkowicie. Obracające się akcesorium może chwycić powierzchnię i wyrwać elektronarzędzie spod kontroli użytkownika.

p) Po wymianie końcówek lub dokonaniu jakichkolwiek regulacji należy upewnić się, że nakrętka tulei zaciskowej, uchwyt lub inne elementy regulacyjne są dobrze dokręcone. Luźne elementy regulacyjne mogą się nieoczekiwanie przesunąć, powodując kontroli, a luźno obracające się elementy zostaną gwałtownie odrzucone.

q) Nie uruchamiaj elektronarzędzia, trzymając je przy sobie. Przypadkowy kontakt obracającym się osprzętem może spowodować zahaczenie o ubranie i wciągnięcie osprzętu w ciało.

r) Regularnie czyść otwory wentylacyjne elektronarzędzia. Wentylator silnika zasysa kurz do wnętrza obudowy, a nadmierne nagromadzenie sproszkowanego metalu może spowodować zagrożenie elektryczne.

s) Nie używaj elektronarzędzia w pobliżu materiałów łatwopalnych. Iskry mogą spowodować zapłon tych materiałów.

t) Nie używaj akcesoriów wymagających chłodziwa w płynie. Używanie wody lub innych płynów chłodzących może spowodować porażenie prądem.

Kickback i powiązane ostrzeżenia

Odrzut to nagła reakcja na zaciśnięcie lub zaczepienie obracającej się tarczy, taśmy szlifierskiej, szczotki lub innego akcesorium. Zaciśnięcie lub zaczepienie powoduje gwałtowne zatrzymanie obracającego się akcesorium, co z kolei powoduje, że niekontrolowane elektronarzędzie jest zmuszane do obracania się w kierunku przeciwnym do kierunku obrotu akcesorium.

Na przykład, jeśli ściernica zostanie przytrzaśnięta lub ściśnięta przez obrabiany przedmiot, krawędź ściernicy, która wchodzi w punkt przytrzaśnięcia, może się w powierzchnię materiału, powodując wyskoczenie lub odrzut ściernicy. Ściernica może odskoczyć w kierunku lub od niego, w zależności od kierunku ruchu ściernicy w punkcie zaciśnięcia. W takich warunkach tarcze ścierne mogą również pękać.

Odrzut jest wynikiem niewłaściwego użytkowania elektronarzędzia i/lub nieprawidłowych procedur lub warunków pracy i można go uniknąć, podejmując odpowiednie środki ostrożności, jak opisano poniżej.

a) Utrzymuj pewny chwyt elektronarzędzia i ułóż ciało oraz ramię w sposób przeciwstawienie się siłom odrzutu. Operator może kontrolować siły odrzutu, jeśli zostaną podjęte odpowiednie środki ostrożności.

b) Zachowaj szczególną ostrożność podczas pracy w narożnikach, na ostrych krawędziach itp. Należy unikać podskakiwania i osprzętu. Narożniki, ostre krawędzie lub podskakiwanie mają tendencję do zaczepiania obracającego się osprzętu i powodowania utraty kontroli lub odrzutu.

c) Nie mocować brzeszczotu ząbkowanego. Takie powodują częste odbicia i utratę kontroli.

d) Wiertło należy zawsze wprowadzać w materiał w tym samym kierunku, w którym krawędź tnąca wychodzi z materiału (czyli w tym samym kierunku, w którym wyrzucane są wióry). Podawanie narzędzia w niewłaściwym kierunku powoduje, że krawędź tnąca wiertła wychodzi z materiału i ciągnie narzędzie w kierunku podawania. e) Podczas korzystania z pilników obrotowych, tarcz tnących, frezów szybkotnących lub frezów z węglika wolframu należy zawsze dobrze zamocować obrabiany materiał. Ściernice te będą chwytać, jeśli lekko pochylone w rowku i mogą odbijać. Gdy tarcza tnąca chwyci, sama tarcza zwykle pęka. Gdy pilnik obrotowy, frez szybkotnący lub frez z wolframu chwyci, może wyskoczyć z rowka i można stracić kontrolę nad narzędziem.

Dodatkowe instrukcje bezpieczeństwa dotyczące szlifowania i cięcia

Ostrzeżenia dotyczące bezpieczeństwa specyficzne dla operacji szlifowania i cięcia ściernego:

a) Należy używać wyłącznie ściernic zalecanych dla danego elektronarzędzia i tylko do zalecanych zastosowań. Na przykład: nie szlifować bokiem ściernicy do cięcia. Ściernice do cięcia są przeznaczone do szlifowania obwodowego, a siły boczne działające na te ściernice mogą spowodować ich pęknięcie.

b) W przypadku gwintowanych stożków i kor-

ków ściernych należy używać wyłącznie nieuszkodzonych trzpieni ściernic nieobciążonym kołnierzem o odpowiednim rozmiarze i długości. Odpowiednie trzpienie ograniczą możliwość złamania.
c) Nie zacinać tarczy tnącej ani nie wywierać na nią nadmiernego nacisku. Nie wykonywać zbyt głębokich cięć. Nadmierne naprężenie tarczy zwiększa obciążenie i podatność na skręcanie lub zaczepianie tarczy podczas cięcia oraz możliwość odrzutu lub pęknięcia tarczy.
d) Nie umieszczać dłoni w jednej linii z obracającą się tarczą i za nią. Gdy w punkcie pracy się od dłoni, możliwy odrzut może spowodować, że obracająca się tarcza i elektronarzędzie skierują się bezpośrednio na użytkownika.
e) W przypadku przytrzaśnięcia, zakleszczenia tarczy lub przerwania cięcia z jakiegokolwiek powodu, należy wyłączyć elektronarzędzie i przytrzymać je w bezruchu do momentu całkowitego zatrzymania się tarczy. Nigdy nie próbuj wyjmować tarczy tnącej z cięcia, gdy tarcza jest w ruchu, w przeciwnym razie dojść do odrzutu. Należy zbadać i podjąć działania naprawcze w celu wyeliminowania przyczyny zakleszczenia lub zablokowania tarczy.
f) Nie wznawiać cięcia w obrabianym przedmiocie. Pozwól tarczy osiągnąć pełną prędkość i ostrożnie rozpocznij cięcie. Ponowne uruchomienie elektronarzędzia w obrabianym elemencie może spowodować zablokowanie, podniesienie lub odrzut tarczy.
g) Podeprzeć panele lub inne ponadwymiarowe elementy, aby zminimalizować ryzyko zakleszczenia i odbicia tarczy. Duże elementy mają tendencję do uginania się pod własnym ciężarem. Podpory należy umieścić pod obrabianym przedmiotem w pobliżu cięcia i w pobliżu krawędzi obrabianego przedmiotu po obu stronach tarczy.
h) Należy zachować szczególną ostrożność podczas wykonywania „cięć kieszeniowych" w istniejących ścianach lub innych ślepych obszarach. Wystające koło może przeciąć rury gazowe lub wodociągowe, przewody elektryczne lub przedmioty, które mogą spowodować odrzut.

Dodatkowe instrukcje bezpieczeństwa dotyczące szczotkowania drutem
Ostrzeżenia dotyczące bezpieczeństwa specyficzne dla operacji szczotkowania drutem:
a) Należy pamiętać, że szczecina druciana jest wyrzucana przez szczotkę nawet podczas zwykłej pracy. Nie należy obciążać drutu szczotki. Włosie druciane może z łatwością przebić lekką odzież i/lub skórę.
b) Przed użyciem szczotek należy pozwolić im pracować z prędkością roboczą przez co najmniej minutę. W tym czasie nikt nie może stać przed szczotką ani w linii z nią. Luźne włosie lub druty zostaną usunięte w docierania.
c) Kieruj wylot wirującej szczotki drucianej z dala od siebie. Małe cząstki i drobne fragmenty drutu mogą być wyrzucane z dużą prędkością podczas używania tych szczotek i mogą wbić się w skórę.

Użytkowanie i pielęgnacja narzędzi akumulatorowych
Trzymać elektronarzędzie za izolowane powierzchnie chwytające podczas wykonywania czynności, podczas których narzędzie tnące może zetknąć się z ukrytymi przewodami. Zetknięcie narzędzia tnącego z przewodem pod napięciem może spowodować, że odsłonięte metalowe części elektronarzędzia znajdą się pod napięciem, co może doprowadzić do porażenia operatora prądem elektrycznym.
a) Akumulator należy ładować wyłącznie za pomocą ładowarki określonej przez producenta. Ładowarka odpowiednia dla jednego typu akumulatora może stwarzać ryzyko pożaru, gdy jest używana z innym akumulatorem.
b) Elektronarzędzi należy używać wyłącznie z przeznaczonymi do tego celu akumulatorami. Używanie innych może stwarzać ryzyko obrażeń i pożaru.
c) Gdy akumulator nie jest używany, należy trzymać go z dala od innych metalowych przedmiotów, takich jak spinacze do papieru, monety, klucze, gwoździe, śruby lub inne małe metalowe przedmioty, które mogą spowodować między zaciskami. Zwarcie biegunów akumulatora może spowodować oparzenia lub pożar.
d) W niewłaściwych warunkach z akumulatora może wytrysnąć ciecz; należy unikać kontaktu. Jeśli dojdzie do przypadkowego kontaktu, spłukać wodą. W przypadku kontaktu cieczy z oczami należy dodatkowo zwrócić się o pomoc medyczną. Ciecz wypływająca z może powodować podrażnienia lub oparzenia.

Usługa
a) Serwisowanie elektronarzędzia należy zlecać wykwalifikowanemu serwisantowi, używającemu wyłącznie identycznych części zamiennych. Zapewni to zachowanie bezpieczeństwa elektronarzędzia.

Ładowarka
Przeznaczenie
Należy ładować wyłącznie akumulatory. Inne typy baterii mogą pęknąć, powodując obrażenia ciała i uszkodzenia.
a) Urządzenie nie może być używane przez osoby (w tym dzieci) o ograniczonych zdolnościach fizycznych, sensorycznych lub umysłowych lub nieposiadające doświadczenia i wiedzy, chyba że są one nadzorowane lub zostały poinstruowane.
b) Dzieci nie mogą bawić się urządzeniem pod nadzorem.
c) Nie należy ładować baterii, które nie nadają się do ponownego ładowania!
d) Podczas ładowania akumulatory muszą być umieszczone w dobrze wentylowanym miejscu!
e) Zintegrowane akumulatory mogą być wyjmowane w celu utylizacji wyłącznie przez wykwalifikowany personel. Otwarcie obudowy może spowodować zniszczenie elektronarzędzia. Aby wyjąć akumulator z , należy naciskać włącznik/wyłącznik (4) aż całkowitego rozładowania akumulatora. Odkręć śruby na obudowie i zdejmij obudowę w celu wyjęcia akumulatora. Aby zapobiec zwarciu, należy odłączać złącza akumulatora pojedynczo, a następnie odizolować bieguny. Nawet po całkowitym rozładowaniu bateria nadal zawiera resztkową pojemność, która może zostać uwolniona w przypadku zwarcia.

2. INFORMACJE O URZĄDZENIU
Przeznaczenie
To elektronarzędzie jest przeznaczone do działania jako szlifierka, szlifierka, szczotka druciana, polerka, narzędzie do rzeźbienia lub cięcia. Narzędzie to doskonale nadaje się do obróbki materiałów takich jak drewno, plastik, kamień, aluminium, mosiądz i stal. Zawsze należy używać odpowiednich akcesoriów i ustawień prędkości.

Specyfikacja techniczna

Akumulator	4V Li-ion 2 Ah
Zalecana ładowarka USB	5V, 2 Ah
Czas ładowania akumulatora	2-3 h
Maksymalna średnica tarczy	Ø35 mm
Prędkość bez obciążenia	5000–25000 rpm
Pojemność uchwytu sprężynowego	3,2 mm
Waga	0,26 kg
Lpa (poziom ciśnienia akustycznego)	77,2 dB(A) K=3 dB(A)
Lwa (poziom mocy akustycznej)	88,2 dB(A) K=3 dB(A)
Wibracje	ah:2,514m/s² K=1,5m/s²

Poziom wibracji
Poziom emisji drgań podany w niniejszej instrukcji został zmierzony zgodnie ze znormalizowanym testem podanym w normie EN 60745; można go wykorzystać do porównania jednego narzędzia z innym oraz jako wstępną ocenę narażenia na drgania podczas używania narzędzia do wymienionych zastosowań.
- używanie narzędzia do innych zastosowań lub z innymi lub źle konserwowanymi akcesoriami może znacznie zwiększyć poziom narażenia.
- Czas w którym narzędzie jest wyłączone lub działa, ale nie wykonuje pracy, może znacznie zmniejszyć poziom ekspozycji.
Należy chronić się przed skutkami wibracji poprzez konserwację narzędzia i jego akcesoriów, utrzymywanie rąk w cieple i organizowanie schematów pracy.

Opis
Numery w poniższym tekście odnoszą się do rysunków 1-10 (strony 2-4).
1. Uchwyt tulei zaciskowej
2. Blokada wrzeciona
3A. Przycisk regulacji prędkości „+"
3B. Przycisk regulacji prędkości „-"
4. Włącznik/wyłącznik
5. Światła wskazujące prędkość
6. Lampka kontrolna ładowarki
7. Klucz do uchwytu
8. Adapter ładowarki (brak w zestawie)
9. Kabel ładowarki

3. MONTAŻ
Przed zamontowaniem akcesoriów należy zawsze upewnić się, że narzędzie jest wyłączone.

Ostrzeżenie! Akcesoria należy wymieniać, wkładając je do tulei zaciskowej (lub uchwytu) tak daleko, jak to możliwe, aby zminimalizować i niewyważenie.

Montaż akcesoriów
Rys. 2
Wcisnąć i blokadę wrzeciona (2). Za pomocą klucza do uchwytu (7) można odkręcić uchwyt tulei zaciskowej (1). Umieść akcesorium na swoim miejscu. Przytrzymaj blokadę wrzeciona podczas mocowania uchwytu z tuleją zaciskową za pomocą klucza do uchwytu.

Nie naciskaj przycisku blokady wrzeciona, gdy silnik pracuje.

4. DZIAŁANIE
Aby włączyć narzędzie, należy przesunąć włącznik/wyłącznik (4) do przodu, a następnie nacisnąć przycisk regulacji prędkości „+" (3A).
Za pomocą przycisku regulacji prędkości „+"(3A) lub „-"(3B) można regulować prędkość narzędzia. Nie odkładaj narzędzia, gdy silnik nadal pracuje. Nie umieszczaj narzędzia na zakurzonej powierzchni. Cząsteczki kurzu mogą dostać się do mechanizmu.

Zbyt duże obciążenie przy niskiej prędkości narzędzia może spowodować spalenie silnika.

Przed pierwszym użyciem należy naładować akumulator.

Ładowanie narzędzia
Rys. 10
- Podłącz kabel ładowarki (w zestawie) do adaptera (brak w zestawie).
- Podłącz kabel ładowarki (9) do narzędzia.
- Podłącz wtyczkę ładowarki do gniazdka elektrycznego i odczekaj chwilę. Kontrolka ładowarki (6) zaświeci się i pokaże stan ładowania.
- Po całkowitym naładowaniu baterii wyjmij wtyczkę ładowarki z gniazdka i wyjmij małą wtyczkę z urządzenia.

Trzymanie i prowadzenie narzędzia
Rys. 3
- Do prac precyzyjnych (grawerowanie): uchwyt ołówkowy (A)
- Do obróbki zgrubnej (szlifowanie): noża do obierania (B)
- Gdy trzeba trzymać narzędzie równolegle do powierzchni roboczej (np. przy użyciu tarczy tnącej): 2 ręczny uchwyt golfowy (C)

Optymalne wykorzystanie narzędzia i jego akcesoriów
Rys. 1
W celu optymalnego wykorzystania akcesoriów należy używać odpowiedniej prędkości. Aby określić prawidłową prędkość w zależności od obrabianego materiału i typu używanego akcesorium, należy zapoznać się z poniższym opisem „Zalecane ustawienia prędkości". Przegląd ten wybór zarówno właściwego akcesorium, jak i optymalnej prędkości.

Pięć kontrolek LED wskazujących prędkość (5) odpowiada cyfrom 1, 2, 3, 4 i 5 w przeglądzie „Zalecane ustawienia prędkości". Ostatecznie najlepszym sposobem na określenie prawidłowej prędkości pracy z dowolnym materiałem jest przećwiczenie jej na kawałku materiału.

Zalecane ustawienie prędkości
Kamienie szlifierskie
Rys. 4

Materiał	Ustawienie prędkości
Kamień, muszla	1-3
Stal	3-5
Aluminium, mosiądz	2-4
Tworzywo sztuczne	1-3

Filcowe kółka i końcówka
Rys. 5
Filcowe kółka lub końcówkę należy przykręcić do trzpienia.

Materiał	Ustawienie prędkości
Stal	3-5
Aluminium, mosiądz	2-4
Tworzywo sztuczne	3-5

Taśmy i tarcze szlifierskie
Rys. 6

Materiał	Ustawienie prędkości
Drewno	4-5
Stal	1-3
Aluminium, mosiądz	2-4
Tworzywo sztuczne	1-3

Szczotka z włosia
Rys. 7

Materiał	Ustawienie prędkości
Kamień, muszla	2-4
Aluminium, mosiądz	2-4

Frez szybkotnący, ściernica diamentowa i wiertło
Rys. 8

Materiał	Ustawienie prędkości
Kamień, muszla	5
Stal	2-4
Aluminium, mosiądz	4-5
Tworzywo sztuczne	1-3

Tarcza ścierna
Rys. 9

Materiał	Ustawienie prędkości
Stal	3-5
Aluminium, mosiądz	2-4
Tworzywo sztuczne	1-3

5. KONSERWACJA

Upewnić się, że narzędzie nie znajduje się pod napięciem podczas wykonywania prac konserwacyjnych silnika.

Szczeliny wentylacyjne narzędzia należy utrzymywać w czystości, aby zapobiec przegrzaniu silnika. Regularnie czyść obudowę narzędzia miękką szmatką, najlepiej po każdym użyciu. Szczeliny wentylacyjne powinny być wolne od kurzu i brudu. Jeśli zabrudzenia nie znikną, należy użyć miękkiej szmatki zwilżonej wodą z mydłem. Nigdy nie używaj rozpuszczalników, takich jak benzyna, alkohol, woda amoniakalna itp. Rozpuszczalniki te mogą uszkodzić plastikowe części. Narzędzie należy czyścić natychmiast po użyciu.

ŚRODOWISKO
Symbol przekreślonego kosza na śmieci oznacza, że tego produktu nie należy razem ze zwykłymi odpadami domowymi. Urządzenia elektroniczne i elektryczne nieuwzględnione w procesie selektywnego sortowania są potencjalnie niebezpieczne dla środowiska i zdrowia ludzkiego ze względu na obecność substancji niebezpiecznych. Prosimy o odpowiedzialną utylizację w zatwierdzonym zakładzie utylizacji odpadów lub recyklingu.

Nie wyrzucaj elektronarzędzi do odpadów domowych. Zgodnie z europejskimi wytycznymi 2012/19/UE dotyczącymi zużytego sprzętu elektrycznego i elektronicznego oraz ich wdrożeniem do prawa krajowego, elektronarzędzia, które nie nadają się już do użytku, muszą być zbierane oddzielnie i w sposób przyjazny dla środowiska.