Käyttöohje

Vinssi 12 V

G81706



VAROITUS!!!

Tuotteiden jatkuva kehitys voi tarkoittaa, että käyttöohjeen sisältö voi muuttua ilman erillistä ilmoitusta. Näitä eroavaisuuksia ei voida käyttää reklamaation perusteena.

TEKNISET TIEDOT

- **Jännite: 12V**
- **Kapasiteetti: 2041 kg**
- **Vaijerin pituus: 10 m**
- **Vaijerin halkaisija: 6,5 mm**



Yleiskuvaus

Jokaisessa vinssissä on kestomagneettimoottori ja se on tarkoitettu jaksottaiseen yleiskäyttöön. Huomioithan, että vinssiä ei ole tarkoitettu teolliseen tai nostotarkoitukseen käytettäväksi. Vapaan kelauksen tila toimii vetämällä ja kääntämällä kytkin, jolloin vaihdelaatikko irrotetaan ja teräsvaijeri voidaan vetää ulos ilman sähköä. Jousilevy vähentää takaisinkelausta ja sotkeutumista teräsvaijerin ulosvedon aikana.

Yleiset turvallisuustiedot

1. Älä koskaan nosta ihmisiä tai ylikuormita vinssiä. Käytä vaakasuorassa.
2. Älä ylikuormita. Yli 1500/2000/2500/3000 lb kuormille suositellaan käyttämään taljapyörää.
3. Älä käytä jatkuvasti tai raskaisiin vetoihin. Anna moottorin jäähtyä tarvittaessa.
4. Varmista, että rummulle jää vähintään 5 kierrosta vaijeria.
5. Vältä vetämistä kulmista – tämä voi aiheuttaa vaijerin kasaantumisen.
6. Käytä aina 12V/24V tasavirtaa.
7. Älä kiinnitä vaijeria itseensä – käytä nailonlenkkiä.
8. Asenna vinssi ajoneuvoon tai muuhun kohteeseen ennen käyttöä.
9. Kiristä vaijeri, ennen kuin alat vetää kuormaa.
10. Käytä peitettä vaijerin päällä isojen kuormien yhteydessä – estää piiskaniskun.
11. Älä käytä vinssiä ajoneuvolla vetämiseen.
12. Älä työskentele vinssin läheisyydessä kuorman ollessa päällä.
13. Älä ylitä vaijeria – pysy loitolla kuorman aikana.
14. Aseta ajoneuvo parkkiin ja käsijarrulle. Moottorin tulee olla käynnissä vinssauksen aikana.
15. Älä vapauta vapaa-asentoa, kun vinssissä on kuormaa.

16. Vapauta kuorma käytön jälkeen.

17. Pysy poissa vaijerin ja koukun tieltä.

18. Tarkista vaijerin kunto säännöllisesti ja käytä vain ehjiä lisävarusteita.

19. Älä laita sormia koukkuun – käytä aina käsisuojaa.

20. Kelaa vaijeri takaisin rummulle käytön jälkeen.

21. Älä käytä vinssiä päihtyneenä.

22. Käytä silmä- ja kuulonsuojaimia.

23. Älä muokkaa vinssiä.

24. Huolla vinssiä säännöllisesti.

ASENNUS

1. **Kiinnitä vinssi ajoneuvoon M8x30-ruuveilla. Asennus väärään suuntaan voi mitätöidä takuun.**

2. **Kytke johdot kytkimestä moottoriin ja akkuun. Punainen +, musta (tai vihreä) −.**

3. **Tarkista rummun pyörimissuunta. Vedä vaijeria "off" -asennossa, sitten kytke "in" asentoon.**
   Jos vaijeri kelautuu väärin, tarkista moottorin kytkentä.

KÄYTTÖ

1. **Vedä vaijeri ulos "off" -asennossa.**

2. **Kiinnitä koukku vedettävään kohteeseen.**

3. **Kytke kytkin "in" -asentoon.**

4. **Paina käsikytkimen "cable in" -painiketta vaijerin sisäänkelaukseen.**

5. **Kelaa vaijeri takaisin käytön jälkeen.**

VINSSIN KÄYTTÖ

Varmista, että vaijeri on tasaisesti kelattu rummulle. Kierteiden tulee olla tiiviisti vierekkäin.

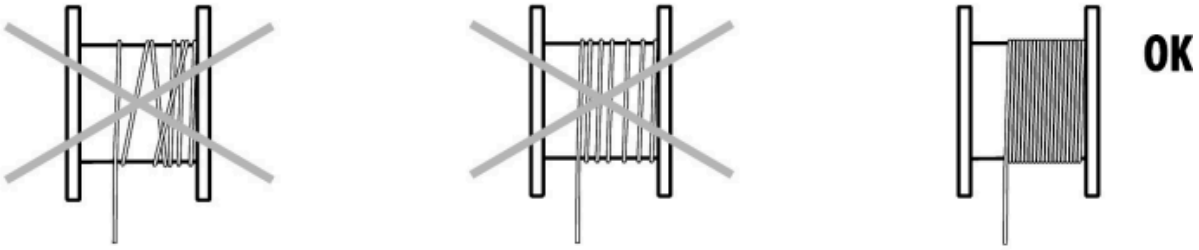

1. handle
2. steel cable
3. hook
4. flywheel
5. clamping nut
6. Remote control socket
7. socket for clamping terminals

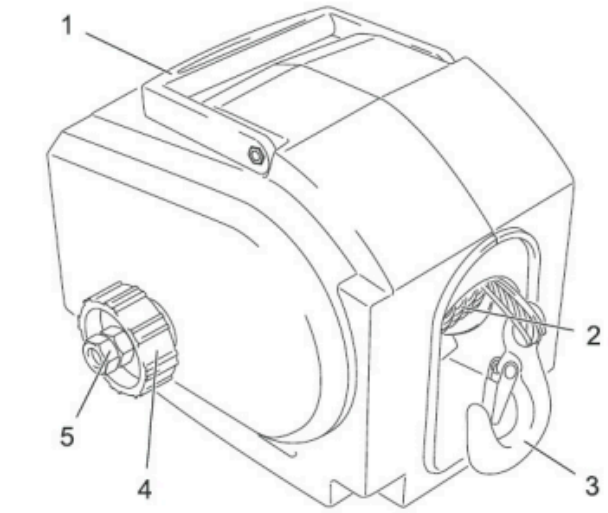

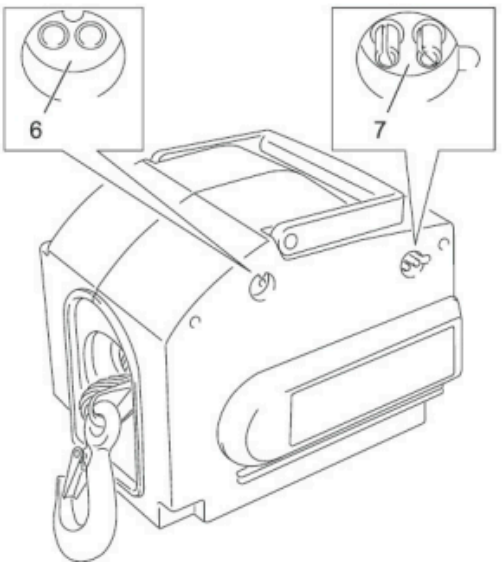

KIINNITYS

- **Poraa 3 reikää ja kiinnitä vinssi pulteilla.**

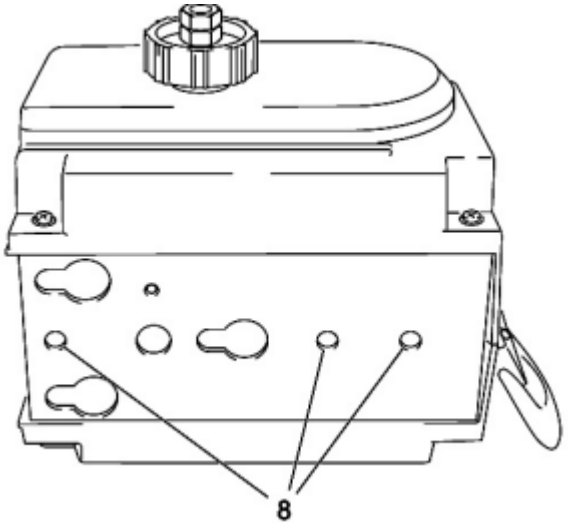

- **Kiinnitä pohjan kiinnityslevy tiukasti.**

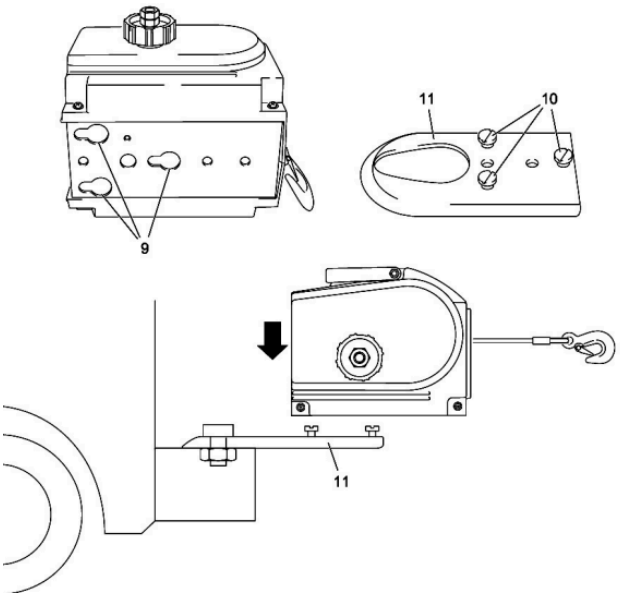

VINSSIN KYTKENTÄ

- **Kytke kaukosäädin etupistokkeeseen.**

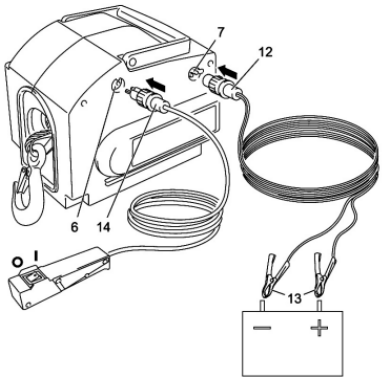

- **Kytke virtajohdot takapistokkeeseen.**
- **Kytke 12V virtalähteeseen, punainen + ja musta −.**

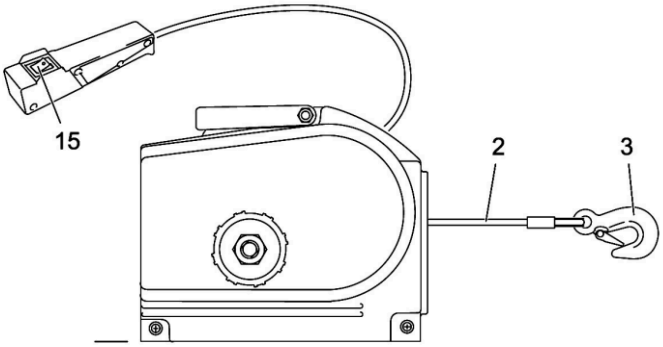

AJONEUVON VINSSAUS

- **Aja vinssillä varustettu ajoneuvo tasaiselle maalle.**
- **Pysäköi ja varmista pyörät.**
- **Vedä vaijeri ja kiinnitä koukku ajoneuvoon.**
- **Varmista turvallinen paikka.**
- **Paina on/off-kytkintä (15) vinssin käynnistämiseksi ja pysäyttämiseksi.**

KOUKKUOHJURIN KÄYTTÖ

- **Tarvittaessa käytä ohjurilla varustettua koukkua.**
- **Avaa ohjuri (16), vedä vaijeri läpi ja kiinnitä koukku.**

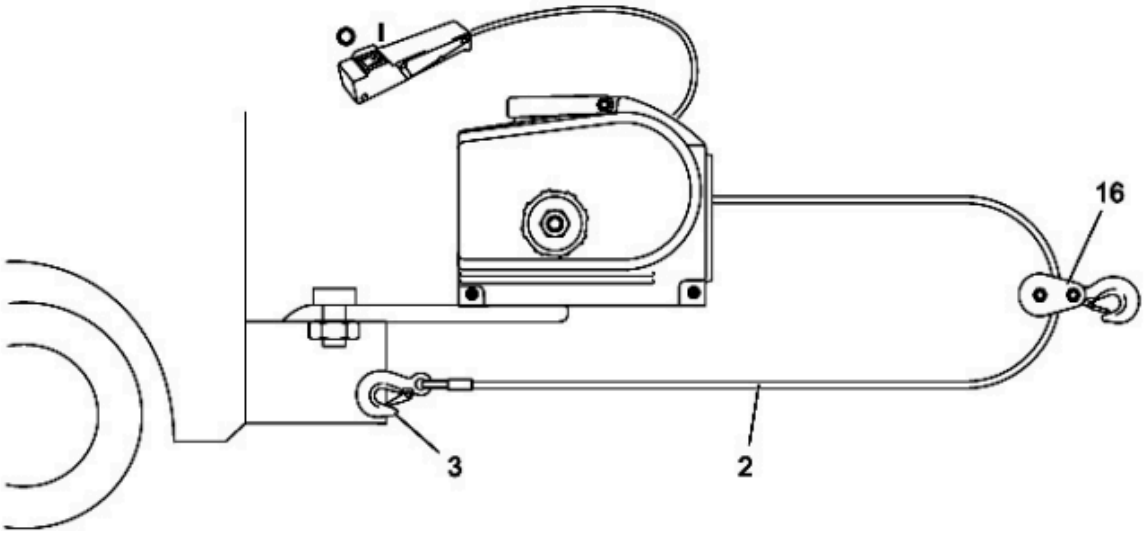

KAMMEN KÄYTTÖ

- **Irrota mutteri (5), asenna kampi (17) ja kiristä mutteri.**
- **Käännä kampia hitaasti vaijerin löysäämiseksi hätätilanteessa.**

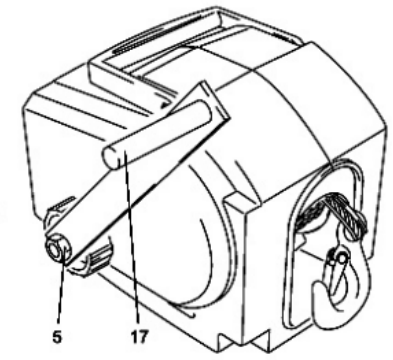

PUHDISTUS

- **Irrota tuote verkkovirrasta ennen puhdistusta.**
- **Puhdista laite kostealla liinalla ja miedolla pesuaineella.**
- **Tarkista vaijeri 30 käyttökerran välein.**
- **Tarkista kaikki kiinnitykset, liikkuvat osat ja kytkimet säännöllisesti.**

HUOLTO

1. **Tarkista kiinnitysten kireys ja liittimet.**
2. **Älä pura vaihdelaatikkoa – takuu raukeaa.**
3. **Vaihdelaatikko on tehtaalla voideltu – ei vaadi lisävoitelua.**

SÄILYTYS

- **Säilytä kuivassa, viileässä ja alkuperäispakkauksessa, kun ei käytössä.**

Vianetsintätaulukko

ONGELMA	MAHDOLLINEN SYY	RATKAISU

Moottori ei käynnisty painikkeen painamisen jälkeen.	**- Pistoke ei ole kytketty. - Kaapelit ovat vaurioituneet. - Kytkin on viallinen. - Kondensaattori on viallinen. - Rajakytkin ei ole palautunut tai toimii väärin. - Termostaattikytkin on lauennut. - Termostaattikytkimen johto on poikki.**	**- Kytke pistoke. - Tarkista johto ja liitokset. - Vaihda tai korjaa kytkin. - Vaihda kondensaattori. - Tarkista ja vaihda rajakytkin. - Anna laitteen jäähtyä. - Vaihda termostaattikytkin.**
Painikkeet ovat painuneina. Moottori on meluisa. Kuorma ei nouse.	**- Jännite on liian alhainen. - Kondensaattori on viallinen. - Jarru ei auennut täysin.**	**- Käytä oikeaa jännitettä. - Käytä soveltuvaa virtalähdettä. - Vaihda kondensaattori. - Korjauta tuote asiantuntijalla.**
Sähkökatkoksen sattuessa jarrut eivät pidä ja kuorma putoaa / valuu alas.	**- Jarrurummun ja levyn välys on liian suuri. - Jarrujousi on rikki. - Jarrurumpu on jumissa. - Jarrulevy on likainen.**	**- Korjauta tuote asiantuntijalla.**
Käytön aikana melutaso kasvaa jatkuvasti.	**- Voitelu puuttuu. - Vaihteet tai laakerit ovat kuluneet. - Kokoonpano on virheellinen tai vääntynyt.**	**- Voitele laite ohjeiden mukaan. - Vaihda vaihteet ja laakerit. - Tarkista kokoonpano.**
Moottorin jännite on liian korkea.	**- Maadoitus on puutteellinen. - Johdot koskettavat koteloa sisäpuolelta.**	**- Tarkista maadoitukset ja kytke oikein. - Tarkista sisäiset johdotukset.**
Rajalimitit eivät toimi.	**- Toinen rajakytkin on viallinen. - Toinen rajakytkin on jumissa.**	**- Sammuta vinssi. - Tarkista ja vaihda rajakytkimet.**

Bruksanvisning
Vinsch 12 V

G81706



VARNING!!!

Den pågående produktutvecklingen kan innebära att innehållet i bruksanvisningen ändras utan föregående meddelande. Dessa skillnader kan inte ligga till grund för reklamation.

TEKNISKA DATA

- Spänning: 12V
- Kapacitet: 2041 kg
- Vajerlängd: 10 m
- Vajerdiameter: 6,5 mm

Allmän beskrivning

Varje vinsch är utrustad med en permanentmagnetmotor och är avsedd för periodisk allmän användning. Observera att vinschen inte är avsedd för industri- eller lyftändamål. Frikopplingsläge aktiveras genom att dra och vrida på kopplingsratten, vilket kopplar bort växellådan så att stålvajern kan dras ut utan ström. En fjäderplatta minskar slack och trassel under utdragningen.

Allmän säkerhetsinformation

1. Lyft aldrig människor och överbelasta inte vinschen. Använd horisontellt.
2. Överbelasta inte. Använd block för laster över 1500/2000/2500/3000 lb.
3. Använd inte för kontinuerlig eller tung drift. Låt motorn svalna.
4. Lämna minst 5 varv vajer kvar på trumman.
5. Undvik sneddragning som orsakar vajerhopning.
6. Använd alltid 12V/24V likström.
7. Fäst inte vajern i sig själv – använd nylonrem.
8. Installera vinschen på fordonet eller objektet före användning.
9. Spänn vajern före dragning.
10. Lägg en filt över vajern vid tunga laster – skyddar vid eventuell smäll.
11. Använd inte vinschen för att bogsera fordon.
12. Arbeta inte nära vinschen under belastning.
13. Håll dig borta från vajern – risk för skador.
14. Parkera fordonet, dra åt handbromsen. Motorn ska vara igång under vinschning.
15. Frikoppla inte under belastning.
16. Lossa lasten efter användning.
17. Håll dig borta från vajer och krok.

18. Kontrollera regelbundet vajerns skick. Använd endast hela tillbehör.

19. Stick aldrig fingrar i kroken – använd handskar.

20. Rulla upp vajern efter användning.

21. Använd inte vinschen under påverkan.

22. Använd skydds- och hörselskydd.

23. Modifiera inte vinschen.

24. Serva regelbundet.

INSTALLATION

1. Montera vinschen på fordonet med M8x30 bultar. Felaktig montering kan upphäva garantin.

2. Anslut kablar från kontroll till motor och batteri. Röd till +, svart/grön till −.

3. Kontrollera rotationsriktningen. Dra ut vajern i "off"-läge, slå sedan till "in". Om vajern lindas fel – kontrollera motorns koppling.

DRIFT

1. Dra ut vajern i "off"-läge.

2. Fäst kroken i lasten.

3. Växla till "in"-läge.

4. Tryck "cable in" på handkontrollen.

5. Efter användning – rulla in vajern.

ANVÄNDNING AV VINCH

Se till att vajern är jämnt lindad på trumman. Lindningarna ska ligga tätt intill varandra.

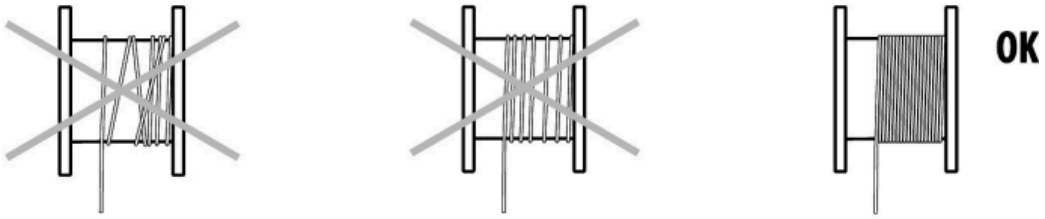

1. handle
2. steel cable
3. hook
4. flywheel
5. clamping nut
6. Remote control socket
7. socket for clamping terminals

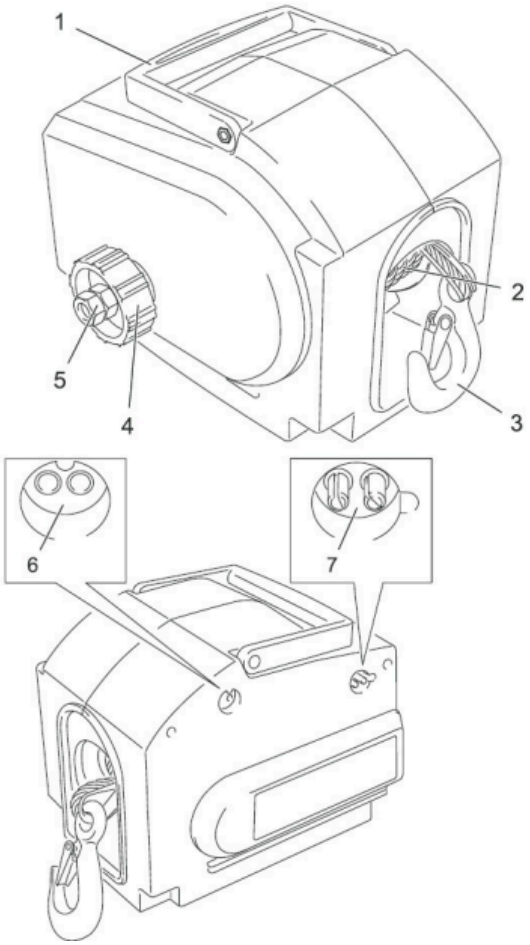

MONTERING

- Borra 3 hål och fäst vinschen med bultar.
- Fäst monteringsplattan ordentligt.

- 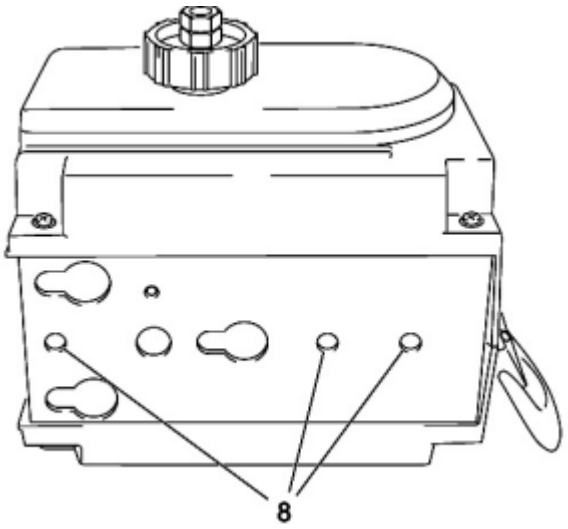

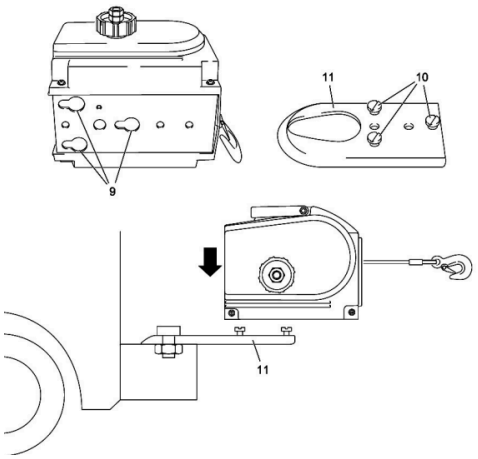

ANSLUTNING AV VINCHEN

- Anslut fjärrkontrollen i frontuttaget.
- Anslut strömkablar i bakuttaget.

- Anslut till 12V ström, röd till + och svart till −.

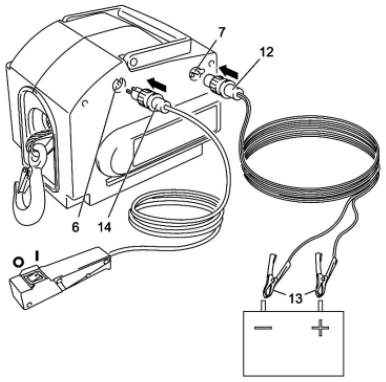

VINCHNING AV FORDON

- Placera fordonet med vinsch på plan mark.
- Parkera och säkra hjulen.
- Dra ut vajern och fäst i lasten.
- Kontrollera att platsen är säker.
- Använd på/av-knappen (15) för att starta och stoppa vinschen.

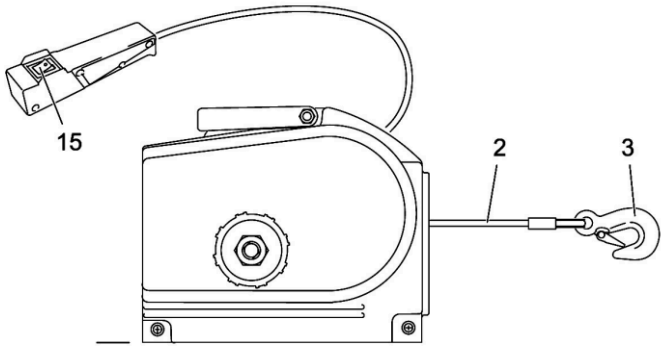

ANVÄNDNING AV KROK MED RULLSTYRNING

- Vid behov, använd krok med rullstyrning.

- Öppna styrningen (16), dra igenom vajern och fäst kroken.

ANVÄNDNING AV VEVELN

- Skruva av muttern (5), installera veven (17) och dra åt.
- Vrid långsamt för att lossa vajern i nödfall.

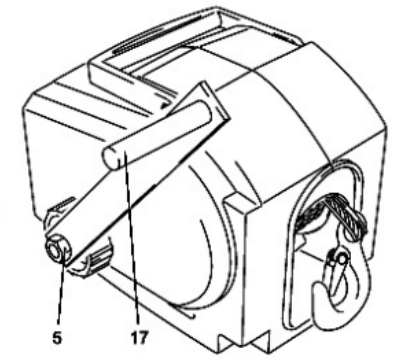

RENGÖRING

- Koppla ur enheten före rengöring.
- Torka med fuktig trasa och milt rengöringsmedel.
- Kontrollera vajern efter 30 användningar.
- Kontrollera infästningar, rörliga delar och kontakter regelbundet.

UNDERHÅLL

1. Kontrollera infästningar och anslutningar.
2. Öppna inte växellådan – garantin upphör.
3. Växellådan är fabriksfylld med fett – ingen extra smörjning krävs.

FÖRVARING

- Förvara torrt, svalt och i originalförpackning när den inte används.

Felsökningstabell

PROBLEM	MÖJLIG ORSAK	LÖSNING
Motorn startar inte efter att ha tryckt på knappen.	- Stickkontakten är inte ansluten. - Kablar är skadade eller brutna. - Strömbrytaren är defekt. - Kondensatorn är skadad. - En gränslägesbrytare är inte återställd eller fungerar felaktigt. - Termostatbrytaren har utlöst. - Termostatens ledning är bruten.	- Anslut stickkontakten till ett vägguttag. - Kontrollera kabel och kontakt för skador eller lös passform och återanslut vid behov. - Byt eller reparera strömbrytaren. - Byt kondensatorn. - Kontrollera och byt gränslägesbrytaren om nödvändigt. - Låt produkten svalna. - Termostatbrytaren måste bytas.
Knapparna är nedtryckta. Motorn är bullrig. Lasten lyfts inte.	- Spänningen är för låg. - Kondensatorn är skadad. - Bromsen öppnades inte helt.	- Använd rätt spänning. - Använd en lämpligt dimensionerad strömkälla. - Byt kondensatorn. - Låt en fackman reparera produkten.
Vid strömavbrott håller inte bromsarna och lasten faller / rullar ner.	- Avståndet mellan trumma och bromsskiva är för stort. - Bromsfjädern är trasig. - Bromstrumman är blockerad. - Bromsskivan är smutsig.	- Låt en fackman reparera produkten.
Bullernivån ökar under drift.	- Otillräcklig smörjning. - Växlar och lager är slitna efter lång tids användning. - Felaktig montering eller böjning.	- Smörj produkten enligt underhållsinstruktionerna. - Byt växlar och lager. - Kontrollera monteringen.
Motorspänningen är för hög.	- Ojordad eller felaktigt jordad anslutning. - Inre ledningar vidrör höljet.	- Kontrollera jordledningar och anslut korrekt om nödvändigt. - Kontrollera alla interna ledningar och anslut korrekt om nödvändigt.
Gränslägesbrytarna fungerar inte.	- En gränslägesbrytare är defekt. - En gränslägesbrytare är blockerad.	- Vinschen måste stängas av. - Kontrollera, reparera och byt gränslägesbrytarna vid behov.

CE DECLARATION OF CONFORMITY

GEKO Kietlin, ul. Spacerowa 3, 97-500 Radomsko
declare under our own responsibility that the product:

Electric winch 12V 2000LB
Type: G81706, Model: 2000LB

meets the requirements of the European Parliament and the Council: 2006/42 / EC of the European Parliament and of the Council of 17 May 2006 on machinery,
amending Directive 95/16 / EC, 2014/30 / EU of 26 February 2014 on the harmonization of the
laws of the Member States relating to compatibility electromagnetic field, 2011/65 / EU of 8 June
2011 on the restriction of the use of certain hazardous substances in electrical and electronic
equipment and the standards EN 11492-1: 2006 + A1: 2009 + AC: 2010, EN ISO 12100: 2010,
EN 61000-3-1: 2007, EN 61000-6-3: 2007 + A1: 2011 + AC: 2012, EN 61000-3-2: 2014, EN
61000-3-3: 2013, IEC 62321-2: 2013,
IEC 62321-3-1: 2013, IEC 62321-5: 2013, IEC -4: 2013, IEC 62321: 2008

complies with the EC type certificate No. 0E190116.NPE0D84 of 16/01/2019
issued by ENTE CERTIFICAZIONE MACCHINE SRL
Via Ca 'Bella, 243 / A - loc. Castello di Serravalle, 40053 Valsamoggia (BO), Country: Italy
Phone: +39 051 6705141, Fax: +39 051 6705156
Email: ecm@entecerma.it, Website: www.entecerma.it
Identification number of the notified body: 1282
and CE certificate No.TRHZ1402076 of 17/03/2014
issued by TÜV NORD CERT GmbH, Langemarckstraße 20
45141 Essen, Country: Germany, Phone: +49 (0) 201 825-3262, Fax: +49 (0) 201 825-3290
Email: info@tuev-nord.de, Website: www.tuev-nord-cert.de
Identification number of the notified body: 0044

The declaration of conformity becomes invalid
when the product has been modified without producer's agreement.

Name and address of the person authorised to compile the technical file:
Larysa Kowalczyk, Kietlin, ul. Spacerowa 3, 97-500 Radomsko.

Kietlin, 18.10.2021
Place and date

Larysa Kowalczyk
Authorised person

Karta Gwarancyjna

GEKO Sp. z o.o. Sp. K
97-500 Radomsko
ul. Spacerowa 3 Kietlin
http://www.geko.pl
e-mail: serwis@geko.pl

Karta Gwarancyjna

1. **Nazwa urządzenia i numer artykułu.**

2. **Data zakupu.**

3. **Dokładny opis zgłaszanej wady, usterki.**
   W przypadku niewystarczającej ilości miejsca prosimy kontynuować na odwrocie niniejszej Karty Zgłoszeniowej.

4. **Nazwa i adres punktu dystrybucji, w którym został zakupiony produkt.**

5. **Pieczęć sprzedawcy**
   Data i podpis.

6. **Dane osobowe do kontaktu, numer telefonu.**

Zgodnie z warunkami udzielonej gwarancji:

1. **Reklamowany produkt winien być dostarczony do serwisu firmy F.H. GEKO w oryginalnym opakowaniu wraz z prawidłowo wypełnioną Kartą Gwarancyjną oraz dowodem zakupu (ewentualnie jego kopią) z datą sprzedaży jak w Karcie Gwarancyjnej.**

2. **Gwarancji udziela się na okres 12 miesięcy od daty zakupu urządzenia przez użytkownika.**

3. **Aby uzyskać gwarancję na okres do 24 m-cy należy spełnić następujące warunki:**

    - **po okresie 12 miesięcznej gwarancji produkt należy dostarczyć z dowodem zakupu i kartą gwarancyjną do serwisu „GEKO” w celu dokonania przeglądu okresowego**

    - **Koszt przeglądu wynosi 50zł netto (61,50zł brutto) oraz ewentualnie koszty materiałów eksploatacyjnych**

    - **Koszty transportu narzędzia do strony serwisu ponosi użytkownik urządzenia**

4. **Urządzenia bez formularza reklamacyjnego, będą traktowane jako urządzenia do naprawy odpłatnej.**

5. **Zakres gwarancji obejmuje wyłącznie wady jakościowe wynikające z winy producenta.**
   Gwarancja nie obejmuje:
   a) uszkodzeń wynikających z niewłaściwego użytkowania, konserwacji i przechowywania,
   b) uszkodzeń mechanicznych, fizycznych, chemicznych, spowodowanych siłami zewnętrznymi
   c) normalnego zużycia podczas eksploatacji,
   d) napraw polegających na regulacji,
   e) uszkodzeń wynikających z użytkowania niezgodnego z przeznaczeniem i zaleceniami Instrukcji Obsługi,
   f) uszkodzeń wynikających z przeciążenia urządzenia, prowadzącego do uszkodzenia silnika lub elementów przekładni mechanicznej,
   g) uszkodzeń będących następstwem: montażu niewłaściwych części lub sprzętu, stosowania niewłaściwych smarów, olejów
   h) użytkowania urządzenia na majsterkowanie lub do celów profesjonalnych.

6. **Zabrania się dokonywania modyfikacji w konstrukcji i także dokonywania napraw przez osoby nieupoważnione**

7. **Termin naprawy może ulec przedłużeniu z przyczyn niezależnych na dostarczenie do odbioru sprzętu przez serwis, a także z o.c. czas dostawy części zamiennych w przypadku gdy aparat zamawia je u producenta.**

8. **Gwarancji nie podlegają części ulegające naturalnemu zużyciu w czasie eksploatacji: bezpieczniki termiczne, szczotki elektrografitowe, paski**

klinowe, uchwyty narzędziowe, akumulatory, końcówki robocze elektronarzędzi (bity tarczowe, wiertła, frezy), itp.

9. **Gwarant nie ponosi odpowiedzialności za utracone korzyści użytkownika.**

10. **W przypadku gdy nadsyłane do naprawy urządzenie jest sprawne lub nadsyłane bez formularza albo z formularzem reklamacyjnym nie zawierającym opisu objawów uszkodzenia, za czynności związane z przetestowaniem tego urządzenia pobierana będzie zryczałtowana opłata w wysokości 5% wartości netto testowanego urządzenia, jednakże nie mniej niż 10zł. Nadto wysyłka takiego urządzenia, zostanie zrealizowana na koszt odbiorcy.**

11. **Wszystkie czynności serwisowe nie mieszczące się w ramach gwarancji podlegają wycenie i opłacie.**

12. **W przypadku uznania zgłoszonej reklamacji, Gwarant według swojego wyboru: dokona naprawy reklamowanego towaru (o ile jest to możliwe) lub zwróci kupującemu cenę nabycia towaru pomniejszoną o kwotę odpowiadającą procentowi stopnia zużycia reklamowanego towaru.**

13. **Opłaty dodatkowe:**
    a) dostarczony do serwisu produkt musi odpowiadać podstawowym warunkom higienicznym (pozbawiony zabrudzeń), w przeciwnym razie czynności podjęte przez serwis w celu usunięcia tego stanu rzeczy będą podlegać dodatkową opłatą.
    b) po otrzymaniu sprzętu Serwis dokona wstępnej diagnozy urządzenia jako usługę serwisową płatną, polegającą na sprawdzeniu stanu sprzętu, przetestowania, oszacowaniu uszkodzeń, wyceny części zamiennych, ilości godzin pracy i czasu niezbędnego do naprawy. Jeśli podczas wstępnej diagnozy Serwis stwierdzi, że:

- **sprzęt jest sprawny – Serwis dokonuje zwrotu sprzętu klientowi w siedzibie firmy lub za pośrednictwem kuriera na koszt Klienta, obciążając go jednocześnie kosztami diagnozy wstępnej.**

- **usterka powstała z winy Klienta – Serwis poinformuje Klienta o stwierdzonych uszkodzeniach sprzętu oraz o przewidywanych kosztach naprawy. W przypadku rezygnacji z naprawy po wstępnej diagnozie zwrot sprzętu nastąpi na koszt Klienta. W przypadku usunięcia zgody Klienta na wykonanie naprawy serwisowej – zwrot sprzętu dokonany jest na zasadach jw., przy czym Klient ponosi również wcześniej**

ustalone koszty usługi serwisowej

- **usterka powstała wskutek wady fabrycznej – koszt diagnozy zostaje pokryty przez Gwaranta. Po dokonaniu naprawy sprzęt zostanie zwrócony odbiorcy.**

14. **Koszt opłaty dodatkowej za diagnozę wynosi na dzień 01.01.2015 wynosi 35 złotych netto**