Käyttöohje

Pylväsporakone 250 W

G80275



VAROITUS!!!

Tuotteiden jatkuvan kehityksen vuoksi käyttöoppaan sisältö voi muuttua ilman erillistä ilmoitusta.
Nämä erot eivät voi olla reklamaation peruste.

TEKNISET TIEDOT

- **Teho: 250 W**
- **Suurin poran halkaisija: 16 mm**
- **Karan syöttöliike: 50 mm**
- **Nopeudet: 5 nopeutta**
- **Kokonaiskorkeus: 590 mm**
- **Työpöydän mitat: 160 × 160 mm**
- **Alustan mitat: 290 × 185 mm**

YLEISET TURVAOHJEET

TUNNE TYÖKALUSI.

Lue käyttöohje huolellisesti. Opettele työkalun käyttötarkoitus, suorituskyky ja mahdolliset vaarat.

ENNEN KÄYTTÖÄ

Välttääksesi vakavat loukkaantumiset ja vahingot, lue ja noudata kaikkia turvallisuus- ja käyttöohjeita:

1. **Sähkötyökalujen käytössä syntyvä pöly voi sisältää aineita, jotka aiheuttavat syöpää, synnynnäisiä vammoja tai lisääntymisterveyden häiriöitä. Esimerkkejä:**
    - **Lyijy lyijypohjaisista maaleista**
    - **Piidioksidi tiilistä ja sementistä**
    - **Arseeni ja kromi painekyllästetystä puusta**
2. **Vähennä altistusta: työskentele hyvin tuuletetussa tilassa ja käytä hyväksyttyjä hengityssuojaimia.**

3. **LUE koko käyttöohje. OPI käyttämään työkalua tarkoitetulla tavalla.**

4. **MAADOITA kaikki työkalut. Kolmipiikkinen pistoke on liitettävä maadoitettuun pistorasiaan. Älä poista maadoitusnastaa.**

5. **VÄLTÄ VAARALLISTA TYÖYMPÄRISTÖÄ. Älä käytä laitetta kosteassa ympäristössä tai sateessa.**

6. **Älä käytä sähkötyökaluja palavien kaasujen tai nesteiden läheisyydessä.**

7. **Pidä työskentelyalue puhtaana, valaistuna ja järjestyksessä.**

8. **Pidä sivulliset ja lapset loitolla laitteen käytön aikana.**

9. **Älä pakota työkalua tehtäviin, joihin se ei ole suunniteltu.**

10. **Käytä asianmukaisia vaatteita. Älä käytä löysiä vaatteita, koruja tai käsineitä.**

11. **Turvaa työpaja: poista kytkinavaimet, irrota pistokkeet ja käytä riippulukkoja.**

12. **Irrota pistoke ennen säätöjä tai huoltoa.**

14 **Pidä suojukset ja turvalaitteet paikoillaan ja kunnossa.**

13. **Vältä tahatonta käynnistystä. Varmista, että virtakytkin on “OFF”-asennossa ennen kuin liität pistokkeen pistorasiaan.**

14. **Poista kaikki huoltotyökalut ennen laitteen käynnistämistä.**

15. **Käytä vain suositeltuja lisävarusteita. Väärät tarvikkeet voivat aiheuttaa vammoja ja vaurioita.**

16. **Älä jätä laitetta käyntiin ilman valvontaa. Sammuta se aina käytön jälkeen.**

17. **Älä seiso laitteen päällä. Voit kaatua tai osua pyöriviin osiin.**

18. **Älä säilytä tavaroita laitteen päällä tai sen yläpuolella.**

19. **Säilytä hyvä tasapaino. Käytä öljynkestäviä kenkiä.**

20. **Pidä työkalu kunnossa. Teroita terät ja vaihda kuluneet osat.**

21. **Tarkista vaurioituneet osat aina ennen käyttöä.**

22. **Älä käytä työkalua väsyneenä tai päihteiden vaikutuksen alaisena.**

23. **Kiinnitä aina työkappale puristimella.**

24. **Ole tarkkana ja keskity – käytä tervettä järkeä.**

25. **Käytä aina hengityssuojainta hienopölyn varalta (puu, piipöly, asbesti). Käytä myös silmäsuojaa ja työskentele hyvin tuuletetussa tilassa.**

SÄHKÖTURVALLISUUS

Tämä laite on maadoitettava käytön aikana sähköiskun välttämiseksi. Mahdollisen vikatilanteen sattuessa maadoitus ohjaa virran turvallisesti ja pienentää sähköiskun riskiä.

PORAPENKIN ERITYISOHJEET

Tämä kone on tarkoitettu puurakenteiden, muovien ja metallien poraukseen. Käytä ainoastaan valmistajan hyväksymiä lisävarusteita. Koneen käyttöön liittyy aina tietty riski – noudata ohjeita ja varovaisuutta.

Varmista ennen käyttöä:

1. **Älä käytä porapenkkiä ennen kuin se on kokonaan koottu ja ohjeet on luettu.**

2. **Opettele turvallinen käyttö tai pyydä opastusta.**

3. **Pöytämallin porapenkki tulee kiinnittää tukevasti penkkiin tai telineeseen.**

4. **Lattiamalli tulee kiinnittää lattiaan.**
5. **Puhdista pöytä ennen käyttöä.**
6. **Käytä vain enintään ½” (13 mm) karaan sopivia poranteriä.**
7. **Älä pidä käsiä lähellä poranterää.**
8. **Älä käytä löysiä vaatteita, käsineitä tai koruja.**
9. **Pidä jalkasi tukevasti maassa.**
10. **Pidä työpinta puhtaana.**
11. **Älä tee säätöjä laitteen ollessa käynnissä.**
12. **Älä aloita porausta, jos terä koskettaa työkappaletta.**
13. **Lukitse kaikki pöydän ja pään lukitukset ennen käynnistystä.**
14. **Älä käytä viallisia poranteriä tai tarvikkeita.**
15. **Tarkista, että poranterä on tiukasti paikallaan.**
16. **Poista aina istukan avain ennen käynnistystä.**
17. **Säädä syvyysrajoitin pöydän suojaamiseksi.**
18. **Tue epätasaiset työkappaleet kunnolla.**
19. **Kiinnitä työkappale pöytään.**
20. **Tue isot työkappaleet pöydän korkeudelle.**
21. **Odota, että kone pysähtyy ennen kuin poistat työkappaleen.**
22. **Käytä aina kasvosuojaa ja suojalaseja.**
23. **Älä käytä viallisia tai puuttuvia osia.**
24. **Älä säädä, vaihda nopeutta tai huolla laitetta käynnissä.**
25. **Puhdista pöytä ja alue käytön jälkeen.**

26. **Irrota laite aina ennen säätöä tai huoltoa.**

27. **Irrota laite käytön jälkeen estääksesi tahattoman käynnistyksen.**

ASENNUSOHJEET

Tarvittavat työkalut:

- **Säädettävä jakoavain**
- **Kumivasara tai vasara**

1. **Aseta pohjalevy tasaiselle alustalle ja kiinnitä pylväs neljällä M8-kuusiokolopultilla.**

2. **Pujota madonpyörä (worm gear) D-akselin läpi pöytärakenteessa. Kiinnitä veivinruuviin ja kiristä kuusiokoloavaimella (4 mm).**

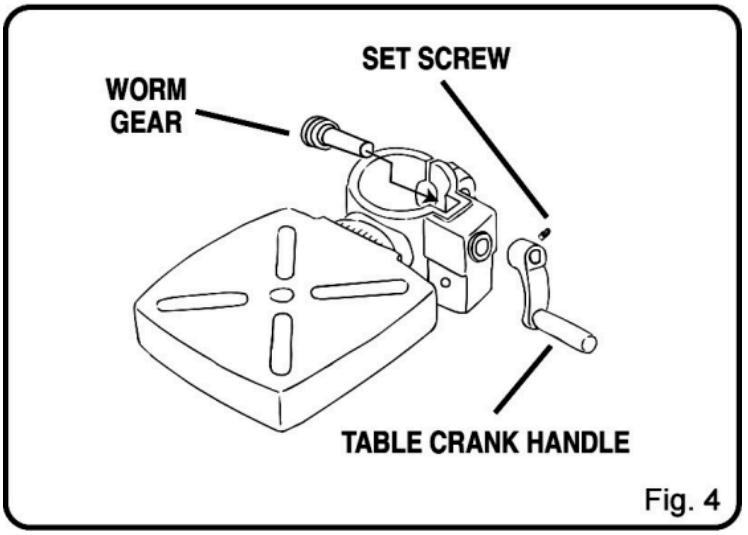

Fig. 4

3. **Aseta hammastanko siten, että hampaat osoittavat ulospäin ja sileä pää ylös. Liu'uta kokonaisuus pylvääseen ja aseta hammastanko pohjakannattimen varaan.**

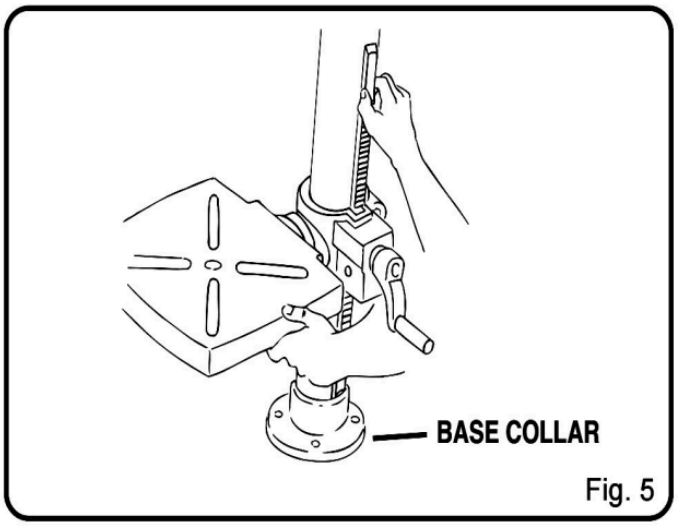

Fig. 5

4. **Kiinnitä pöydän lukituskampi kierteeseen pöydän taakse ja kiristä käsin.**

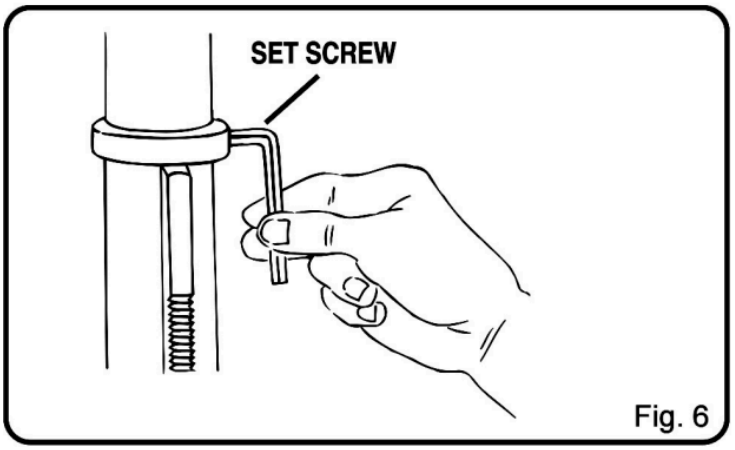

Fig. 6

5. **Aseta porakoneen pää (head) ylösalaisin tasaiselle alustalle. Aseta istukka karaan – avaa se ensin kokonaan, käytä puupalaa suojana ja paina paikoilleen vasaralla.**

6. **Nosta koko pääkokoonpano pylvääseen niin, että kara on pöydän yläpuolella. Liu’uta alas ja kiristä kaksi pääruuvia kuusiokoloavaimella.**

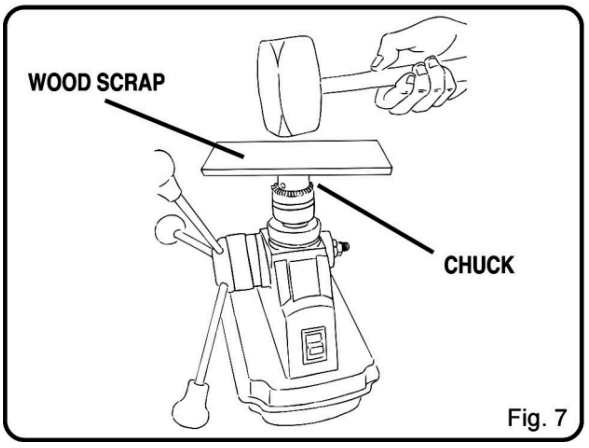

Fig. 7

7. **Kierrä kolme syöttökahvaa paikalleen.**

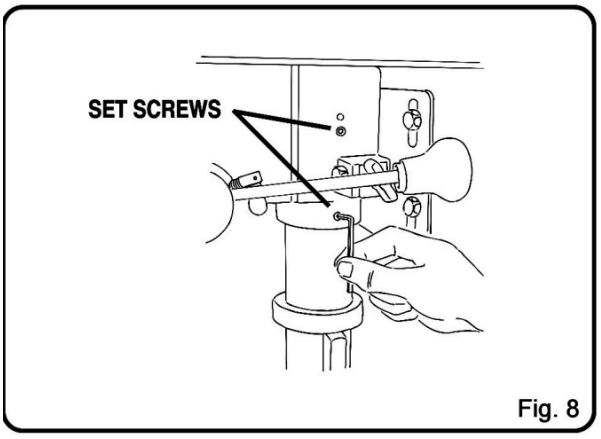

Fig. 8

8. **Kiinnitä laite tukevasti työpöytään tai jalustaan esiporatuista rei'istä. Siirrettävässä käytössä suosittelemme kiinnitystä alustalevyyn.**

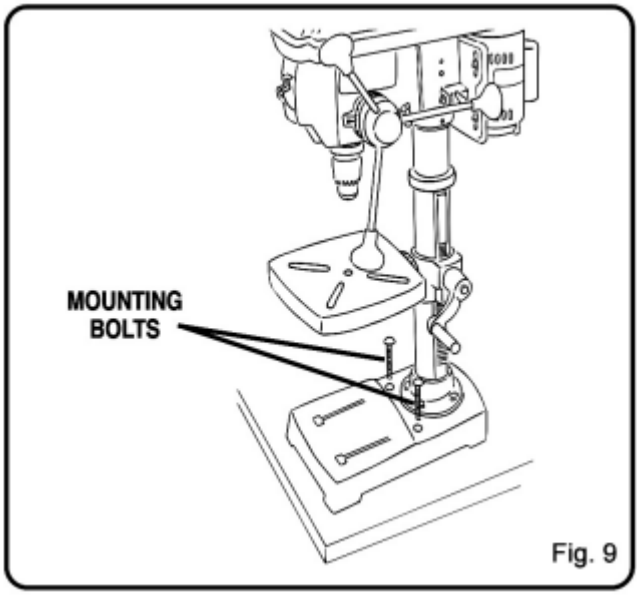

Fig. 9

VAROITUS: Älä liitä virtalähteeseen ennen kuin kokoaminen on valmis!

(KUVA!)

SÄÄDÖT

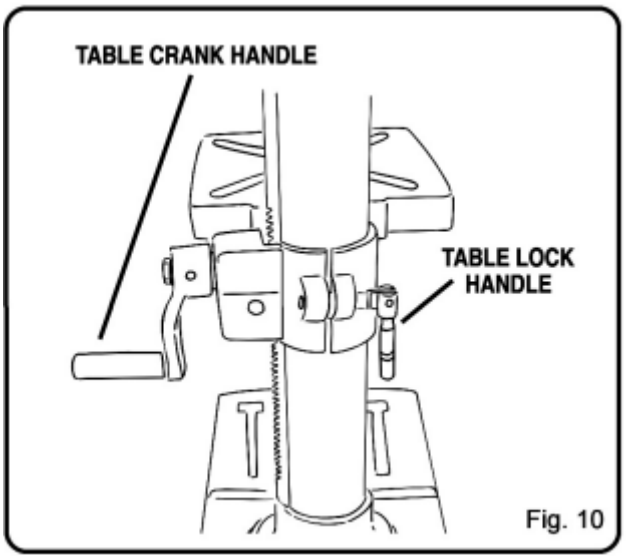

Pöydän korkeuden säätö

- **Löysää pöydän lukituskampi → kierrä veivikampea**
- **Myötäpäivään = ylös, vastapäivään = alas**
- **Kiristä lukituskampi haluttuun korkeuteen**

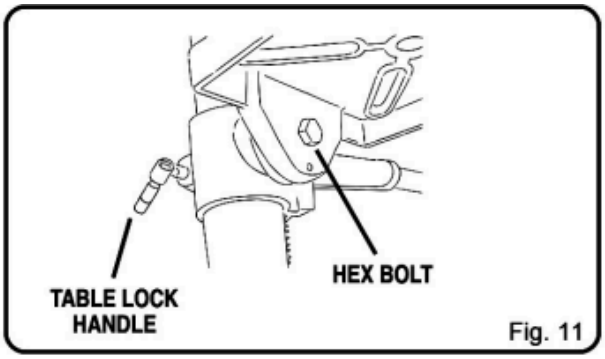

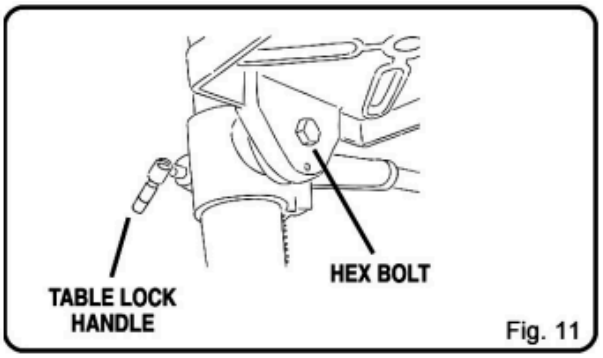

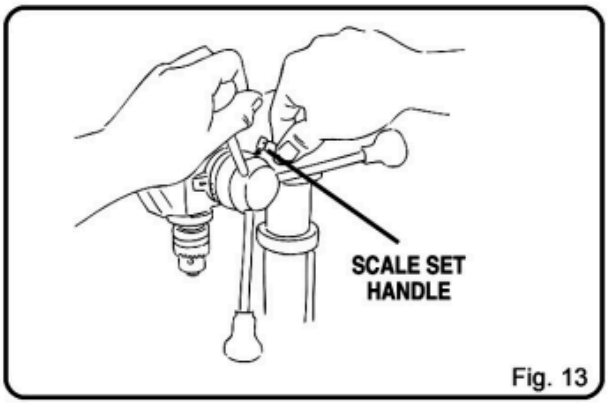

- **Löysää iso kuusiokolopultti pöydän alta**

- **Kallista haluttuun kulmaan (0–45° vas./oik.)**
- **Kiristä takaisin**

NOPEUDEN VAIHTO

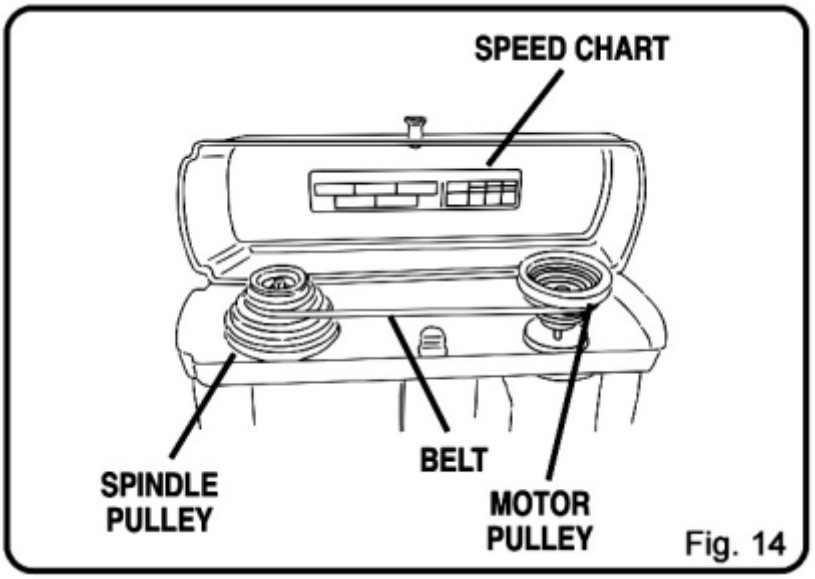

Fig. 14

- **Avaa hihnakoppa → irrota jännityksen säätönupit**
- **Siirrä moottoria eteenpäin → hihna löystyy**
- **Aseta hihna halutun nopeuden mukaisiin uriin**
- **Siirrä moottoria takaisin, kiristä hihna**
- **Kiristä jännityksen säätönupit uudelleen**

Nopeustaulukko on kannen sisäpuolella.

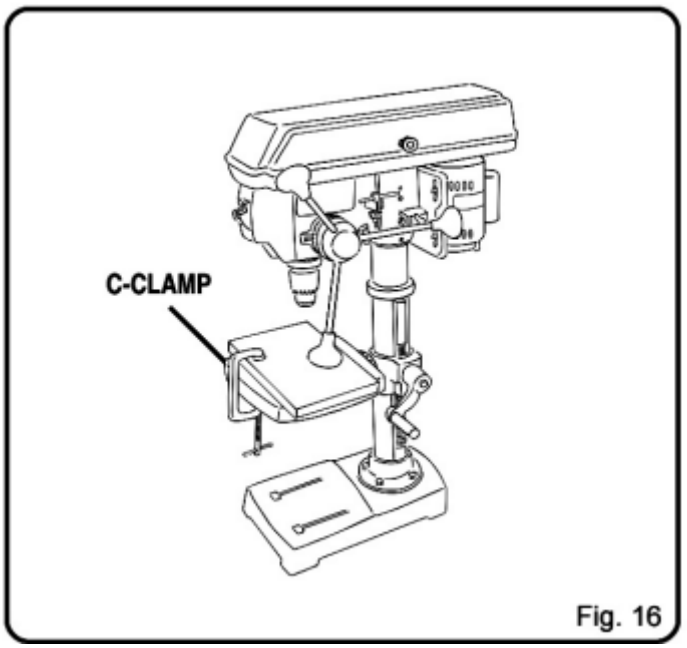

Fig. 16

KÄYTTÖ

Virtakytkimen avain:

- **Kone ei käynnisty ilman avainta**
- **Avain pois = kone ei käynnisty**

Itsestään palautuva istukan avain:

- **Keväällä varustettu – poistuu automaattisesti**
- **Paina sisään, kierrä myötäpäivään (kiristys)**
- **Säilytä istukan avain koneen päässä olevassa pidikkeessä**

KÄYTÄ PORAKONETTA NÄIN

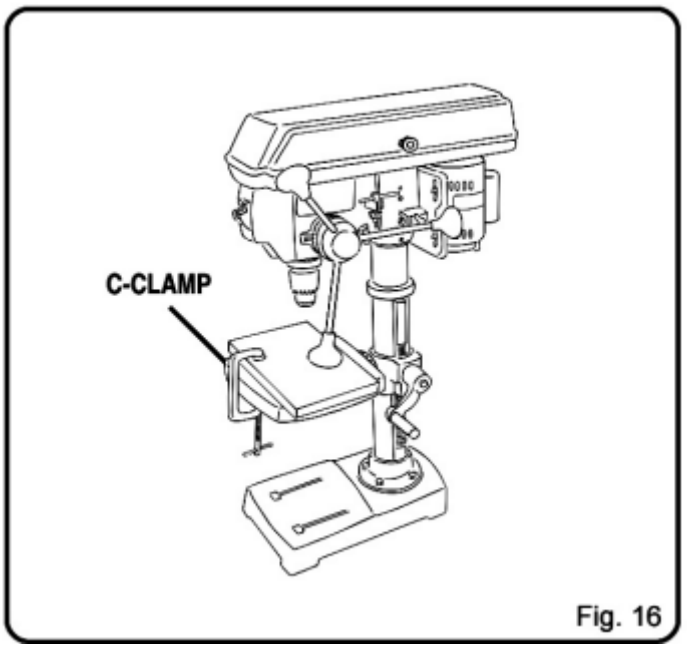

Fig. 16

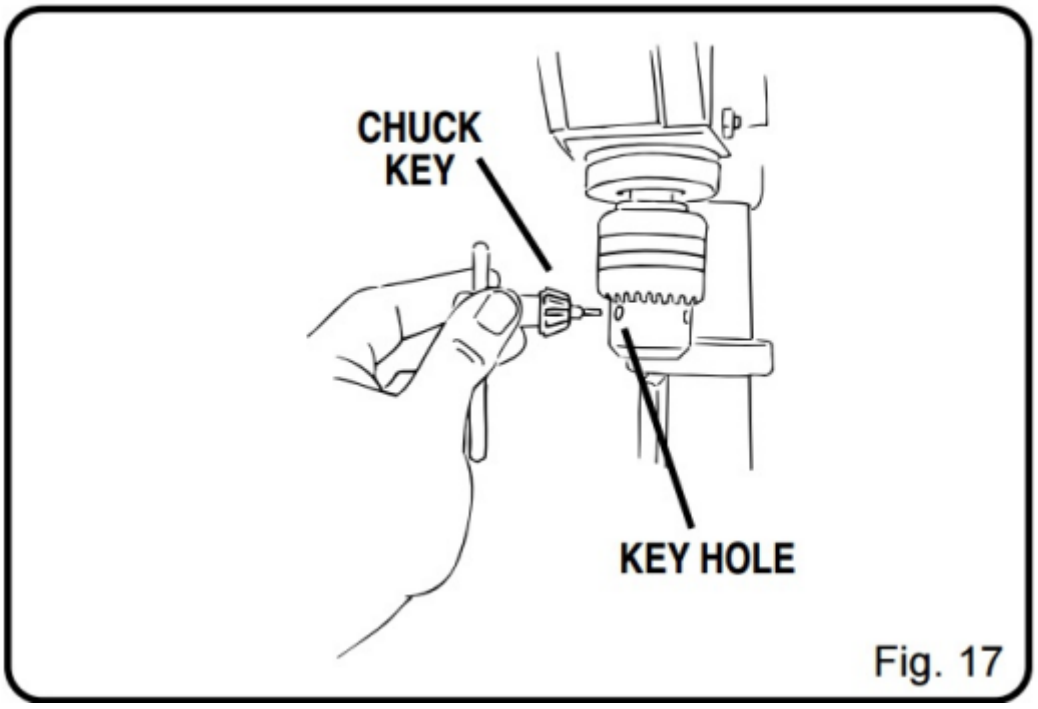

Fig. 17

1. **Kiinnitä työkappale C-puristimella pöytään. Käytä suojalevyä.**
2. **Valitse oikea poranterä → tarvittaessa poraa aluksi ohjainreikä.**
3. **Löysää istukka → aseta terä → kiristä**
4. **Säädä pöytä haluttuun korkeuteen**

5. **Kytke virta → varmista, että kara pyörii vapaasti**
6. **Laske terä hitaasti työkappaleeseen**
7. **Anna jousen palauttaa kara ylös**

Vinkkejä:

- **Poratessa metallia → käytä jäähdytysainetta**
- **Syvissä rei’issä → nosta terää välillä ja poista lastut**
- **Varmista, ettei poranterä osu pöytään**

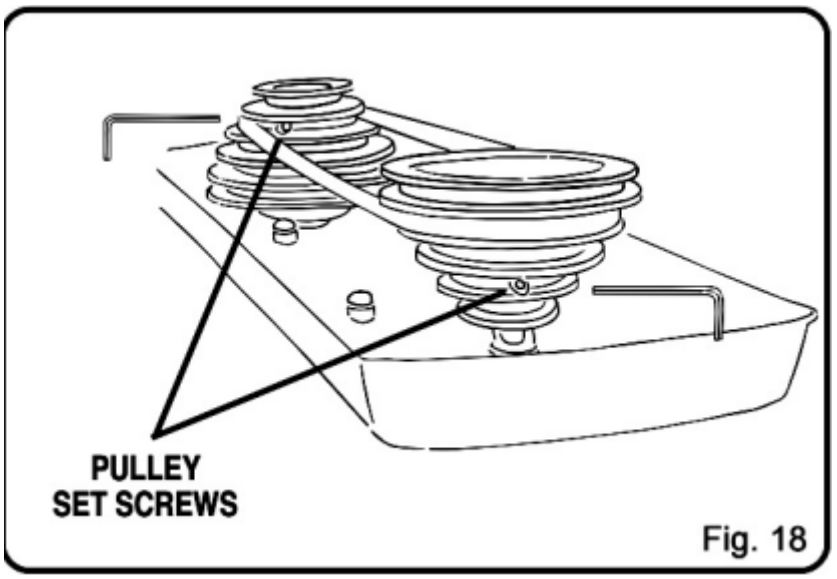

Fig. 18

HUOLTO JA YLLÄPITO

- **Puhdista kone käytön jälkeen**
- **Voitele liukupinnat ja liikkuvat osat**
- **Käytä autovahaa pöytään ja pylvääseen**

Moottorikotelo:

- **Puhalla säännöllisesti pölyt pois**

Hammaspyörä ja -tanko:

- **Voitele ajoittain sujuvan liikkeen takaamiseksi**

Hihnapyörät:

- **Jos tärinää → tarkista ja kiristä ruuvit 4 mm kuusiokoloavaimella**

Laakerit ja kara:

- **Laakereissa on pysyvä voitelu**
- **Voitele kara 3 kuukauden välein**

Problem	Possible Cause	Solution
Noisy operation.	Incorrect belt tension. Dry spindle. Loose spindle pulley or motor pulley.	Adjust belt tension. See page 12. Lubricate spindle. See page 14. Tighten set screws in pulleys. See page 14.
Bit burns or smokes.	Incorrect speed. Chips not coming out of hole. Dull bit. Feeding too slow. Not lubricated.	Change speed. See page 12. Retract bit frequently to clear chips. Sharpen or replace bit. Feed fast enough, allow drill to cut. Lubricate bit for metal work.
Excessive drill runout or wobble.	Bent bit. Bit not properly installed in chuck. Chuck not properly installed. Worn spindle bearings.	Replace bit. Install bit properly. See page 14. Install chuck properly. See page 10. Contact Ryobi Authorized Service Center.
Drill bit binds in workpiece	Excessive feed pressure. Improper belt tension.	Reduce feed pressure. Adjust belt tension. See page 12.
Workpiece support loosens	Workpiece not supported or clamped properly.	Check support and/or re-clamp workpiece. See page 13.

VIANETSINTÄ

Ongelma	Mahdollinen syy	Ratkaisu
Kone pitää ääntä	Hihna liian kireällä / löysällä	Säädä hihna
	Kara kuiva	Voitele kara
	Hihnapyörä löysällä	Kiristä ruuvit
Terä palaa / savuaa	Väärä nopeus	Vaihda nopeutta
	Lastut eivät poistu	Pora ylös välillä
	Tylsä terä	Teroita / vaihda
	Liian hidas syöttö	Paina voimakkaammin
	Ei jäähdytystä	Käytä voitelua
Pora heiluu	Terä vino / väärin kiinnitetty	Asenna oikein
	Istukka vinossa	Kiinnitä uudelleen
	Laakerivaurio	Huollata valtuutetulla

BRUKSANVISNING



VARNING!!!

På grund av kontinuerlig produktutveckling kan innehållet i denna användarhandbok ändras utan föregående meddelande. Dessa skillnader kan inte ligga till grund för reklamation.

TEKNISK DATA

- **Effekt: 250 W**
- **Max. borrstorlek: 16 mm**
- **Spindelns matningslängd: 50 mm**
- **Spindelhastighet: 5 steg**
- **Total höjd: 590 mm**
- **Bordstorlek: 160 × 160 mm**
- **Fotstorlek: 290 × 185 mm**

ALLMÄNNA SÄKERHETSFÖRESKRIFTER

KÄNN DIN MASKIN.
Läs bruksanvisningen noggrant. Lär dig maskinens användningsområden, kapacitet och risker.

INNAN DU ANVÄNDER MASKINEN

För att undvika allvarliga skador, följ alla säkerhets- och driftsinstruktioner noggrant:

1. **Damm som skapas vid användning av elverktyg kan innehålla ämnen som orsakar cancer, fosterskador eller reproduktionsstörningar, till exempel:**
    - **Bly från blybaserade färger**
    - **Kristallint kisel från tegel, cement och liknande**
    - **Arsenik och krom från tryckimpregnerat trä**
      ➢ Använd alltid god ventilation och godkända andningsskydd!

2. **LÄS hela bruksanvisningen. LÄR DIG att använda verktyget korrekt.**

3. **JORDA ALLA VERKTYG. Stickkontakten måste anslutas till ett jordat uttag. Ta inte bort jordstiftet.**

4. **UNDVIK FARLIGA MILJÖER – använd inte elverktyg i fuktiga miljöer eller regn.**

5. **Använd inte elverktyg nära brandfarliga vätskor eller gaser.**

6. **Håll arbetsområdet rent, upplyst och organiserat.**

7. **Håll barn och obehöriga borta från arbetsområdet.**

8. **Använd verktyget endast för avsett ändamål.**

9. **BÄR LÄMPLIGA KLÄDER. Undvik löst sittande kläder, slipsar, smycken och långt hår.**

10. **SKYDDA VERKSTADEN: Ta bort nycklar, dra ur stickkontakter och använd hänglås.**

11. **DRA UR KONTAKTEN före justering eller underhåll.**

12. **HÅLL SKYDDSKÅPOR PÅ PLATS OCH I FUNKTION.**

YTTERLIGARE SÄKERHETSINSTRUKTIONER

13. **Undvik oavsiktlig start. Kontrollera att strömbrytaren är i "OFF"-läge.**

14. **Ta bort alla underhållsverktyg innan start.**

15. **Använd endast rekommenderade tillbehör.**

16. **Lämna aldrig verktyget obevakat vid drift.**

17. **Stå inte på maskinen.**

18. **Placera inte föremål ovanpå eller i närheten av maskinen.**

19. **Håll balansen. Använd halkfria skor.**

20. **Underhåll verktyget – håll det rent och i gott skick.**

21. **Kontrollera alltid att alla delar fungerar och inte är skadade.**

22. **Använd aldrig verktyget om du är trött, påverkad av mediciner, alkohol eller droger.**

23. **SÄKRA ARBETSSTYCKET ordentligt med klämmor.**

24. **VAR UPPMÄRKSAM!**

25. **ANVÄND ALLTID DAMMSKYDD och andningsskydd vid farliga partiklar som trä- eller kiseldamm.**

ELSÄKERHET

Maskinen måste vara jordad under användning.
Vid fel leder jorden strömmen bort och minskar risken för elchock.
Anslut alltid till ett korrekt installerat och jordat uttag.

(KUVA!)

SÄRSKILDA SÄKERHETSINSTRUKTIONER FÖR BORDSBORRMASKIN

Endast avsedd för trä, plast, kompositer och metaller.
Felaktig användning eller modifiering kan orsaka skada och upphäva garantin.

1. **Montera alltid maskinen enligt instruktioner.**

2. **Använd inte utan kunskap – fråga en fackperson vid osäkerhet.**

3. **Bänkborrmaskin måste fästas på arbetsbänk.**

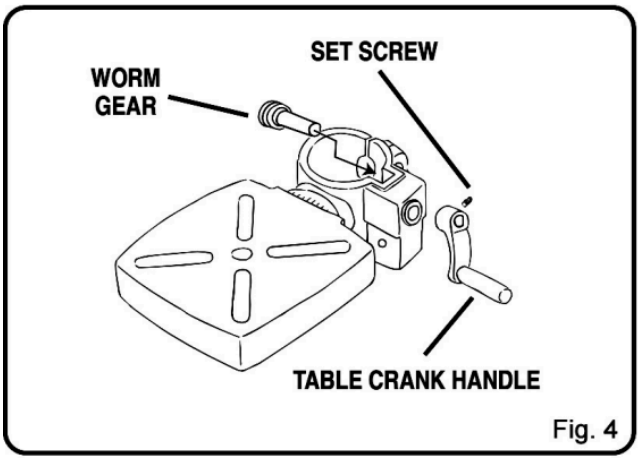

Fig. 4

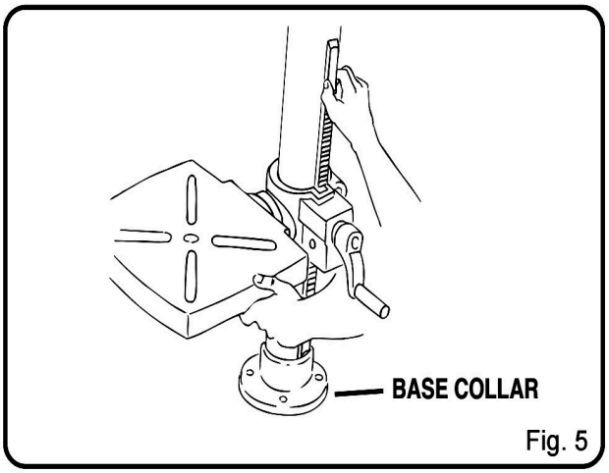

Fig. 5

4. **Golvmodell måste fästas i golv.**

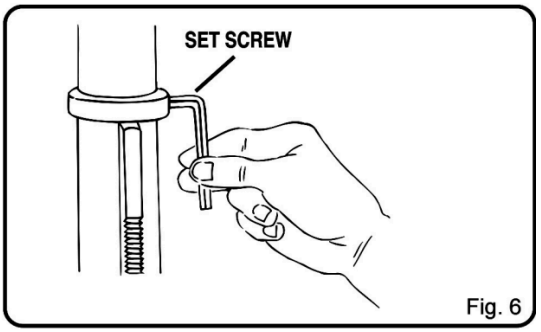

Fig. 6

5. **Rensa arbetsytan före start.**

6. **Använd endast ½” (13 mm) borrskaft eller mindre.**

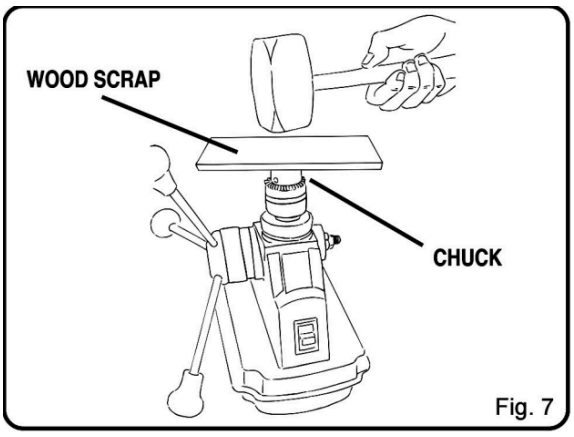

Fig. 7

7. **Håll händerna borta från borrverktyg.**

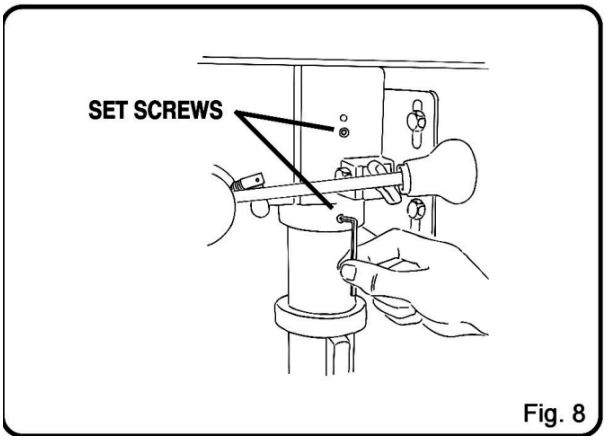

Fig. 8

8. **Bär inte löst sittande kläder eller accessoarer.**

9. **Stå stadigt.**

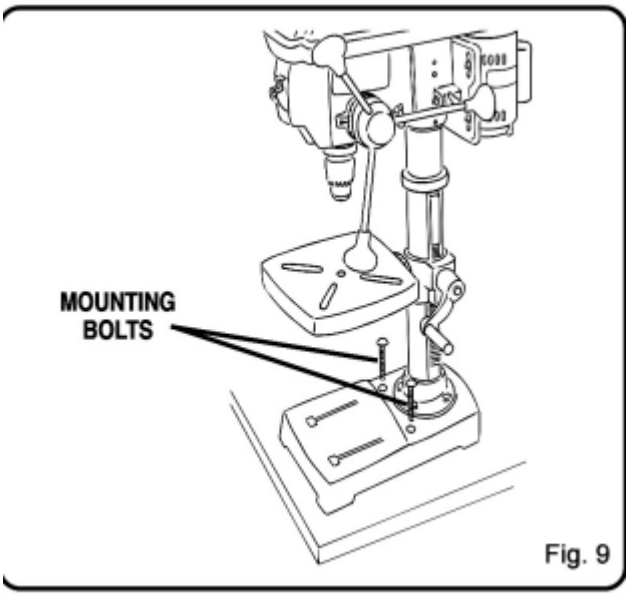

Fig. 9

10. **Håll ytor rena.**

11. **Utför aldrig justeringar under drift.**

12. **Starta inte om borren rör vid arbetsstycket.**

13. **Lås alla justeringar före start.**

14. **Använd inte skadat verktyg.**

15. **Kontrollera att chucken är åtdragen.**

16. **Ta bort chucknyckeln före start.**

17. **Justera djupstopp för att skydda bordet.**

18. **Stöd ojämna arbetsstycken.**

19. **Kläm fast arbetsstycket ordentligt.**

20. **Stöd stora arbetsstycken i samma höjd.**

21. **Vänta tills borren stannat före rensning.**

22. **Använd alltid ansikts- och ögonskydd.**

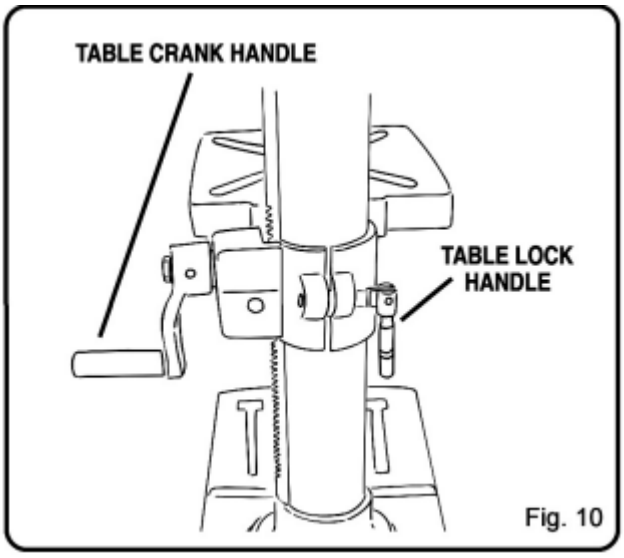

23. **Använd inte om delar är skadade eller saknas.**

24. **Byt inte hastighet eller gör justeringar under drift.**

25. **Rengör efter användning.**

26. **Dra ur kontakten före justering.**

27. **Dra ur kontakten efter användning.**

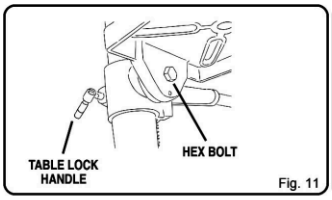

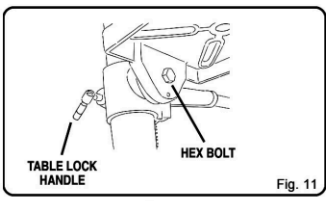

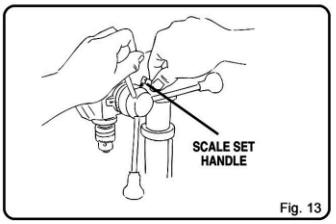

MONTERINGSANVISNINGAR

Verktyg som behövs:

- **Skiftnyckel**

- **Gummiklubba**

1. **Placera basen plant och fäst kolonnen med fyra M8-bultar.**
2. **Montera snäckhjulet genom D-axeln och fäst på vevhandtaget med skruv.**
3. **Skjut in kuggrälsen och montera i kolonnen tills den vilar på fotens krage.**
4. **Skruva fast bordslåsningshandtaget.**
5. **Vänd borrhuvudet upp och ner, placera chucken i spindeln, knacka fast med träbit och hammare.**
6. **Lyft och skjut ner huvudet över kolonnen – fäst med två skruvar.**
7. **Skruva in matningshandtagen.**
8. **Fäst borrmaskinen i arbetsbänk eller liknande.**

VARNING: Anslut inte till elnätet innan monteringen är klar!

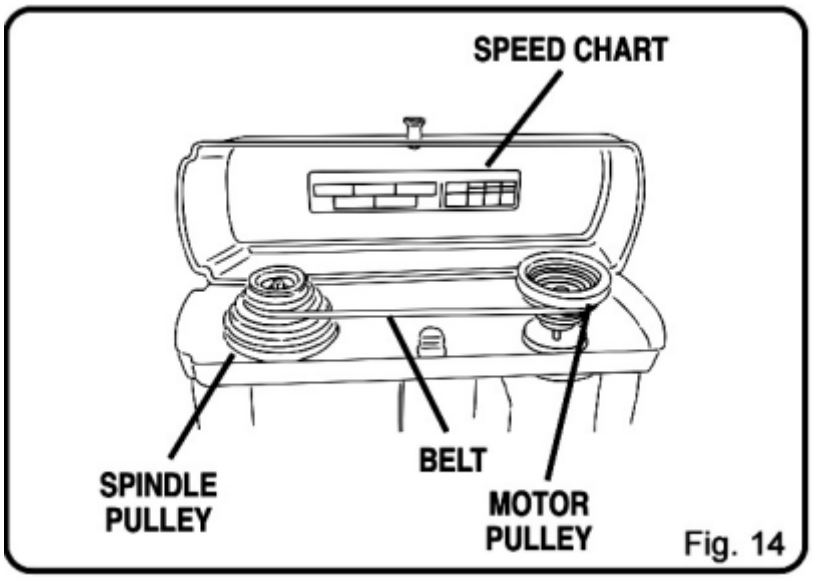

Fig. 14

JUSTERINGAR

Höjdjustering:

- **Lossa låshandtaget → vrid veven**
- **Mycket = upp / Moturs = ner**
- **Lås i önskad höjd**

Vinkling:

- **Lossa sexkantsbulten under bordet**
- **Vinkla 0–45°**
- **Lås igen**

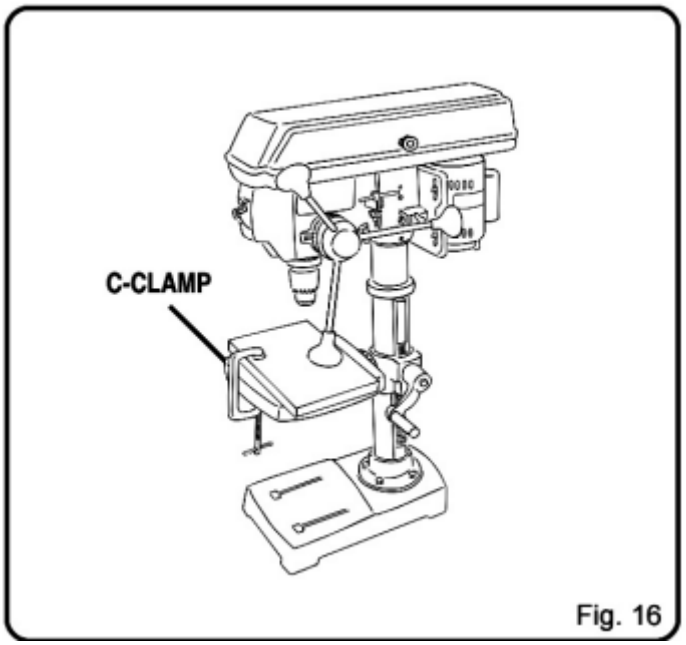

Fig. 16

HASTIGHETSÄNDRING

- **Öppna kåpan**
- **Lossa spännskruvar**
- **Skjut motorn framåt → spänn av remmen**
- **Flytta remmen enligt diagram**

- **Stäng kåpan och dra åt**

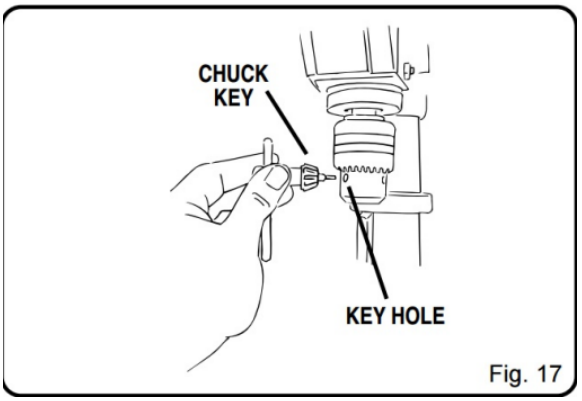

Fig. 17

DRIFT & ANVÄNDNING

Nyckelbrytare:

- **Maskinen kräver nyckel för att startas**
- **Nyckel bort = maskinen kan inte aktiveras**

Självutkastande chucknyckel:

- **Trycks in → vrid för att lossa/åtdra**
- **Förvara alltid nyckeln i hållaren på huvudet**

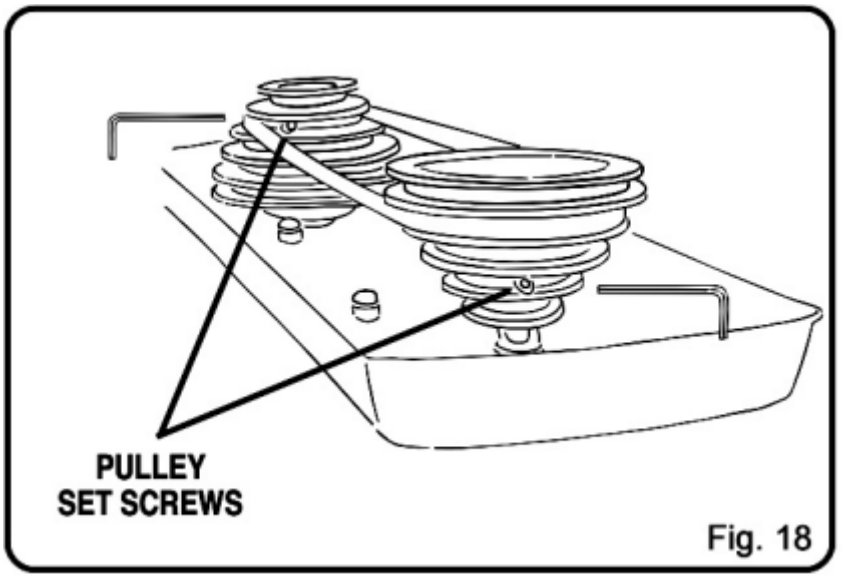

Fig. 18

SÅ ANVÄNDER DU MASKINEN

1. **Fäst arbetsstycket med C-klämma**
2. **Välj rätt borrstorlek – börja med styrhål vid stora hål**
3. **Lossa chucken → sätt in borren → dra åt**
4. **Justera bordet till höjd**
5. **Koppla in ström – se att spindeln roterar**
6. **Sänk borren långsamt**
7. **Låt fjädern höja borren automatiskt**

Tips:

- **Använd kylning vid metall**
- **Rensa spån vid djupa hål**
- **Undvik att borra i bordet!**

(KUVA!)

UNDERHÅLL

- **Rengör maskinen efter användning**
- **Smörj alla glid- och rörliga delar**
- **Använd bilvax för att skydda pelaren**

Motorkåpa:

- **Blås bort damm regelbundet**

Snäckhjul och kuggräls:

- **Smörj regelbundet för jämn rörelse**

Remskivor:

- **Kontrollera vibrationer → dra åt skruvarna**

Smörjning:

- **Kul- och remskivelager är försmorda**
- **Oljas var 3:e månad**
- **Lätta olja på glidstänger varannan månad**

Problem	Possible Cause	Solution
Noisy operation.	Incorrect belt tension. Dry spindle. Loose spindle pulley or motor pulley.	Adjust belt tension. See page 12. Lubricate spindle. See page 14. Tighten set screws in pulleys. See page 14.
Bit burns or smokes.	Incorrect speed. Chips not coming out of hole. Dull bit. Feeding too slow. Not lubricated.	Change speed. See page 12. Retract bit frequently to clear chips. Sharpen or replace bit. Feed fast enough, allow drill to cut. Lubricate bit for metal work.
Excessive drill runout or wobble.	Bent bit. Bit not properly installed in chuck. Chuck not properly installed. Worn spindle bearings.	Replace bit. Install bit properly. See page 14. Install chuck properly. See page 10. Contact Ryobi Authorized Service Center.
Drill bit binds in workpiece	Excessive feed pressure. Improper belt tension.	Reduce feed pressure. Adjust belt tension. See page 12.
Workpiece support loosens	Workpiece not supported or clamped properly.	Check support and/or re-clamp workpiece. See page 13.

FELSÖKNING

Problem	Möjlig orsak	Lösning
Ljudlig gång	Felaktig remspänning, torr spindel	Justera / smörj
	Lös remskiva	Dra åt skruvar
Borr bränner	Fel hastighet, slö borr, för långsam matning	Byt hastighet, skärpa, smörj
Vibrationer	Böjd borr, felaktigt monterad chuck	Byt / montera korrekt
Fastnar i arbetsstycke	För hård matning	Minska tryck
Arbetsstycke lossnar	Ej rätt fastsatt	Kläm fast igen

CE DECLARATION OF CONFORMITY

F.H. GEKO Kietlin, ul. Spacerowa 3, 97-500 Radomsko
declare under our own responsibility that the product:

Bench Drill
Type: G80275, Model: ZJ4113A

to which this declaration refers conforms with the relevant harmonized standards under:

- **2014/30/EU of the European Parliament and of the Council of 26 February 2014 on the harmonisation of the laws of the Member States relating to electromagnetic compatibility,**

- **2006/42/EC of the European Parliament and of the Council of 17 May 2006 on machinery,**

- **2011/65/EU of the European Parliament and of the Council of 8 June 2011 on the restriction of the use of certain hazardous substances in electrical and electronic equipment**

and standards:
EN 61029-1:2009/A11:2010, EN ISO 12100:2010, EN 55014-1:2006/A2:2011, EN 55014-2:1997/A2:2008, EN 61000-3-2:2014, EN 61000-3-3:2013

Complies with the CE certificate:

- **CE Type no. M8A 15 08 41469 752 dated 26.08.2015**

- **CE Type no. E8A 16 02 41469 808 dated 01.03.2016**
  Issued by TÜV SÜD Product Service GmbH Zertifizierstellen
  Ridlerstraße 65, 80339 MÜNCHEN, Germany
  Phone: +49 (89) 50084261
  Fax: +49 (89) 50084230
  Email: ps.zert@tuev-sued.de
  Website: http://www.tuev-sued.de/ps
  Notified body number: 0123

- **CE Type no. JFD-14MY29-01CTSC-A0 dated 17.06.2014**
  Issued by BUREAU VERITAS, Newtime
  52 Boulevard du Parc - Ile de la Jatte,
  92200 Neuilly sur Seine, France
  Phone: +33 (0)1 55 24 70 00

Email: info@fr.bureauveritas.com
Website: www.bureauveritas.fr
Notified body number: 0062

The declaration of conformity becomes invalid when the product has been modified without producer's agreement.

Name and address of the person authorised to compile the technical file: Grzegorz Kowalczyk, Kietlin, ul. Spacerowa 3, 97-500 Radomsko

Kietlin, 22.08.2017
Place and date
mgr Grzegorz Kowalczyk
Authorised person

Karta Gwarancyjna (Takuukortti)

F.H. GEKO, 97-500 Radomsko
ul. Spacerowa 3 Kietlin
Email: serwis@geko.pl

1	**Nazwa urządzenia i numer artykułu.**
2	**Data zakupu.**
3	**Dokładny opis zgłaszanej wady, usterki.**

W przypadku niewystarczającej ilości miejsca prosimy kontynuować na odwrocie niniejszej Karty Zgłoszeniowej.

4	**Nazwa i adres punktu dystrybucji, w którym został zakupiony produkt.**
5	**Pieczęć sprzedawcy, data i podpis.**
6	**Dane osobowe do kontaktu, numer telefonu.**

Zgodnie z warunkami udzielonej gwarancji:

1. **Reklamowany produkt musi być dostarczony do serwisu firmy F.H. GEKO w oryginalnym opakowaniu wraz z prawidłowo wypełnioną Kartą Gwarancyjną oraz dowodem zakupu (lub jego kopią) z datą sprzedaży jak w Karcie Gwarancyjnej.**

2. **Gwarancja udzielana jest na okres 12 miesięcy od daty zakupu urządzenia przez użytkownika.**

3. **Aby uzyskać gwarancję na okres do 24 miesięcy, należy spełnić następujące warunki:**

    - **Po okresie 12 miesięcy produkt należy dostarczyć z dowodem zakupu i kartą gwarancyjną do serwisu „GEKO" w celu dokonania przeglądu okresowego.**

    - **Koszt przeglądu wynosi 50 zł netto (61,50 zł brutto) + ewentualne koszty materiałów eksploatacyjnych.**

    - **Koszt transportu w obie strony pokrywa użytkownik.**

4. **Urządzenie bez formularza reklamacyjnego i/lub bez karty gwarancyjnej trafia do naprawy odpłatnej.**

5. **Zakres gwarancji nie obejmuje uszkodzeń wynikających z winy użytkownika.**

6. **Gwarancja nie obejmuje m.in.:**

    - **Uszkodzeń mechanicznych z niewłaściwego użytkowania, konserwacji lub przechowywania**

    - **Uszkodzeń chemicznych, spowodowanych działaniem czynników zewnętrznych**

    - **Zużycia części eksploatacyjnych**

    - **Uszkodzeń wynikających z napraw nieautoryzowanych**

7. **Termin naprawy może ulec wydłużeniu w razie konieczności sprowadzenia części zamiennych**

8. **Gwarancja nie obejmuje zużycia wynikającego z normalnej eksploatacji (np. szczotki, paski, łożyska itd.)**

9. **W przypadku gdy uszkodzenie nie podlega gwarancji – przed naprawą odpłatną serwis przedstawia kosztorys i pobiera opłatę diagnostyczną min. 10 zł (5% wartości netto sprzętu, maks. 100 zł)**

10. **Wszystkie inne czynności serwisowe wykonywane są odpłatnie**

11. **Sprzęt „jest sprawny" – oznacza, że nie wykryto usterek i sprzęt działa prawidłowo**

12. **Reklamacje rozpatrywane są wyłącznie w siedzibie serwisu GEKO**