Autokatos 21,8m2

KÄYTTÖOHJE

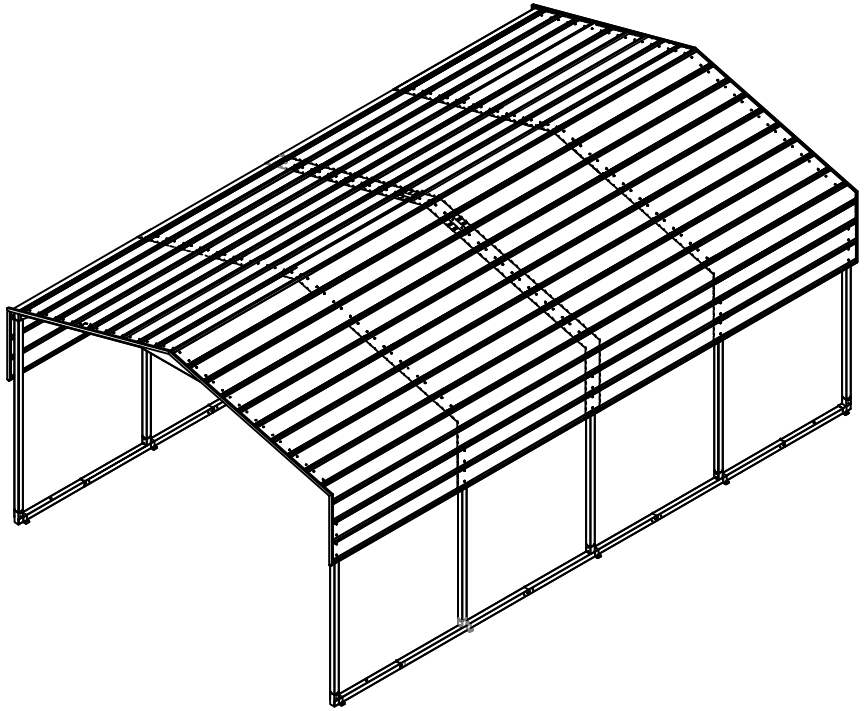

Vaatii kaksi henkilöä, asennuksen varattava n. 4-5 tuntia.
Nopea ja helppo kokoonpano.
Profiloidut, vahvistetut seinät.
Lue käyttöohje huolellisesti ennen kokoamista ja käyttöä.

25200

ENNEN ALOITTAMISTA

Ennen asennusta on tärkeää, että otat yhteyttä paikalliseen viranomaiseen selvittääksesi, tarvitaanko rakennuslupa. Tutustu tähän käyttöohjeeseen ja ymmärrä se. Tärkeät tiedot ja hyödylliset vinkit tekevät rakentamisestasi helpompaa ja turvallisempaa.

Kokoamisohjeet

Tarkista kaikki ohjeet ennen kuin aloitat. Noudata kokoamisen aikana vaiheiden järjestystä huolellisesti saadaksesi oikeat tulokset. Huomioi: kokoamiseen tarvitaan kaksi henkilöä ja n. yksi päivä aikaa silloin kun ei ole voimakas tuuli eikä sada.

Osat

Tarkista, että sinulla on kaikki tarvittavat osat. Ilmoita mahdollisista puutteista ostopaikkaan viiden (5) päivän kuluessa ostopäivästä.
Erottele pakkauksen sisältö osanumerolla samalla kun tarkastelet osaluetteloa.
Tutustu osiin ja kiinnikkeisiin etukäteen jotta asennus on mahdollisimman helppo.
Osat on pakattu laatikkoon. Huomaa, että lisäkiinnikkeitä on mahdollisesti toimitettu avuksesi.

TARVITTAVAT TYÖKALUT

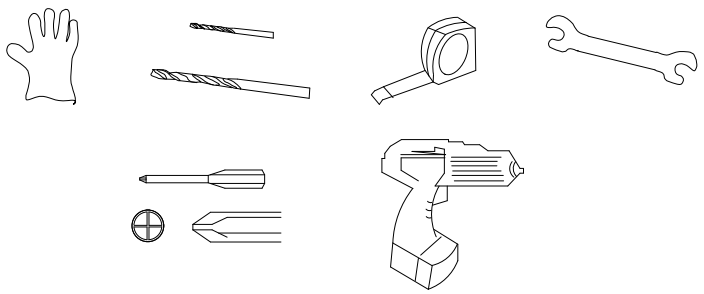

Käytä kestäviä käsineitä, kun käsittelet teräslevyjä ja muita osia.

VARAUTUMINEN

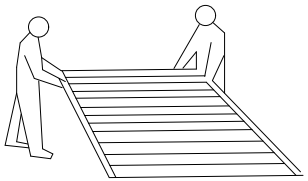

Tarkkaile säätä: Varmista, että valitsemasi päivä on kuiva ja tyyni.
ÄLÄ yritä koota katosta tuulisella säällä, koska se voi vahingoittaa paneeleita ja aiheuttaa vaaran. Varo märkää tai mutaista maata.

Älä yritä koota autokatosta yksin, kahden tai useamman henkilön tulisi työskennellä yhdessä.

Vältä puiden alle asentamista jos mahdollista, koska lehdet tekevät säännöllisen puhdistamisen tarpeelliseksi ja katkenneet oksat ovat mahdollinen vaara.
Lähellä olevat pienet puut, pensaat tai aidat voivat olla hyödyllisiä tuulensuojana.

VARAUTUMINEN JA VALMISTELU

● Kohde on valmisteltava siten, että katoksen pohja on kauttaaltaan tasainen ja tarkastettu vesivaa'alla.
● Pohja voidaan rakentaa käsitellystä puusta tai betonista, jotta kosteus ei pääse katokseen. Katosta ei ole suunniteltu rakennettavaksi suoraan nurmikolle sillä se pehmenee sateen vaikutuksesta.
● Jos betonipohja tehdään, on tärkeää, että se kallistuu hieman reunoja kohti veden poispääsyn estämiseksi.
● Betonille on annettava aikaa kuivua ennen kuin katosta aletaan rakentaa sen päälle.
● Pohja voidaan rakentaa myös tiilistä, laatoista, tai valaa betonista.
Tiilet tai laatat sementoidaan lujalle ja tasaiselle betonialustalle ja katoksen runko porataan ja ruuvataan pohjaan. Mikäli alusta ei ole yhtenäinen betonivalu, se on suositeltavaa kiinnittää maahan usealla ruuvipaalulla.

TÄRKEÄT HUOMAUTUKSET

Autokatoksella on kahdentoista (12) kuukauden materiaali- ja, valmistusvirhetakuu. Takuu edellyttää, että katos on asennettu asianmukaisella tavalla näiden käyttöohjeiden mukaisesti. Takuu ei kata virheellisestä asennuksesta johtuvia vaurioita, eikä lumen, tuulen, tai myrskyn aiheuttamia vaurioita. Ostaja ottaa vastuun kaikista riskeistä ja korvausvelvollisuuksista, jotka johtuvat hänen korjauksistaan tai muutoksista alkuperäistuotteeseen tai hänen, siihen asentamistaan varaosista.

VAROITUS!
- Älä koskaan oleskele autokatoksessa ukonilman tai myrskyn aikana ja varmista ettei sinne ole päässyt lapsia.
- Katos ja sen ankkurointi on suunniteltu kestämään enintään 13 m/s tuulta. Sijoita katos suojaiseen paikkaan.
- Katos on suunniteltu ankkuroitavaksi kestävään alustaan. Älä koskaan pystytä katosta huokoiseen maahan ilman asianmukaista ankkurointia.
- Runkoputkiin ei saa ripustaa roikkumaan mitään esineitä. Runkoa ei saa lisärasittaa, eikä rungon rakennetta muunnella.
- Katoksen rakenne ei kestä lumikuormia.
- Poista satanut lumi katoksen päältä aina heti lumisateen jälkeen, muuten katos saattaa romahtaa.
TAKUU EI KATA ROMAHTAMISIA.
- Katoksen sisällä ei saa käyttää eikä käsitellä mitään palavia aineita. Älä sytytä tulta katoksen sisällä. Hitsaaminen katoksessa on kielletty. Älä käytä lämmittimiä katoksen sisällä.
- Myyjä / maahantuoja ei vastaa lumen, sateen, tai myrskyn aiheuttamista vahingoista.
-Kunnollinen katoksen ankkurointi on aina ostajan vastuulla. Tässä käyttöohjeessa käsiteltävät asiat ja ohjeet eivät voi kattaa aina kaikkia mahdollisia tilanteita ja olosuhteita. Käyttäjän on ymmärrettävä käyttää tervettä maalaisjärkeä ja varovaisuutta kasaamisen, ankkuroinnin ja katoksen käytön suhteen.
- Katos ei ole tarkoitettu eläinten suojaksi.

Pidä lapset ja eläimet poissa katoksen läheisyydestä kasaamisen aikana.
Älä yritä siirtää katosta kesken kasaamisen tai sen jälkeen.
Varaa paljon aikaa: kiirehtiminen aiheuttaa usein virheitä ja virheellisten kokoonpanojen uusimista. Pidä oikeat työkalut helposti ulottuvilla.

Ihannetapauksessa lajittele osat ja tarkista, että kaikki ovat paikallaan ennen kuin aloitat rakentamisen. Käytä liinoja tai muovilevyjä, jos on olemassa riski osien naarmuuntumisesta. Kiristä kaikki mutterit huolellisesti, jotta yksikään ei jää löysälle.
Tarkista, että runko on neliömäinen ja tarkista vesivaa'alla, että se on vaakasuorassa.
Maahantuoja Prioritas Oy

NO.	OSA	Kpl
1		4
2		4
3		10
4		10
5	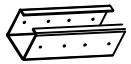	4
6		5
7		5
8	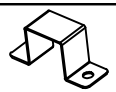	10
9		8
10	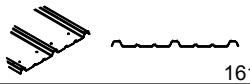 1610mm	52

NO.	OSA	Kpl
F1		60
ST5		445
A		2
F5	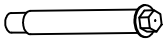	20
B		2

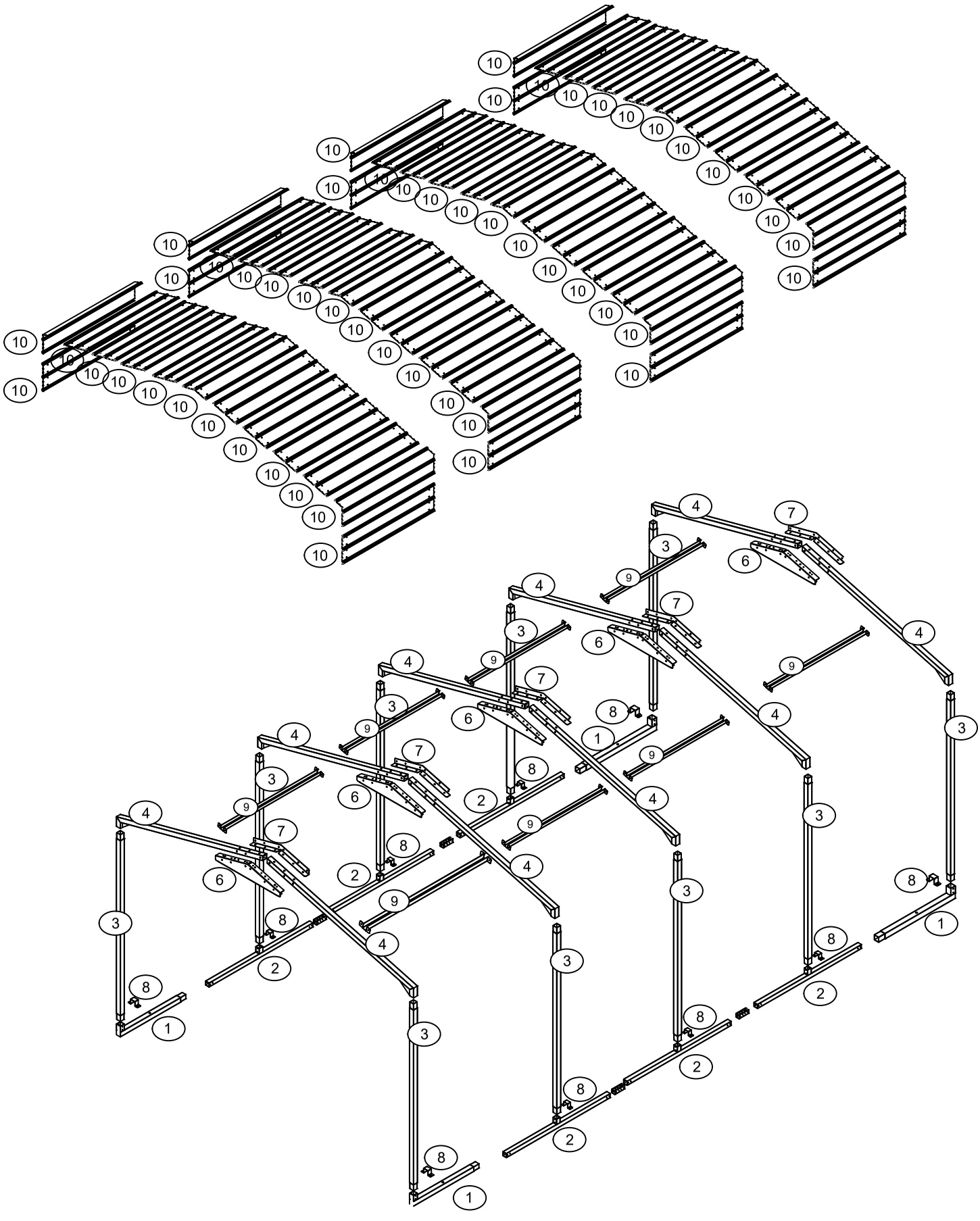
10
4
7
3
6
9
8
1
2



1 X4

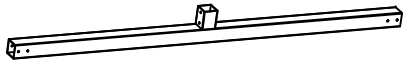

2 X4

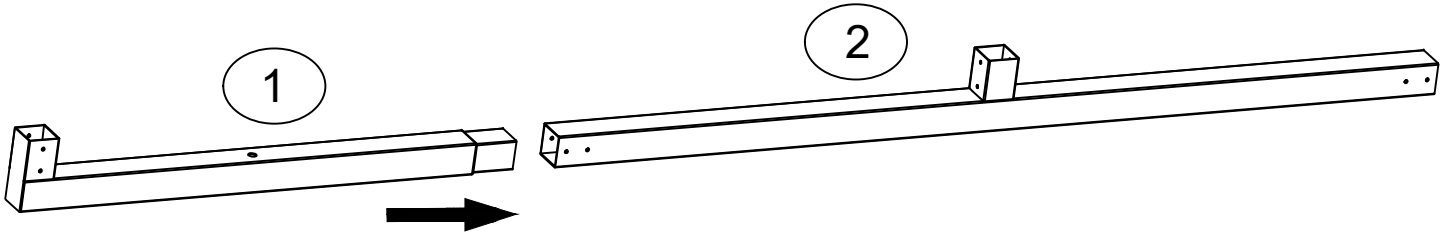

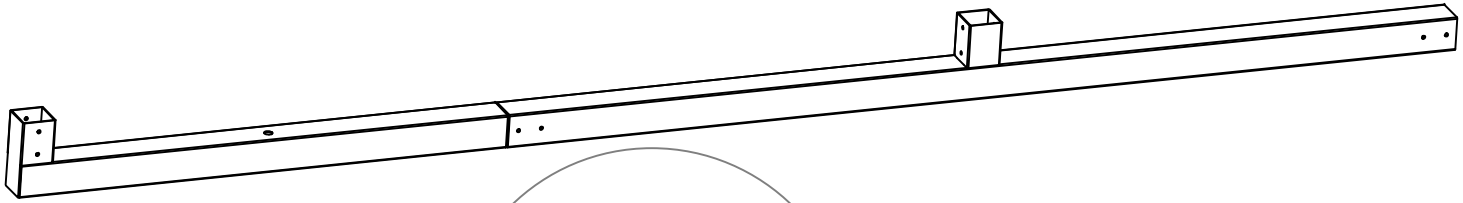

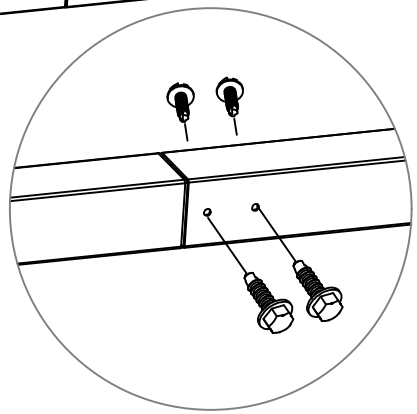

X4



2 X2

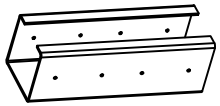

5 X4

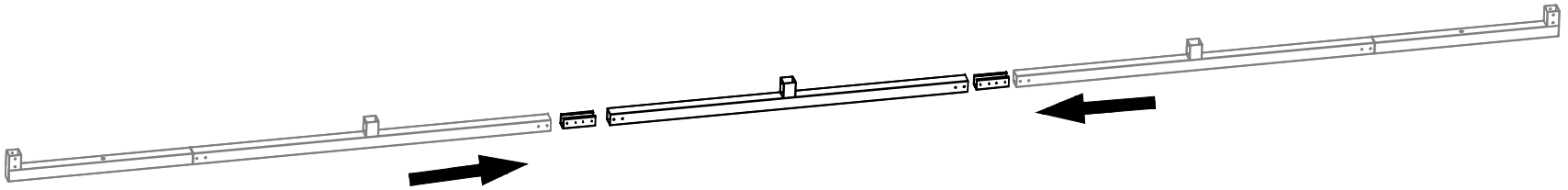

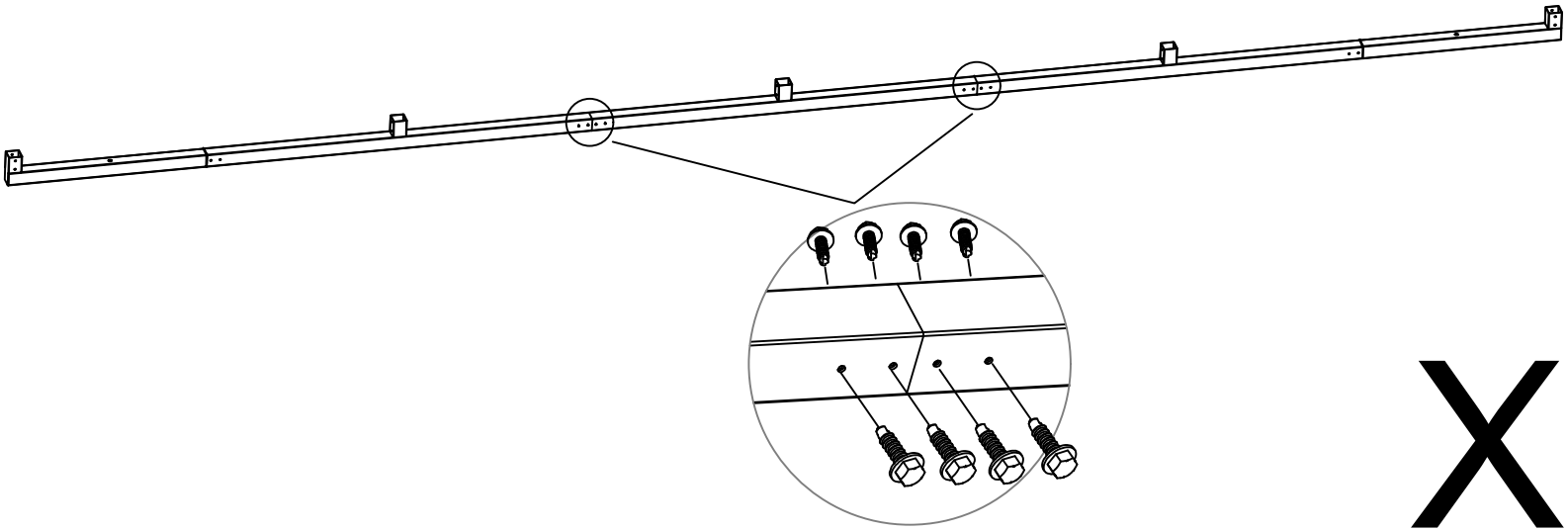

X2



3 X10

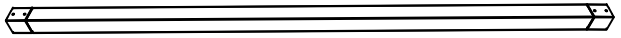

4 X10

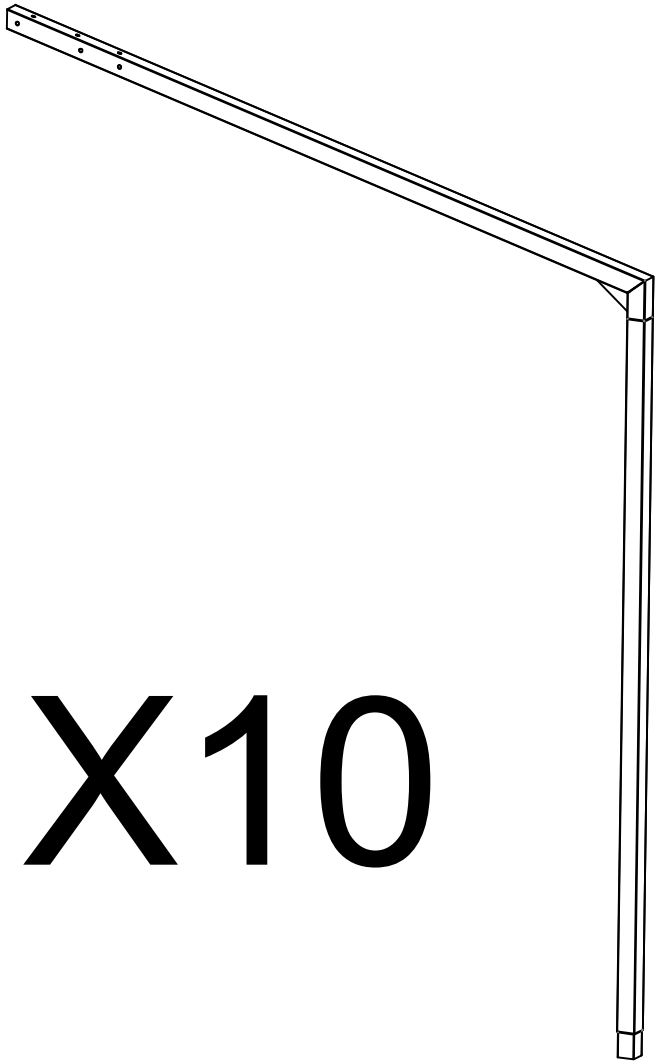

X10

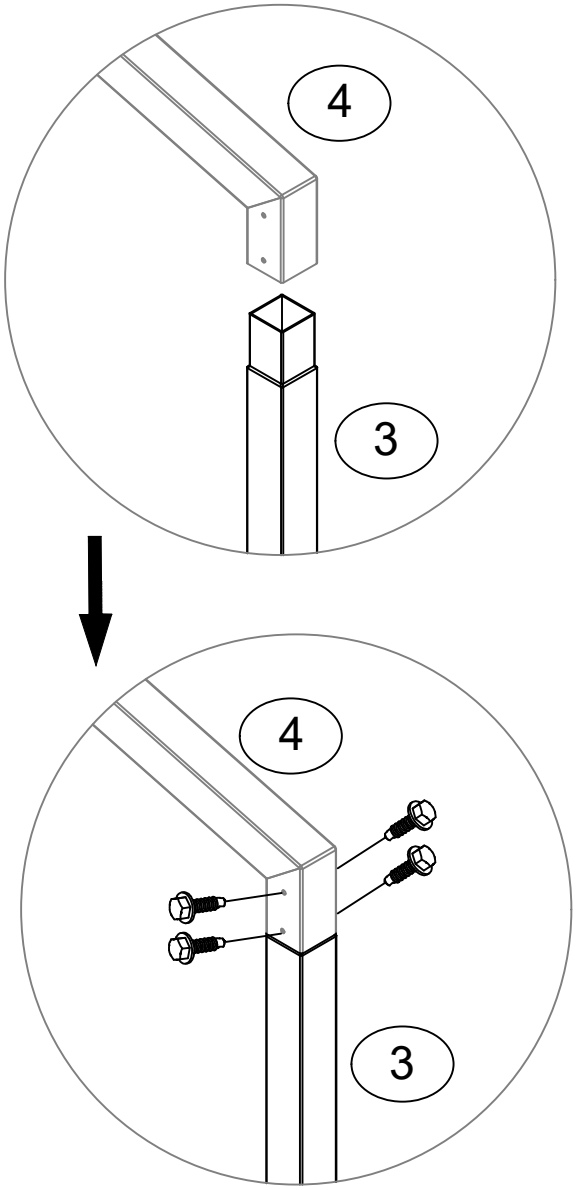

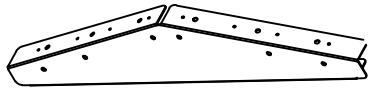

6 X5

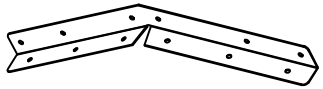

7 X5

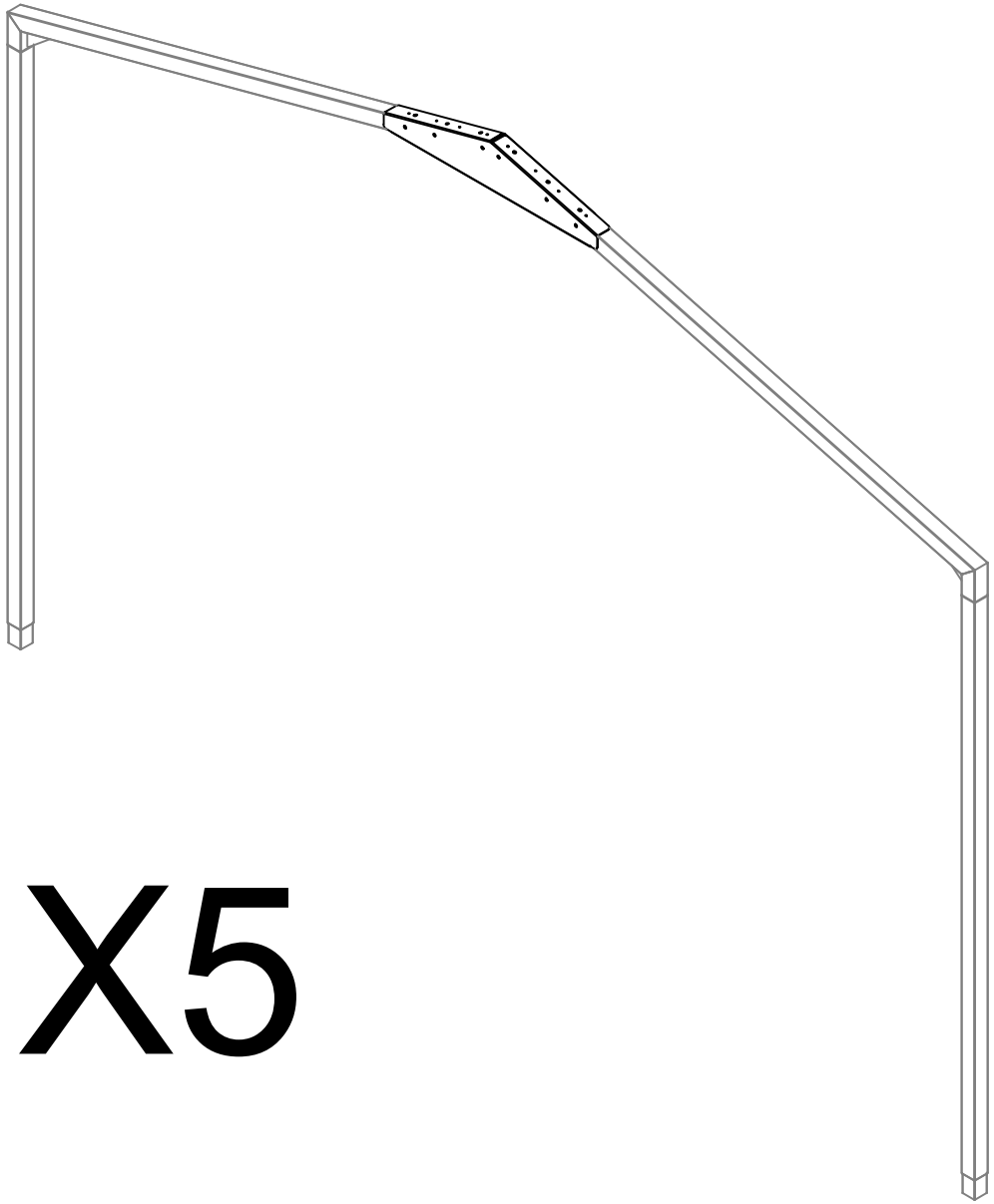

X5

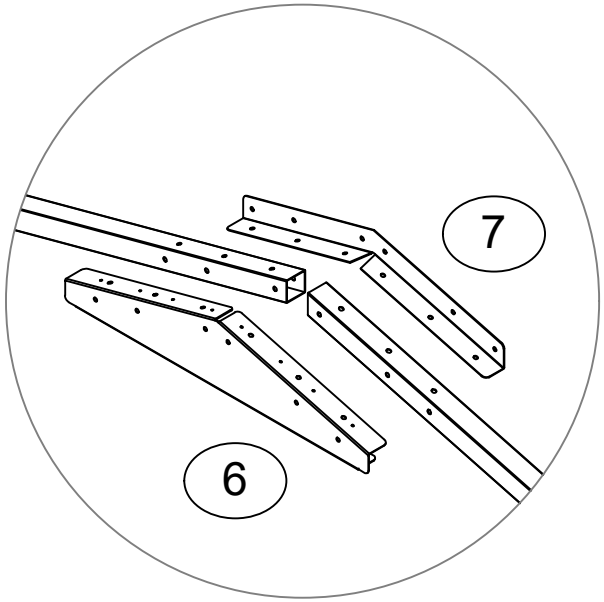

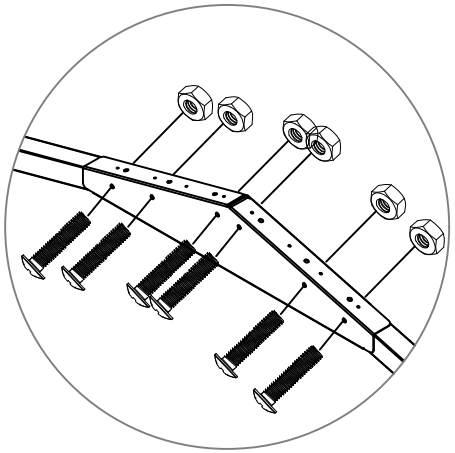

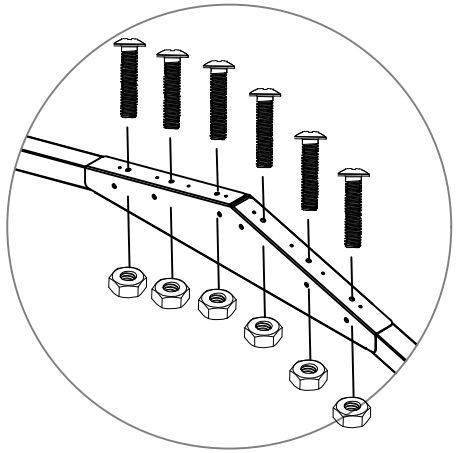

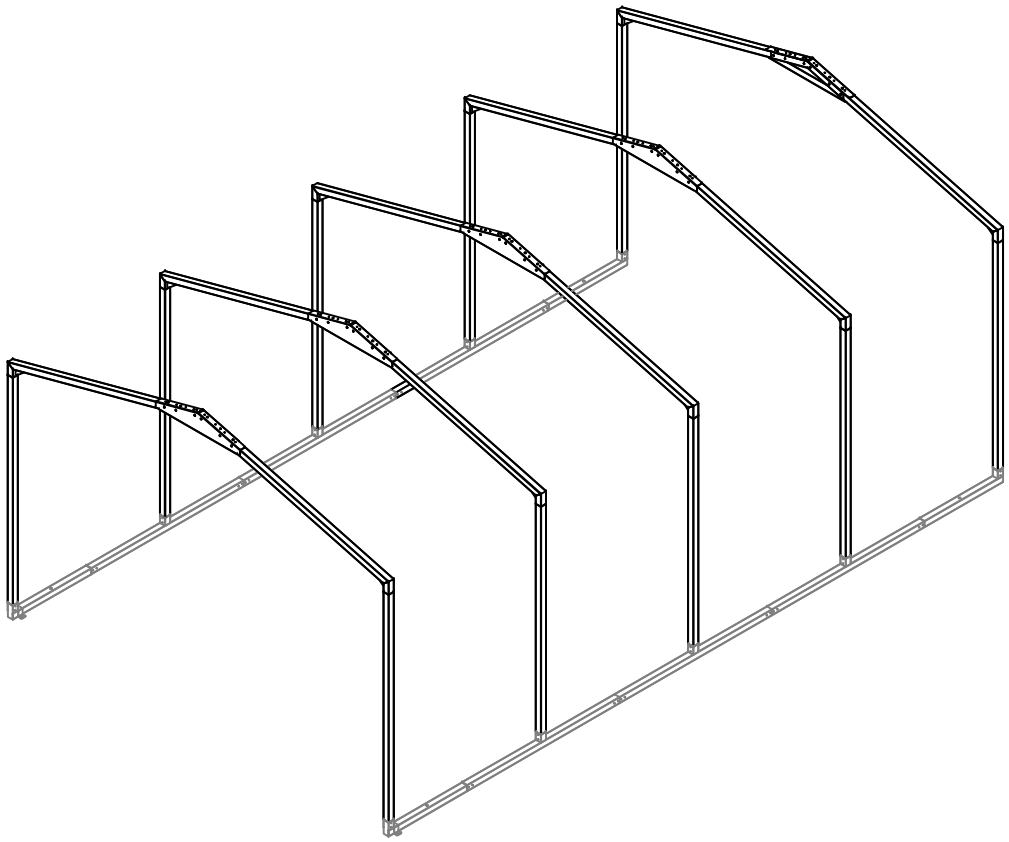

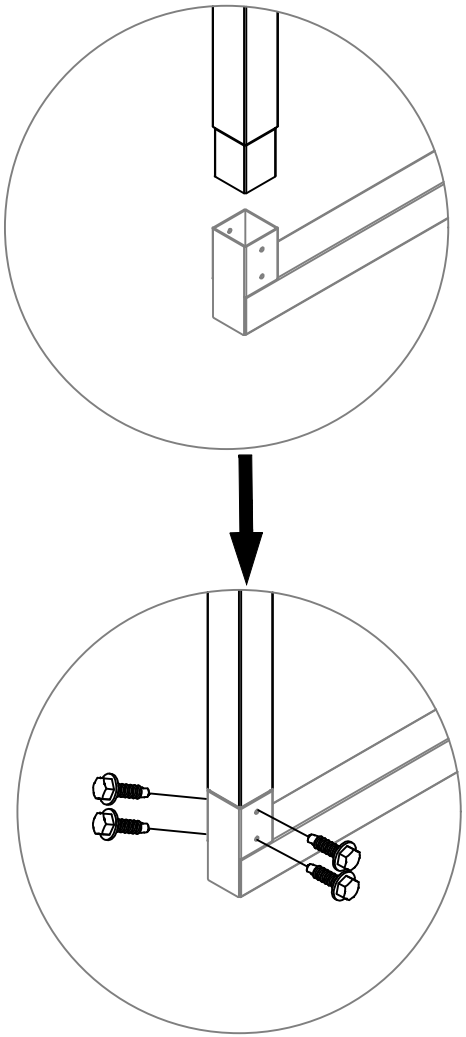



9 X8

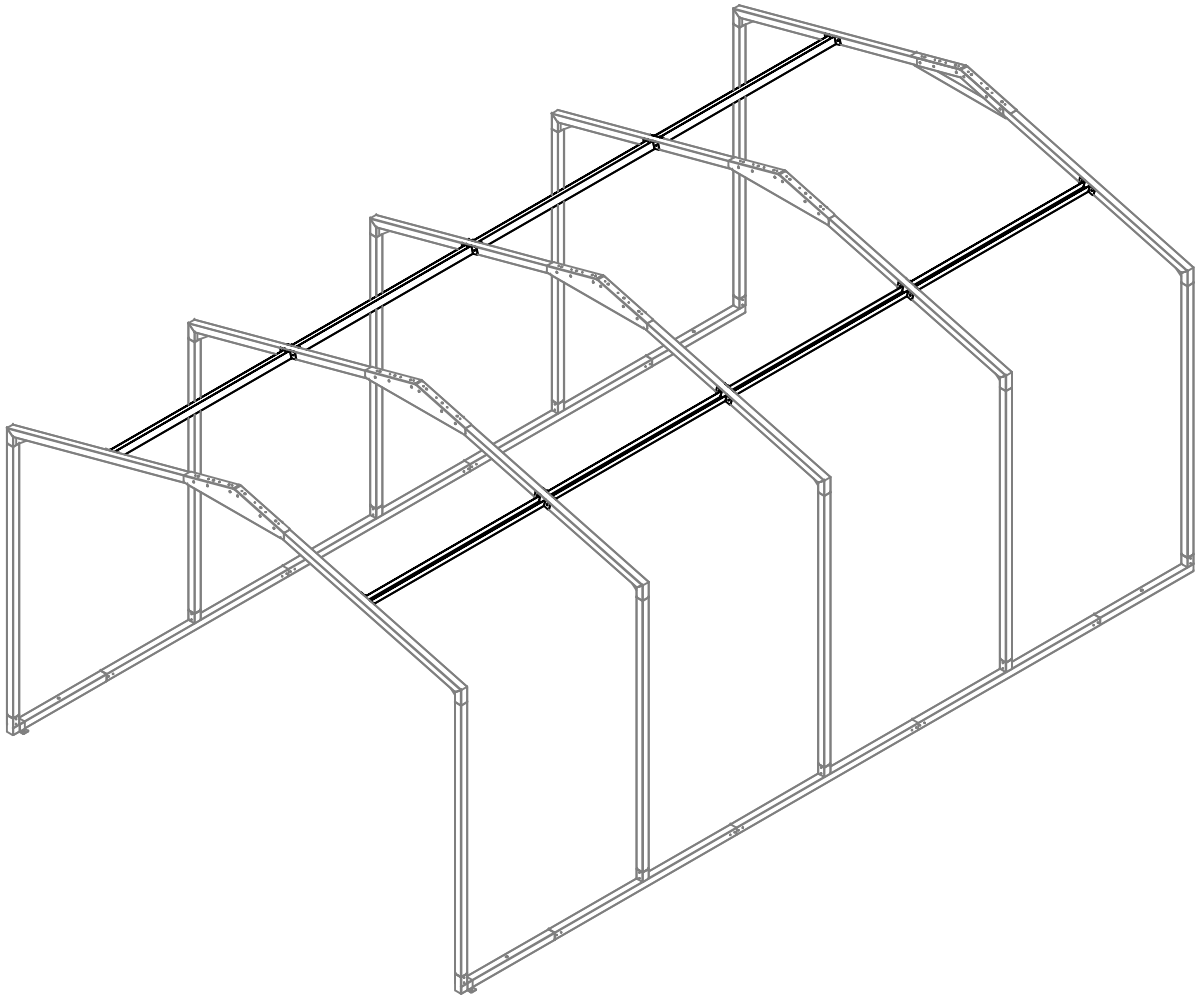

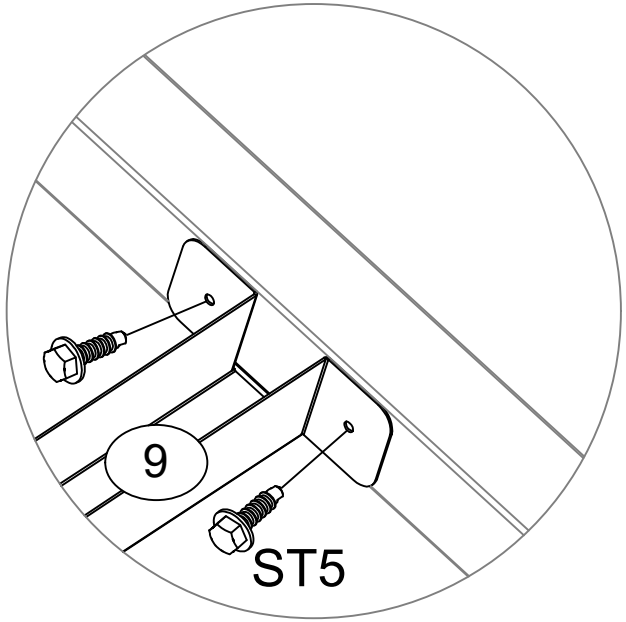

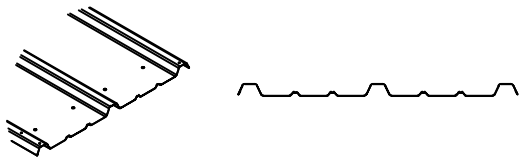

10 X1

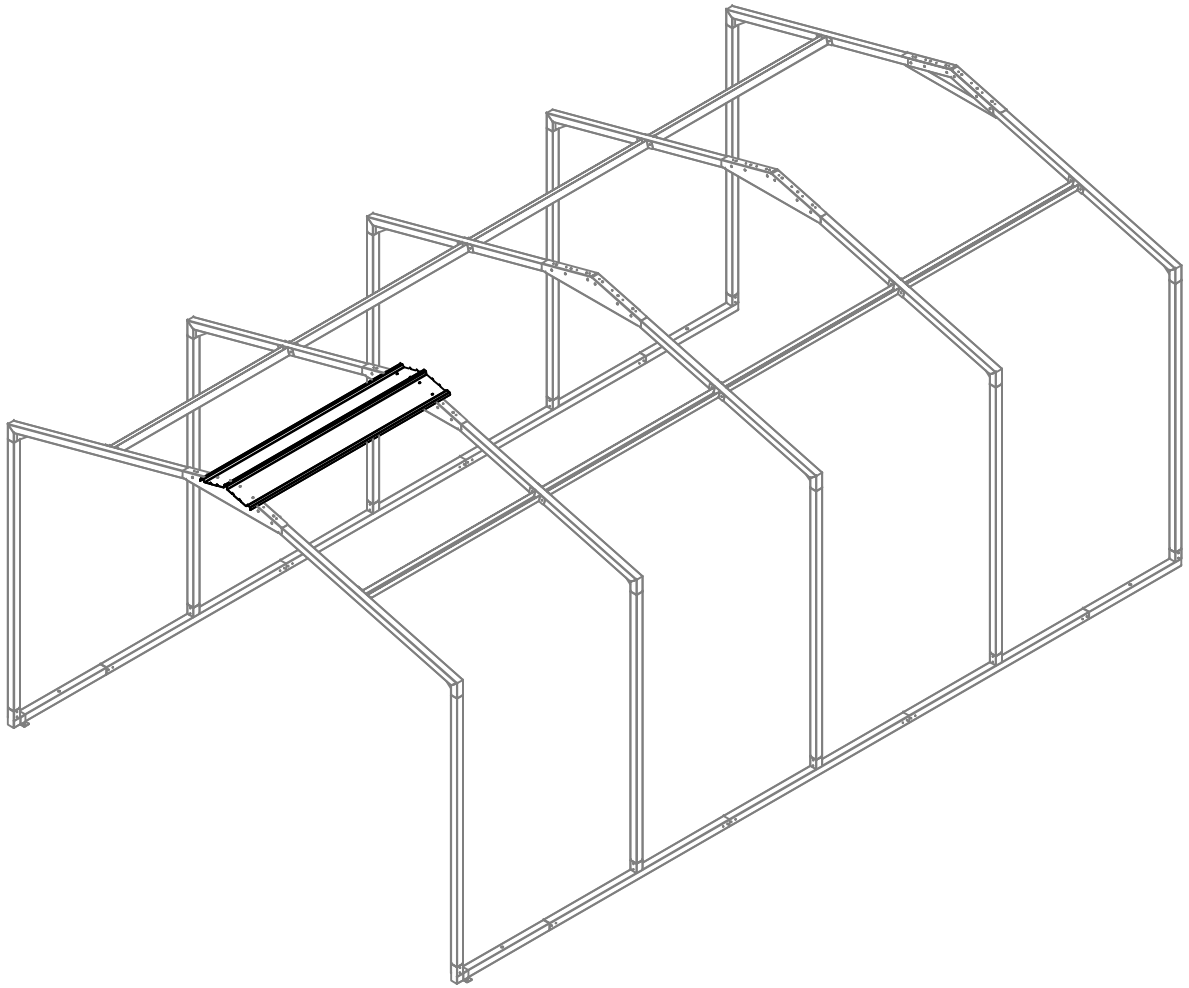

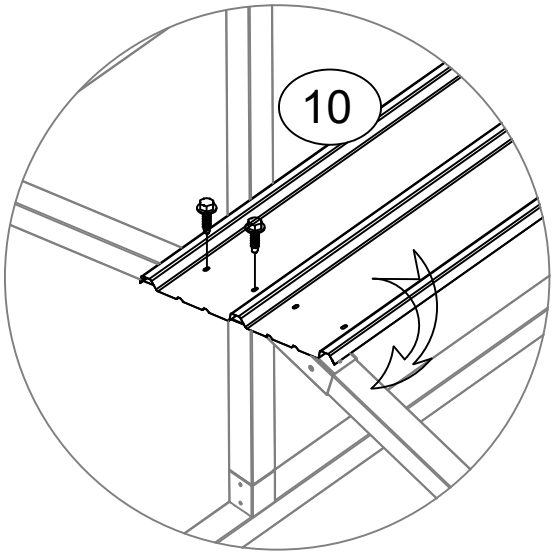

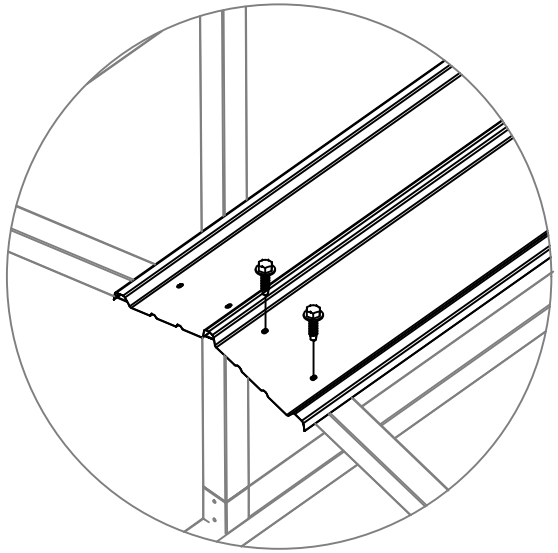

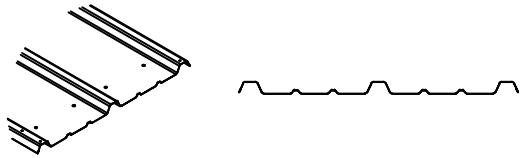

10 X3

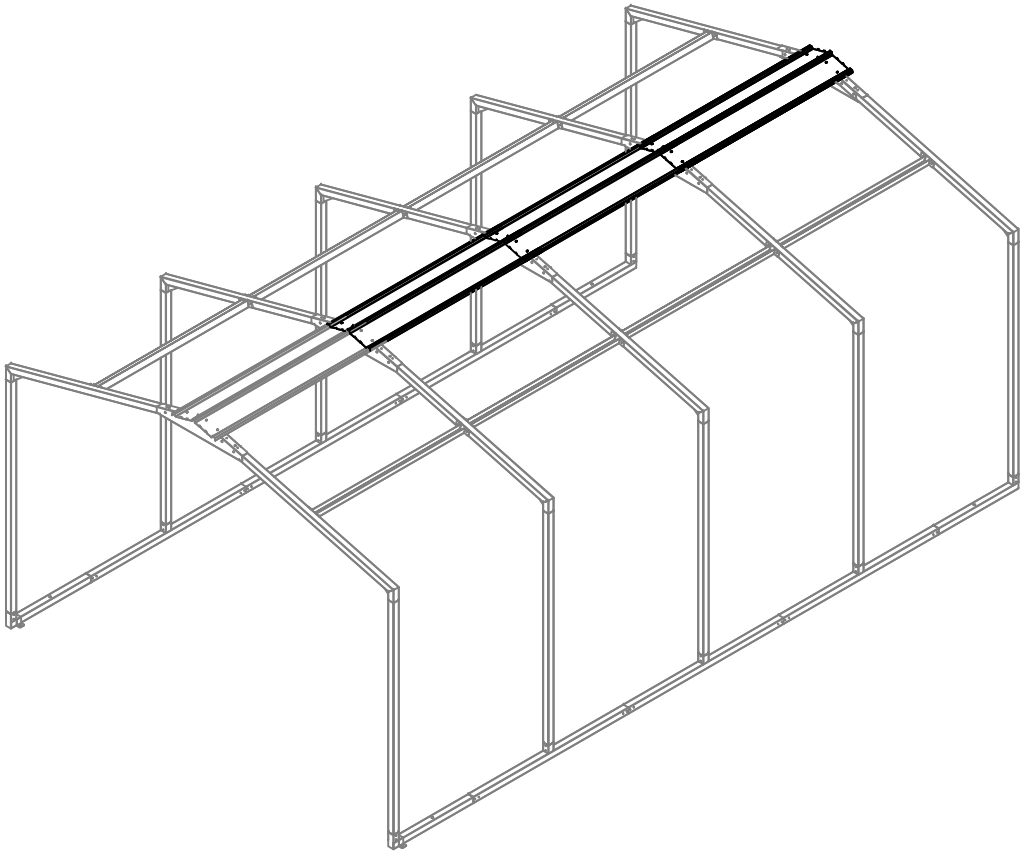

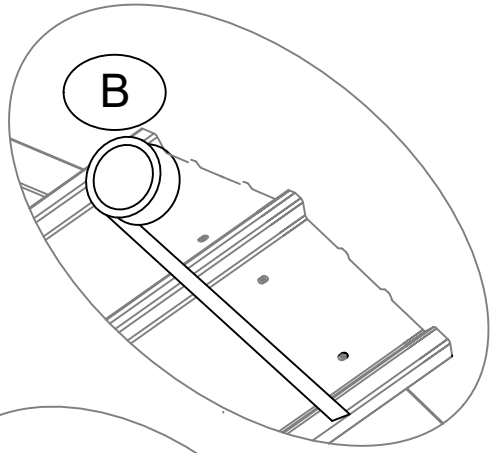

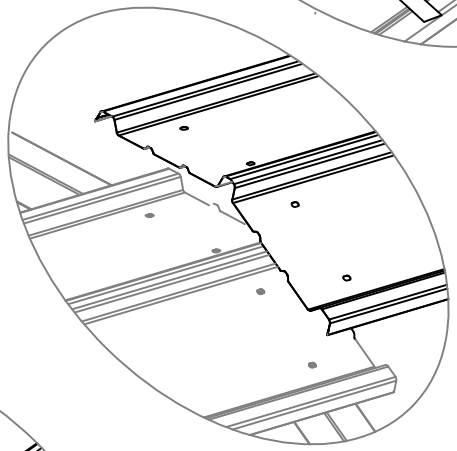

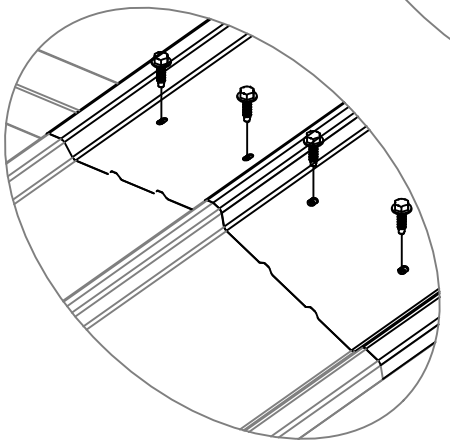

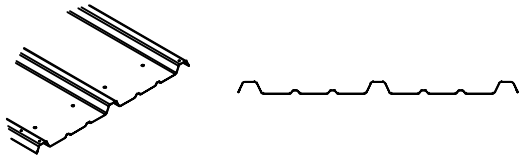

10 X8

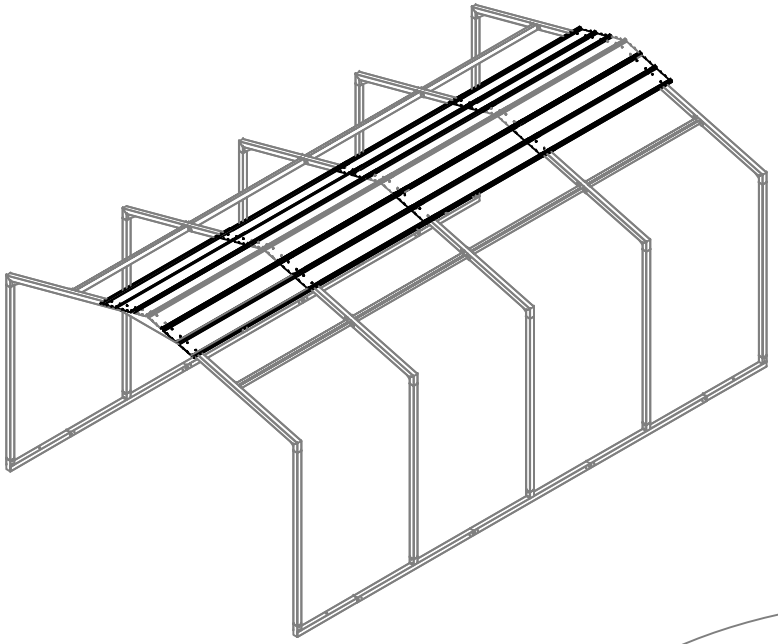

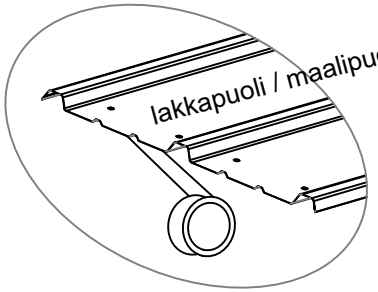

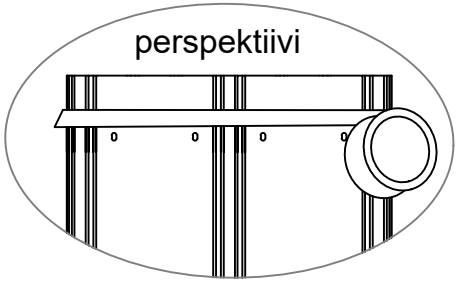

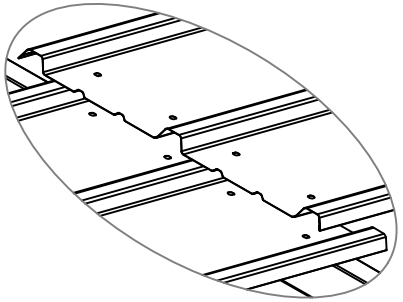

Aseta edellisen alle

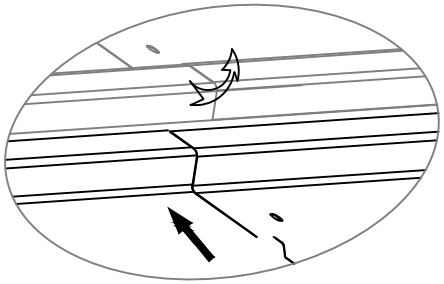

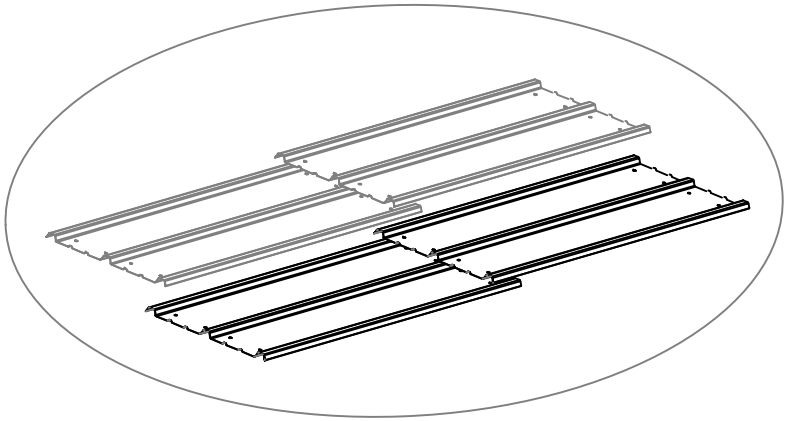

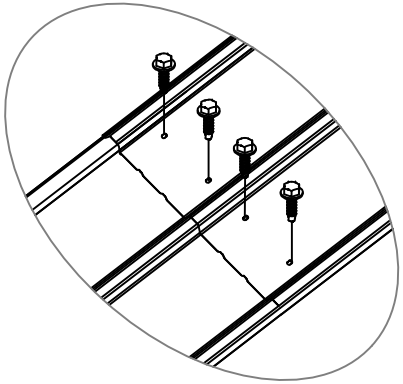

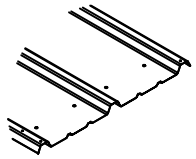



10 X8

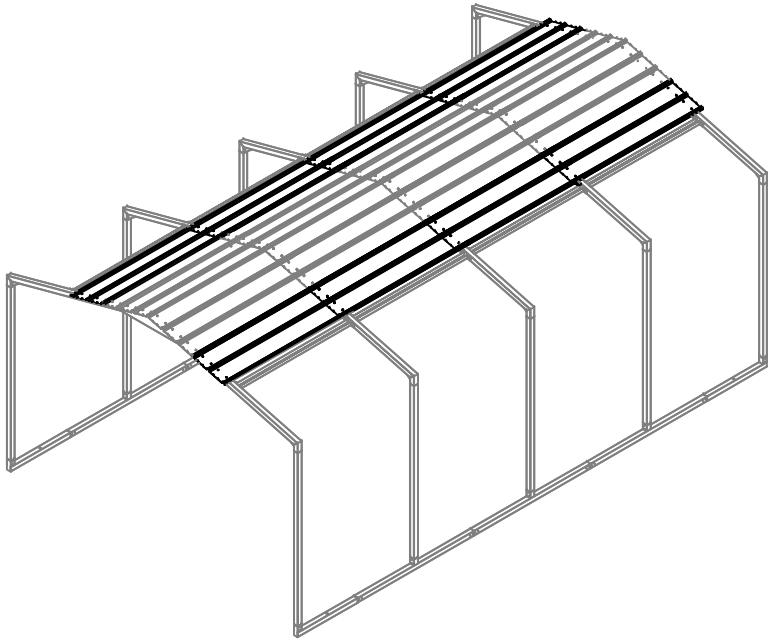

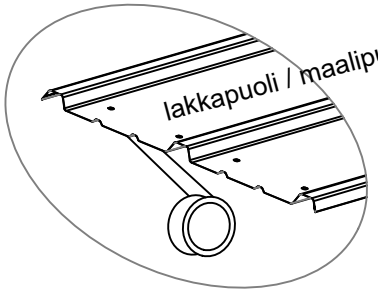

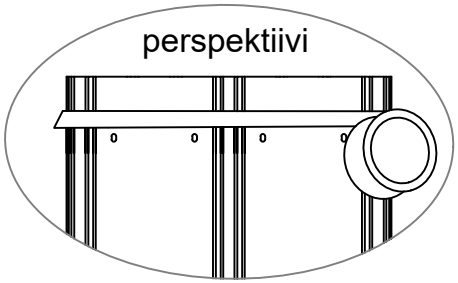

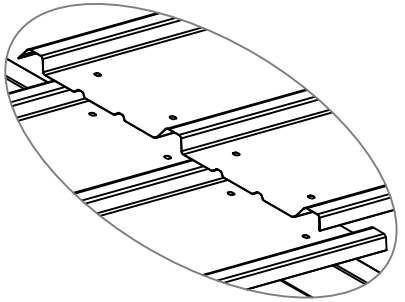

Aseta edellisen alle

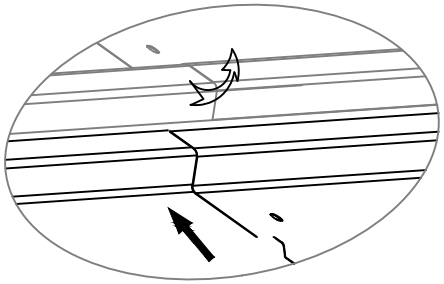

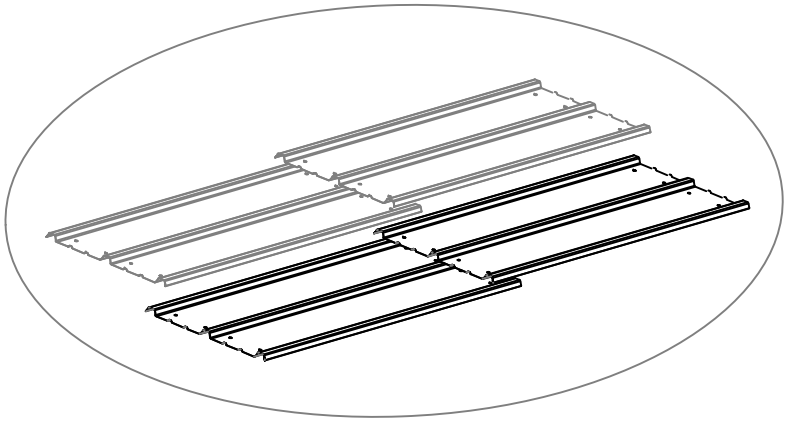

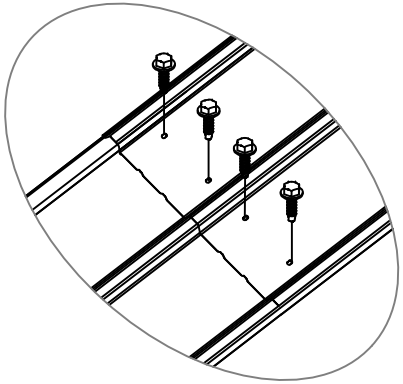



10 X8

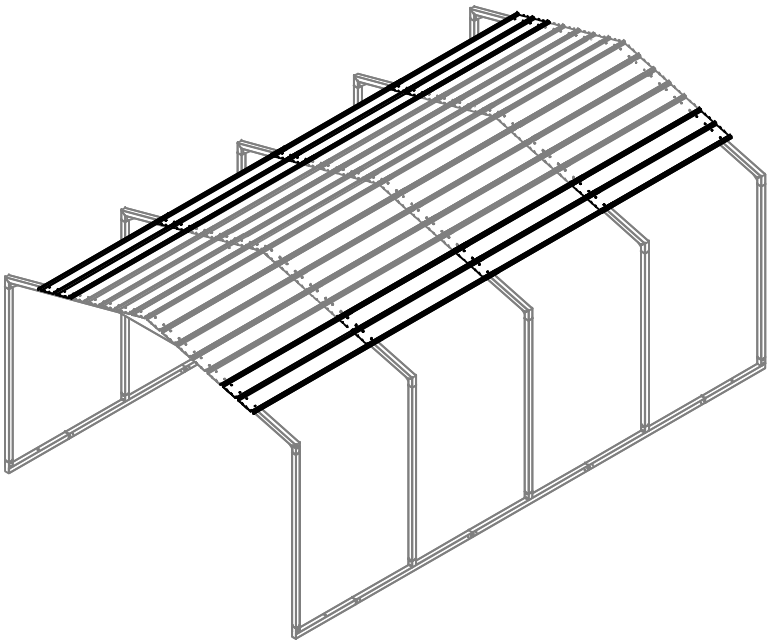

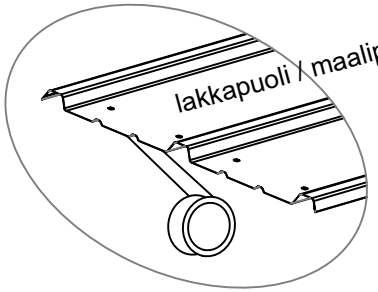

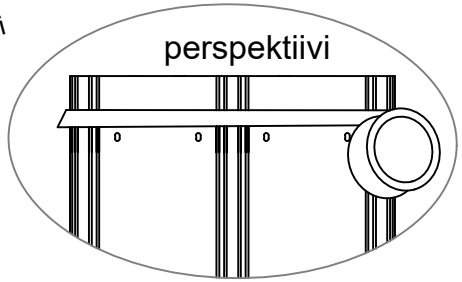

Aseta edellisen alle

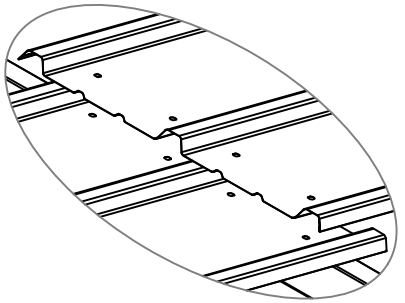

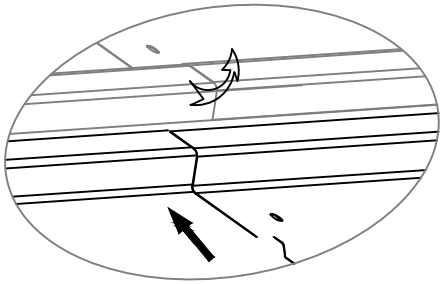

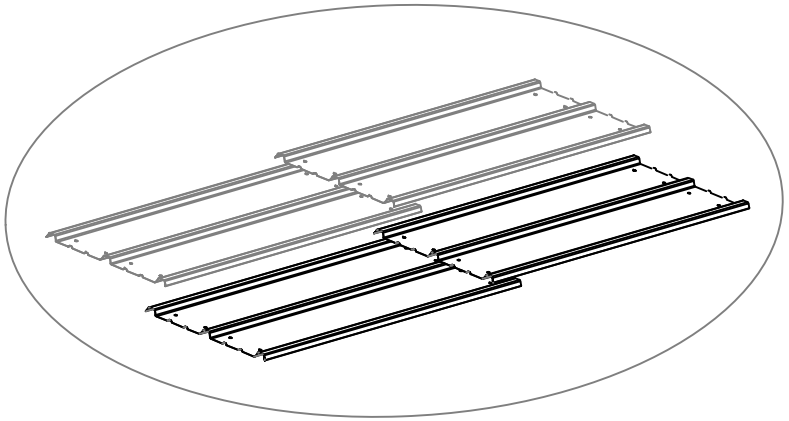

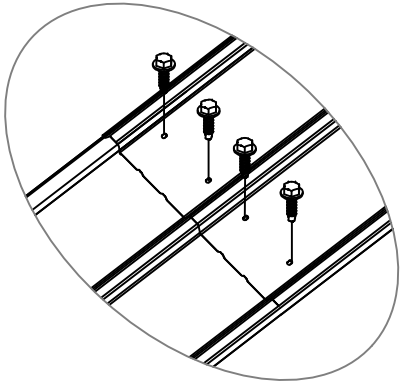

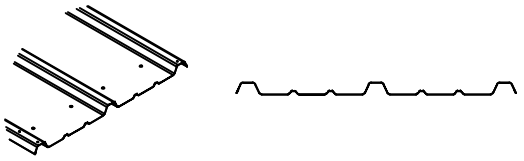

10 X8

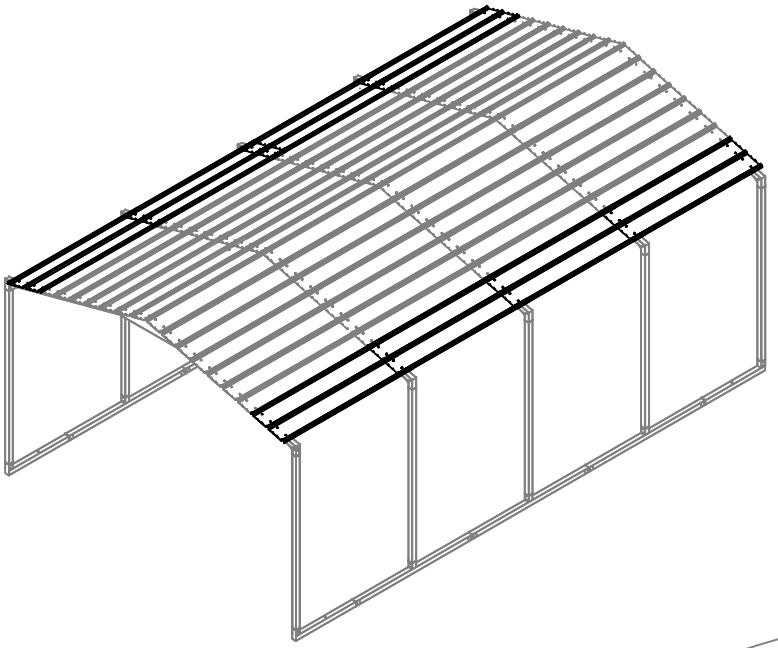

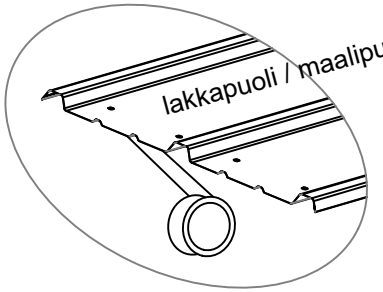

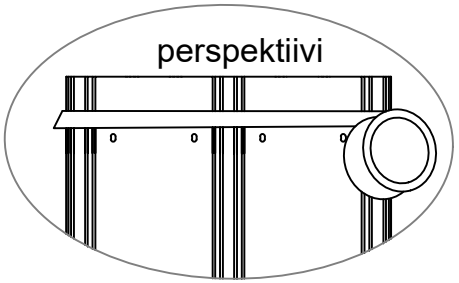

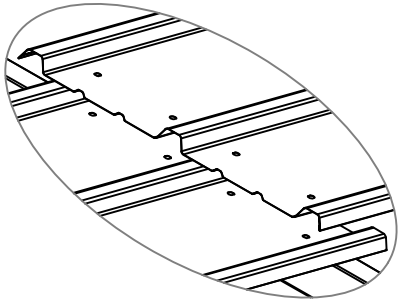

Aseta edellisen alle

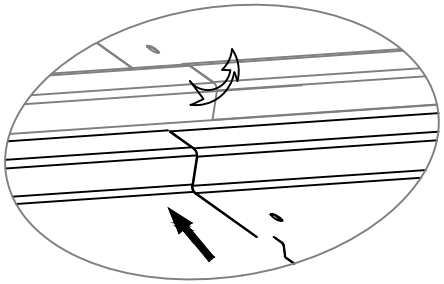

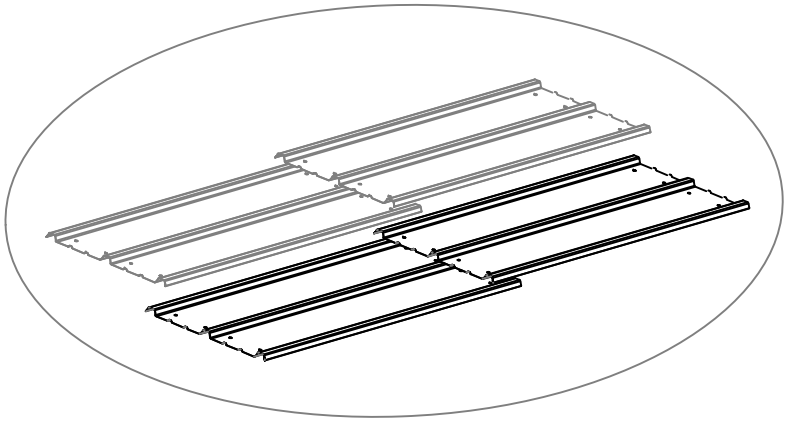

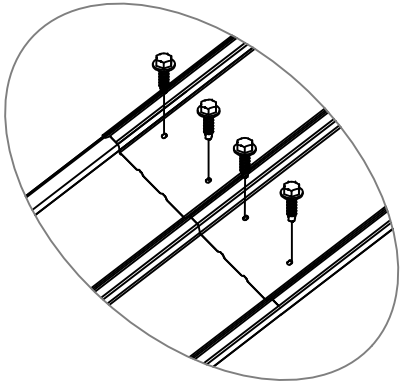

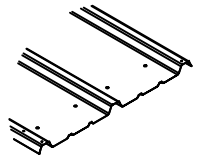



10 X8

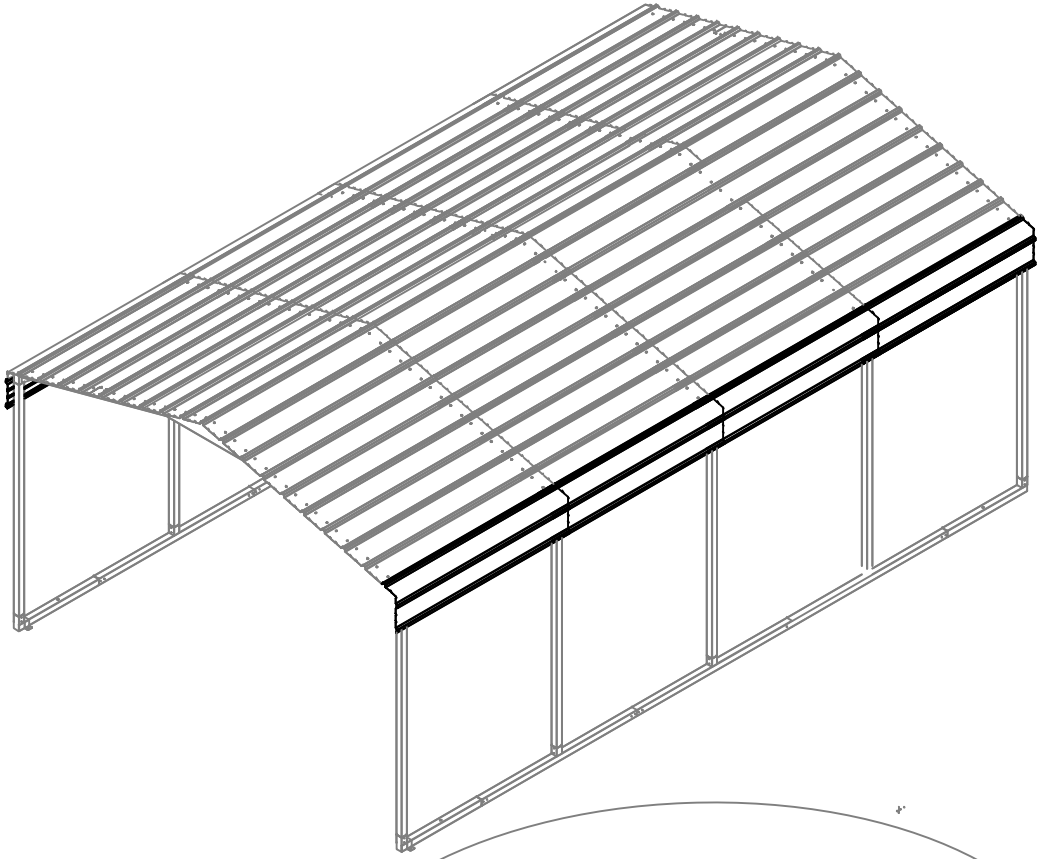

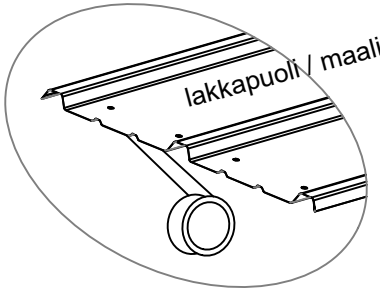

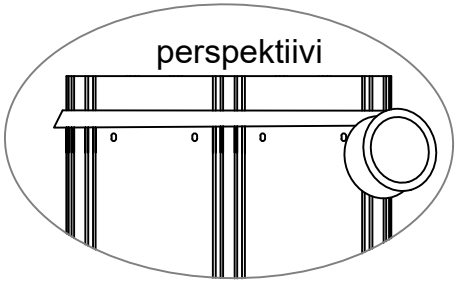

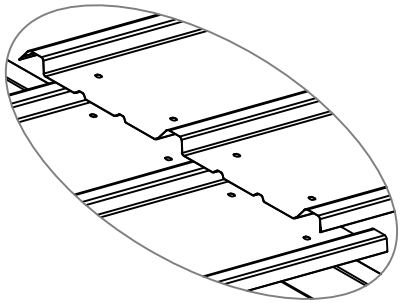

Aseta edellisen alle

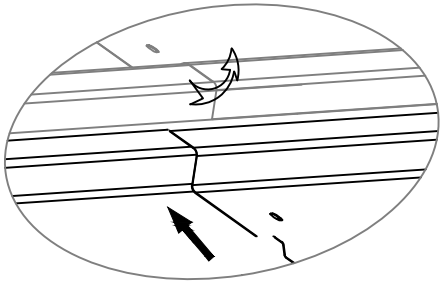

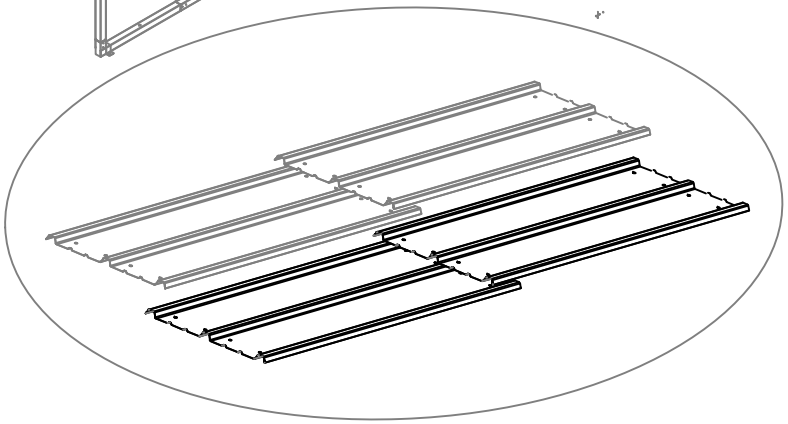

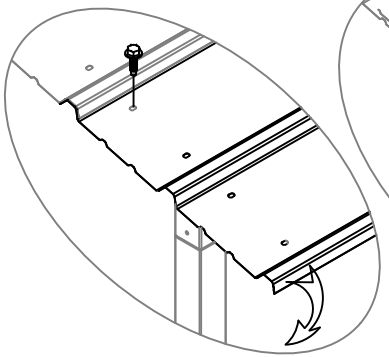

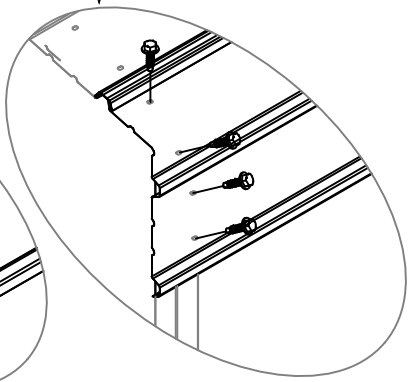

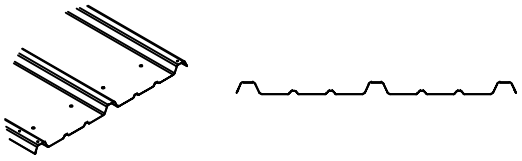

10 X8

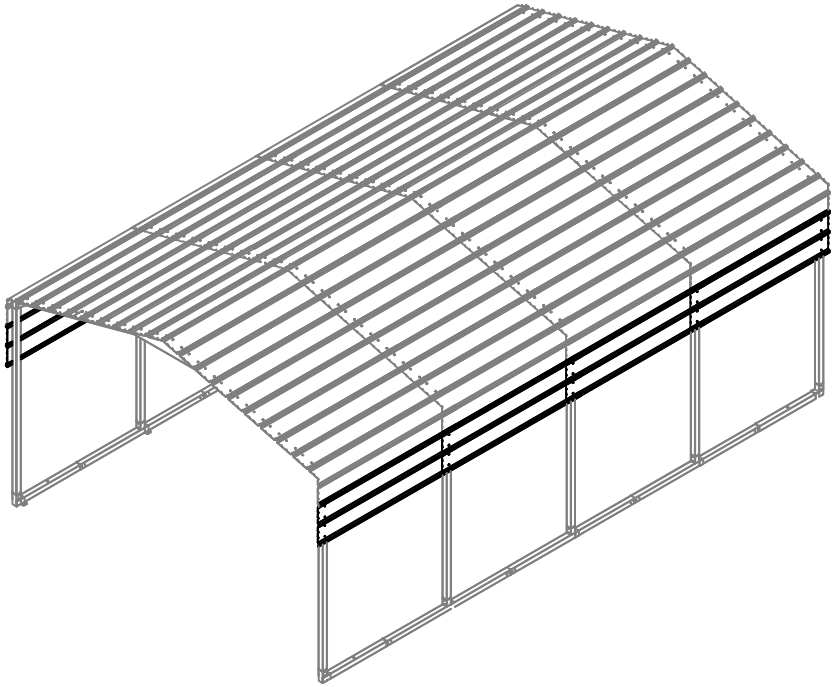

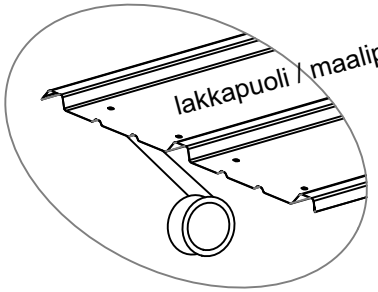

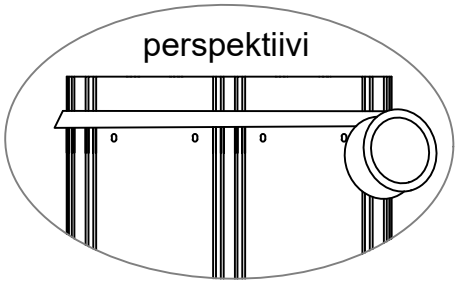

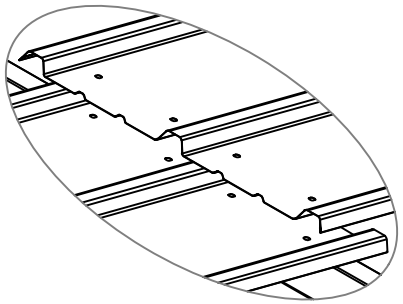

Aseta edellisen alle

