Prohall 2,7 x 5,1 m 500 g harmaa autoteltta

101825245, 6438014166476

Huom: Kokoamiseen tarvitset työkäsineet, tikkaat ja suojalasit.

HYVÄ ASIAKAS,
Suosittelemme, että kokoatte teltan vähintään neljän hengen voimin.
Käytä suojakäsineitä kootessasi teltan metallirunkoa.
Metalliosat on käsitelty öljyä muistuttavalla ruosteenestoaineella.

Ruosteenestoaine ei ole vaarallista, mutta kätesi voivat likaantua.
Suosittelemme, että pyyhit metalliosat lämpimällä vedellä ja tiskinpesuaineella ennen kokoamista.

Jos kätesi likaantuvat, pese ne vedellä ja saippualla.

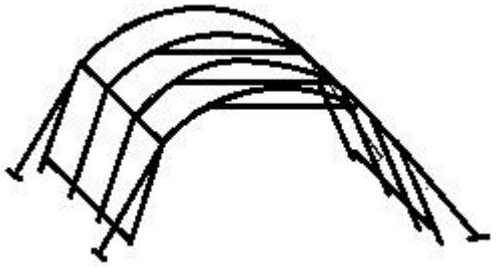

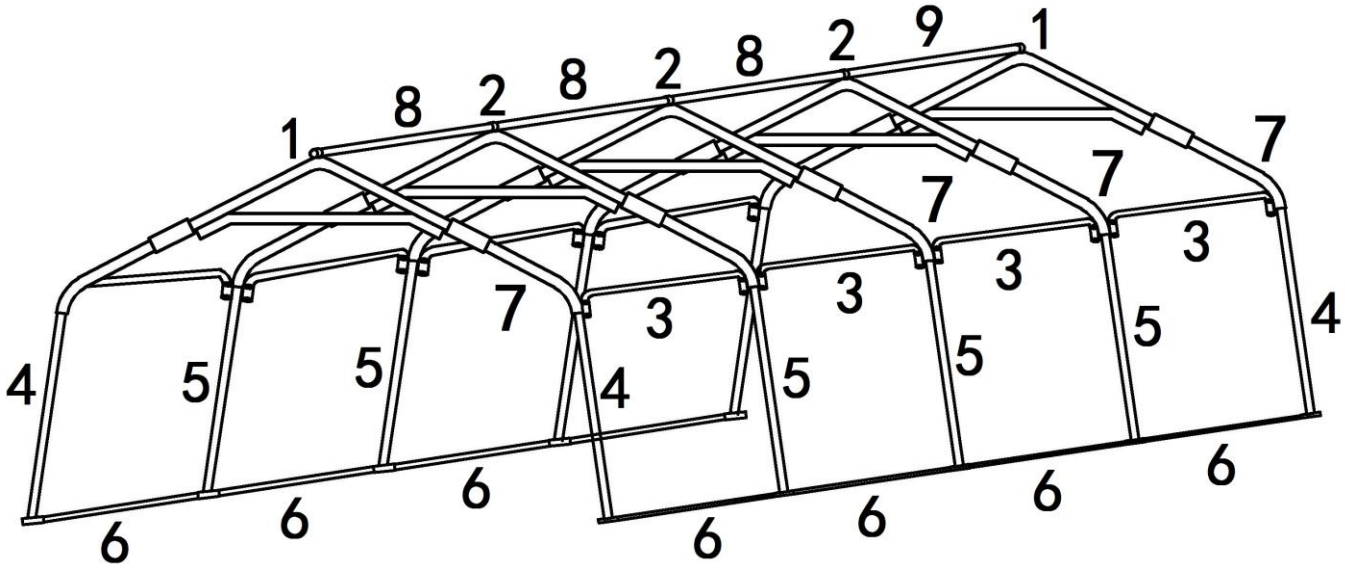

OSALUETTELO

1.	Katon päätykolmio	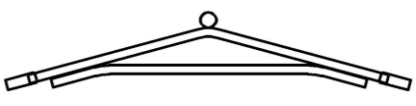	**2**
2.	Katon keskikolmio	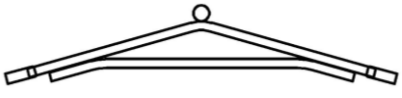	**3**

3.	Liitostanko	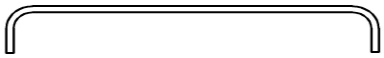	**8**
4.	Kulmatanko	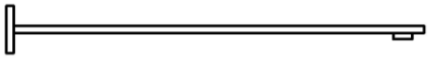	**4**
5.	Keskitanko	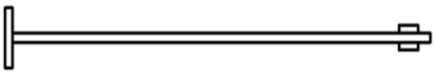	**6**
6.	Maatanko		**8**
7.	Kulmakaari	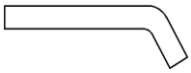	**10**
8.	Yläliitostanko		**2**
9.	Ylempi liitostanko	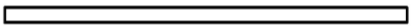	**1**
10.	Peitteen kiristystanko		**8**
11.	Kiristimen kiinnike		**16**
12.	Köydet		**4**
13.	Peite		**1**

KOKOAMISOHJEET

1. Katon päätykolmion kokoaminen

a) Kiinnitä katon päätykolmion (1) vasemmalle puolelle kulmakaari (7).

b) Kiinnitä toinen kulmakaari (7) oikealle puolelle.

c) Toista vaiheet a ja b toisen päätykolmion osalta.

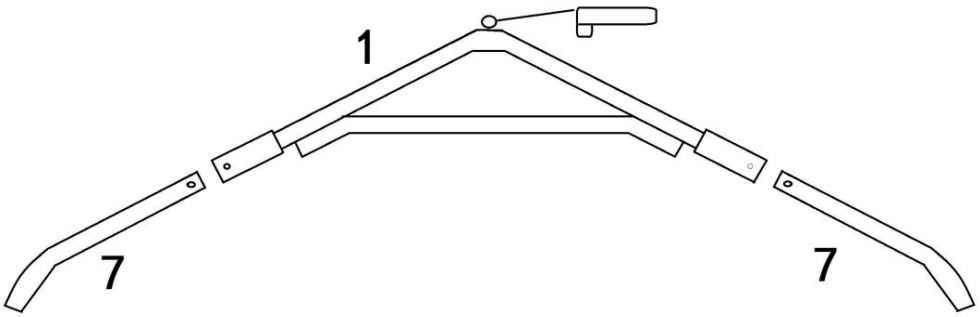

2. Katon keskikolmion kokoaminen

a) Kiinnitä katon keskikolmion (2) vasemmalle puolelle kulmakaari (7).

b) Kiinnitä toinen kulmakaari (7) oikealle puolelle.

c) Toista vaiheet a ja b kahden muun keskikolmion osalta.

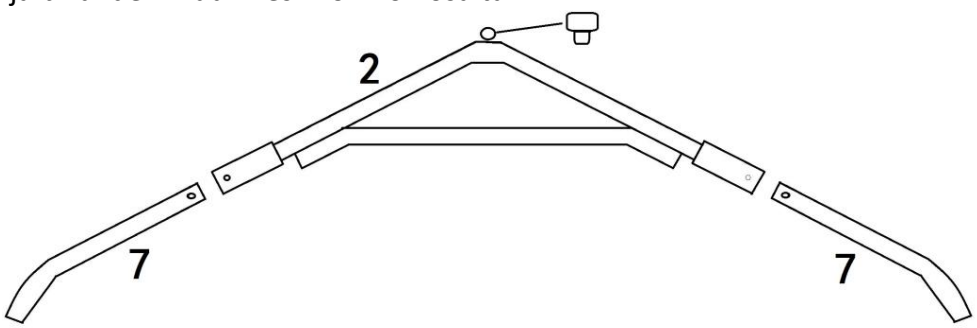

3. Jalkojen kokoaminen

a) Kiinnitä kulmatanko (4) katon päätykolmioon.

b) Kiinnitä keskitanko (5) katon keskikolmioon.

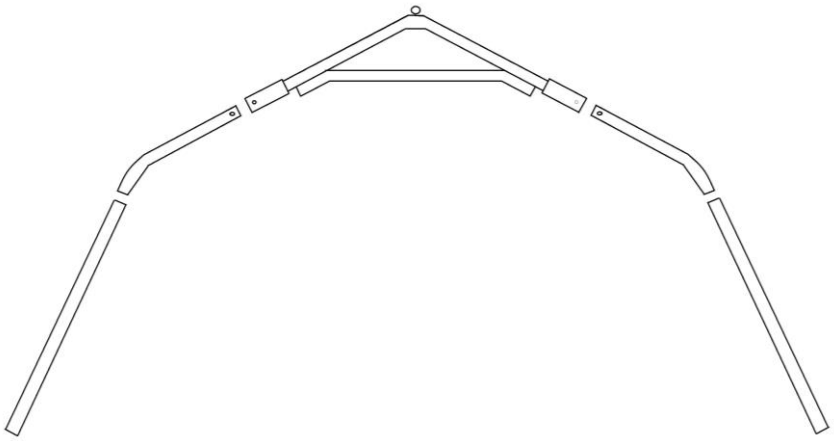

3. Rungon kokoaminen

a) Liitä yläosa yhteen liitostangoilla 8 ja 9.

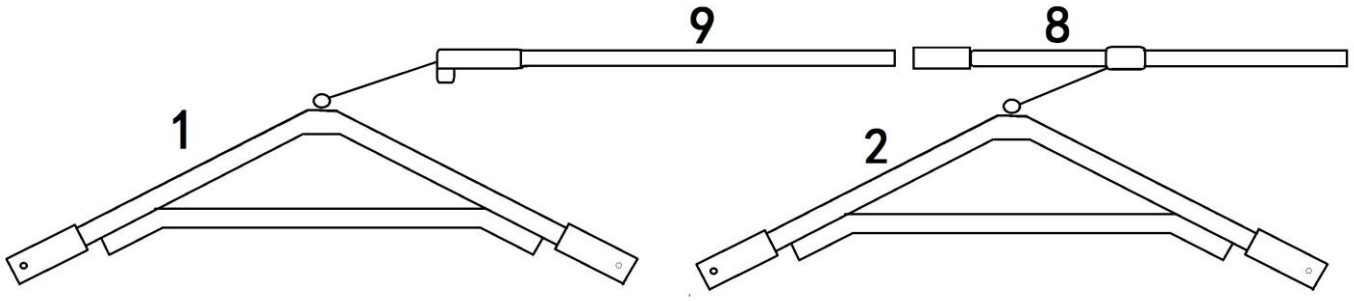

b) Kiinnitä pystytangot yhteen liitostangolla 3.

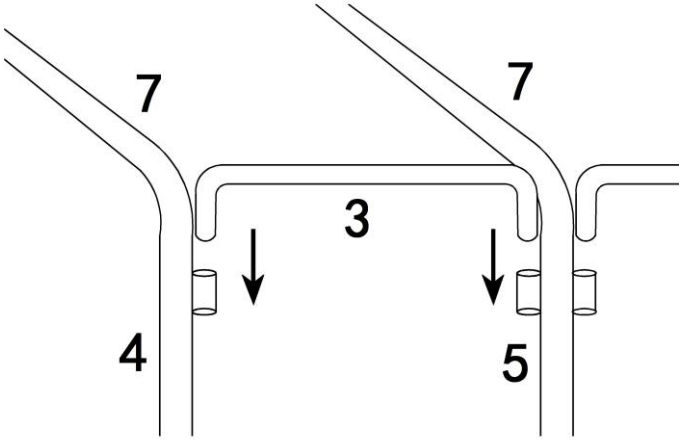

c) Kiinnitä maatanko (6) pystytankoihin pohjasta.

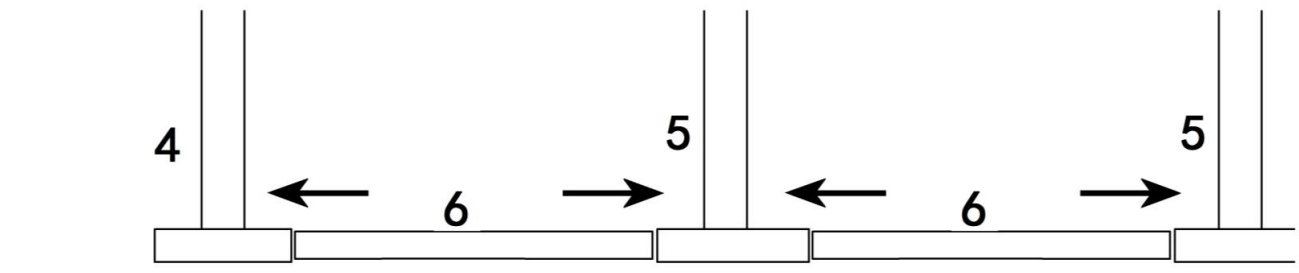

3. Peitteen asentaminen

a) Aseta peite kuvan mukaisesti rungon eteen.

b) Levitä peite ja nosta se rungon päälle.

c) Vedä peite rungon yli niin, että katto on tasainen rungon kummastakin päästä.

d) Aseta peitteen kiristystanko (10) peitteeseen ja kiristä kiinnikkeellä (11) maatankoon (6).

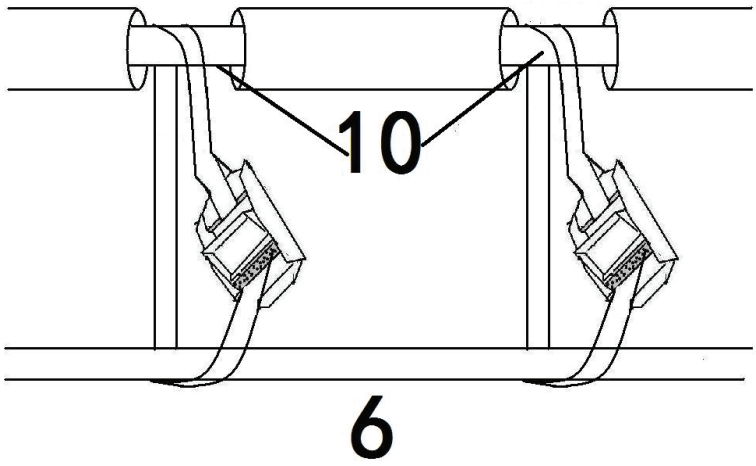

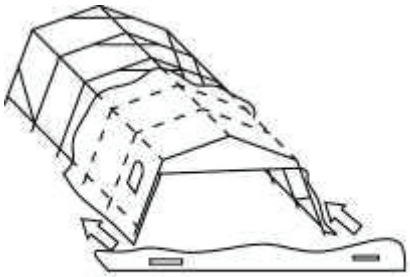

Huom!

• Tallin katto on pidettävä aina puhtaana. Varmista että satanut lumi ei jää tallin katolle.

• Tallin peite tulee olla kireällä. Peitteessä ei saa esiintyä ”pusseja” etenkään tallin yläosissa.

• Tallin katto pysyy paremmin puhtaana peitteen ollessa kireällä.

• Varmistettava että tallin runko on kauttaaltaan suorassa. Jos talli on perustettu maata vasten, on riski että tallin runko ei ole suorassa ja se heikentää rungon kestävyyttä.

• Tallin kattoa ei saa missään tapauksessa tyhjentää lumesta sisäpuolelta peitettä työntämällä. Se voi olla hengenvaarallista.

• Tyhjennys aina ulkokautta apuvälineellä, joka ei vahingoita peitettä.

• Takuu ei kata lumikuorman takia romahtanutta tallia.

SUOMITRADING.fi

Suomi Trading Oy
RealParkinkatu 12, 37570 Lempäälä
asiakaspalvelu@suomitrading.fi

Prohall 2,7 x 5,1 m 500 g grått biltält

101825245, 6438014166476

Observera: Det som behövs vid montering är arbetshandskar, en stege och skyddsglasögon.

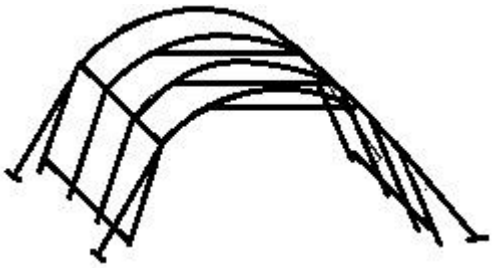

BÄSTA KUND,
Vi rekommenderar att tältet monteras upp med hjälp av minst fyra personer.
Använd skyddshandskar då du sätter ihop metallramen.
Metalldelarna är behandlade med ett oljeliknande rostskyddsmedel.

Rostskyddsmedlet är inte farligt men dina händer kan bli smutsiga.
Vi rekommenderar att alla metalldelar torkas av med varmt vatten och diskmedel innan montering.

Om dina händer smutsas ner, tvätta dem då med tvål och vatten.

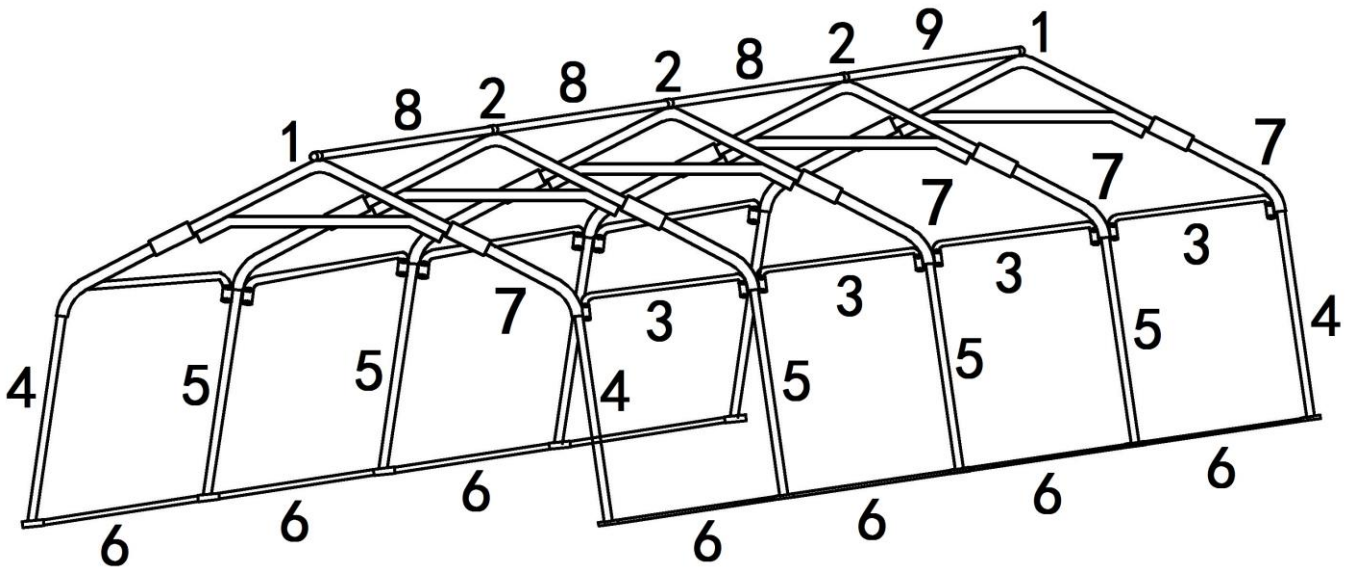

DELLISTA

1.	Gavelbåge	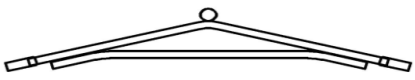	**2**

2.	Mittbåge	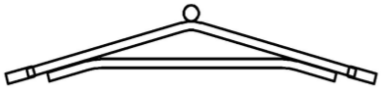	**3**
3.	Fogstång	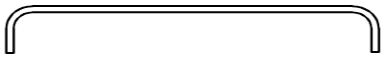	**8**
4.	Hörnstång	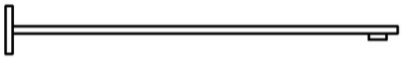	**4**
5.	Mittstång	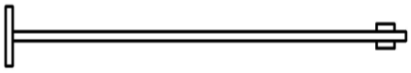	**6**
6.	Bottenstång	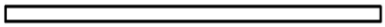	**8**
7.	Hörnbåge		**10**
8.	Övre fogstång		**2**
9.	Övre fogstång	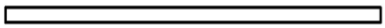	**1**
10.	Takdukens åtdragningsstång	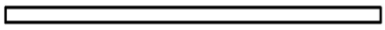	**8**
11.	Spännare		**16**
12.	Rep		**4**
13.	Takduk		**1**

MONTERINGSINSTRUKTIONER

1. Montering av gavel

a) Fäst hörnbågen (7) i gavelbågens (1) vänstra sida.

b) Fäst andra hörnbågen (7) på andra sidan.

c) Montera ändbågen genom att upprepa steg a och b.

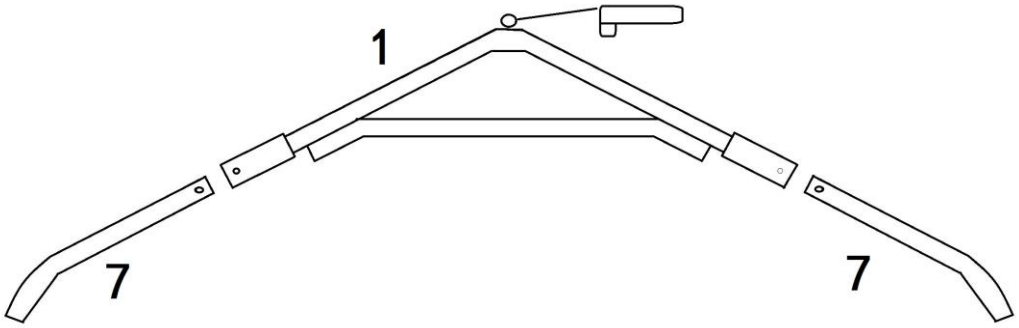

2. Montering av mittbågen

a) Fäst hörnbågen (7) i mittbågens (2) vänstra sida.

b) Fäst andra hörnbågen (7) på andra sidan.

c) Montera två andra mittbågar genom att upprepa steg a och b.

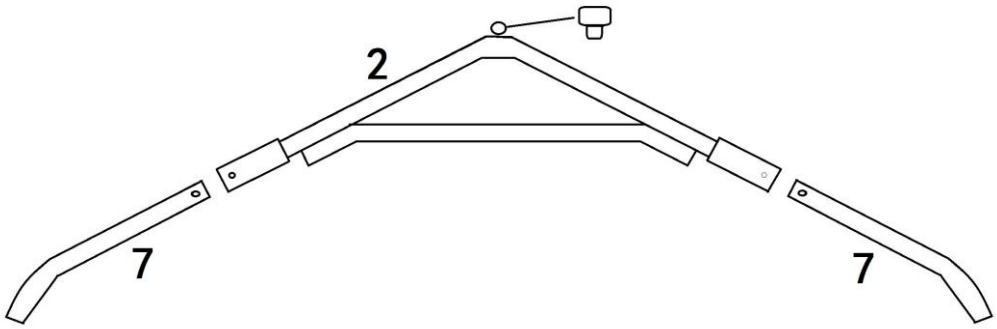

3. Montering av fötter

a) Fäst hörnstången (4) i ändbågen.

b) Fäst mittstången (5) i mittbågen.

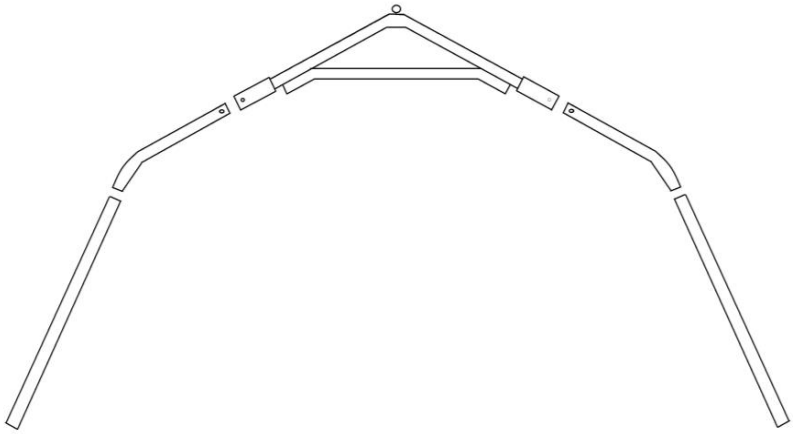

3. Montering av ramen

a) Fäst övre delarna ihop med fogstångar 8 och 9.

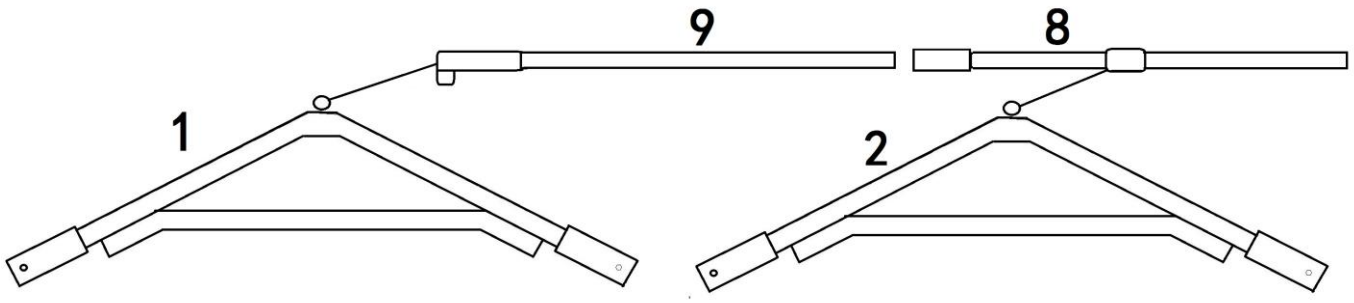

b) Fäst fotstångarna ihop med fogstång 3.

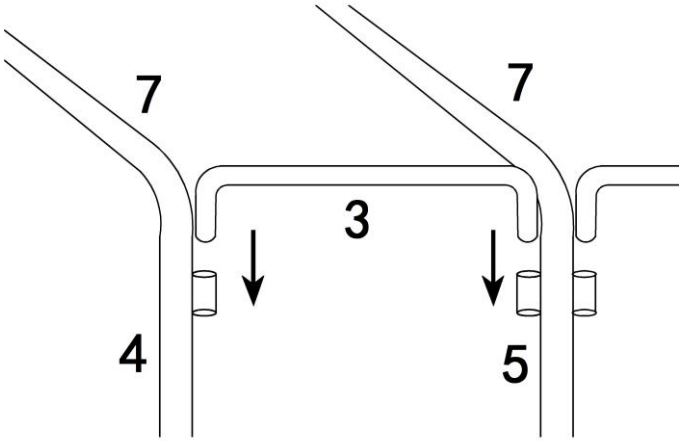

c) Fäst bottenstången (6) i fotstångarna.

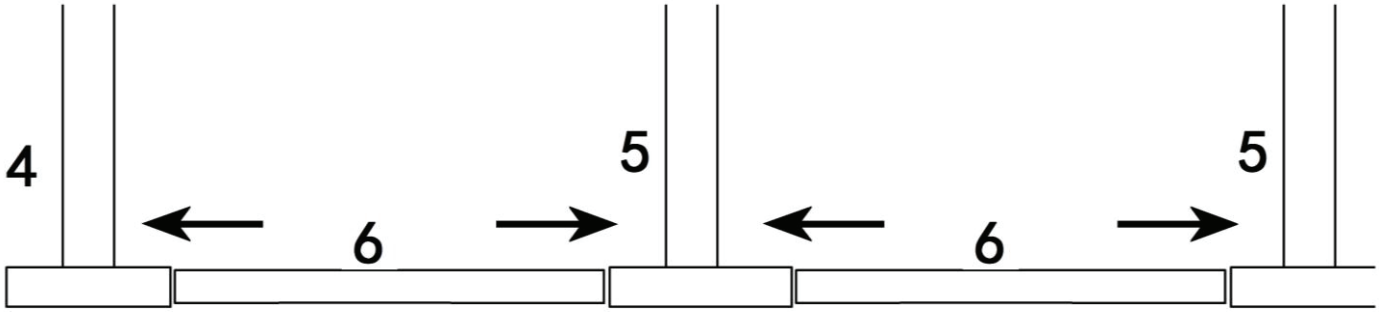

3. Montering av takduken

a) Placera takduken framför stommen enligt bilden.

b) Sprid ut takduken och dra den över stommen.

c) Dra takduken så att taket är jämnt på båda sidorna av stommen.

d) Lägg takdukens åtdragningstång (10) i takduken och spänn med spännare (11) i bottenstången (6).

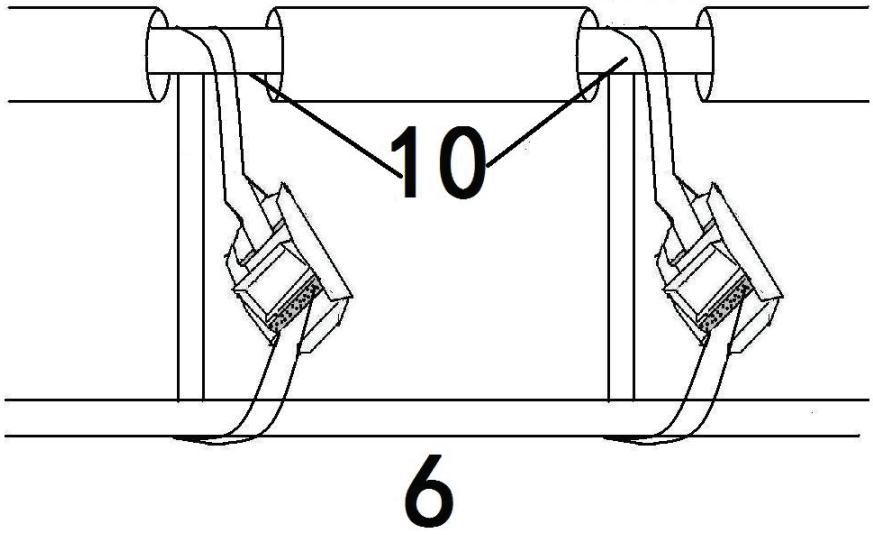

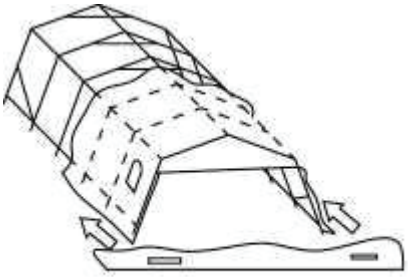

OBS!

• Garagetaket måste alltid hållas rent. Se till att snön inte stannar kvar på taket.

• Skyddet skall hållas spänt. Det bör inte finnas "påsar" i skyddet, särskilt inte i övre delen av garaget.

• Garagetaket hålls lättare rent när skyddet hålls spänt.

• Se till att garagets ramverk står rakt. Om garaget grundats mot marken finns det risk för att ramverket inte står rakt och detta försvagar hållbarheten av ramen.

• Taket får under inga omständigheter tömmas från snö från insidan genom att trycka mot skyddet. Detta kan vara livshotande.

• Töm alltid från yttre sidan med hjälp av ett redskap som inte skadar skyddet.

• Garantin täcker inte om garaget kollapsat på grund av snöbelastning.

SUOMITRADING.fi
Suomi Trading Oy
RealParkinkatu 12, 37570 Lempäälä
asiakaspalvelu@suomitrading.fi