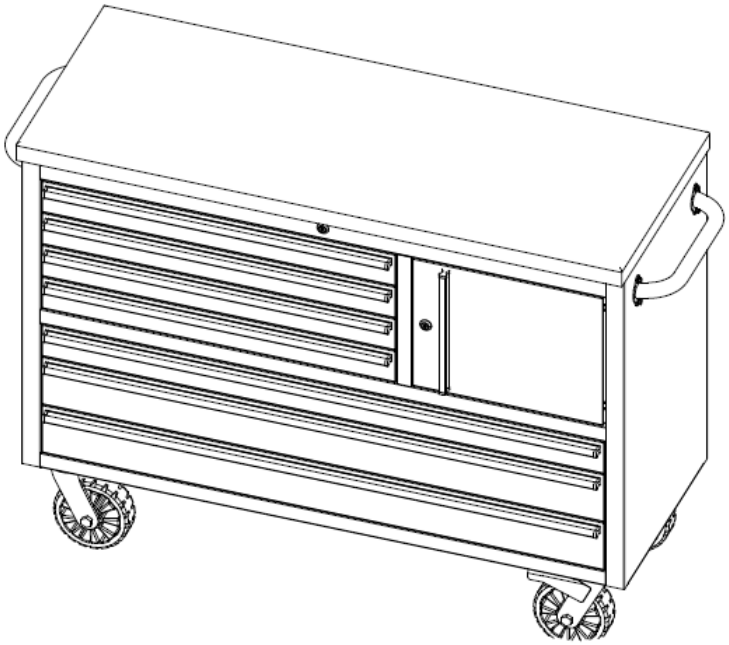

HUOMIO

Ole hyvä ja noudata varotoimia käyttäessäsi työkaluvaunua.

- Uudet vetolaatikoiden urat voivat olla jäykkiä ja vaikeasti avattavia. Tämä helpottuu ajan myötä. Hellävaraisen ulospäin vetämisen tulisi vapauttaa liukuun sisäänrakennettu turvasalpa estämään laatikon avautumisen työkaluvaunua liikuttaessa.
- Aseta tuotteen osat varovasti tasaiselle ja suojatulle pinnalle.
- Älä avaa useampaa kuin yhtä laatikkoa kerrallaan.
- Älä astu tai kiipeä laatikoihin.
- Älä päästä lapsia lähelle työkaluvaunua.
- Täytä vaunu alhaalta ylöspäin. Jos työkaluvaunu on täytetty ylälokerosta alaspäin, työkaluvaunu voi olla yliraskas ja voi kaatua.
- Kytke lukituspyörien jarru, ellet liikuta vaunua.
- Lukitse laatikot ja kansi ennen vaunun siirtämistä.
- Varmista, että kaikki laatikot ovat tiukasti kiinni ennen kannen sulkemista.

TÄMÄ KÄYTTÖOHJE SISÄLTÄÄ TÄRKEÄÄ TIETOA TURVALLISUUDESTA. OLE HYVÄ JA LUE TÄMÄ OHJE KOKONAISUUDESSAAN JA SÄILYTÄ MYÖHEMPÄÄ TARVETTA VARTEN.

MAKSIMIKUORMAKAPASITEETTI

MAKSIMIKUORMA 513.5 KG TYÖTASOLLA (TASAISESTI JAETTUNA)

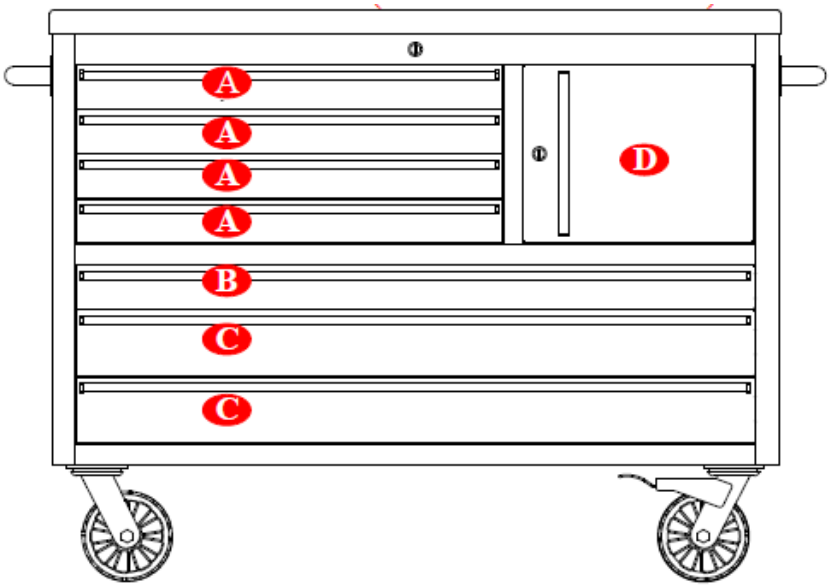

A) MAKSIMIKUORMA 6.8KG

B) MAKSIMIKUORMA 11.3KG

C) MAKSIMIKUORMA 18.2KG

VETOLAATIKOILLE (TASAISESTI JAETTUNA)

D) MAKSIKUORMA 27.3KG

KAAPILLE (TASAISESTI JAETTUNA)

KOKO YKSIKÖN MAKSIMIKUORMA 700KG

Keskitetty kuormitettavuus (0.1m² kohden):

Työtaso: 79.5 kg

Kaappi: 13.6 kg

Pieni laatikko: 2.3 kg

Keskilaatikko: 2.3 kg

Suuri laatikko: 4.5 kg

YLEISTÄ TIETOA TUOTTEESTA

1. Ole hyvä ja lue ohjeet ennen kokoamista.

2. Varmista, että paketista ei puutu osia.

3. Säilytä ohjeet myöhempää tarvetta varten.

4. Suositellaan, että tuotteen kokoamiseen osallistuu kaksi henkilöä.

5. Älä kiristä pultteja ennen kuin kaikki on oikeilla paikoillaan.

6. Vain sisäkäyttöön.

LISTA OSISTA JA TARVITTAVISTA TYÖKALUISTA

Lue kaikki ohjeet läpi ja varmista, että kaikki luetellut osat ovat mukana ennen asennuksen aloittamista.

Asennukseen tarvittavat työkalut: jakoavain (ei sisälly toimitukseen).

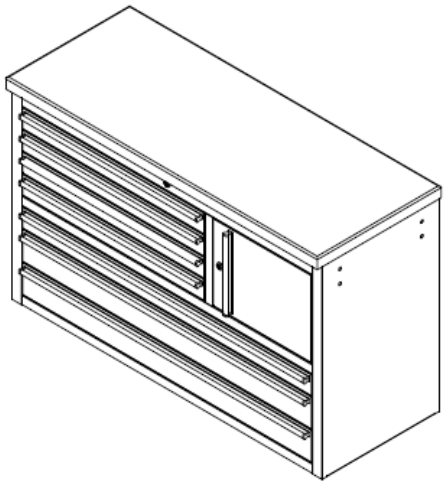

A – Työkalulipasto (1)

B – Sivukahva (2)

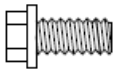

C – Pieni pultti (8)

D – pyörä (2)

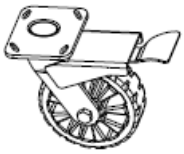

E – lukittava pyörä (2)

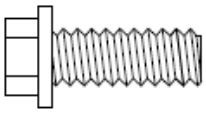

F – Suuri pultti (16+1 extra)

G – Avain (2)

KAHVAN ASENNUSOHJEET

1. Pura osat pakkauksesta ja varmista, että sinulla on kaikki työkalut ja tarvittavat osat.

2. Nosta yksikkö pystyasentoon ja kiinnitä sivukahva (B) työkalulipastoon (A), joka kiinnittyy pienillä pulteilla (C) kuvan osoittamalla tavalla.

3. Toista nämä vaiheet toisen sivukahvan kohdalla.

Huomaa: Kokoa yksikkö tukevalla ja tasaisella alustalla. Vältä kokoamista matolla. Aseta laite suojatulle pinnalle kokoonpanon yhteydessä, jotta pinnat eivät naarmuunnu tai vahingoitu.

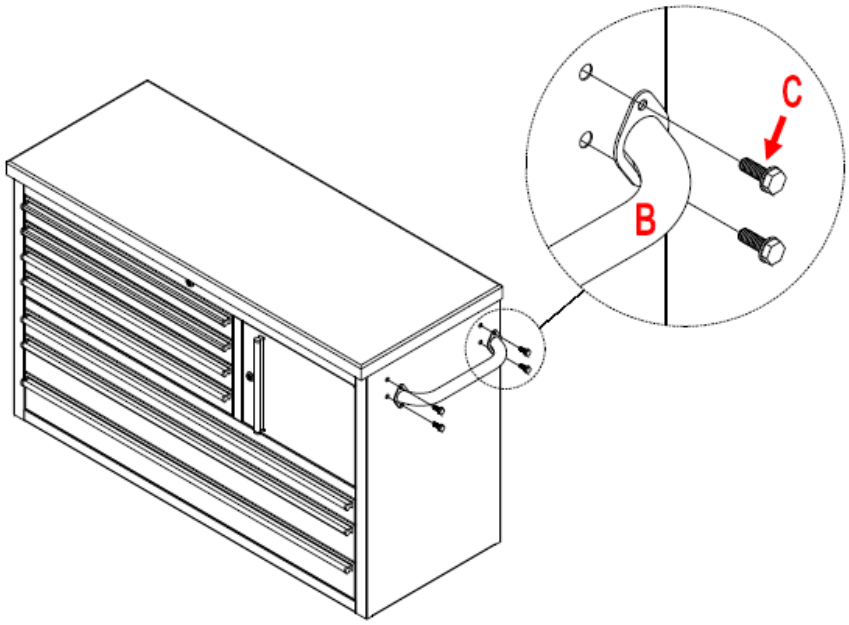

Tarvittavat työkalut:	Luonnos:	Määrä:
B – Sivukahva		2
C – Pieni pultti	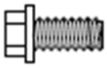	8

Tarvitset myös jakoavaimen (ei sisälly pakkaukseen)

HUOLTO JA PUHDISTUS

- Käytä pehmeää, puhdasta liinaa, joka ei naarmuta pintaa pölyjen pyyhkimisen aikana.
- Kaikenlaisten liuottimien käyttö voi vahingoittaa puunpintaa.
- Nestevuodot on poistettava välittömästi. Puhdista vuoto varovasti pehmeällä, puhtaalla liinalla. Vältä hankaamista.

PYÖRIEN ASENNUSOHJEET

Kiinnitä lukittavat pyörät (E) ja kääntyvät pyörät (D) suurten pulttien kanssa työkaluvaunun alaosaan. Kiristä kaikki pultit tiukasti jakoavaimella. Varmista, että lukituspyörät (E) ovat laitteen samalla puolella.

Huomaa: Säädä laatikoissa olevat laatikot ja vuoraukset pyörien viimeistelyn jälkeen.

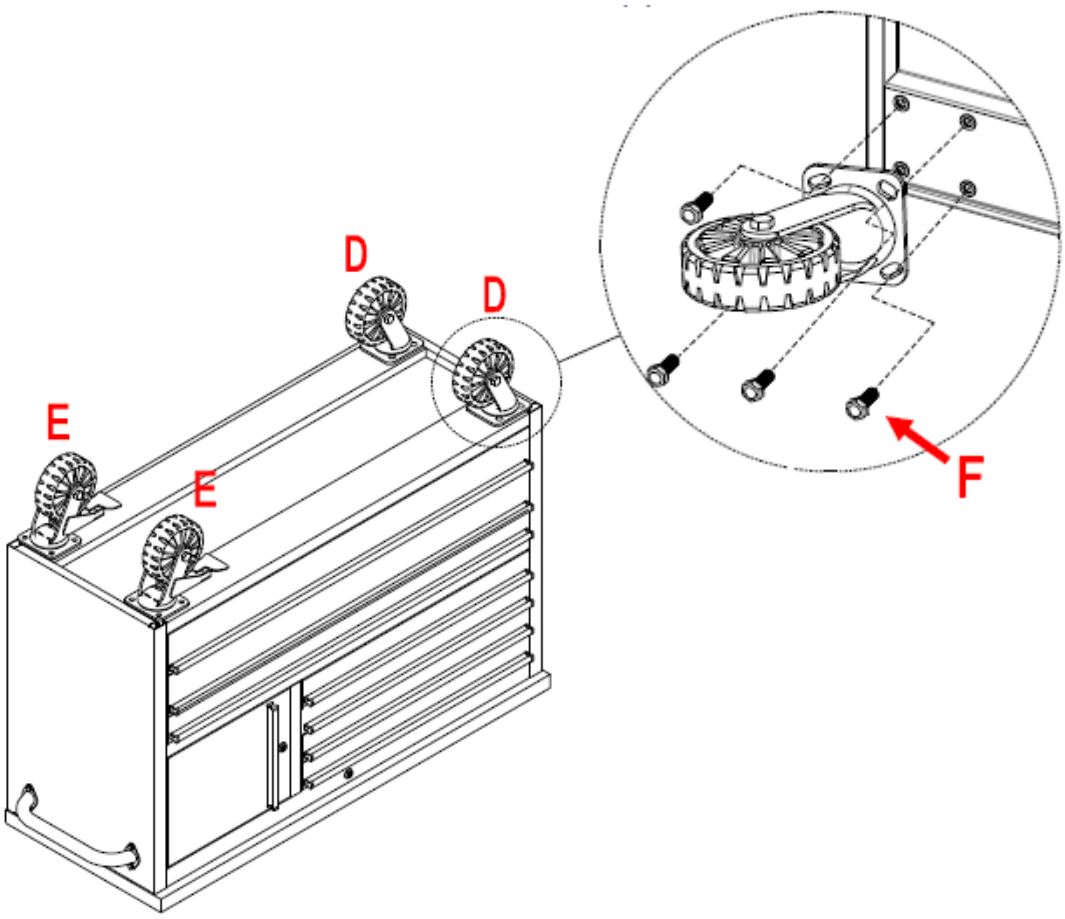

Tarvittavat työkalut:	Luonnos:	Määrä:
D – pyörä		2
E – lukittava pyörä		2
F- Suuri pultti	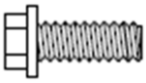	16

Tarvitset myös jakoavaimen (ei sisälly pakkaukseen)