RANCH
20X9X4.5M
KALUSTOHALLI

Mitat: 9,15 x 4,5 x 20 m (L x K x P)



Pressuhalli soveltuu monenlaisten tavaroiden ja koneiden väliaikaiseen säilyttämiseen, niin säältä kuin ulkopuolisten katseilta suojaamiseen. Huomioi käyttöohjeet erityisesti tuulisissa paikoissa ja talvikäytössä. Ennen pystytystä, varmista paikallisilta rakennusviranomaisilta vaaditaanko pystytyspaikkakunnalla hallille rakennuslupaa tai toimenpideilmoitusta.

HUOM!

Tallin pystyttäjän vastuulla on hankkia käytettävään alustaan ja tallin rakenteisiin soveltuvat kiinnikkeet, jotka varmistavat tallin paikoillaan pysymisen myös voimakkaassa tuulessa.
Selvitä rakennusalan ammattilaiselta pystytyspaikkaan soveltuva riittävä kiinnitystapa.
Riittävä kiinnitystapa riippuu pystytyspaikan tuulisuudesta sekä alla olevasta maaperästä.
Jälleenmyyjät tai maahantuoja eivät ole vastuussa riittämättömästä kiinnityksestä.

Talvikäyttöä varten:

Tallin katto on pidettävä aina puhtaana. Varmista, että satanut lumi ei jää tallin katolle.
Tallin peite tulee olla kireällä. Peitteessä ei saa esiintyä ”pusseja” etenkään tallin yläosissa.
Tallin katto pysyy paremmin puhtaana peitteen ollessa kireällä.
Varmistettava, että tallin runko on kauttaaltaan suorassa. Jos talli on perustettu maata vasten, on riski, että tallin runko ei ole suorassa ja se heikentää rungon kestävyyttä.
Tallin kattoa ei saa missään tapauksessa tyhjentää lumesta sisäpuolelta peitettä työntämällä. Se voi olla hengenvaarallista.
Tyhjennys aina ulkokautta apuvälineellä, joka ei vahingoita peitettä.
Takuu ei kata lumikuorman takia romahtanutta tallia.

Tuulisiin olosuhteisiin:

Valitse hallille tuulensuojainen pystytyspaikka
Emme suosittele pystyttämään hallia erityisen tuulisiin paikkoihin, kuten vesistöjen rannoille tai peltoaukeille.
Pystytys on suoritettava erityisen huolellisesti ja pressu kiristettävä niin hyvin kuin mahdollista.
Runko tulee kiinnittää maaperään tai alustaan esimerkiksi maa-ankkurein tai betoniporsain.
Varmista tuulisella säällä että hallin ovet ovat suljettuina
Takuu ei kata kovan tuulen tai myrskyn rikkomaa tallia.

Osaluettelo

Osanumero	Kuvaus	Määrä
1	Katon taitettu putki	11
2	Keskiosan taitettu putki	18
2A	Keskiosan taitettu putki etu- ja takaovea varten	4
3	Alaosan taitettu putki	18
3A	Alaosan taitettu putki etu- ja takaovea varten	4
4	Orret	50
4A	Tukiputki (9 sarjaa)	18
4B	Ylempi pystytukiputki	9
5L	Kulman aluslevy (vasen)	2
5R	Kulman aluslevy (oikea)	2
6	Etu- ja takaoven aluslevy	4
7	Sivuseinän aluslevy	18
8	Ovenkarmin alempi liitososa	4
9	Ovenkarmin ylempi liitososa	4
10	Ylempi oven vaakaputki	4
11	Ovenkarmin tukiputki (2 sarjaa)	4
12	Alempi kiristysputki etu- ja takaovea varten	4
13	Poikittaisputki	8
13A	Poikittaisputken kiinnike	16
14	Kattopeitteen alempi kiristysputki (2 sarjaa)	2 sarjaa
15	Oven vahvikeputki (2 sarjaa)	4
16	Keppi	74
17	M10x90-ruuvi osalle 4	55
18	M8x50-pultti osille 1, 2, 2A, 3 ja 3A	132
18A	M8x80mm-pultti osille 8, 9	16
19	M10x30-pultti osalle 10	35
21	Kiristin (esiasennettu aluslevyyn)	22
21A	Kiristin (esiasennettu aluslevyyn)	4
22	Kattopeite	1
23	Etu- ja takaoven peitteet	2
24	Kiinnitysnaru osille 22, 23	1 nippu
25	Nailonnaru kiristintä varten	22
26	Muovitulppa osille 13, 14	12
27	Joustonarupallo	4
28	Ovien kiristysnaru	4

TIEDOT

Pituus: 20 m Leveys: 9,15 m Korkeus: 4,5 m
Oven mitat: 3,5 x 3,5 m (P x K)

TÄRKEÄÄ – LUE OHJE ENNEN KOKOAMISTA

Puutteellinen alueen valmistelu, kokoaminen ja ylläpito voivat vaikuttaa takuuseen ja johtaa tarpeettomiin virheisiin. Kysy tarvittaessa lisää jälleenmyyjältäsi.

Kokoamisen helpottamiseksi olemme merkinneet yksittäiset osat osanumerolla, jonka löydät osaluettelosta. Välty ongelmilta käyttämällä osanumeroita ja piirroksia.

Kiristä katon kangas huolellisesti, jotta se ei roiku. Kiristä kangas uudelleen parin kuukauden jälkeen. Tämä on tärkeää silloin, kun kokoat varastoteltan kylmällä säällä (syksy ja talvi), koska kangas on jäykempää silloin. Kun kelit lämpenevät, kangas pehmenee ja vaatii kiristämistä ennen seuraavaa talvea.

Omistajan on poistettava lumi teltan katolta, jos se ei putoa itsestään. HUOM! Takuu ei korvaa lumikuorman takia romahtanutta tallia!

LUE KAIKKI OHJEET ENNEN KOKOAMISTA

1. Pidä työalue puhtaana. Epäsiisteissä tiloissa sattuu helpommin vahinkoja. Älä asenna telttaa lähelle lumikinoksia tai liukkaisiin, tuulisiin tai märkiin paikkoihin.
2. Pidä lapset etäällä. Lapset tulisi pitää loitolla työtilasta.
3. Älä kurkota. Pidä hyvä jalansija jatkuvasti.
4. Älä kokoa telttaa alkoholin tai lääkkeiden vaikutuksen alaisena. Lue lääkepakkauksen varoitukset ja harkitse, vaikuttaako se päättelykykyysi tai reflekseihisi. Jos vallitsee pieninkin epäilys, jätä kokoaminen myöhemmäksi.
5. Ota huomioon mahdolliset tuuliset olosuhteet. Kiinnitä runko betoniin, jos se on tarpeen. Irrota kangas myrskyn ajaksi.
6. Ole varovainen sähkö- ja lämmönlähteiden lähellä. Pidä lämmityslaitteet poissa telttakankaan lähettyviltä. Älä altista kangasta avotulelle.
7. Pidä huolta turvallisuudestasi kokoamisen ja käytön aikana. Älä vie sormiasi puristuksiin kiinnitysosien ja putkien väliin kokoamisen aikana. Varmista, että pakokaasut ja muut vaaralliset höyryt pääsevät pois teltasta.
8. **ASENNUSTARVIKKEET**

1. Mittanauha
2. Suuntausnaru
3. Tikkaat
4. Hitsilaite
5. Moukari
6. Mutteriavain
7. Sakset

KOKOAMINEN

A—PERUSTAN KOKOAMINEN

Aseta aluslevyt kuvan 1 mukaisesti.

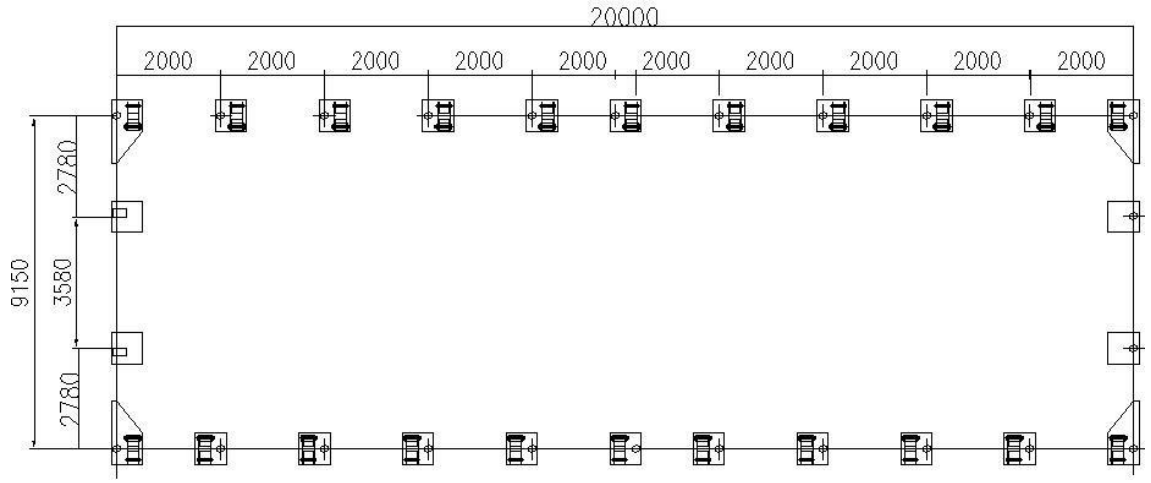

Kuva 1

1. Suorita mittaukset putken keskeltä. Tarkasta, että perusta on kuvan mukaisesti paikallaan. VARMISTA, ETTÄ PERUSTA ON NELIÖNMUOTOINEN.
2. Aluslevyissä nro 5, 7 on kolme reikää keppejä (nro 16) varten. Aluslevyissä nro 6 on kaksi reikää. KIINNITÄ ALUSLEVYT.

Perustan sijoittaminen

Kuvan 2 osoittamalla tavalla jokaisella aluslevyllä on kolme kiinnityskeppiä (nro 16).

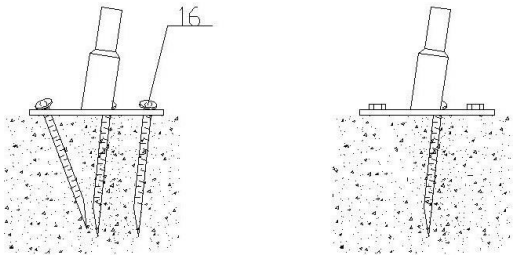

Kuva 2

Huomaa: Kepit soveltuvat pehmeään maahan. Niitä ei voi käyttää kalliolle tai jäätyneelle maalle tai asfalttipinnoille asennettaessa.

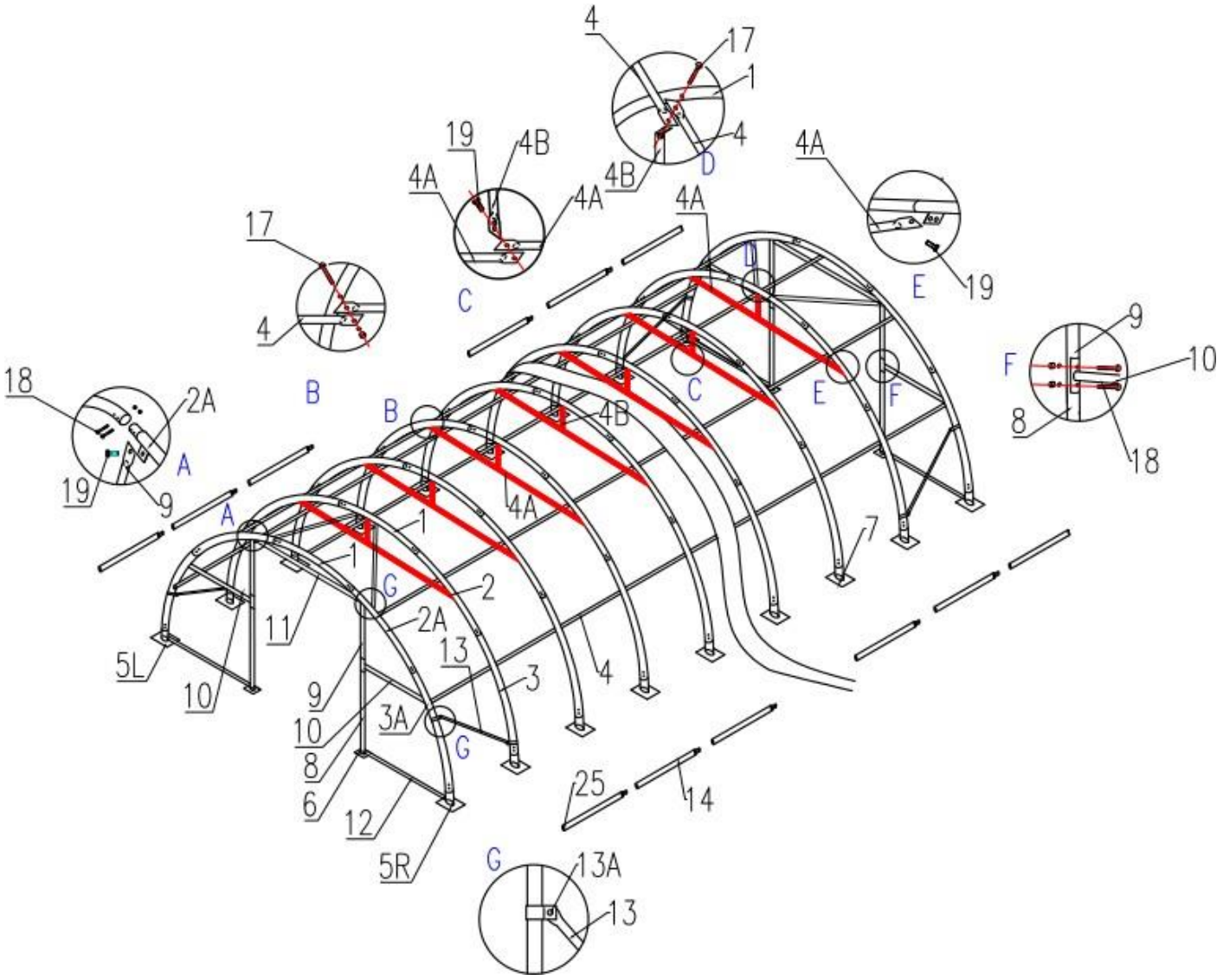

PIIRROS RUNGOSTA

B—RUNGON KOKOAMINEN

1. Kokoa kaaret kiinnittämällä katon taitettu putki (nro 1), kaksi keskiosan taitettua putkea (nro 2) ja kaksi alaosan taitettua putkea (nro 3) toisiinsa M8x70-ruuveilla (nro 20). Älä asenna ruuvia yläpuolelle, johon kangas tulee.

Huomaa: Keskiosan taitettu putki ja alaosan taitettu putki päätyputkia varten (nrot 2A ja 3A), joihin on hitsattu teräslevyt liitososia (nro 9) ja kiskoa (nro 10) varten poikkeavat toisistaan keskeltä.

2. Nosta koottu kaari aluslevyn päälle ja työnnä kaaren toinen pää vastapäiseen aluslevyyn.

TÄRKEÄÄ: KAARI ON LEVEÄMPI KUIN ALUSLEVYJEN VÄLINEN MATKA.

1. Kun olet asentanut kaksi ensimmäistä kaarta aluslevyihin, liitä ne toisiinsa orsilla (nro 4), ja kiinnitä M10x80-ruuveilla (nro 17). Asenna sitten kolmas kaari ja liitä aiempiin orsiin. Kokoa ja asenna loput kaaret ja orret samalla tavalla. Asenna seuraavaksi etu- ja takapaneelit. Etsi tarvittavat osat ja kokoa ne. Vaakatukiputkea (nro 4) käytetään katon taitetun putken alla rungon vahvistamiseksi.

2. Kiinnitä poikittaisputki (nro 13) kiinnikkeellä (nro 13A) alempien taitettujen putkien väliin kuvan 5 mukaisesti.

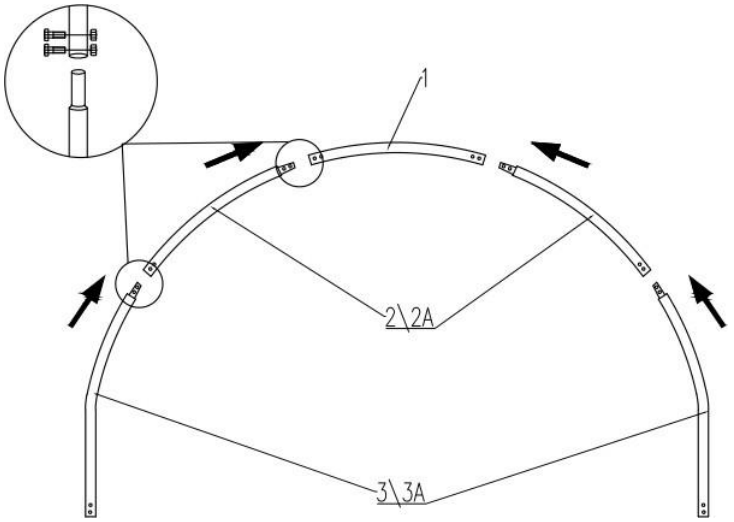

Kuva 4

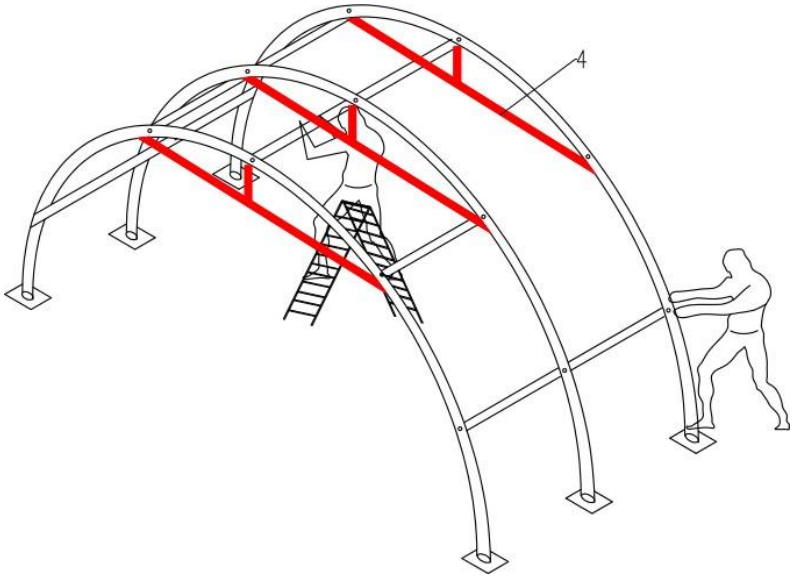

Kuva 5

C—KATTOPEITE

HUOMAA: Älä asenna kattopeitettä myrskyisenä päivänä. Pieni tuuli voi auttaa peitteen asentamisessa. Voit hyödyntää tuulta vetämällä peite kaarien yli tuulen nostaessa peitettä.

1. Kiinnitä katopeitteen kiristysputki (nro 14) ennen peitteen asentamista.
2. Rullaa auki kattopeite peitetyn maan päälle. Kohdista peite tasaisesti kulmien kanssa.
Huomaa: Varmista, ettet vedä peitettä liian pitkälle yli.

3. Vedä peite rungon yli tasaisesti, varoen ja hitaasti. Aseta kiristysputket (nro 14) peitteen taskuihin ja kiinnitä naloninaru (nro 25) kiristimeen (nro 21). Älä kiristä narua. Asettele peite niin, että se on suorassa ja tasaisesti rungon päällä. Aseta alempi kiristysputki sisäpuolelle.

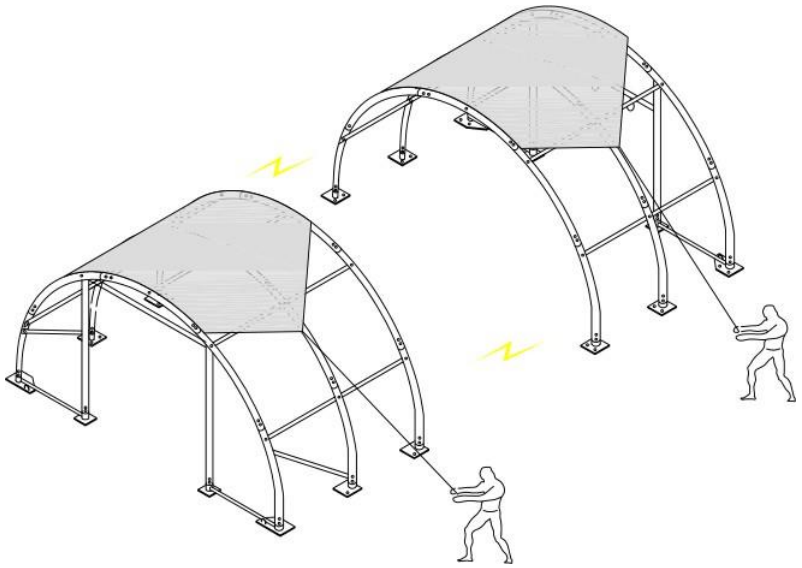

Kuva 6

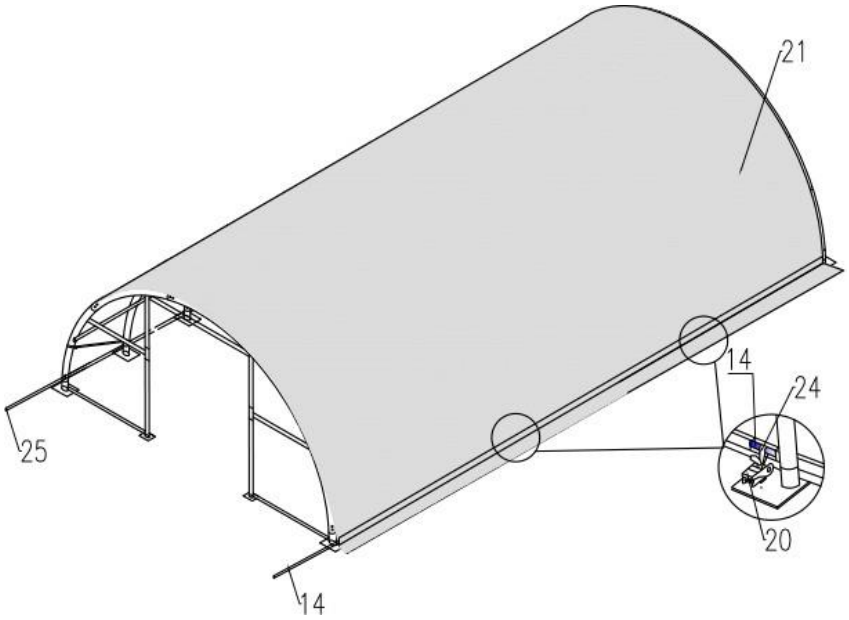

Kuva 7

Huomaa: Päätyläppien on roikuttava tasaisesti kummallakin puolella.

4. Taita päätyläpät pois edestä ja kiinnitä kattopeite päätykaariin narulla (nro 24). Katkaise naru sopivasta kohdasta. Suosittelemme katkaisemaan narun pienemmiksi palasiksi ja aloittamaan peitteen sitomisen alakulmista ylöspäin edeten. Kiinnitä narut keskelle yläosaa. Kiristä peitettä kiinnittäessäsi narua kulmiin. Aseta muovitulppa (nro 26) osien 13 ja 14 päätyihin. Kiristä peite kiristimellä.

D—ETU- JA TAKAPEITTEEN ASENTAMINEN

Kiinnitä kiristysputki kuvan mukaisesti aluslevyyn.
Kiinnitä etu- ja takapeitteet narulla (nro 24) tasaisesti. Päätypeitteet sidotaan runkoon (katon, keskiosan ja alaosan taitettuihin putkiin) narulla. Ne kiinnitetään myös päätyrunkoon (oviputki ja sivukiskoon) narulla.

Etu- ja takapeitteen kiinnittäminen

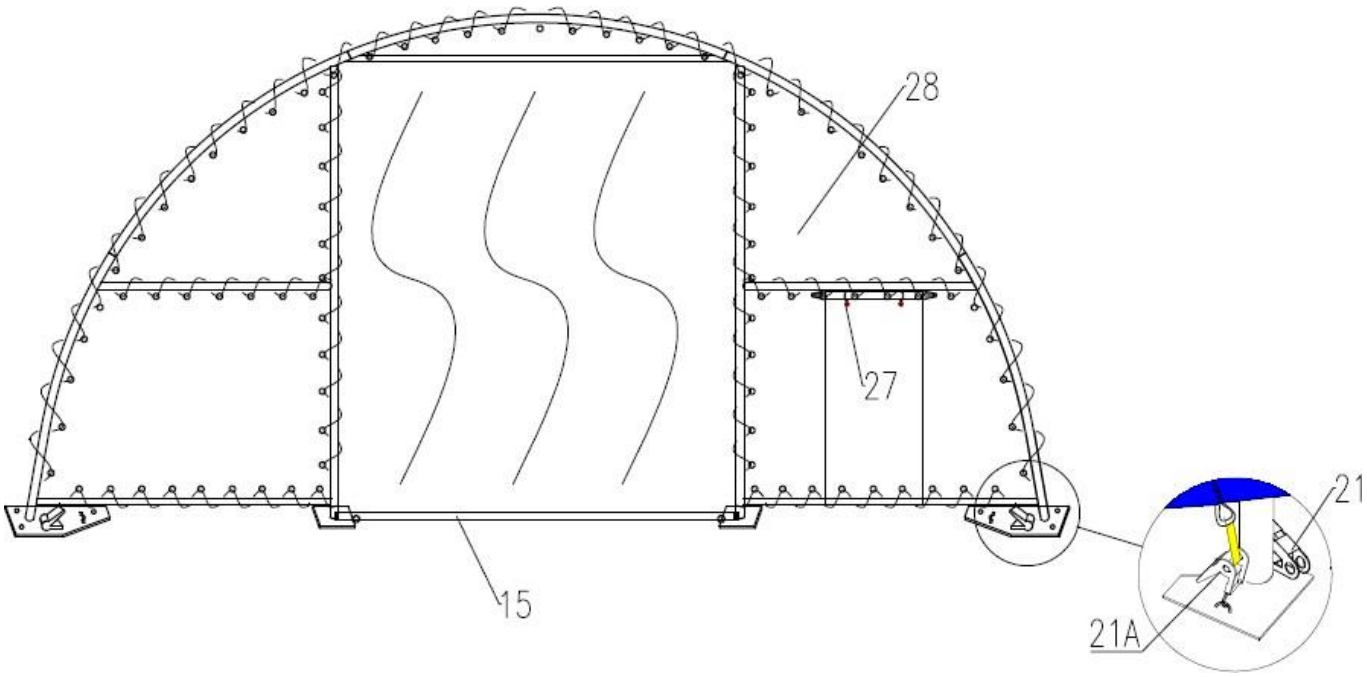

Kuva 7

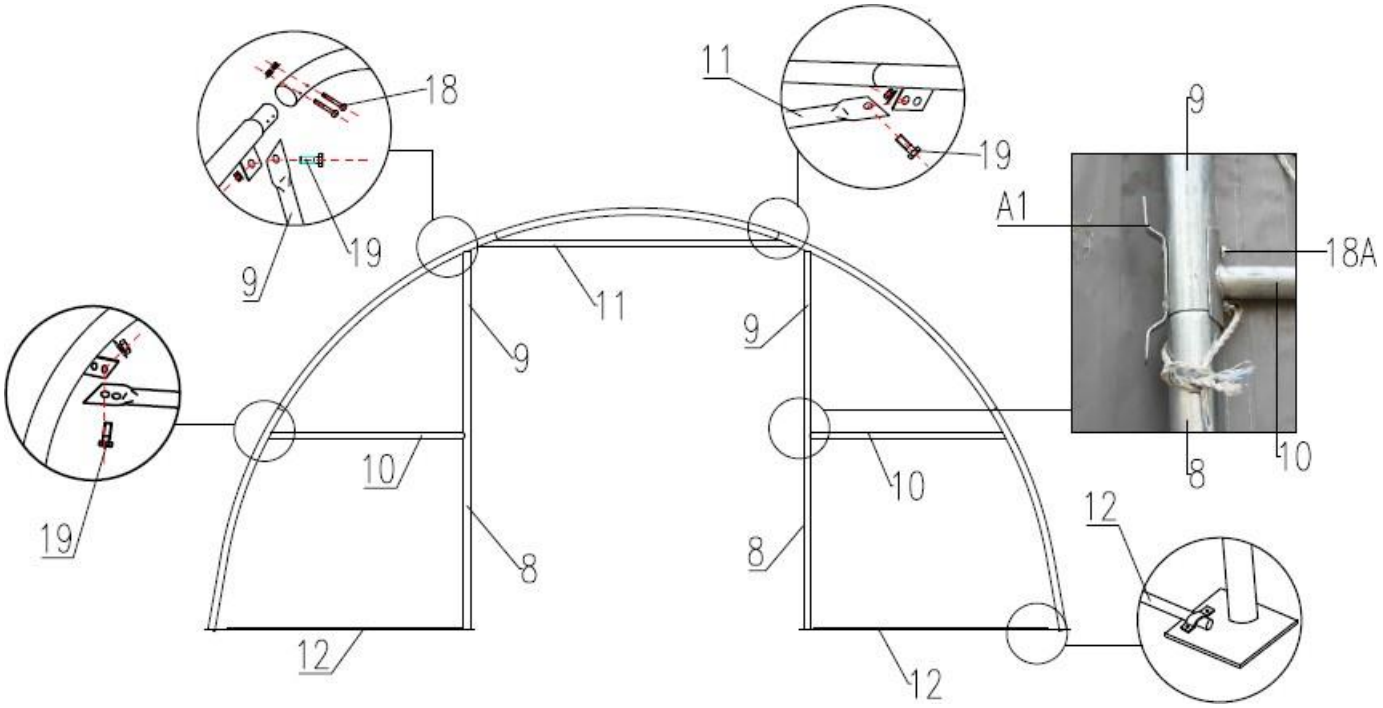

Kuva 8

Suorista etu-, katto- ja takapeitteet. Kiinnitä naru kattopeitteen alle. Varmista, että peite ylettyy runkoon asti ja kiinnitä narun pää kulmien aluslevyjen kiinnikkeisiin.

VARASTOTELTTA ON NYT VALMIS.

HUOMAA: ÄLÄ JÄTÄ KATTOPEITETTÄ VAILLE SILMÄLLÄPITOA ennen kuin se on asennettu ja kiristetty. Kokoaminen on melko helppoa. Voit joutua muuttamaan kireyttä, jotta katto on tasainen ja sopivan kireä. Kiristä kattopeitettä kuukausittain.

•Tallin kattoa ei saa missään tapauksessa tyhjentää lumesta sisäpuolelta peitettä työntämällä. Se voi olla hengenvaarallista.
•Tyhjennys aina ulkokautta apuvälineellä, joka ei vahingoita peitettä.
•Takuu ei kata lumikuorman takia romahtanutta tallia.

Maahantuoja/Importör: Suomi Trading Oy, Areenakatu 7, 37570 Lempäälä.
asiakaspalvelu@suomitrading.fi

RANCH
20X9X4.5M
KALUSTOHALLI
Dimensioner: 9,15 x 4,5 x 20 m (B x H x L)



Lagertältet är avsett för tillfälligt bruk.
Lagertältet lämpar sig för tillfällig förvaring av en mängd olika varor och maskiner, både för att skydda dem från väder och vind och för att skydda dem från insyn. Var särskilt uppmärksam på anvisningarna för användning i blåsiga områden och på vintern. Kontrollera före köpet med de lokala byggnadsförvaltningarna om tältet kräver bygglov eller byggnadstillstånd i det område där tältet ska uppföras.

OBSERVERA!

Inga fästen medföljer tältet.
Den som monterar tältet ansvarar för att tillhandahålla lämpliga fästelement för den typ av mark och konstruktion som används för att se till att tältet hålls på plats även vid starka vindar.
Rådgör med en byggnadsingenjör för att ta reda på vilken förankringsmetod som är lämplig för platsen.
Vilken förankringsmetod som är lämplig beror på vindförhållandena på platsen och på marken under tältet.
Varken återförsäljare eller importörer är ansvariga för otillräcklig fastsättning.

För vinterbruk:

Tältets tak ska hållas rent. Se till att snö som fallit inte ligger kvar på tältets tak.
Överdraget måste vara ordentligt åtdraget. Det får inte finnas några ”påsar” i överdraget, särskilt inte i de övre delarna av tältet.
Tältets tak hålls bättre ren när överdraget är spänt.
Se till att hela tältets tak är rakt. Om tältet ställs upp mot marken finns det risk för att tältramen inte är jämn, vilket minskar ramens styrka.
Tältets tak får under inga omständigheter snöröjas inifrån genom att skjuta överdraget uppåt. Det kan vara livsfarligt.
Röj snön alltid från utsidan med ett verktyg som inte skadar överdraget.
Garantin täcker inte ett tält som kollapsat på grund av snölast.

För blåsiga förhållanden:

Välj en vindskyddad plats får tältet
Vi rekommenderar inte att du ställer upp tältet på blåsiga platser, t.ex. vid ett vattendrag eller på en åker.
Särskild försiktighet måste iakttas vid uppställning och överdraget måste spännas så mycket som möjligt.
Ramen måste förankras i marken eller i ett underlag, t.ex. med jordankare eller betongankare.
Vid blåsigt väder, se till att tältets dörrar är stängda.
Garantin täcker inte tält som skadats av starka vindar eller stormar.

Dellista

Delnummer	Beskrivning	Mängd
1	Krökt takrör	11
2	Mittdelens krökta rör	18
2A	Mittdelens krökta rör för främre och bakre dörr	4
3	Krökt rör för nedre delen	18
3A	Nedre delens krökta rör för främre och bakre dörr	4
4	Bjälkar	50
4A	Stödrör (9 uppsättningar)	18
4B	Övre vertikala stödrör	9
5L	Hörnets underskiva (vänster)	2
5R	Hörnets underskiva (höger)	2
6	Främre och bakre dörrens underskiva	4
7	Sidoväggens underskiva	18
8	Dörrkarmens nedre skarvdel	4
9	Dörrkarmens övre skarvdel	4
10	Dörrens övre horisontella rör	4
11	Dörrkarmens stödrör (2 uppsättningar)	4
12	Nedre åtdragningsrör för främre och bakre dörr	4
13	Tvärrör	8
13A	Fäste för tvärrör	16
14	Takdukens nedre åtdragningsrör (2 uppsättningar)	2 uppsättningar
15	Dörrens stödrör (2 uppsättningar)	4
16	Pinne	74
17	M10x90-skruv för del 4	55
18	M8x50-bult för delar 1, 2, 2A, 3 och 3A	132
18A	M8x80-bult för delar 8, 9	16
19	M10x30-bult för del 10	35
21	Åtdragare (färdigmonterad i underskivan)	22
21A	Åtdragare (färdigmonterad i underskivan)	4
22	Takduk	1
23	Främre och bakre dörrens dukar	2
24	Fästningssnöre för delar 22, 23	1 knippa
25	Nylonsnöre för åtdragare	22
26	Plastpropp för delar 13, 14	12
27	Boll med elastiskt band	4
28	Dörrens fästningssnöre	4

INFORMATION

Längd: 20 m Bredd: 9,15 m Höjd: 4,5 m
Dörrens dimensioner: 3,5 x 3,5 m (B x H)

VIKTIGT - LÄS FÖRE MONTERING

Bristfällig förberedelse av området, montering och underhåll kan påverka garantin och leda till onödiga fel. Vid behov, fråga din återförsäljare.

För att underlätta monteringen har vi numrerat de enskilda delarna med delnummer, som hittas i dellistan. Undvik problem genom att följa delnumren och ritningarna.

Dra åt takduken ordentligt så att den inte hänger. Dra åt duken igen efter ett par månader. Detta är viktigt då du monterar förrådstältet under kallt väder (höst och vinter), eftersom duken är styvare då. När vädret blir varmare mjuknar duken och kräver åtdragning inför nästa vinter.

Ägaren måste ta bort snön från taket på tältet, om det inte faller av sig själv. VIKTIGT! Garantin ersätter inte tält som kollapsat på grund av snölast!

LÄS ALLA ANVISNINGAR INNAN MONTERING

9. Håll arbetsområdet rent. I orena utrymmen händer det lättare olyckor. Ställ inte upp tältet nära snödrivor eller på hala, blåsiga eller våta platser.
10. Håll barn borta. Barn bör hållas borta från arbetsområdet.
11. Sträck dig inte. Håll ett stadigt fotfäste hela tiden.
12. Montera inte tältet om du är påverkad av alkohol eller mediciner. Läs medicinförpackningens varningar och överväg om medicinen påverkar ditt förmåga att resonera eller dina reflexer. Om det finns minsta tvivel, påbörja monteringen senare.
13. Beakta eventuella blåsiga förhållanden. Fäst stommen i betong om det behövs. Ta bort duken för storm.
14. Var försiktig nära el- och värmekällor. Håll värmare borta från tältduken. Utsätt inte duken för eld.
15. Ta hand om din säkerhet under montering och användning. Se till att inte föra fingrarna i kläm under montering av delar och rör. Se till att avgaser och andra farliga ångor slipper ut ur tältet.

MONTRERINGSREDSKAP

8. Måttband
9. Riktningssnöre
10. Stege
11. Slägga
12. Skiftnyckel
13. Ett par sax

MONTERING

A—MONTERING AV BASEN

Placera underskivorna enligt bild 1.

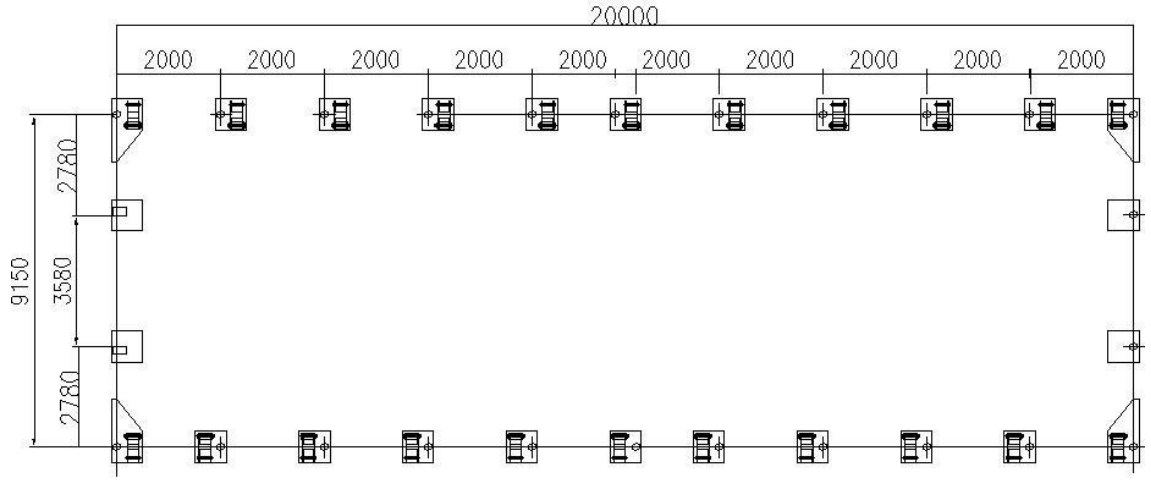

Bild 1

1. Utför mätningarna från rörens mittpunkt. Kontrollera att basen är på plats enligt bilden. SE TILL ATT BASEN ÄR KVADRATISK.

2. Det finns tre hål i underskivorna nr. 5 och 7 för pinnar (nr. 16). Det finns två hål i underskivorna nr. 6. FÄST UNDERSKIVORNA.

Placering av basen

Varje underskiva har tre pinnar (nr. 16) såsom i **bild 2**.

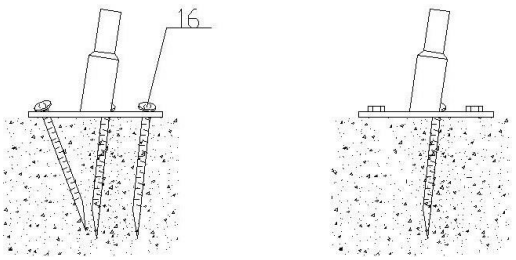

Bild 2

Observera: Pinnar är lämpliga för mjuk mark. De kan inte användas på berg, på frusen mark eller asfaltytor.

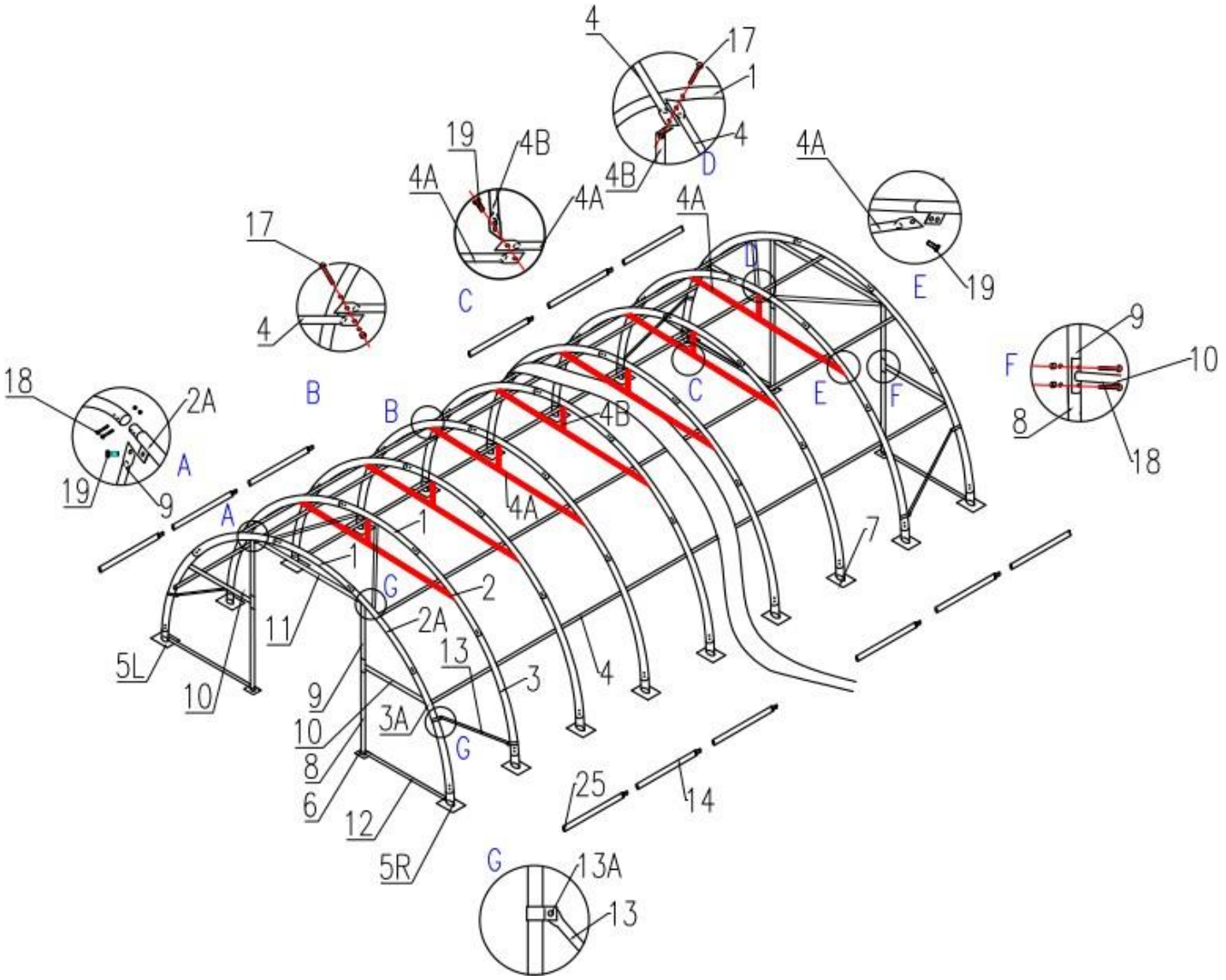

RITNING AV STOMMEN **Bild 3**

B—MONTERING AV STOMMEN

3. Montera bågarna genom att fästa krökta röret (nr. 1), två krökta rör för mittdelen (nr. 2) och två krökta rör för nedre delen (nr 3) ihop med M8x70-skruvar (nr. 20). Installera inte skruvarna från övre sidan där duken kommer att bli.

Observera: Mittdelens krökta rör och nedre delens krökta rör för ändorna (nr. 2A och 3A), med stålskivor för fästningsdelar (nr. 9) och rör (nr. 10) skiljer sig från andra rör.

4. Lyft upp den monterade bågen på underskivan och skjut in andra ändan av bågen i underskivan mittemot.

VIKTIGT: BÅGEN ÄR BREDARE ÄN DISTANSEN MELLAN UNDERSKIVORNA.

3. Efter att du monterat de första två bågarna i underskivorna, fäst ihop dem med bjälkar (nr. 4) och M10x80-skruvar (nr. 17). Installera den tredje bågen och fäst den i de tidigare bågarna. Montera och installera de resterande bågarna och bjälkarna på samma sätt. Installera till näst fram- och bakpanelerna. Hitta de nödvändiga delarna och montera dem. Liggande stödröret (nr. 4) används för att stöda stommen under takets krökta rör.

4. Fäst tvärröret (nr. 13) med fästen (nr. 13A) mellan de nedre krökta rören enligt bild 5.

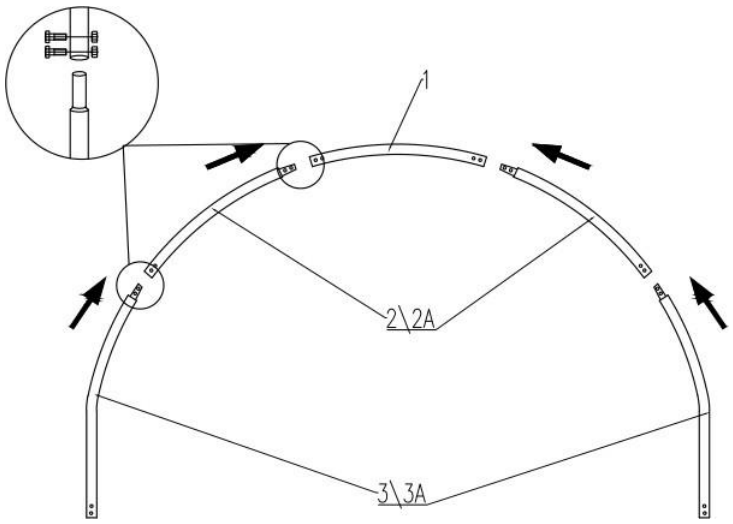

Bild 4

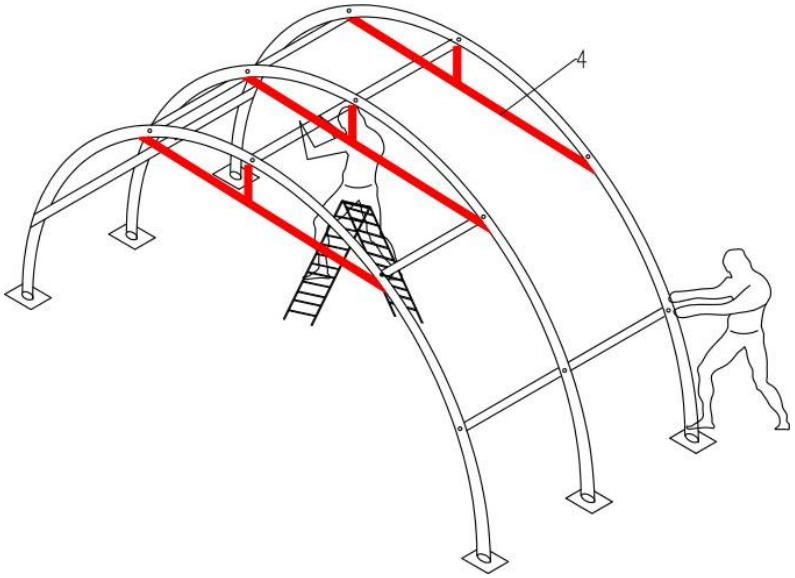

Bild 5

C—TAKDUK

OBSERVERA: Installera inte takduken när vädret är stormigt. En lätt vind kan hjälpa dig installera duken. Du kan dra nytta av vinden genom att dra takduken över bågarna då vinden lyfter upp den.

5. Fäst takdukens åtdragningsrör (nr. 14) före du installerar duken.
6. Rulla upp takduken på täckt markyta. Rikta in takduken enligt hörnen på stommen.
Observera: Se till att du inte drar takduken alltför långt över.

7. Dra takduken över stommen jämnt, försiktigt och långsamt. Lägg åtdragningsrören (nr. 14) i dukens fickor och fäst nylonsnöret (nr. 25) i åtdragaren (nr. 21). Spänn inte snöret. Lägg ut takduken så att den sitter rakt och jämnt över stommen. Sätt det nedre åtdragningsröret på insidan av takduken.

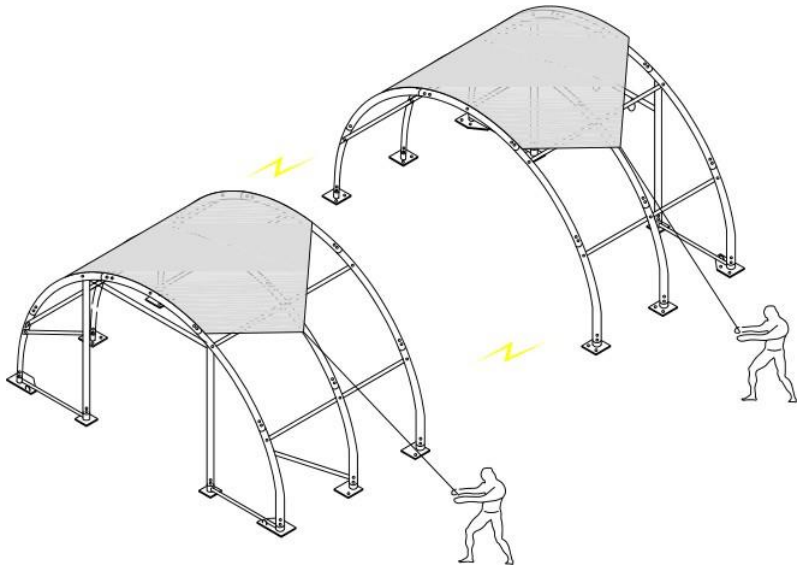

Bild 6

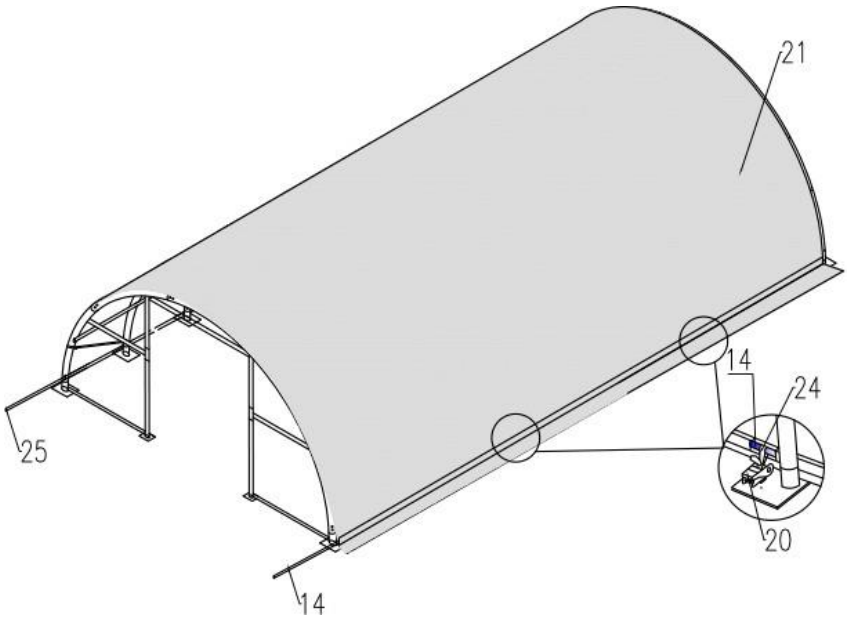

Bild 7

Observera: Ändflikarna ska hänga över sidorna jämnt på båda sidorna.

8. Vik upp ändflikarna och fäst takduken i ändbågarna med snöre (nr. 24). Skär av snöret där det är lämpligt. Vi rekommenderar att du skär snöret i mindre bitar och börjar knyta fast duken från nedre hörnen uppåt. Fäst snörena i mitten av övre delen. Dra åt duken när du knyter snörena i hörnen. Lägg plastproppar (nr. 26) i ändorna av delar 13 och 14. Dra åt takduken med åtdragaren.

D—INSTALLERING AV FRAM- OCH BAKDUKAR

Fäst åtdragningsröret i underskivan enligt bilden.
Fäst fram- och bakdukarna jämnt med snöre (nr. 24). Änddukarna binds till stommen (de krökta rören i taket, mittdelen och nedre delen) med snöre. De fästs också i ändstommen (dörrör och sidorör) med snöre.

Fästning av fram- och bakdukar

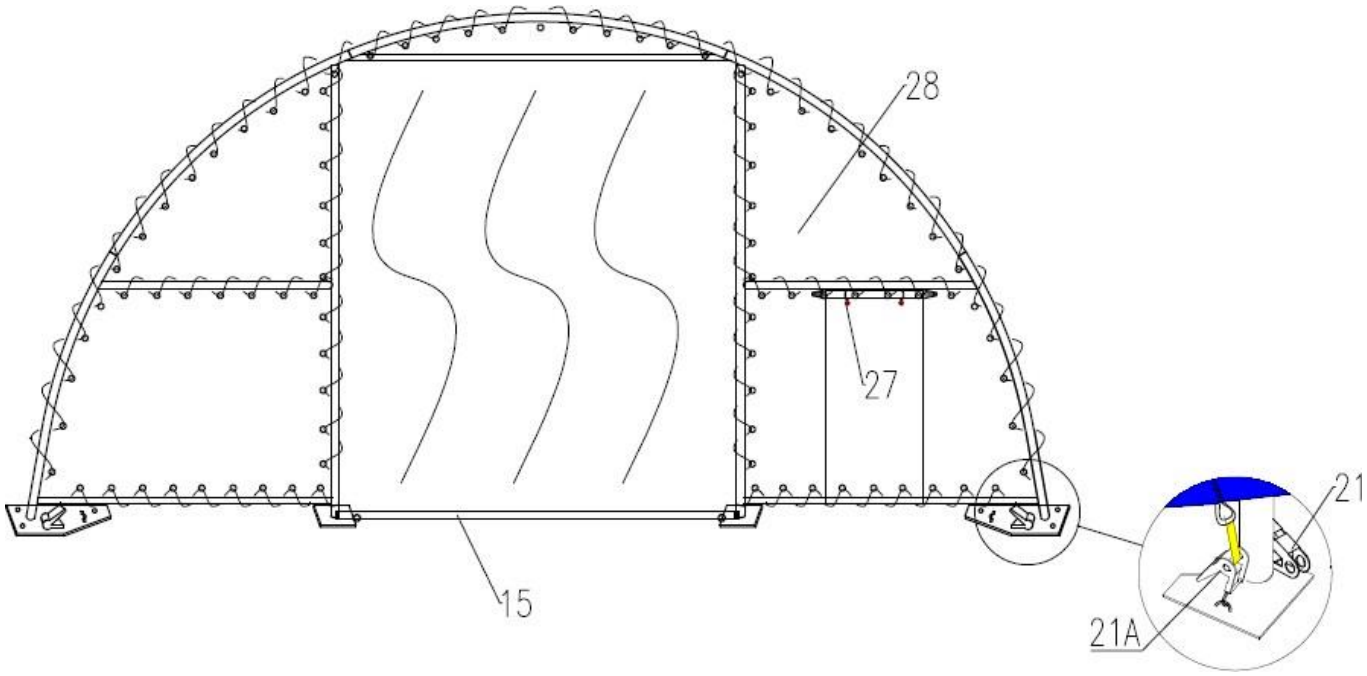

Bild 7

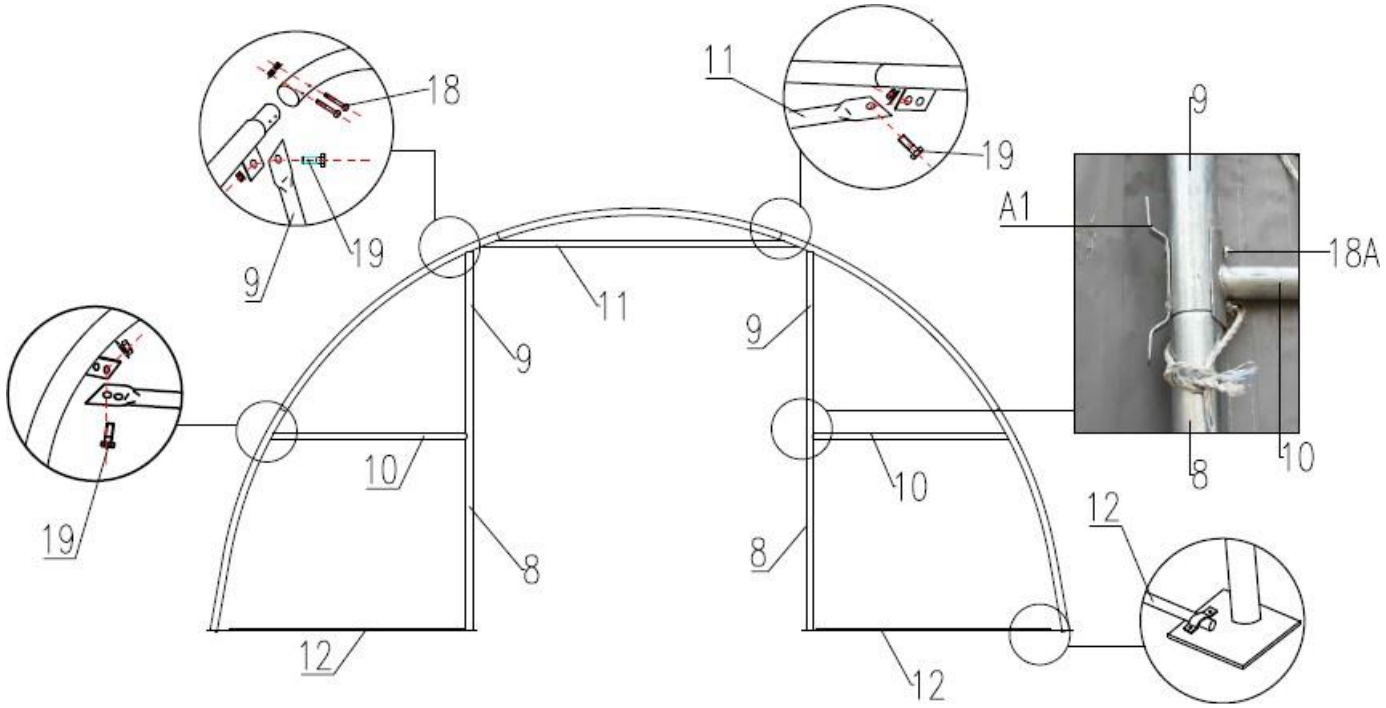

Bild 8

Utjämna fram- och bakdukarna. Fäst snöret under takduken. Se till att duken räcks ända upp till stommen och fäst ändan av snöret i fästena på hörnens underskivor.

FÖRRÅDSTÄLTET ÄR NU FÄRDIGT.

OBSERVERA: LÄMNA INTE TAKDUKEN UTAN TILLSYN förrän den är installerad och åtdragen. Monteringen är ganska lätt. Du kan hamna justera spänningen för att få taket att sitta jämnt. Dra åt takduken varje månad.

Maahantuoja/Importör: Suomi Trading Oy, Areenakatu 7, 37570 Lempäälä.
asiakaspalvelu@suomitrading.fi