XT150480 KOMPRESSORI 3-V 4HV 440/150L / AIR COMPRESSOR 3KW/400V 150L

Varaosatunnus / Spare part code XT esim. / e.g. XT9415531 (9415531=sparepart.no.)

KOMPRESSORI 3-V 4HV 440/150L

XT150480

GG 450

- **moottori 4,0 hv / 3,0 kW / 400 V**
- **kierrosluku 1200 rpm**
- **imutuotto 440 l/min**
- **säiliö 150 l**
- **max. paine 10 bar**
- **kiilahihnaveto**
- **2-sylinterinen, öljyvoideltu lohko**
- **lähtöliitännät: yksi säiliöstä ja kaksi paineenalennusventtiilistä**
- **mittarit säiliö- ja ulostulopaineelle**
- **melutaso 78 dB**
- **mitat: L400, P1300, K890 mm**
- **paino 82 kg**

Huom:
Tarkista lohkon kannen kiristys säännöllisesti

Painekytkin:
XT1029 6,3-10A
Painemittari: XT4020
Ylipaineventtiili: XT1039
Mutteri tunnistinletkulle: XT1029C
Liitoskappale (T-haara) kytkin/säiliö XT1059

Hihnapyörät
XT1010- iso,lohkolle
XT1025- moottorille d.150mm
KHA52- kiilahihna A52

suojaverkko:
XT1005 62cm
XT1005B 76cm

Paineensäädin:
XT1027 3/8"
Painemittari:
XT4022 1/4" 16BAR

Sähkömoottori:
XT1040 3Kw

Säiliön pohjatroppu:
XT1047 3/8"
Säiliön päätytroppu:
H908-8
Säiliön pikaliitin:
IRK0400

Takaiskuventtiili:
XT1035
Takaiskuventtiili
kumi: XT1035A
Tunnistinletku
XT5005 d.6mm
Mutteri+helmi
XT1029A

Takapyörä:
XT1037 d.150mm
XT1006A d.175mm

Lohko:
XT2004, XT2004A
Tiivistesarja:
XT1020A
Öljysilmä:
XT1001A
Ilmansuodatin:
XT1012
Öljykorkki:
XT1002
Venttiilisarja: XT1017

Etupyörä:
XT1006

Extra:
Kannen kiristysmomentti: 27Nm

IKH product code: XT150480

MALLI XT150480 GG450

SÄILIÖN TILAVUUS	150l
IMUTUOTTO	440 l/min
VOIMAVIRTA MALLI	3KW /400V
VETOHIHNA 13X1430	1 urainen

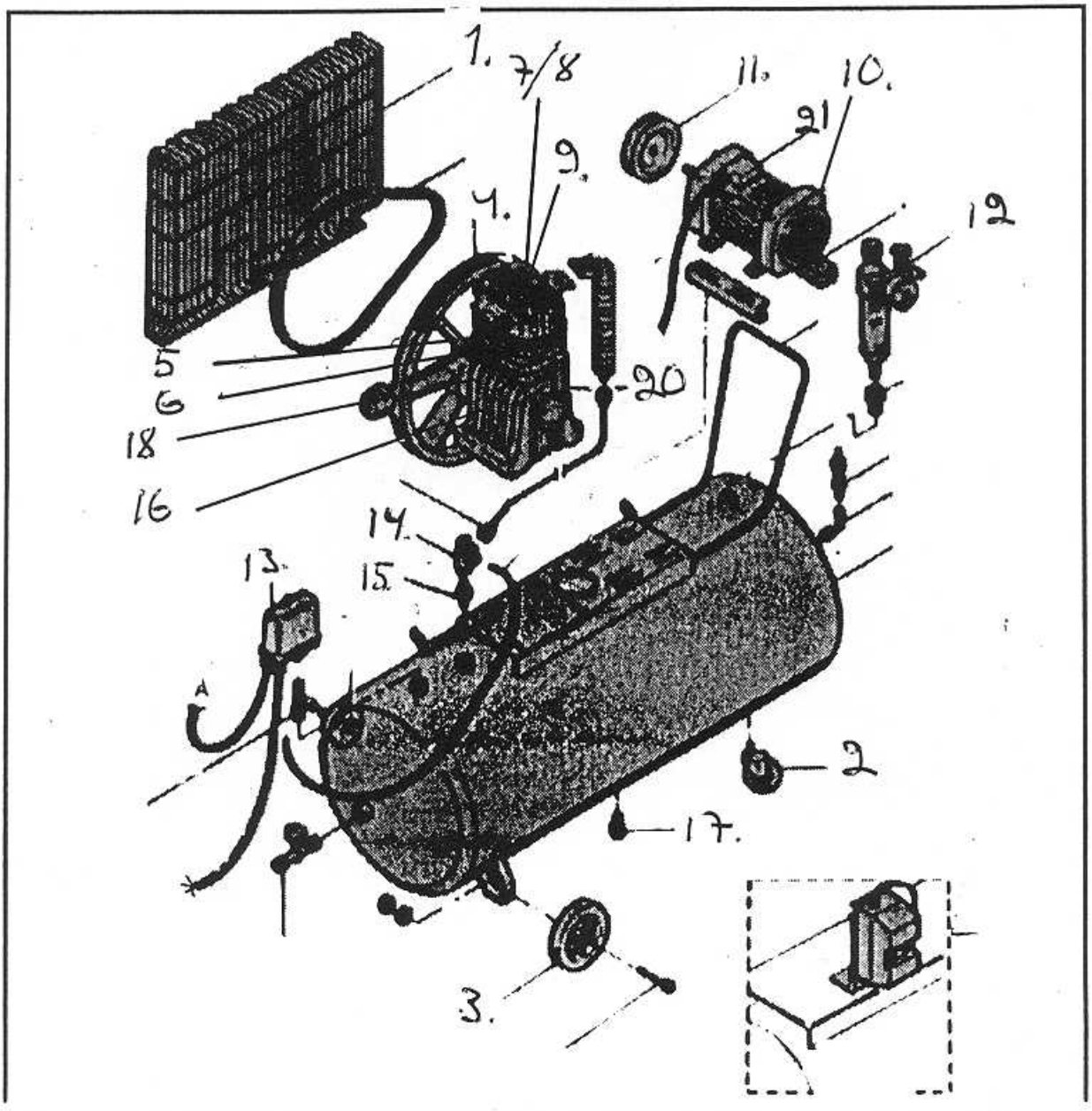

XT2004

XT2004A

XT1059

KOMPRESSORIN VARAOSAT

MALLI XT150480 GG450

SÄILIÖN TILAVUUS	150l
IMUTUOTTO	440 l/min
VOIMAVIRTA MALLI	3KW /400V
VETOHIHNA 13X1430	1 urainen

NO	NIMIKE	TUOTE NO	
1	SUOJAVERKKO	XT1005	
2	ETUPYÖRÄ	XT1006	
3	TAKAPYÖRÄ d.150mm	XT1037	Takapyörä d.175mm XT1006A
4	SIIVAPYÖRÄ "ISO"	XT1010	
5	**ILMANSUODATINTÄYD.**	XT1012	
6	**ILMANSUODATIN PATRU**	XT1012A	
7	VENTTIILISARJA	XT1017	
8	VENTTIILIN LÄPPÄSARJA	XT1017B	
9	TIIVISTESARJA	XT1020A	
10	SÄHKÖMOOTTORIN SUOJUS	XT1023	
11	HIHNAPYÖRÄ SÄHKÖMOOT-TORIIN 150 MM	XT1025	
12	**PAINEENSÄÄDIN**	XT1027	
13	**PAINEKYTKIN/SUOJAKYTKIN**	XT1029	
14	TAKAISKU VENTTIILI	XT1035	
15	YLIPAINE VENTTIILI	XT1039	
16	KIERTOK. LIUSKAT	XT1043	
17	POHJATROPPU	XT1047	
18	MÄNNÄNRENKAAT	XT1049	
20	**LOHKO TÄYDELLINEN**	XT2004	
21	**SÄHKÖMOOTTORI**	XT1040	

säiliön päätytroppu	H908-8
säiliön pikaliitin	IRK0400
kannen kiristys momentti	27Nm

Takaiskuventtiiliin tulevan tunnistinputken helmi	XT1029A
Kansi painekytkimeen (iso malli)	XT1029B
Mutteri (tunnistinputki-painekytkin)	XT1029C
Tunnistinputki	XT5005
LIITOSKAPPALE XT150480-200800	XT1059

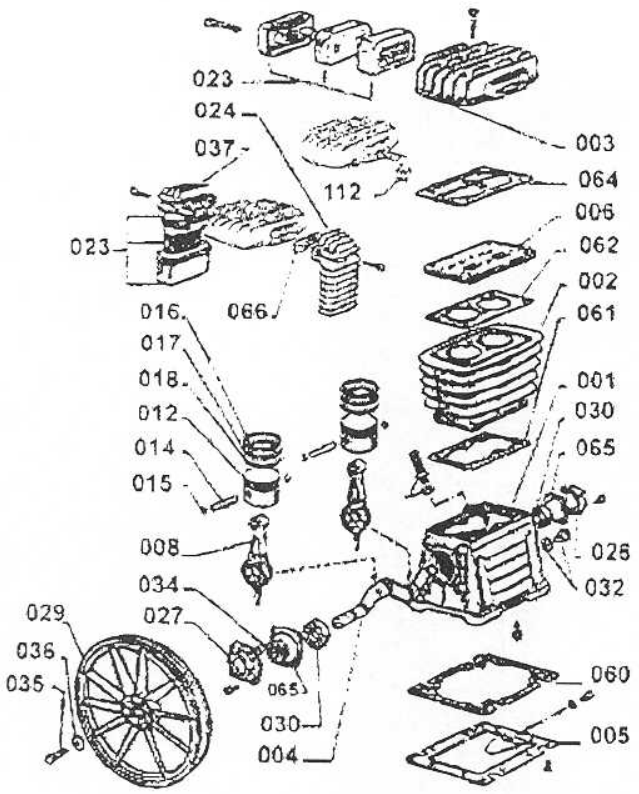

☐	002	3630000	Cilindro Lavorato
☐	003	3860401	Testa Lav.
☐	003	2860401	Testa Lav.
☐	004	3660200	Albero
☐	005	3660160	Fondo Carter
☑	006	2840050	Gr. Piastra Valvola
☐	008	3610100	Biella
☐	012	3621100	Pistone D. Spinotto D.
☐	012	1421100	Pistone D. Spinotto D
☐	014	3021200	Spinotto
☐	015	9140040	Seeger
☐	016	9020011	Segmento AC
☐	017	9020041	Segmento ROS
☐	018	9020071	Segmento ROF
☑	023	2881000	Filtro
☐	023	2281000	Filtro
☐	026	2060690	Coperchio LOV
☐	027	2060590	Coperchio LV
☐	029	2000101	Volano
☐	029	3600100	Volano
☐	030	9170030	Cuscinetto
☐	032	9022001	Livello olio
☐	033	9024021	Tappo carico olio
☐	033	9024010	Tappo carico olio
☐	033	9024029	Tappo carico olio
☐	033	9024003	Tappo carico olio
☐	034	9163010	Guarnizione Angus
☐	035	9110014	Vite TE
☐	036	9004008	Rondella volano

Mnt - Ricambio di manutenzione

i:

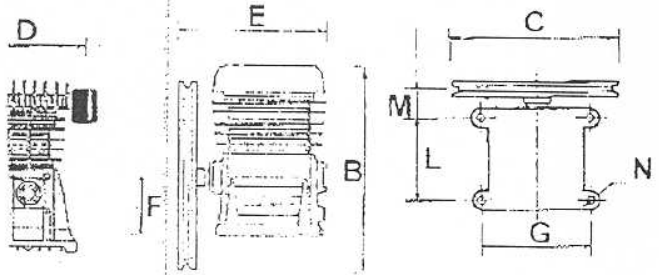

C	D	E	F	G	L	M	N	P
330	186	284	165	156	140	91	9	1/2" F

: 11.5 Kg Dimensione scatola: 301 x 341 x 402

Coppie di serraggio:

Bullone:	M8	
Coppia min	22.45	Nm
Coppia mass	27.43	Nm

Dati tecnici:

Cilindri:	2			
Stadi:	1			
Aria aspirata:	394	L/min	13,9	cfm
Potenza:	2,2	Kw	3	HP
Velocita':	1200	rpm		
Pressione:	9	Bar	131	psi

-<00358623232256 ECM
Pag. 10
08-04-02 09:52