HALKOMAKONE

BP-4769

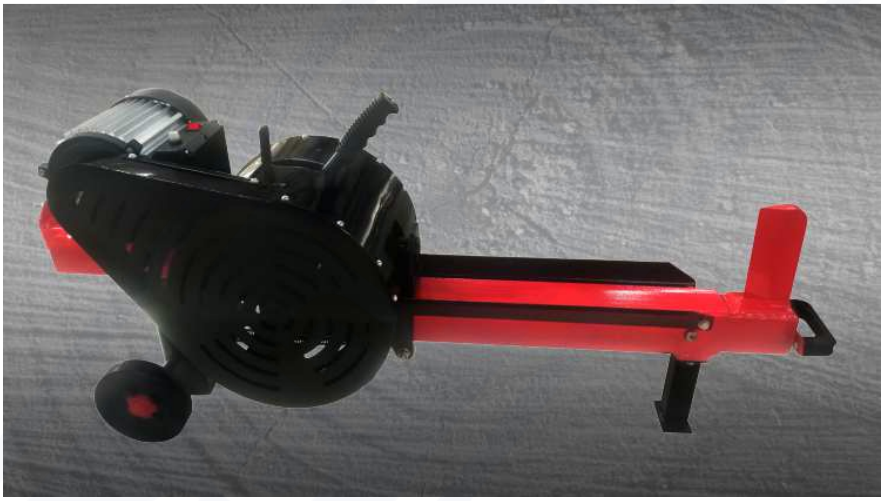

Käyttöohje

Alkuperäisen käyttöohjeen käännös

LUE KÄYTTÖOHJE HUOLELLISESTI ENNEN LAITTEEN KÄYTTÖÄ.

Sisällysluettelo

I. TAKUU JA HUOLTO 2

II. TURVALLISUUSOHJEET 4

III. SÄHKÖTYÖKALUJEN TURVALLISUUSOHJEET 6

IV. HALKOMAKONEEN TURVALLISUUSOHJEET 8

V. TEKNISET TIEDOT 10

VI. LAITTEEN OSAT 11

VII. KOKOAMINEN 11

VIII. KÄYTTÖ 12

IX. HUOLTO 16

X. PÄIVITTÄISET TARKASTUKSET 20

XI. SÄILYTYS 21

XII. VIANMÄÄRITYS 21

XIII. RÄJÄYTYSKUVAT JA VARAOSALUETTELO 23

XIV. YMPÄRISTÖNSUOJELU 25

XV. VAATIMUSTENMUKAISUUSVAKUUTUS 26

Kiitos, että valitsit tuotteemme. Lue laitteen käyttö- ja turvallisuusohjeet huolellisesti ennen käyttöä. Säilytä ohje myöhempää tarvetta varten.

Tämä käyttöohje on käännetty valmistajan toimittamasta alkuperäisestä englanninkielisestä tehdasohjeesta.

Mukana: valmistajan BASS S.C:n antama vaatimustenmukaisuusvakuutus.
Laitteen tavaramerkki: BASS POLSKA.
Laitteen kauppatunnus: BP-4769.

I. TAKUU JA HUOLTO

Valmistajan BASS S.C:n huoltopiste
al. Krakowska 60
Mroków 05-552
www.bass.pl
Sähköposti: serwis@bass.pl

Täytä reklamaatioilmoitus osoitteessa www.serwis.bass.pl.

Takuuehdot

Takuunantaja takaa ostajalle tuotteen asianmukaisen toiminnan, kun sitä käytetään käyttötarkoituksensa ja laitteen mukana toimitetun käyttöohjeen mukaisesti.

Takuuaika on 12 kuukautta myyntipäivästä. Virhevastuuaika on 24 kuukautta myyntipäivästä. Tänä aikana ilmenneet viat korjataan maksutta.

Takuunantaja vastaa ostajalle vain aineellisista vioista, jotka johtuvat myydyssä tuotteessa olevista syistä. Takuu ei kata muista syistä syntyneitä vikoja, erityisesti seuraavista johtuvia:
• Virheellinen käyttö tai käyttötapa.
• Tuotteen virheellinen valinta asennuspaikan olosuhteisiin.
• Virheellinen asennus, huolto, varastointi tai kuljetus.
• Mekaaninen, kemiallinen tai lämpövaurio taikka tuotteen tahallinen vahingoittaminen ja siitä aiheutuva vika.
• Muiden kuin alkuperäisten tai valmistajan suositusten mukaisten materiaalien käyttö.
• Ennalta arvaamattomat tapahtumat tai ylivoimainen este, kuten tulipalo, tulva tai salamanisku.
• Tuotteen toimintaan vaikuttavien muiden laitteiden virheellinen toiminta.

Takuu ei kata normaalisti kuluvia osia eikä kulutusosia tai -aineita, kuten suodattimia, lamppuja, sulakkeita, akkuja, laakereita, rasvoja, öljyjä tai kylmäaineita. Takuu ei kata tuotetta, jota ei asiakirjojen ja tuotteen tunnistetietojen perusteella voida tunnistaa takuunantajalta ostetuksi tuotteeksi.

Ostaja menettää lisäksi takuuoikeutensa, jos todetaan:
• Tuotteeseen tehtyjä muutoksia.
• Valtuuttamattomien henkilöiden toimenpiteitä.
• Valtuuttamattomien henkilöiden tekemiä korjausyrityksiä.
• Vaadittujen määräaikaistarkastusten laiminlyönti.

Reklamaation käsittely edellyttää kaikkien seuraavien ehtojen täyttymistä:

• Ostaja tekee reklamaation sähköpostitse, puhelimitse, käymällä valmistajan toimipaikassa tai täyttämällä lomakkeen osoitteessa www.serwis.bass.pl. Kuluttaja voi valita ilmoitustavan, mutta lomakkeen käyttäminen helpottaa ja nopeuttaa käsittelyä.
• Ostaja esittää ostotositteen, kuten laskun kopion, ostokuitin tai korttitiliotteen.
• Ostaja toimittaa tuotteen itse tai kuljetusliikkeen välityksellä takuunantajan toimipaikkaan.

Huoltoon lähetettävä tuote on toimitettava alkuperäispakkauksessa. Jos alkuperäinen tai muu suojaava pakkaus puuttuu eikä ostaja ole suojannut tuotetta asianmukaisesti kuljetusta varten, takuunantaja ei vastaa kuljetusvaurioista. Toimita reklamoitu tuote puhtaana.

Jos reklamaatiota ei hyväksytä, tuote palautetaan reklamaation tekijän kirjallisesta pyynnöstä sen jälkeen, kun ostaja on maksanut toimituskulut.

Noutamatta jäänyt tuote hävitetään 60 päivän kuluttua.

II. TURVALLISUUSOHJEET

HUOMIO! Lue koko käyttöohje ennen käyttöä. Ohjeiden laiminlyönti voi aiheuttaa sähköiskun, tulipalon ja vakavia henkilövahinkoja.

Turvallisuussymbolit



Lue käyttöohje.



Käytä suojalaseja. Työssä syntyy silmille haitallisia hiukkasia, kipinöitä ja pölyä.



Käytä kuulonsuojaimia. Melu voi heikentää kuuloa vähitellen.



Puun ja muiden materiaalien hionnassa voi syntyä terveydelle haitallista pölyä. Käytä hengityksensuojainta.

Työpaikka

PIDÄ TYÖPAIKKA SIISTINÄ. Epäjärjestys lisää tapaturmien vaaraa.

• HUOMIOI TYÖPAIKAN OLOSUHTEET. Älä käytä laitetta kosteissa tai märissä paikoissa äläkä altista sitä sateelle. Älä käytä sähkötyökaluja palavien kaasujen tai nesteiden lähellä.
• PIDÄ LAPSET POISSA LAITTEEN LUOTA. Lapset eivät saa olla työalueella. Häiriötekijät voivat aiheuttaa tapaturman. Älä anna lasten siirtää laitetta tai sen lisävarusteita.

Käyttäjän turvallisuus

1. Ole erityisen varovainen ja käytä tervettä harkintaa. Älä käytä laitetta alkoholin, huumeiden tai reseptilääkkeiden vaikutuksen alaisena. Lue käyttämiesi lääkkeiden pakkausselosteista, vaikuttavatko ne arviointikykyyn tai reaktioihin. Jos olet epävarma, älä käytä laitetta.
2. Käytä asianmukaisia suojaimia. Käytä tilanteen mukaan suojalaseja, pölynsuojainta, liukumattomia kenkiä, kypärää ja kuulonsuojaimia tapaturmariskin pienentämiseksi.
3. Estä tahaton käynnistyminen. Varmista ennen sähköverkkoon liittämistä, että kytkin on OFF-asennossa. Älä kanna laitetta pitäen kättä kytkimellä.
4. Poista kaikki säätöavaimet ennen käynnistämistä. Pyörivään osaan jäänyt avain voi aiheuttaa henkilövahingon.
5. Älä kurottele laitteen yli. Säilytä vakaa asento ja tasapaino, jotta hallitset laitteen myös odottamattomissa tilanteissa.
6. PUKEUDU ASIANMUKAISESTI. Löysät vaatteet ja korut voivat tarttua liikkuviin osiin. Käytä liukumattomia kenkiä, suojaa pitkät hiukset ja käytä sopivaa suojavaatetusta.
7. Kiinnitä työstettävä kappale. Kiinnitys on käsin tukemista turvallisempaa ja vapauttaa molemmat kädet laitteen käyttöön.

Turvallinen käyttö ja huolto

1. Älä ylikuormita laitetta. Se toimii paremmin ja turvallisemmin sille tarkoitetulla kuormituksella. Älä yritä lisätä suorituskykyä yhteensopimattomilla lisävarusteilla.
2. Älä käytä laitetta, jonka kytkin on vaurioitunut. Laite, jota ei voi hallita kytkimellä, on vaarallinen ja on korjattava.
3. Irrota laite sähköverkosta ennen säätöä, korjausta, lisävarusteiden vaihtoa tai varastointia. Nämä varotoimet vähentävät tahattoman käynnistymisen vaaraa.

4. Säilytä laite irrotettuna sähköverkosta lasten ja asiattomien ulottumattomissa.
5. Huolla laitetta säännöllisesti. Tarkista liikkuvien osien välykset ja viat, osien vauriot ja muut toimintaan vaikuttavat puutteet. Korjaa havaitut viat heti. Monet viat johtuvat puutteellisesta huollosta.
6. Käytä laitetta ja sen lisävarusteita oikein tämän ohjeen mukaisesti. Huomioi työolosuhteet ja tehtävän työn laatu. Käyttötarkoituksen vastainen käyttö voi aiheuttaa vakavia tapaturmia.
7. Vaihdata vaurioitunut kytkin valtuutetussa huollossa. Älä käytä laitetta, jonka virtakytkin ei toimi.
8. Älä jätä käynnissä olevaa laitetta ilman valvontaa. Sammuta laite ja odota sen täydellistä pysähtymistä ennen poistumista työpaikalta.
9. Vaurioitunut päävirtajohto on vaihdettava sopivaan verkkokaapeliin, jonka saa laitteen jälleenmyyjältä. Johdon saa vaihtaa valtuutettu huolto tai pätevä sähköasentaja.

Huoltopalvelu

1. Vain pätevä henkilöstö saa korjata laitteen yhteensopivilla varaosilla. Näin laitteen käyttö pysyy turvallisena ja tehokkaana.

III. SÄHKÖTYÖKALUJEN TURVALLISUUSOHJEET

YLEISTÄ

• Sähkölaitteiden on täytettävä puolalaisten standardien ja soveltuvien määräysten työturvallisuus- ja työterveysvaatimukset koko käyttöikänsä ajan.
• Sähkölaitteiden parissa työskentelevillä on oltava asianmukaiset työvaatteet ja henkilönsuojaimet.
• Työntekijöiden on noudatettava kaikkia sähkölaitteita koskevia työturvallisuusmääräyksiä.

ENNEN TYÖN ALOITTAMISTA

• Tutustu sähkölaitteen asiakirjoihin ja valmistele tarvittavat työkalut, mittalaitteet, varoituskyltit ja eristysvarusteet.

• Tarkista sähkölaitteiden ja asennusten kunto: johtojen, kaapelien, pistokkeiden, kytkimien ja pistorasioiden eristys, nollaus, maadoitus sekä palo- ja sähköiskusuojaus.
• Tarkista ylivirtasuojien kunto.
• Tarkista sähkölaitteiden ja asennusten paloturvallisuusmerkinnät.

TYÖN AIKANA JA SEN JÄLKEEN

• Käytä sähkötyökalua vain sen käyttötarkoitukseen.
• Jos poistut työpaikalta, pysäytä käytössä oleva kone ja kaikki muut vaaraa aiheuttavat laitteet sekä katkaise virta.
• Jos työ on tehtävä jännitteisenä, käytä eristettyjä työkaluja ja varusteita sekä sähköä eristäviä käsineitä ja kenkiä.
• Jos laite sammuu itsestään tai sulakkeet palavat, kytke se uudelleen vasta oikosulun syyn poistamisen ja sulakkeiden vaihtamisen jälkeen.
• Käytä suojamaadoitettuja pistorasioita, jos sähköasennus sitä edellyttää.
• Varmista työn päätyttyä sähkölaitteiden turvallisuus ja siisti työpaikka, työkalut ja varusteet.

KIELLETTYÄ

• Sähkölaitteen käyttö ilman sähköiskusuojauksen toimivuuden varmistamista.
• Muutosten tekeminen käytettävään laitteeseen.
• Suojusten tai turvalaitteiden poistaminen, releiden oikosulkeminen, kytkimien lukitseminen, sulakkeiden tilapäiset korjaukset tai vääränlaisten sulakkeiden käyttö.
• Sulakkeiden asentaminen koneen ollessa käynnissä.
• Pistokkeen irrottaminen johdosta vetämällä.
• Vaurioituneella kotelolla tai eristysosalla varustettujen pistokkeiden tai pistorasioiden käyttö.
• Sähkölaitteiden ylikuormittaminen.
• Jännitteisten osien tai kondensaattorien liittimien koskettaminen, vaikka kondensaattorit olisi irrotettu.
• Sähköverkkoon kytkettyjen laitteiden jättäminen ilman valvontaa. Irrota kaikki sähkölaitteet verkosta ennen työpaikalta poistumista.
• Asiattomien, alaikäisten ja lasten sekä sairaiden tai alkoholin tai muiden päihteiden vaikutuksen alaisten päästäminen sähkölaitteiden tai asennusten luo.

LOPPUHUOMAUTUKSET

1. Vain koulutetut ammattilaiset saavat korjata ja huoltaa sähkölaitteita.
2. Ensiapu sähköiskutilanteessa:
• Vapauta henkilö sähkövirran vaikutuksesta.
• Toimi varovasti, ettet saa itse sähköiskua.
• Katkaise sähköasennuksesta virta heti kiertämällä sulakkeet irti tai katkaisemalla jännitteinen johto eristetyillä pihdeillä. Käytä eristettyä kättä ja seiso eristävällä alustalla, kuten kumilla, lasilla tai kuivalla laudalla.
• Tarkista vapautetun henkilön elonmerkit.
• Jos vakavan sähköiskun saanut ei hengitä, anna puhallus- ja paineluelvytystä, kunnes hän palaa tajuihinsa tai ambulanssi saapuu.
• Peitä palovamma kuivalla, steriilillä sidoksella.
• Potilas on kaikissa tapauksissa toimitettava sairaalaan työturvallisuusohjeiden mukaisesti.

IV. HALKOMAKONEEN TURVALLISUUSOHJEET

Käyttäjän ja muiden työalueella olevien suojaaminen

Halkomakone on erittäin voimakas laite, jonka liikkuvat osat liikkuvat suurella voimalla. Oikea käyttö ja turvallisuusohjeiden noudattaminen pienentävät työpaikan tapaturmavaaraa.
• Käyttäjä vastaa työalueella olevien ihmisten turvallisuudesta ja mahdollisista laitevaurioista.
• Käytä kasvosuojusta suojaamaan kasvoja ja silmiä halkaisun aikana sinkoutuvilta puunkappaleilta.
• Älä käytä koruja tai löysiä vaatteita, jotka voivat tarttua koneeseen.
• Käytä paksuja, hyvin istuvia työkäsineitä. Älä käytä käsineitä, joissa on nauhoja, tai löysiä hihoja, jotka voivat tarttua koneeseen.
• Käytä tukevia työkenkiä, joissa on liukumaton kumipohja. Älä käytä avonaisia kenkiä äläkä työskentele paljain jaloin.
• Käytä pitkiä housuja.
• Käytä aina hyväksyttyjä kuulonsuojaimia.
• Pidä sivulliset ja lapset vähintään 15 m:n päässä työpaikasta.
• Ole aina valppaana. Pysäytä kone heti, jos lapsi tai eläin tulee sen lähelle.

• Älä anna lasten käyttää konetta.

Sähköturvallisuus

Muista sähkövirran vaarat ja noudata seuraavia ohjeita.
• Moottorin ja kytkimen suojukset on pidettävä suljettuina. Älä muuta itse sähköisiä osia. Kaikki korjaukset on teetettävä pätevällä sähköasentajalla.
• Käytä vain ulkokäyttöön tarkoitettuja jatkojohtoja.
• Käytä vain alueilla, joilla ei ole sähköiskun vaaraa.
• Älä käytä kosteassa ympäristössä. Säilytä kuivassa.
• Älä käytä konetta, jos virtajohto tai jatkojohto on vaurioitunut.
• Älä vedä halkomakonetta virtajohdosta.
• Irrota pistoke tarttumalla pistokkeeseen, älä johtoon. Älä kosketa pistokkeen metallinastoja.
• Liitä kone 230 V:n verkkoon, jossa on vähintään 16 A:n sulake.
• Älä muuta suojavarusteita. Tarkista ennen jokaista käyttöä, että kone toimii oikein.
• Suojaa virtajohdon ja jatkojohdon liitos kosteudelta.
• Jatkojohdon enimmäispituus on 7 m, kun johtimen poikkipinta-ala on 3,308772876 mm², ja 15 m, kun poikkipinta-ala on 5,261154955 mm². Liian pitkä ja ohut johto ei välitä riittävää jännitettä ja voi vaurioittaa moottoria. Suurempi AWG-luku tarkoittaa pienempää poikkipinta-alaa.
• Suojaa jatkojohto teräviltä reunoilta, öljyltä ja kuumuudelta.

Yleiset turvallisuusohjeet

Ohjeiden noudattaminen pienentää tapaturmariskiä huomattavasti.
• Halkomakone ei ole lelu. Voimakas moottori on tarkoitettu puupölkkyjen halkaisuun, eikä laitetta saa käyttää muihin tarkoituksiin. Ole aina varovainen.
• Tutustu koneen hätäpysäytysmenettelyyn ennen käyttöä.
• Älä käytä konetta jäisellä, märällä, liukkaalla tai mutaisella alustalla. Ehkäise liukastuminen asianmukaisin toimin.
• Noudata kokoamis- ja säätöohjeita. Käytä vain suositeltuja lisävarusteita.
• Tarkista ennen käyttöä, että kaikki suojukset on asennettu oikein.

• Älä leikkaa, hitsaa tai taivuta koneen osia, etenkään runkoa tai suojuksia. Muuttaminen mitätöi takuun ja voi aiheuttaa tapaturmia.
• Konetta saa käyttää vain yksi henkilö, myös pölkkyä halkaisupalkille asetettaessa.
• Jos ilmenee epätavallista ääntä tai tärinää, sammuta kone heti ja irrota pistoke. Tärinä voi merkitä vakavaa vikaa. Odota 5 minuuttia laitteen jäähtymistä ennen tarkastamista ja korjaa viat ennen käyttöä.
• Sammuta kone, irrota pistoke ja anna koneen jäähtyä ennen tarkastusta, korjausta tai huoltoa.
• Vain asianmukaisen koulutuksen saaneet aikuiset saavat käyttää konetta.
• Älä yritä halkaista liian suuria pölkkyjä. Enimmäismitat on ilmoitettu ohjeessa. Liian suuret puut voivat aiheuttaa tapaturman tai laitevaurion.
• Käytä konetta rauhallisesti ja kiirehtimättä.
• Älä käytä alkoholin, huumeiden tai päihdyttävien lääkkeiden vaikutuksen alaisena.
• Käytä konetta vain päivänvalossa.
• Tarkista säännöllisesti kaikkien ruuvien ja muttereiden kireys.

V. TEKNISET TIEDOT

Malli	BP-4769
Moottoriteho	1500–2500 W
Jännite	230 V / 50 Hz
Pyörimisnopeus	2850 r/min
Halkaisuvoima	10 t
Puun enimmäispituus	520 mm
Puun halkaisija	50–300 mm
Halkaisuaika	1 s
Äänitehotaso Lwa	62 dB
Äänenpainetaso Lpa	58 dB
Käyttöjakso	S2 30 min

VI. LAITTEEN OSAT

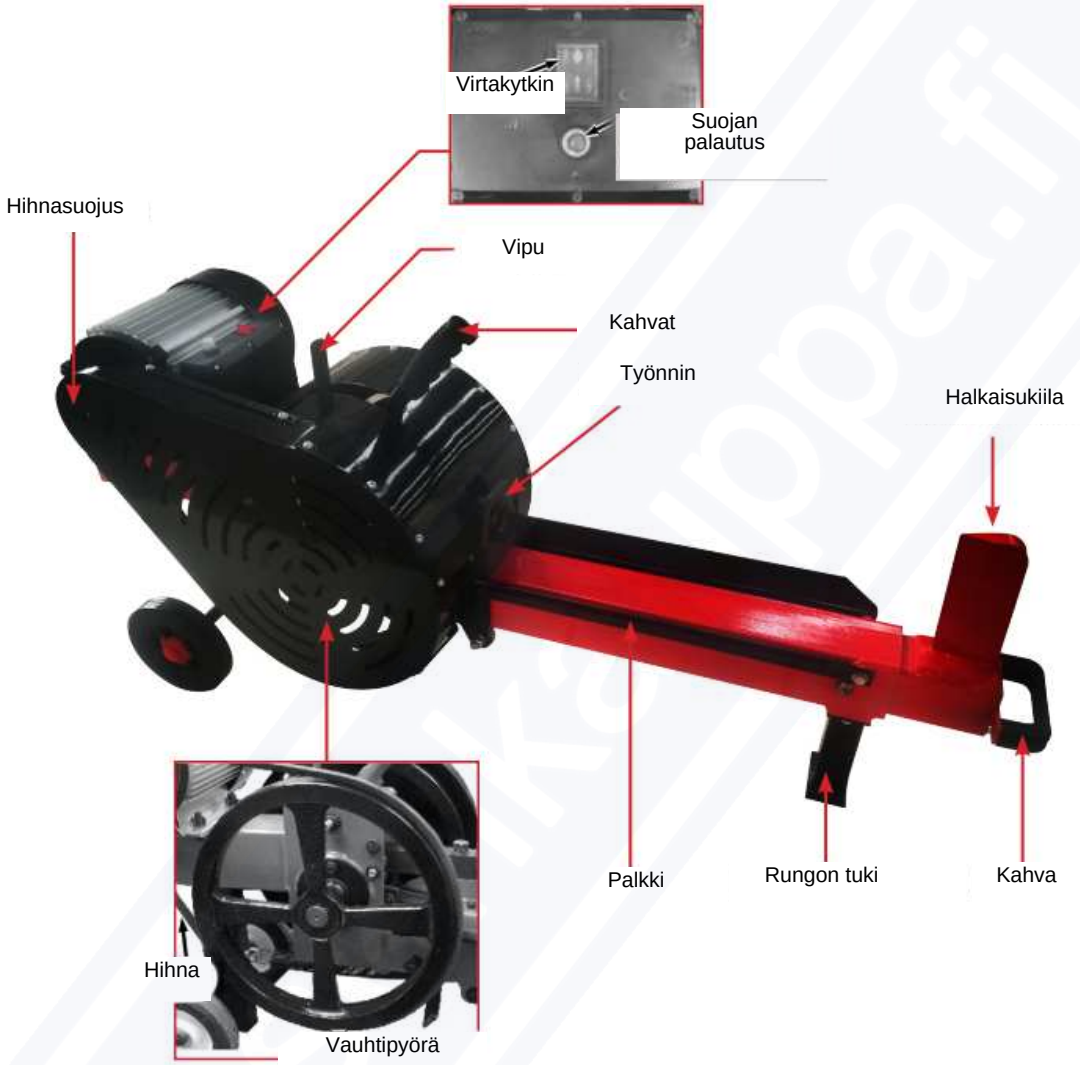

VII. KOKOAMINEN

Kokoamiseen tarvitaan 14 mm:n avain.
TÄRKEÄÄ: Rungon tuki on asennettu tehtaalla, mutta se on käännettävä 180°, jotta konetta voidaan käyttää.
1. Irrota 14 mm:n avaimella tuen kaksi kiinnitysmutteria ja aluslevyt (kuva 2).
2. Käännä tukea 180° niin, että kahva osoittaa ulospäin. Kiinnitä tuki käyttöasentoon irrotetuilla kiinnittimillä ja aluslevyillä (kuva 3). Huomioi erityisesti kahvan asento.

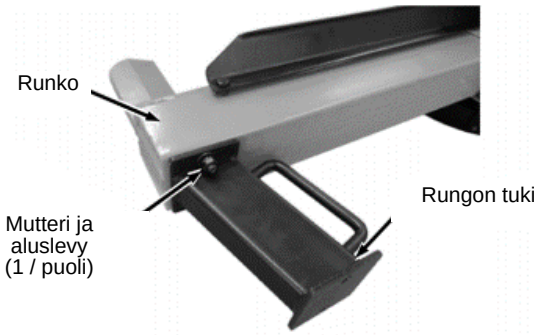

Kuva 2



Kuva 3

3. Säädä palkin pituus siirtämällä teleskooppivarteen kiinnitettyä kiilaa.

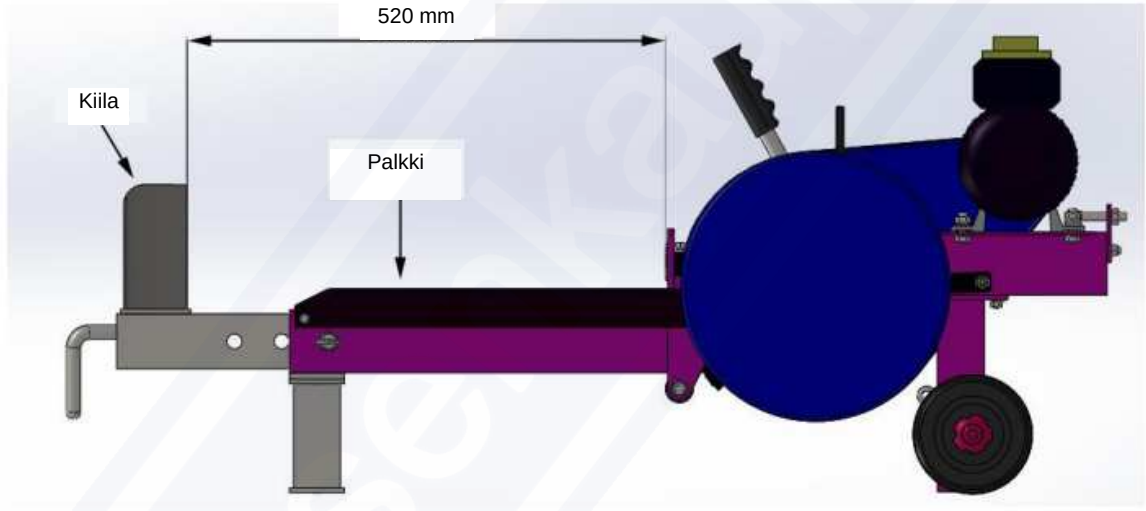

VIII. KÄYTTÖ

Tutustu ennen käyttöä luvussa ”Laitteen osat” kuvattuihin osiin.

VAROITUS!

• Tutustu turvallisuusohjeisiin ennen käyttöä.
• Käyttäjän on aina seistävä turvallisella työalueella (kuva 4). Pidä kaikki kehonosat turvallisen etäisyyden päässä liikkuvista osista.

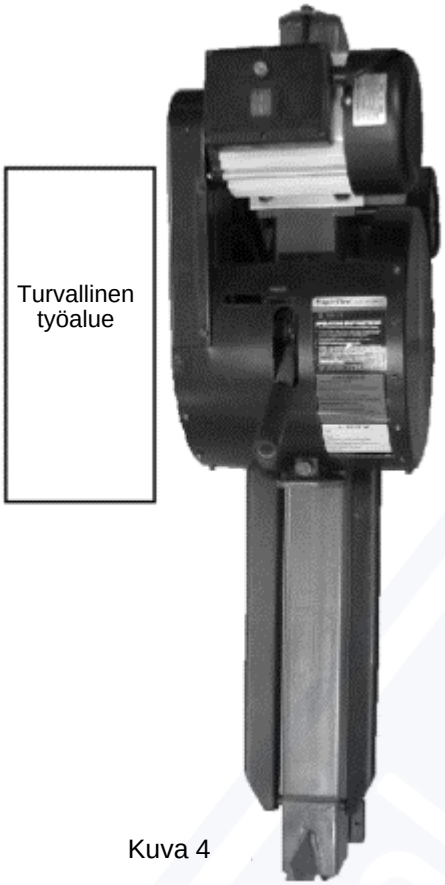

Kuva 4

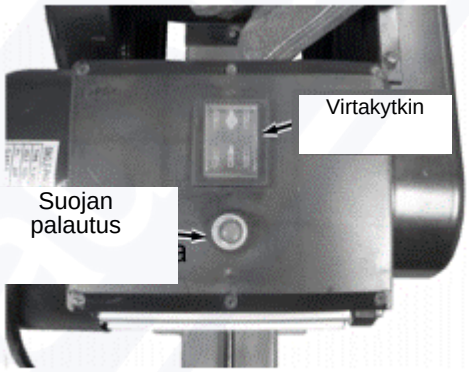

Kuva 5

Moottorin käynnistys

1. Aseta kone tasaiselle, kuivalle alustalle. Lukitse pyörät tai kiinnitä rungon tuki ruuveilla, ettei kone liiku käytössä.
2. Varmista, että kone on liitetty maadoitettuun pistorasiaan, jossa on 16 A:n sulake.
3. Paina virtakytkin ON-asentoon (kuva 5).

Moottorin pysäytys

Paina virtakytkin OFF-asentoon.
TÄRKEÄÄ: Irrota pistoke, kun konetta ei käytetä.

Turvakytkimen palauttaminen

Jos moottori ei käynnisty, vaikka kytkin on ON-asennossa ja pistoke on kytketty, turvakytkin eli suojakatkaisin on ehkä palautettava. Noudata sähkötyökalujen turvallisuusohjeita välttääksesi suojan laukeamisen.
Paina suojakatkaisimen palautuspainiketta (kuva 5).

Halkaisu



Kuva 6



Kuva 7



Kuva 8



Kuva 9

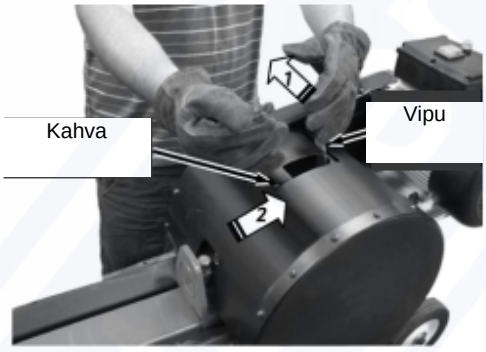

Kuva 10

TÄRKEÄÄ: Pölkyt eivät saa olla yli 520 mm pitkiä. Kuvissa esitetään oikeat ja väärät halkaisutavat.

VAROITUS!

• Älä koskaan aseta käsiä pölkyn päihin, kun asetat sen palkille. Se on erittäin vaarallista ja voi aiheuttaa vakavia vammoja.
• Älä koskaan seiso palkilla tai kumarru sen ylle koneen käydessä. Se voi aiheuttaa vakavan tai kuolemaan johtavan vamman.

HUOMIO!

• Älä halkaise puuta poikkisyin (kuva 7). Se voi vaurioittaa konetta ja aiheuttaa vakavan tapaturman.
• Pölkyn molempien päiden on oltava tasaiset ja kohtisuorassa pituusakseliin nähden. Näin pölkky ei liu'u työntimen paineessa (kuva 8).

TÄRKEÄÄ

Kineettinen halkomakone toimii eri tavalla kuin hydraulinen. Noudata seuraavia ohjeita.
• Älä epäröi. Liikuta käyttövipua nopeasti ja päättäväisesti käynnistääksesi halkaisun vaurioittamatta konetta.
• Käyttövivun on aina oltava ääriasennossa. Älä jätä sitä keskiasentoon.
• Älä pidä vipua etuasennossa, kun työnnin ei enää liiku eteenpäin. Vedä vipu nopeasti taakse tai automaattipalautusasentoon heti halkaisun jälkeen, liikkeen päättyessä tai työntimen kimmotessa liian kovasta pölkystä.

Halkaisu

1. Aseta pölkky palkille tarttumalla sen keskiosaan vasemmalta ja oikealta (kuva 9). Keskitä pölkky ja varmista, että sen pää on kiilaa vasten.
HUOMIO! Pidä käyttövipu halkaisuasennossa, kunnes tunnet vastuksen. Muuten vipu sinkoutuu taaksepäin.
2. Kytke ja pidä kahdella kädellä käytettävää vipua pitäen toista kättä itseäsi kohti. Siirrä sitten käyttövipu nopeasti moottoria kohti ääriasentoon vastukseen asti. Pidä vivusta tukevasti, kunnes pölkky halkeaa (kuva 10).
3. Siirrä käyttövipu heti halkaisun jälkeen automaattipalautusasentoon ja pidä se siinä, jotta työnnin palaa alkuasentoon. Jos työnnin pysähtyy ennen liikkeen loppua, siirrä käyttövipu heti automaattipalautusasentoon.

Vaikeiden pölkkyjen halkaisu

Kova pölkky voi pysäyttää työntimen ennen halkaisun valmistumista. Siirrä käyttövipu silloin heti automaattipalautusasentoon. Anna työntimen palautua ja vauhtipyörän kiihtyä.

IX. HUOLTO

Säännöllinen huolto on edellytys koneen asianmukaiselle toiminnalle.

VAROITUS! Varmista ennen huoltoa, että kone on sammutettu, irrotettu sähköverkosta ja jäähtynyt. Odota sammuttamisen jälkeen aina muutama minuutti ennen korjauksen tai huollon aloittamista.

Huolto-ohjelma

Toimenpide	Ennen jokaista käyttöä	5 tunnin välein	25 tunnin välein
Tarkista koneen yleiskunto	**X**		
Huolla ohjauskisko	**X**		
Tarkista virtajohto	**X**		
Voitele hammastanko		**X**	
Puhdista moottorin ulkopinnat ja jäähdytysrivat			**X**

Voitelu

Koneen laakerit ovat suljettuja ja tehtaalla kestovoideltuja. Voitelun on tarkoitus riittää koko asianmukaisen käyttöiän ajan.

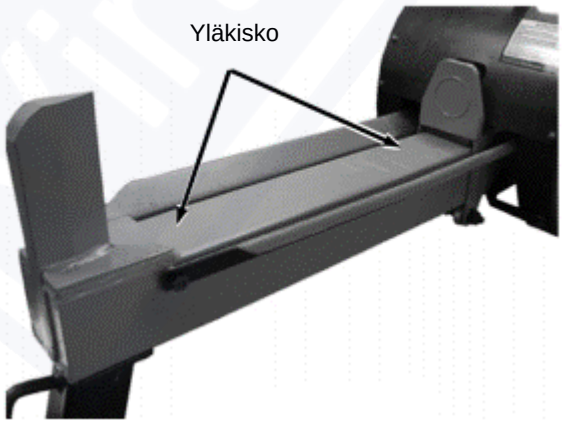

Kuva 11

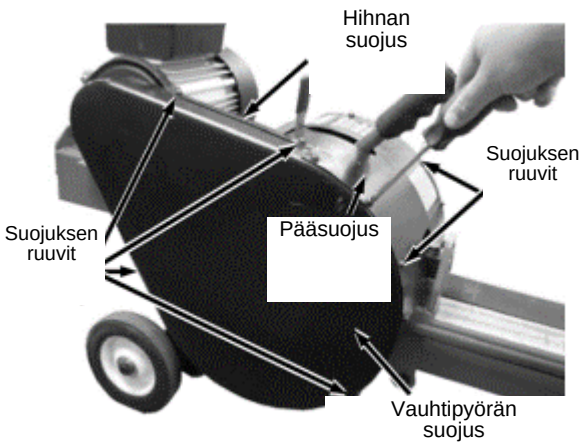

Kuva 12

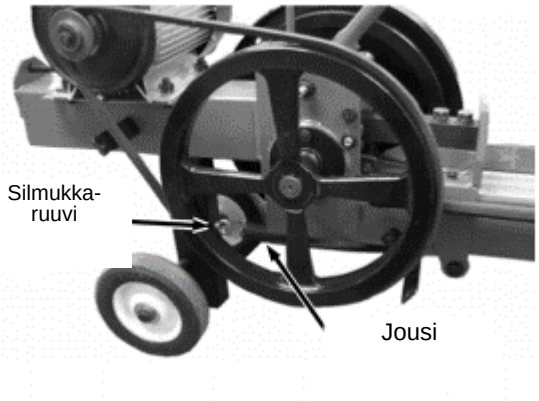

Kuva 13

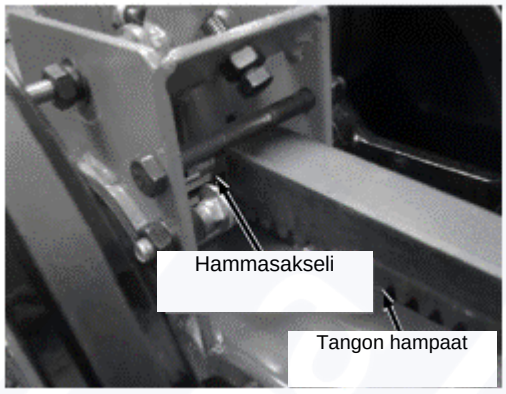

Kuva 14

Ohjauskiskon huolto

Puhdista ohjauskisko ja työnnin käytön jälkeen sekä työskentelyn aikana. Levitä kiskoon ja muihin metalliosiin korroosionestoainetta (kuva 11), jotta työnnin liikkuu tasaisesti.

Hammastangon voitelu

TÄRKEÄÄ: Voitele hammastanko 5 käyttötunnin välein.
Tarvittavat välineet:
• Ristipääruuvitaltta
• Yleisrasva
• Puhtaita liinoja

1. Irrota pääsuojuksen 11 kiinnitysruuvia, aluslevyt ja lukitusaluslevyt ristipääruuvitaltalla (kuva 12).
2. Irrota myös vauhtipyörän ja hihnan suojukset.
3. Irrota jousi silmukkaruuvista (kuva 13).
4. Vedä hammastanko ulos ja levitä rasvaa sen hampaisiin sekä hammasakselin ja hammastangon yläosaan (kuva 14).
5. Aseta hammastanko takaisin ja kiinnitä jousi silmukkaruuviin.
6. Asenna suojukset takaisin.

Hihnan säätö ja vaihto

Hihnan kireyden säätö

Tarvittavat välineet:
• Ristipääruuvitaltta
• 17 mm:n kiintoavain

• 14 mm:n kiintoavain
• Suora viivain

1. Irrota pääsuojus sekä vauhtipyörän ja hihnan suojukset (kuva 15).
2. Aseta suora viivain hihnan päälle (kuva 15).
3. Paina hihnan yläosaa noin 4 kg:n kuormalla. Hihnan pitäisi painua noin 12–15 mm. Säädä hihnaa, jos se ei painu tai painuu liikaa.
4. Löysää moottorin kiinnitysruuvi 14 mm:n avaimella ja mutteri 17 mm:n avaimella (kuva 16).
5. Kiristä liian löysää hihnaa kiertämällä säätömutteria runkoa kohti. Löysää liian kireää hihnaa kiertämällä mutteria rungosta poispäin.

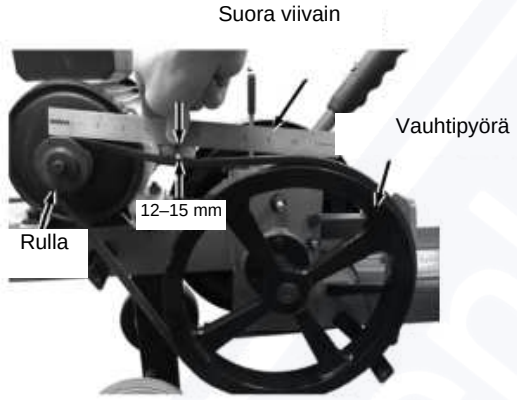

Kuva 15

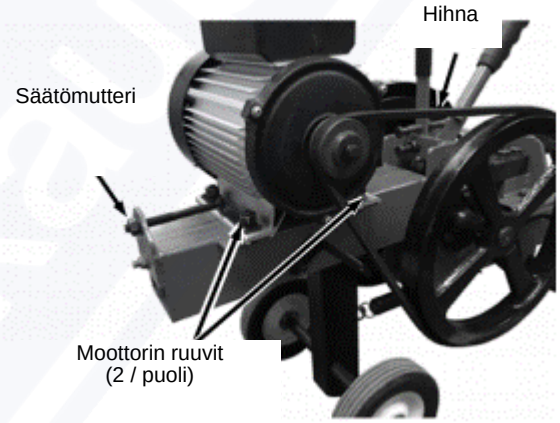

Kuva 16

TÄRKEÄÄ: Parhaan toiminnan varmistamiseksi hihnassa on oltava hieman löysää, jotta se voi luistaa akselilla kovia pölkkyjä halkaistaessa. Liian kireä hihna voi pysäyttää moottorin.
6. Kiristä moottorin kiinnitysruuvit säädön jälkeen (kuva 16).
7. Asenna moottorin suojukset takaisin.

Hihnan vaihto

Tarvittavat välineet:
• Ristipääruuvitaltta
• 17 mm:n kiintoavain
• 14 mm:n kiintoavain
• Hihna

1. Irrota pääsuojus sekä hihnan ja vauhtipyörän suojukset.

2. Löysää moottorin kiinnitysruuvit 14 mm:n avaimella ja mutteri 17 mm:n avaimella (kuva 16).
3. Löysää hihnankireyden säätömutteria 17 mm:n avaimella, kunnes hihna voidaan poistaa kokonaan.
4. Kiinnitä uusi ruuvi vauhtipyörään ja akseliin (kuva 15).
5. Säädä hihnan kireys kiertämällä säätömutteria runkoa kohti. Katso kohta ”Hihnan kireyden säätö”.
6. Asenna moottorin kiinnitysruuvit ja suojukset.

Teräsholkin säätö

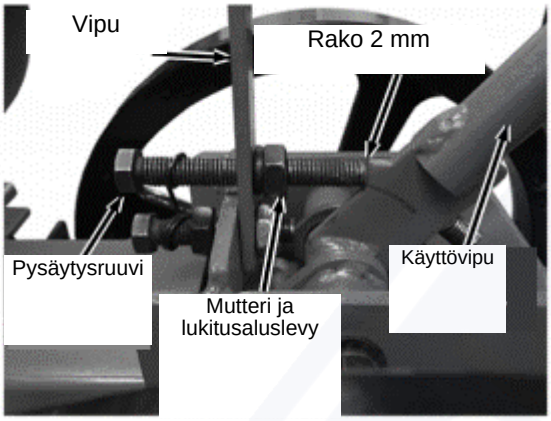

Kuva 17

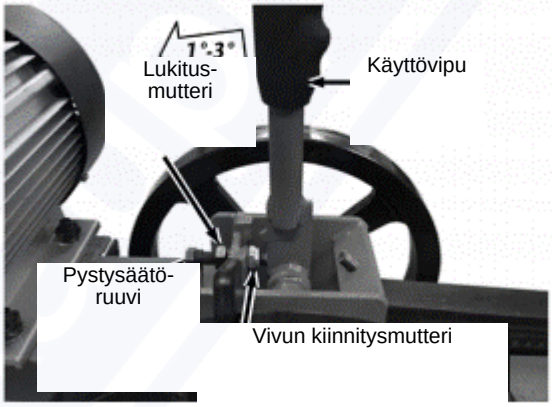

Kuva 18

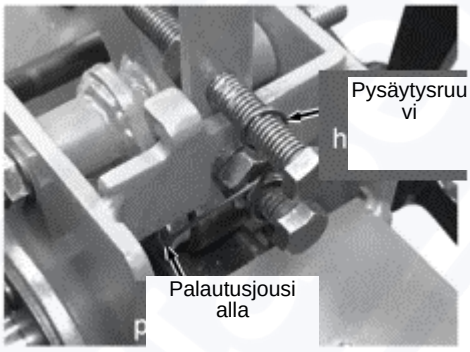

Kuva 19

Tarvittavat välineet:
• Ristipääruuvitaltta
• 17 mm:n kiintoavain
• 14 mm:n kiintoavain

1. Irrota pääsuojus sekä hihnan ja vauhtipyörän suojukset.
2. Irrota mutteri ja lukitusaluslevy 17 mm:n avaimella. Irrota pysäytysruuvi 14 mm:n avaimella (kuva 17).

TÄRKEÄÄ: Löysää mutteria ja pysäytysruuvia vuorotellen.
3. Aseta käyttövipu halkaisuasentoon (kuva 18).
TÄRKEÄÄ: Työnnintä on ehkä vedettävä, jotta hammastangon ja hammasakselin hampaat asettuvat kohdakkain.
4. Löysää vivun kiinnitysmutteria, lukitusmuttereita ja pystysäätöruuvia 17 mm:n avaimella (kuva 18).

TÄRKEÄÄ: Älä säädä yli 1 ¼ kierrosta akselista poispäin. Liian suuri siirtymä estää hampaiden täydellisen kytkeytymisen ja vaurioittaa konetta.

5. Kierrä pystysäätöruuvia 14 mm:n avaimella niin, että käyttövipu on 1–3° akselin yli pystysäätöruuvin suuntaan.
6. Kiristä lukitusmutteri ja vivun kiinnitysmutteri 17 mm:n avaimella. Tarkista, että vipu liikkuu vapaasti ja palautuu lukittuun asentoon. Ellei näin ole, löysää vivun kiinnitysmutteria ¼ kierrosta kerrallaan.
TÄRKEÄÄ: Käyttövivun on ylitettävä akselilinja koskettaessaan pystysäätöruuvia. Jos vipu jää akselin etupuolelle tai samalle linjalle, halkaisuvoima voi murtaa vivun ja vahingoittaa käyttäjää.
7. Varmista, että teräsholkki liikkuu juuri akselin yli. Siirrä käyttövipua oikealle ylös palautusasentoon ja takaisin halkaisuasentoon.
8. Asenna mutteri, lukitusaluslevy ja pysäytysruuvi takaisin. Varmista, että pysäytysruuvi kulkee palautusjousen läpi ja on kunnolla kiinni rungon tuen alla (kuva 19). Tarkista, että vivun ja pysäytysruuvin väliin jää 2 mm:n rako (kuva 17).
9. Asenna suojukset takaisin.
10. Tarkista säätö halkaisemalla pieniä, suorasyisiä ja oksattomia pölkkyjä. Kun toiminta on kunnossa, voit siirtyä suurempiin pölkkyihin.

X. PÄIVITTÄISET TARKASTUKSET

Tarkista seuraavat kohdat päivittäin parhaan toiminnan varmistamiseksi. Sammuta kone, anna sen jäähtyä ja irrota pistoke ennen tarkastusta.
• Tarkista, että jäähdytysrivat ovat puhtaat.
• Tarkista koneen yleiskunto, etenkin ruuvien ja mutterien kireys sekä hitsaukset.

- Tarkista rungon kulumisen merkit.
- Tarkista kiilan halkeamat ja muut kulumisen merkit. Teroita tarvittaessa.
- Käsittele hammastangon yläpuoliset metalliosat korroosionestoaineella.

XI. SÄILYTYS

- Tarkista kiilan halkeamat ja kuluminen. Teroita tarvittaessa.
- Voitele hammastangon ja hammasakselin hampaat.
- Käsittele hammastangon yläpuoliset metalliosat korroosionestoaineella.
- Poista rasva, lika ja vieraat esineet koneen ulkopinnoilta.
- Puhdista jäähdytysrivat.
- Varmista kaikkien ruuvien kireys.
- Säilytä kuivassa, suojaisessa paikassa. Peitä moottori suojamateriaalilla, jos mahdollista.

XII. VIANMÄÄRITYS

ONGELMA	SYY	RATKAISU
Moottori ei käynnisty.	Konetta ei ole liitetty verkkoon.	Kytke pistoke.
	Moottorin suoja on lauennut.	Paina palautuspainiketta.
	Sähköverkon sulake on lauennut.	Tarkista sulakkeet.
	Virtajohto on vaurioitunut.	Ota yhteyttä sähköasentajaan.
	Ei mikään edellä mainituista.	Ota yhteyttä huoltoon.
Sulake laukeaa.	Väärä verkkojännite.	Varmista, että verkkojännite on 230 V.
	Liian pitkä jatkojohto.	Enintään 7 m, kun poikkipinta-ala on 3,308772876 mm², ja 15 m, kun poikkipinta-ala on 5,261154955 mm².
	Hihna on liian kireä.	Katso ”Hihnan kireyden säätö”.
Kone ei halkaise.	Pölkky on väärässä asennossa.	Aseta pölkky tasaisesti palkille ja sen päät kohtisuoraan kiilaa vasten.
	Pölkky on liian suuri tai kova.	Älä halkaise yli 520 mm pitkiä tai halkaisijaltaan yli 300 mm:n pölkkyjä.

Hammastanko ei palaudu oikein tai palautuu hitaasti.	Likaa ohjaimen ja työntimen välissä.	Poista lika.
	Hammastangon laakerit eivät ole linjassa.	Tarkista laakerien linjaus.
	Vieras esine työntimen ja tason välissä.	Poista este.
	Palautusjousi on tarttunut tai vaurioitunut.	Korjaa tai vaihda jousi.
Käyttövipu irtoaa hammastangosta.	Vipu ei mene täysin halkaisuasentoon kovassa kuormituksessa.	Siirrä vipu halkaisuasentoon nopeammin ja voimakkaammin. Liikkeen lopussa on tunnuttava äkillinen pysähtyminen.
	Virheellinen pystysäätö.	Säädä ohjeen mukaisesti.
	Hammastangon välitys on vinossa.	Suorista hammastangon asento.
Työnnin reagoi viiveellä tai ei liiku, vaikka moottori käy ja vipua liikutetaan.	Väärä jännite.	Varmista 230 V:n verkkojännite.
	Liian pitkä jatkojohto.	Enintään 7 m / 3,308772876 mm² tai 15 m / 5,261154955 mm².
	Ei mikään edellä mainituista.	Ota yhteyttä huoltoon.
Työnnin palautuu liian nopeasti.	Päätykiila on liian korkealla.	Säädä kiila hieman työntimen päätä ylemmäs.
	Jouset toimivat väärin.	Korjaa tai vaihda.
Kone ei toimi täydellä teholla.	Hihna on liian löysä.	Säädä tai vaihda hihna.
Käyttövipu ei kytke hammastankoa hammasakseliin.	Puunkappaleita hammastangon alla.	Poista puunkappaleet hammastangon alta.
	Likaa rungon alla, vaunun ja pysäyttimen kosketuskohdassa.	Puhdista runko.
Hammastanko ei irtoa hammasakselista vivun vapauttamisen jälkeen.	Hihna on liian korkealla.	Löysää hihnaa.

XIII. RÄJÄYTYSKUVAT JA VARAOSALUETTELO

Nro	Nimi	Nro	Nimi
72	Jalat	87	Ruuvi HCS M8
73	Mutteri M8	87-1	Aluslevy M8
74	Aluslevy M8	87-2	Mutteri M8
75	Runko	88	Laakeri
76	Ruuvi 1,25 x 110 mm	89	Vauhtipyörä
77	Aluslevy M8	89-1	Pidätinruuvi M8 x1,0 x 8 mm
78	Mutteri M8	90	Lukkorengas 24 x 1,2 mm
79	Palkki	91	Laakeriakseli 30 x 55 x 13 mm
80	Palkin rajoitin	92	Ruuvi M5 x 0,8 mm x 8 mm
81	Ruuvi 1,25x100 mm	93	Litteä aluslevy M5
82-1	Aluslevy M8	93-1	Aluslevy M5
83	Ruuvi HCS M8	94	Ruuvi A1180
83-1	Aluslevy M8	95	Pääsuojus
83-2	Mutteri M8	96	Oikea pieni hihnasuojus
84	Vauhtipyörän kiila	97	Vauhtipyörän oikea suojus
85	Hammasakseli	98	Suojuksen kannatin
86	Vauhtipyörän vasen suojus		

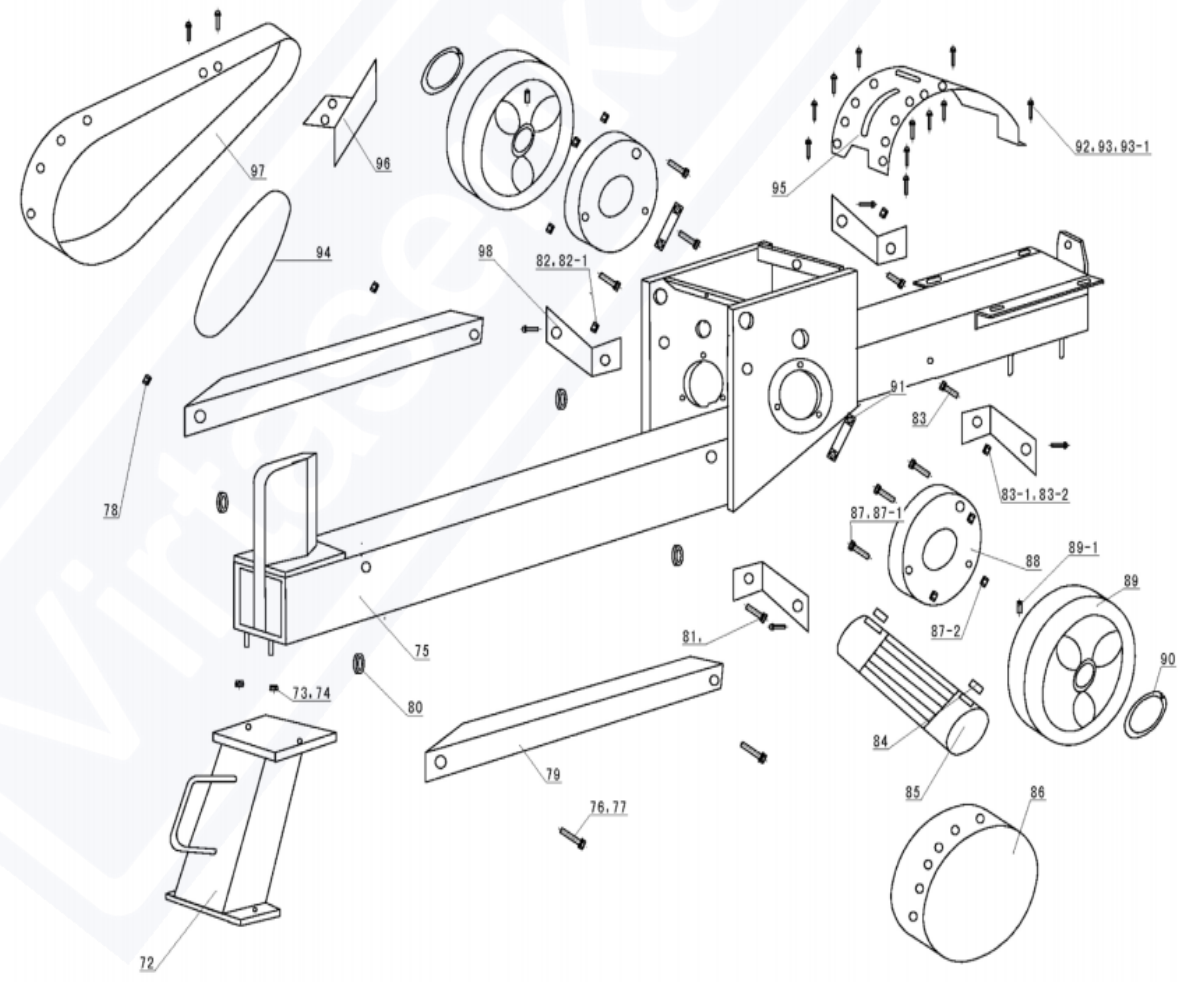

Nro	Nimi	Nro	Nimi
4	Ruuvi M10 – 1,50 X 30 mm	40	Ruuvi HCS, M12-1,25 mm x 60 mm
5	Aluslevy M10	41	Aluslevy M12
6	Aluslevy M10	42	Aluslevy M12
7	Mutteri M10-1,5	43	Työnnin
8	Palautusjousi	44	Mutteri M5
9	Ruuvi HCS M10 x 75 mm	45	Aluslevy M5
10	Ruuvi HCS M10 x 50 mm	45-1	Litteä aluslevy M5
11	Mutteri M10-1,5	46	Liukukappale
12	Aluslevy M10	47	Ruuvi
13	Lukitusmutteri M10	48	M5-.8 mm x 20 mm
14	Kahva	49	Aluslevy M18
14-1	Kahvan suojus	49-1	Aluslevy M10
15	Kahvan suojus	50	Laakerirulla 10 mm x 25 mm x 11 mm
16	Kahva	51	Aluslevy M10
19	Mutteri M10-1,5	52	Työntimen rajoitin
19-1	Aluslevy M10	53	Ruuvi HCS
19-2	Aluslevy M10	54	Sokka
20	Ruuvi HCS M10- 1,50 X 110 mm	55	Litteä aluslevy M16
21	Ruuvi HCS M12- 1,75 x 50 mm	56	Pyörä
22	Kahvan kotelo	57	Palautusjousi
23	Aluslevy M12	58	Akselin kiinnike
24	Mutteri M110-1,5	59	Hihna
25	Mutteri M12	60	Mutteri M110-1,5
26	Ruuvi HCS, M10-1,50 mm x 30 mm	61	Aluslevy M8
27	Mutteri M110-1,5	62	Aluslevy
28	Aluslevy M10	63	Mutteri
29	Akseli	64	Aluslevy M8
31	Ruuvi	65	Aluslevy M8
32	M10-1,50 mm x 50 mm	67	Aluslevy M19
33	Aluslevy M10	68	Mutteri M10-1,5
34	Laakeri 10 mm x 22 mm x 6 mm	51	Aluslevy M10
34-1	Rajoitin	69	Aluslevy M10
35	Ruuvi HCS, M10-1,50 mm x 15 mm	99	Rulla 55 mm x 19 mm
36	Mutteri M110-1,5	100	Moottori
36-1	Aluslevy M10	101	Kiila 6 mm x 6 mm x 25 mm
37	Jousi	102	Ruuvi HCS, M8-1,25 mm x 15 mm
38	Ruuvi t, HCS, M8-1,25 mm x 25 mm	102-1	Aluslevy M8
38-2	Mutteri M8	102-2	Aluslevy M8
39	Hammastanko	105	Aluslevy M10

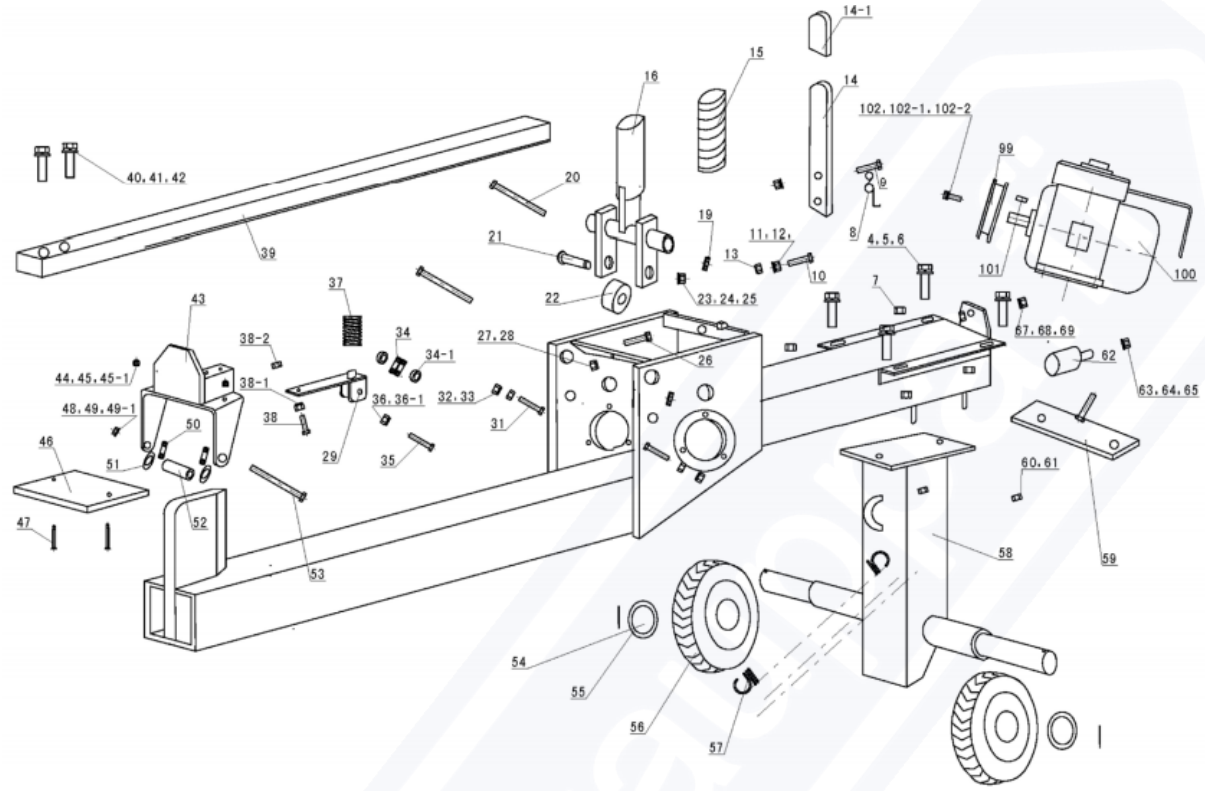

XIV. YMPÄRISTÖNSUOJELU

Laitetta ei saa hävittää muun kotitalousjätteen mukana.

Vie käytöstä poistettu laite sähkö- ja elektroniikkaromun käsittelyyn ja kierrätykseen tarkoitettuun laitokseen.

Sähkö- ja elektroniikkaromua ovat rikkoutuneet, pitkään käyttämättömät tai tarpeettomat sähköllä tai paristoilla toimivat laitteet, kuten tietokoneet, lelut, elektroniikka, pesukoneet, jääkaapit ja loistelamput. Ne luokitellaan vaaralliseksi jätteeksi niiden sisältämien myrkyllisten aineiden vuoksi.

XV. VAATIMUSTENMUKAISUUSVAKUUTUS

VAATIMUSTENMUKAISUUSVAKUUTUS

ISO/IEC Guide 22:n ja EN 45014:n mukaisesti

Valmistaja: BASS S.C
Valmistajan osoite: Al. Krakowska 60, Mroków 05-552, Magdalenka

VAKUUTAMME TUOTTEEN OLEVAN EUROOPAN UNIONIN STANDARDIEN MUKAINEN

Tuote: Halkomakone (tavaramerkki BASS POLSKA)
Malli (kauppatunnus): BP-4769

Tuotteen ominaisuudet:
Moottoriteho: 1500–2500 W
Jännite: 230 V / 50 Hz
Pyörimisnopeus: 2850 r/min
Halkaisuvoima: 10 t
Puun enimmäispituus: 520 mm
Puun halkaisija: 50–300 mm
Halkaisuaika: 1 s
Äänitehotaso Lwa: 62 dB
Äänenpainetaso Lpa: 58 dB
Käyttöjakso: S2 30 min

Vakuutus:
Tässä vakuutuksessa tarkoitettu tuote täyttää seuraavien EY-direktiivien vaatimukset:
1. 2006/42/EY
2. 2004/108/EY
3. 2011/65/EU, RoHS
4. 2000/14/EY

Teknisten asiakirjojen laatimisesta ja säilyttämisestä vastaava henkilö:
Marek Belniak

17.04.2018

Michal Skiba

Michal Skiba
05-552 Mroków, Al. Krakowska 60

VEDKLYV

BP-4769

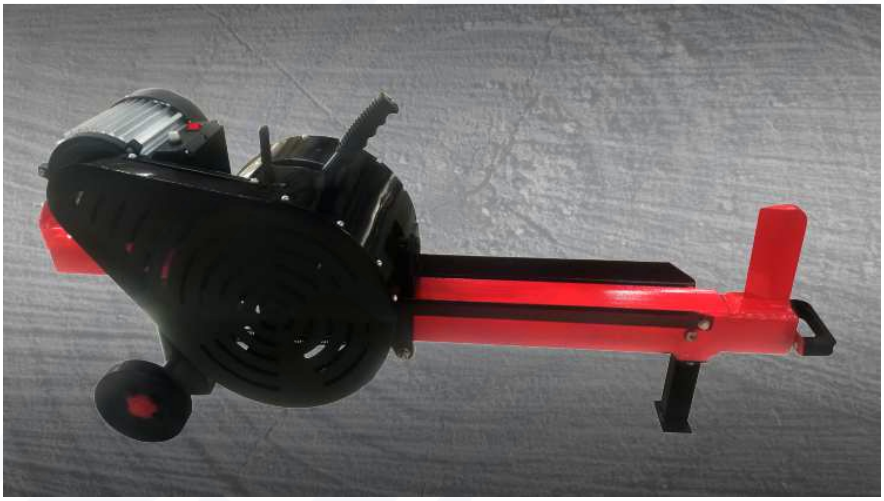

Bruksanvisning

Översättning av originalbruksanvisningen

LÄS BRUKSANVISNINGEN NOGGRANT INNAN DU ANVÄNDER MASKINEN.

Innehåll

I. GARANTI OCH SERVICE 28

II. SÄKERHETSANVISNINGAR 30

III. SÄKERHET VID ANVÄNDNING AV ELVERKTYG 32

IV. SÄKERHET VID ANVÄNDNING AV VEDKLYVEN 34

V. TEKNISKA DATA 36

VI. MASKINENS DELAR 37

VII. MONTERING 37

VIII. ANVÄNDNING 38

IX. UNDERHÅLL 42

X. DAGLIGA KONTROLLER 46

XI. FÖRVARING 47

XII. FELSÖKNING 47

XIII. SPRÄNGSKISSER OCH RESERVDELSLISTA 49

XIV. MILJÖSKYDD 51

XV. FÖRSÄKRAN OM ÖVERENSSTÄMMELSE 52

Tack för att du har valt vår produkt. Läs anvisningarna om användning och säkerhet noggrant före användning. Spara bruksanvisningen för framtida bruk.

Denna bruksanvisning har översatts från den engelska fabriksversion som tillverkaren har levererat.

Medföljer: försäkran om överensstämmelse utfärdad av tillverkaren BASS S.C.
Apparatens varumärke: BASS POLSKA.
Apparatens handelsbeteckning: BP-4769.

I. GARANTI OCH SERVICE

Tillverkarens servicecenter, BASS S.C
al. Krakowska 60
Mroków 05-552
www.bass.pl
E-post: serwis@bass.pl

Fyll i reklamationsanmälan på www.serwis.bass.pl.

Garantivillkor

Garantigivaren garanterar köparen att produkten fungerar korrekt om den används för avsett ändamål och enligt bruksanvisningen som medföljer apparaten.

Garantitiden är 12 månader från försäljningsdagen. Tiden för säljarens felansvar är 24 månader från försäljningsdagen. Fel som visar sig under denna tid åtgärdas utan kostnad.

Garantigivaren ansvarar endast för materiella fel som beror på orsaker i den sålda produkten. Garantin omfattar inte fel av andra orsaker, särskilt inte till följd av:
• Felaktig användning eller tillämpning.
• Felaktigt produktval för förhållandena på installationsplatsen.
• Felaktig montering, skötsel, förvaring eller transport.
• Mekaniska, kemiska eller termiska skador eller avsiktlig skadegörelse som orsakar fel.
• Användning av andra material än originalmaterial eller material som rekommenderas av tillverkaren.
• Olyckshändelser eller force majeure, såsom brand, översvämning eller blixtnedslag.
• Fel på annan utrustning som påverkar produktens funktion.

Garantin omfattar inte normalt slitna delar eller förbrukningsdelar och material, såsom filter, lampor, säkringar, batterier, lager, smörjfett, oljor eller köldmedier. Garantin omfattar inte en produkt som med hjälp av dokumentation och produktmärkning inte kan identifieras som inköpt från garantigivaren.

Köparen förlorar även garantirätten om följande konstateras:
• Ändringar av produkten.
• Ingrepp av obehöriga personer.
• Reparationsförsök av obehöriga personer.
• Underlåtenhet att utföra föreskrivna periodiska kontroller.

För att en reklamation ska tas upp till prövning måste samtliga följande villkor vara uppfyllda:

• Köparen anmäler reklamationen via e-post, telefon, besök hos tillverkaren eller formuläret på www.serwis.bass.pl. Konsumenten får välja anmälningssätt, men formuläret underlättar och påskyndar handläggningen.
• Köparen visar inköpsbevis, till exempel fakturakopia, kvitto eller kortutdrag.
• Köparen levererar produkten personligen eller genom transportör till garantigivaren.

Produkten ska skickas till service i originalförpackningen. Om originalförpackning eller annan skyddande förpackning saknas och köparen inte har skyddat produkten tillräckligt, ansvarar garantigivaren inte för transportskador. Lämna den reklamerade produkten ren.

Om reklamationen avslås returneras produkten på skriftlig begäran, förutsatt att köparen först betalar fraktkostnaden.

Varor som inte hämtas ut kasseras efter 60 dagar.

II. SÄKERHETSANVISNINGAR

OBS! Läs hela bruksanvisningen före användning. Om anvisningarna inte följs kan det leda till elstötar, brand och allvarliga personskador.

Säkerhetssymboler



Läs bruksanvisningen.



Använd skyddsglasögon. Arbetet ger upphov till partiklar, gnistor och damm som skadar ögonen.



Använd hörselskydd. Buller kan gradvis försämra hörseln.



Slipning av trä och andra material kan ge hälsoskadligt damm. Använd andningsskydd.

Arbetsplats

HÅLL ARBETSPLATSEN REN. Oordning ökar olycksrisken.

• BEAKTA FÖRHÅLLANDENA PÅ ARBETSPLATSEN. Använd inte verktyget på fuktiga eller våta platser och utsätt det inte för regn. Använd aldrig elverktyg nära brandfarliga gaser eller vätskor.
• HÅLL BARN BORTA FRÅN APPARATEN. Barn får inte vistas i arbetsområdet. Distraktioner kan orsaka olyckor. Låt inte barn flytta apparaten eller dess tillbehör.

Användarens säkerhet

1. Var särskilt försiktig och använd sunt förnuft. Använd inte verktyget under påverkan av alkohol, droger eller receptbelagda läkemedel. Läs läkemedlens bipacksedlar för att kontrollera påverkan på omdöme och reaktionsförmåga. Använd inte verktyget om du är osäker.
2. Använd lämplig skyddsutrustning. Bär skyddsglasögon, dammask, halkfria skor, hjälm och hörselskydd när situationen kräver det, för att minska olycksrisken.
3. Förhindra oavsiktlig start. Kontrollera att strömbrytaren står på OFF före anslutning. Bär inte verktyget med handen på strömbrytaren.
4. Ta bort alla inställningsnycklar före start. En nyckel som sitter kvar på en roterande del kan orsaka personskador.
5. Sträck dig inte över apparaten. Stå stadigt och håll balansen för att kunna kontrollera verktyget även i oväntade situationer.
6. KLÄ DIG LÄMPLIGT. Lösa kläder och smycken kan fastna i rörliga delar. Använd halkfria skor, sätt upp långt hår och bär lämpliga skyddskläder.
7. Spänn fast arbetsstycket. Det är säkrare än att hålla det med handen och gör att båda händerna kan användas för att manövrera apparaten.

Säker användning och skötsel

1. Överbelasta inte verktyget. Det fungerar bättre och säkrare vid avsedd belastning. Försök inte öka prestandan med oförenliga tillbehör.
2. Använd inte verktyget om strömbrytaren är skadad. Ett verktyg som inte kan styras med strömbrytaren är farligt och måste repareras.
3. Dra ur stickkontakten före justering, reparation, tillbehörsbyte eller förvaring. Dessa åtgärder minskar risken för oavsiktlig start.

4. Förvara verktyget frånkopplat och utom räckhåll för barn och obehöriga.
5. Underhåll verktyget regelbundet. Kontrollera glapp och fel på rörliga delar, skadade delar och andra fel som kan påverka funktionen. Åtgärda fel genast. Många fel beror på bristande underhåll.
6. Använd verktyget och tillbehören korrekt enligt denna bruksanvisning. Ta hänsyn till arbetsförhållandena och arbetets art. Felaktig användning kan orsaka allvarliga olyckor.
7. Låt en auktoriserad verkstad byta en skadad strömbrytare. Använd inte verktyget om på/av-knappen inte fungerar.
8. Lämna inte ett påslaget verktyg utan uppsikt. Stäng av och vänta tills det har stannat helt innan du lämnar arbetsplatsen.
9. En skadad huvudkabel ska bytas mot en lämplig nätkabel från återförsäljaren. Bytet får utföras av auktoriserad service eller en behörig elektriker.

Service

1. Verktyget får endast repareras av kvalificerad personal med kompatibla reservdelar. Det säkerställer säker och effektiv funktion.

III. SÄKERHET VID ANVÄNDNING AV ELVERKTYG

ALLMÄNT

• Elutrustning ska under hela användningstiden uppfylla arbetsmiljö- och säkerhetskraven i polska standarder och tillämpliga föreskrifter.
• Personal som arbetar med elutrustning ska ha lämpliga arbetskläder och personlig skyddsutrustning.
• Personalen ska följa alla arbetsmiljöregler som gäller för elutrustning.

FÖRE ARBETETS BÖRJAN

• Läs dokumentationen för elutrustningen och förbered nödvändiga verktyg, mätinstrument, varningsskyltar och isolerande utrustning.

• Kontrollera elutrustningens och elinstallationernas skick: isolering på ledningar, kablar, kontakter, brytare och uttag, nollning, jordning samt skydd mot brand och elstötar.
• Kontrollera överströmsskyddens skick.
• Kontrollera brandskyddsmärkningen på utrustning och installationer.

UNDER OCH EFTER ARBETET

• Använd elverktyget endast för avsett ändamål.
• Om du måste lämna arbetsplatsen, stoppa den maskin som används och all annan utrustning som kan medföra fara och bryt spänningen.
• Vid nödvändigt arbete under spänning ska isolerade verktyg, isolerande utrustning samt elektriskt isolerande handskar och skor användas.
• Efter automatisk frånkoppling eller utlöst säkring får utrustningen slås på igen först när kortslutningsorsaken har åtgärdats och säkringarna har bytts.
• Använd jordade uttag om elinstallationen kräver det.
• Säkra elutrustningen och städa arbetsplatsen, verktygen och utrustningen när arbetet är klart.

FÖRBJUDET

• Att använda elutrustning utan att verifiera skyddet mot elstötar.
• Att ändra den utrustning som används.
• Att ta bort skydd, kortsluta reläer, blockera brytare, göra provisoriska säkringsreparationer eller använda fel säkringsinsatser.
• Att montera säkringar när maskinen är påslagen.
• Att dra ur kontakten genom att dra i kabeln.
• Att använda uttag eller kontakter med skadat hölje eller skadad isolering.
• Att överbelasta elektrisk utrustning.
• Att röra spänningsförande delar eller kondensatoranslutningar, även när kondensatorerna är frånkopplade.
• Att lämna nätansluten elutrustning utan uppsikt. Koppla bort all elutrustning innan arbetsplatsen lämnas.
• Att ge obehöriga, minderåriga och barn, sjuka personer eller personer påverkade av alkohol eller andra berusningsmedel tillträde till elutrustning eller installationer.

AVSLUTANDE ANMÄRKNINGAR

1. Reparation och underhåll av elektrisk utrustning får endast utföras av utbildade specialister.
2. Första hjälpen vid elstöt:
• Frigör personen från strömmen.
• Var försiktig så att du inte själv får en elstöt.
• Bryt omedelbart spänningen genom att skruva ur säkringarna eller klippa den spänningsförande ledningen med en tång med isolerade handtag. Använd en isolerad hand och stå på ett isolerande underlag, såsom gummi, glas eller en torr bräda.
• Kontrollera personens livstecken efter frigörandet.
• Ge inblåsningar och hjärtkompressioner om en svårt skadad person inte andas, tills personen återfår medvetandet eller ambulansen anländer.
• Täck brännskador med ett torrt, sterilt förband.
• Personen ska i samtliga fall tas till sjukhus enligt arbetsmiljöreglerna.

IV. SÄKERHET VID ANVÄNDNING AV VEDKLYVEN

Skydda användaren och andra på arbetsplatsen

Vedklyven är mycket kraftfull och dess rörliga delar rör sig med stor kraft. Korrekt användning och säkerhetsregler minskar risken för olyckor.
• Användaren ansvarar för människors säkerhet på arbetsplatsen och eventuella skador på utrustningen.
• Använd ansiktsskydd för att skydda ansikte och ögon mot träbitar som kastas ut vid klyvning.
• Bär inte smycken eller lösa kläder som kan fastna i maskinen.
• Använd tjocka, välpassande arbetshandskar. Undvik handskar med band och lösa ärmar som kan fastna.
• Använd stadiga arbetsskor med halkfri gummisula. Arbeta aldrig i öppna skor eller barfota.
• Bär långbyxor.
• Använd alltid godkända hörselskydd.
• Håll åskådare och barn minst 15 m från arbetsområdet.
• Var alltid uppmärksam. Stoppa maskinen omedelbart om ett barn eller djur kommer nära.

• Låt inte barn använda maskinen.

Elsäkerhet

Var alltid medveten om riskerna med el och följ dessa regler.
• Motor- och strömbrytarskydd ska alltid vara stängda. Ändra inte elektriska delar själv. Alla reparationer ska utföras av en behörig elektriker.
• Använd endast förlängningskablar avsedda för utomhusbruk.
• Använd endast där det inte finns risk för elstötar.
• Använd inte i fuktig miljö. Förvara torrt.
• Använd inte maskinen om nätkabeln eller förlängningskabeln är skadad.
• Dra inte vedklyven i nätkabeln.
• Dra ur kontakten genom att hålla i kontakten, aldrig kabeln. Rör inte kontaktens metallstift.
• Anslut vedklyven till ett 230 V-nät med minst 16 A säkring.
• Ändra inte skyddsutrustningen. Kontrollera före varje användning att maskinen fungerar korrekt.
• Skydda anslutningen mellan nätkabel och förlängningskabel mot fukt.
• Förlängningskabeln får vara högst 7 m med ledararea 3,308772876 mm² eller högst 15 m med ledararea 5,261154955 mm². En för lång och tunn kabel ger otillräcklig spänning och kan skada motorn. Ett högre AWG-tal innebär mindre ledararea.
• Skydda förlängningskabeln mot vassa kanter, olja och hög temperatur.

Allmänna säkerhetsregler

Dessa regler minskar olycksrisken avsevärt.
• Vedklyven är ingen leksak. Den kraftiga motorn är avsedd för att klyva trästockar och får inte användas för andra ändamål. Var alltid försiktig.
• Lär dig hur maskinen stoppas omedelbart före användning.
• Använd inte på isigt, fuktigt, halt eller lerigt underlag. Vidta åtgärder mot halkrisk.
• Följ anvisningarna vid montering och justering. Använd endast rekommenderade tillbehör.
• Kontrollera före användning att alla skydd är korrekt monterade.

• Kapa, svetsa eller böj inte maskindelar, särskilt inte höljen och skydd. Ändringar upphäver garantin och kan orsaka olyckor.
• Maskinen ska skötas av en person, även när stocken läggs på balken.
• Vid onormala ljud eller vibrationer, stäng av direkt och dra ur kontakten. Vibrationer kan tyda på ett allvarligt fel. Vänta 5 minuter så att maskinen svalnar före kontroll. Åtgärda fel före användning.
• Stäng av, dra ur kontakten och låt maskinen svalna före kontroll, reparation eller underhåll.
• Endast vuxna med lämplig utbildning får använda maskinen.
• Försök inte klyva för stora stockar. Maxmåtten anges i bruksanvisningen. För stora stockar kan orsaka olyckor och maskinskador.
• Arbeta lugnt och utan brådska.
• Använd inte under påverkan av alkohol, droger eller berusande läkemedel.
• Använd vedklyven endast i dagsljus.
• Kontrollera regelbundet att alla skruvar och muttrar är åtdragna.

V. TEKNISKA DATA

Modell	BP-4769
Motoreffekt	1500–2500 W
Spänning	230 V / 50 Hz
Varvtal	2850 r/min
Klyvkraft	10 t
Maximal vedlängd	520 mm
Veddiameter	50–300 mm
Klyvtid	1 s
Ljudeffektnivå Lwa	62 dB
Ljudtrycksnivå Lpa	58 dB
Driftcykel	S2 30 min

VI. MASKINENS DELAR

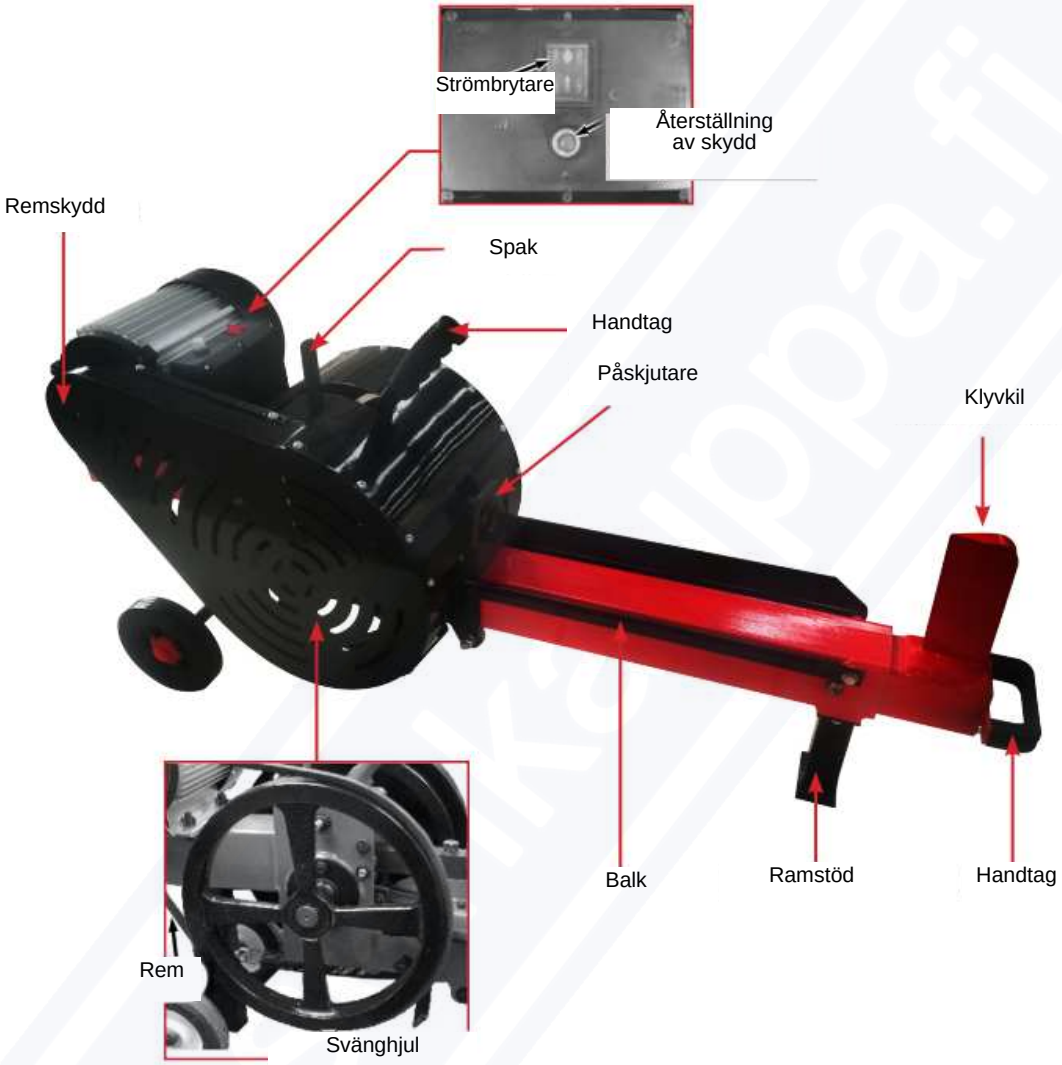

VII. MONTERING

En 14 mm-nyckel behövs för monteringen.
VIKTIGT: Ramstödet är fabriksmonterat men måste vridas 180° för att maskinen ska kunna användas.
1. Lossa de två muttrarna och brickorna som fäster ramstödet med en 14 mm-nyckel (bild 2).
2. Vrid stödet 180° så att handtaget pekar utåt. Fäst stödet i arbetsläget med de demonterade fästdelarna och brickorna (bild 3). Var särskilt uppmärksam på handtagets läge.

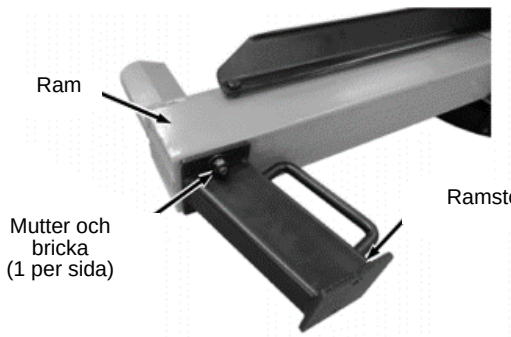

Bild 2



Bild 3

3. Justera balkens längd genom att flytta kilen som sitter på teleskoparmen.

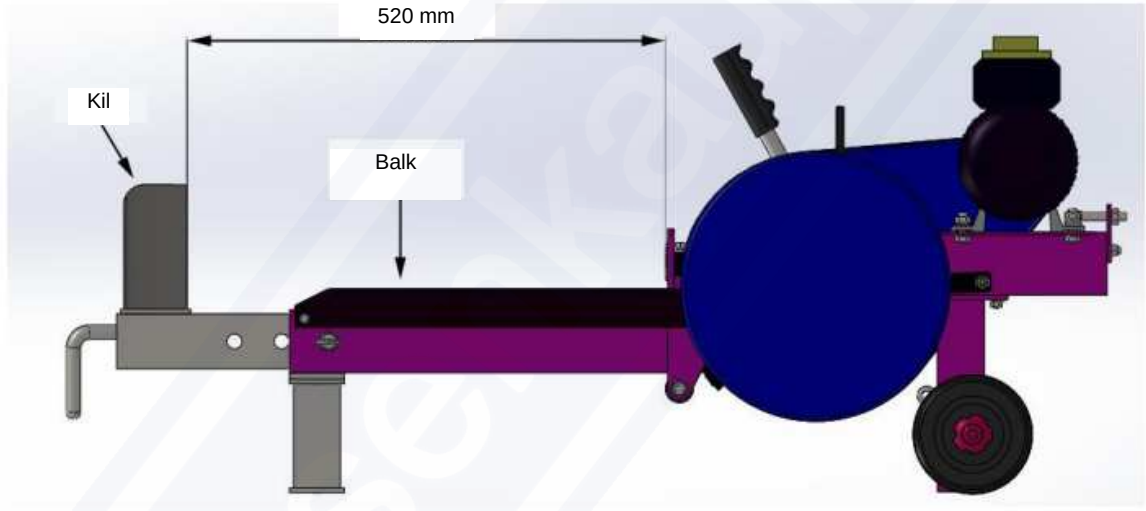

VIII. ANVÄNDNING

Lär känna delarna i kapitlet ”Maskinens delar” före användning.

VARNING!

• Läs säkerhetsreglerna före användning.
• Användaren ska alltid stå i det säkra arbetsområdet (bild 4). Håll alla kroppsdelar på säkert avstånd från rörliga delar.

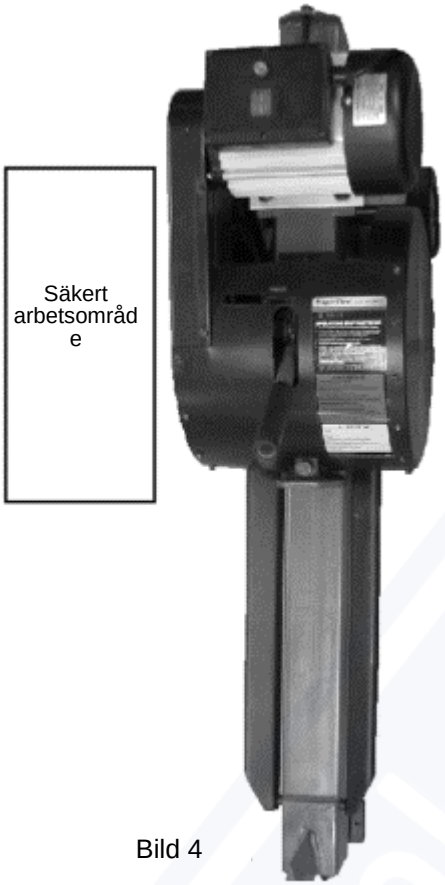

Bild 4

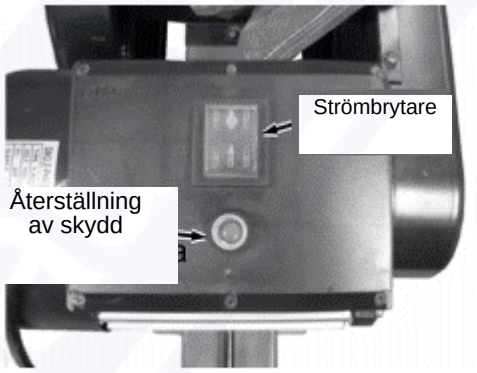

Bild 5

Starta motorn

1. Placera maskinen på ett plant och torrt underlag. Blockera hjulen eller skruva fast ramstödet så att maskinen inte rör sig.
2. Kontrollera att maskinen är ansluten till ett jordat uttag med 16 A säkring.
3. Ställ strömbrytaren på ON (bild 5).

Stoppa motorn

Ställ strömbrytaren på OFF.
VIKTIGT: Dra ur kontakten när maskinen inte används.

Återställa säkerhetsbrytaren

Om motorn inte startar trots att brytaren står på ON och kontakten är ansluten kan säkerhetsbrytaren behöva återställas. Följ säkerhetsanvisningarna för elverktyg för att undvika att skyddet löser ut.
Tryck på skyddets återställningsknapp (bild 5).

Klyvning



Bild 6



Bild 7



Bild 8



Bild 9

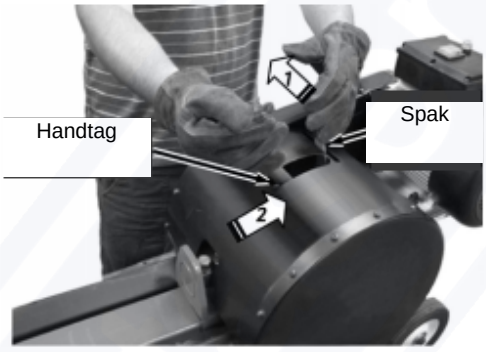

Bild 10

VIKTIGT: Stockarna får inte vara längre än 520 mm. Bilderna visar korrekta och felaktiga klyvmetoder.

VARNING!

• Lägg aldrig händerna på stockens ändar när du placerar den på balken. Detta är mycket farligt och kan orsaka allvarliga skador.
• Stå aldrig på balken och luta dig inte över den när maskinen används. Det kan orsaka allvarliga eller dödliga skador.

OBS!

• Klyv inte tvärs över fibrerna (bild 7). Det kan skada maskinen och orsaka allvarliga olyckor.
• Stockens båda ändar ska vara plana och vinkelräta mot längdaxeln. Det hindrar stocken från att glida under påskjutarens tryck (bild 8).

VIKTIGT

En kinetisk vedklyv fungerar annorlunda än en hydraulisk. Följ dessa anvisningar.
• Tveka inte. För manöverspaken snabbt och bestämt för att starta klyvningen utan att skada maskinen.
• Manöverspaken ska alltid stå i ett ändläge, aldrig i mitten.
• Håll inte spaken framåt när påskjutaren slutar röra sig framåt. Dra snabbt tillbaka spaken eller för den till automatisk retur direkt efter klyvningen, när rörelsen tar slut eller när påskjutaren studsar mot en för hård stock.

Klyvning

1. Lägg stocken på balken genom att hålla mitt på stockens båda sidor (bild 9). Centrera den och se till att änden ligger mot kilen.
OBS! Håll manöverspaken i klyvläget tills du känner motstånd. Annars kastas spaken bakåt.
2. Aktivera och håll den tvåhandsmanövrerade spaken med en hand mot dig. För sedan manöverspaken snabbt mot motorn till ändläget och motståndet. Håll stadigt tills stocken är kluven (bild 10).
3. För spaken till automatisk retur direkt efter klyvningen och håll kvar tills påskjutaren återgår. Om påskjutaren stannar före rörelsens slut, för genast spaken till automatisk retur.

Klyva svåra stockar

En hård stock kan stoppa påskjutaren innan klyvningen är klar. För genast manöverspaken till automatisk retur. Låt påskjutaren återgå och svänghjulet komma upp i hastighet.

IX. UNDERHÅLL

Regelbundet underhåll är en förutsättning för korrekt funktion.

VARNING! Kontrollera före underhåll att maskinen är avstängd, frånkopplad och sval. Vänta alltid några minuter efter avstängning innan reparation eller underhåll påbörjas.

Underhållsschema

Åtgärd	Före varje användning	Var 5:e timme	Var 25:e timme
Kontrollera maskinens allmänna skick	**X**		
Underhåll styrskenan	**X**		
Kontrollera kabeln	**X**		
Smörj kuggstången		**X**	
Rengör motorns utsida och kylflänsar			**X**

Smörjning

Maskinens lager är tätade och fabrikssmorda. Smörjningen är avsedd att räcka under hela maskinens livslängd vid korrekt användning.

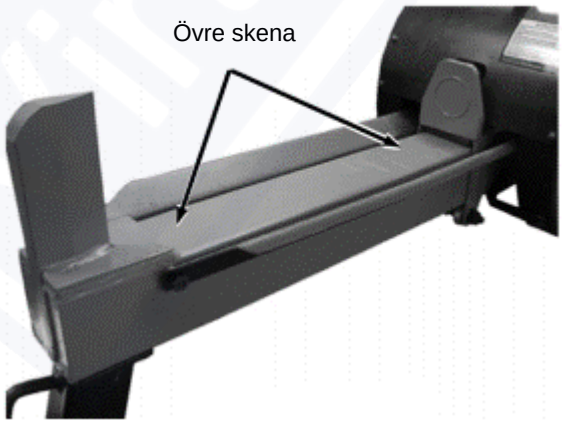

Bild 11

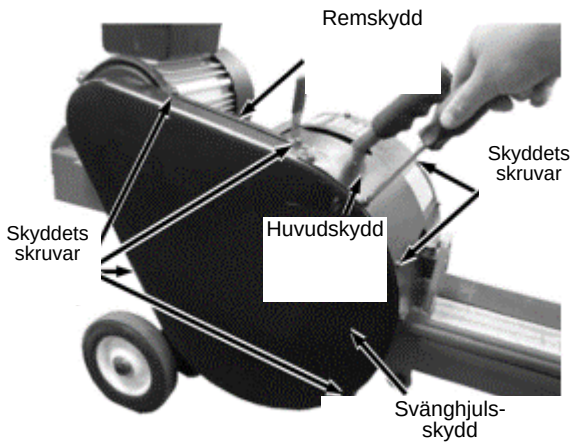

Bild 12

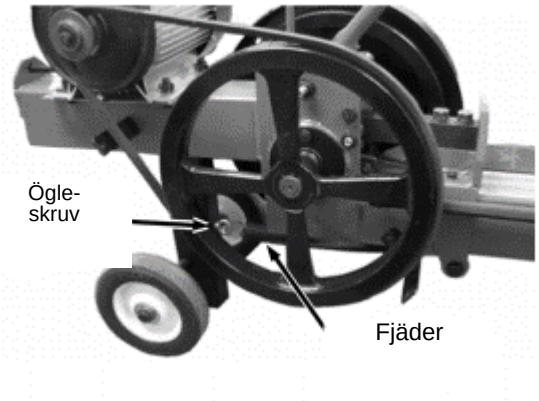

Bild 13

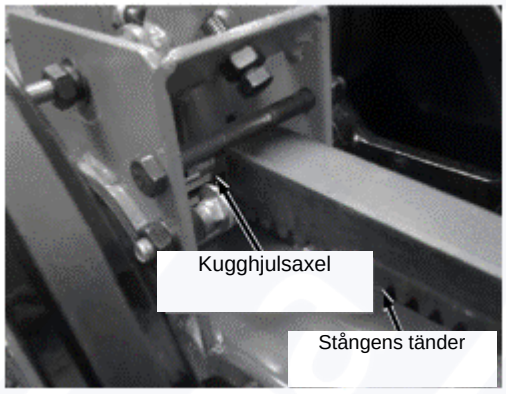

Bild 14

Underhåll av styrskenan

Rengör skenan och påskjutaren efter varje användning och även under arbetet. Behandla skenan och andra metalldelar med korrosionsskydd (bild 11), så att påskjutaren löper jämnt.

Smörja kuggstången

VIKTIGT: Smörj kuggstången var 5:e drifttimme.
Du behöver:
• Kryssmejsel
• Universalfett
• Rena trasor

1. Ta bort huvudskyddets 11 skruvar, brickor och låsbrickor med en kryssmejsel (bild 12).
2. Ta även bort skydden för svänghjulet och remmen.
3. Lossa fjädern från ögleskruven (bild 13).
4. Dra ut kuggstången och smörj tänderna samt ovansidan av kugghjulsaxeln och kuggstången (bild 14).
5. Sätt tillbaka kuggstången och haka fjädern på ögleskruven.
6. Sätt tillbaka skydden.

Justera och byta rem

Justera remspänningen

Du behöver:
• Kryssmejsel
• 17 mm-nyckel

• 14 mm-nyckel
• Rak linjal

1. Ta bort huvudskyddet samt svänghjuls- och remskydden (bild 15).
2. Lägg en rak linjal ovanpå remmen (bild 15).
3. Tryck på remmens ovansida med ungefär 4 kg belastning. Remmen ska böjas cirka 12–15 mm. Justera om den inte böjs eller böjs för mycket.
4. Lossa motorns fästskruv med en 14 mm-nyckel och muttern med en 17 mm-nyckel (bild 16).
5. Spänn en för lös rem genom att skruva justermuttern mot ramen. Lossa en för hårt spänd rem genom att skruva muttern bort från ramen.

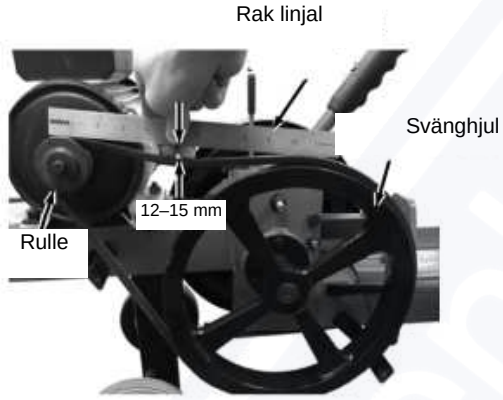

Bild 15

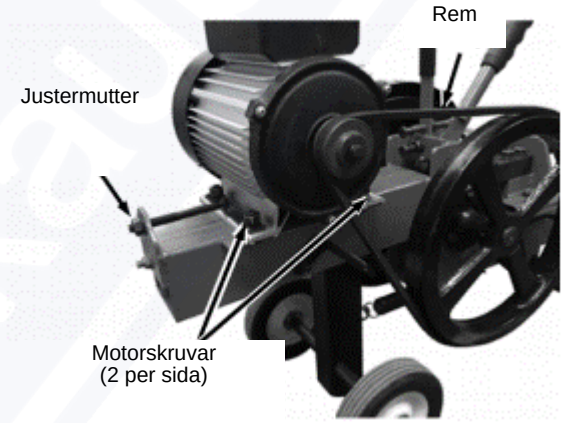

Bild 16

VIKTIGT: Remmen ska ha lite spel för bästa funktion, så att den kan slira på axeln vid klyvning av hårda stockar. En för hårt spänd rem kan stoppa motorn.
6. Dra åt motorns fästskruvar efter justeringen (bild 16).
7. Sätt tillbaka motorskydden.

Byta rem

Du behöver:
• Kryssmejsel
• 17 mm-nyckel
• 14 mm-nyckel
• Rem

1. Ta bort huvudskyddet samt rem- och svänghjulsskydden.

2. Lossa motorns fästskruvar med en 14 mm-nyckel och muttern med en 17 mm-nyckel (bild 16).
3. Lossa remspänningsmuttern med en 17 mm-nyckel tills remmen kan tas bort helt.
4. Montera en ny skruv på svänghjulet och axeln (bild 15).
5. Justera remspänningen genom att skruva justermuttern mot ramen. Se ”Justera remspänningen”.
6. Montera motorns fästskruvar och skydden.

Justera stålhylsan

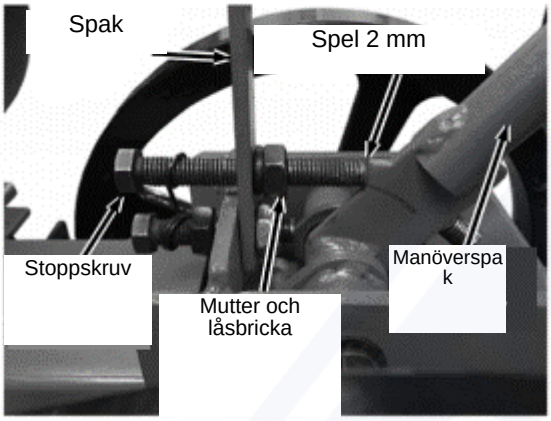

Bild 17

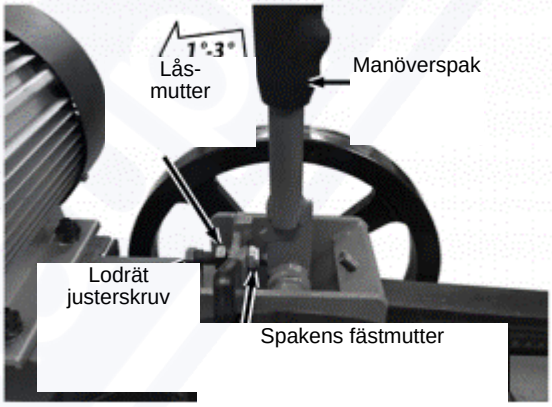

Bild 18

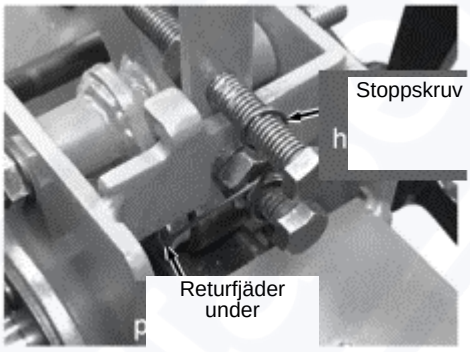

Bild 19

Du behöver:
• Kryssmejsel
• 17 mm-nyckel
• 14 mm-nyckel

1. Ta bort huvudskyddet samt rem- och svänghjulsskydden.
2. Ta bort muttern och låsbrickan med en 17 mm-nyckel. Lossa stoppskruven med en 14 mm-nyckel (bild 17).

VIKTIGT: Lossa muttern och stoppskruven växelvis.
3. För manöverspaken till klyvläget (bild 18).
VIKTIGT: Påskjutaren kan behöva dras för att kuggstångens och kugghjulsaxelns tänder ska ligga i linje.
4. Lossa spakens fästmutter, låsmuttrarna och den lodräta justerskruven med en 17 mm-nyckel (bild 18).

VIKTIGT: Justera inte mer än 1 ¼ varv bort från axeln. För stor förskjutning hindrar fullständigt kuggingrepp och skadar maskinen.

5. Vrid den lodräta justerskruven med en 14 mm-nyckel så att manöverspaken ligger 1–3° förbi axeln mot justerskruven.
6. Dra åt låsmuttern och spakens fästmutter med en 17 mm-nyckel. Kontrollera att spaken rör sig fritt och återgår till låst läge. Om inte, lossa fästmuttern ¼ varv åt gången.
VIKTIGT: Manöverspaken ska passera axellinjen när den når den lodräta justerskruven. Om spaken ligger framför eller i linje med axeln kan klyvkraften bryta spaken och skada användaren.
7. Kontrollera att stålhylsan rör sig strax förbi axeln. För spaken åt höger och uppåt till returläget och tillbaka till klyvläget.
8. Montera muttern, låsbrickan och stoppskruven igen. Kontrollera att stoppskruven går genom returfjädern och sitter ordentligt under ramstödet (bild 19). Se till att det finns 2 mm mellan spaken och stoppskruven (bild 17).
9. Sätt tillbaka skydden.
10. Prova justeringen med små, rakfibriga stockar utan kvistar. Om allt fungerar kan större stockar klyvas.

X. DAGLIGA KONTROLLER

Kontrollera följande dagligen för bästa funktion. Stäng av, låt maskinen svalna och dra ur kontakten före kontroll.
• Kontrollera att kylflänsarna är rena.
• Kontrollera maskinens allmänna skick, särskilt skruvar, muttrar och svetsar.

- Kontrollera ramen efter tecken på slitage.
- Kontrollera kilen efter sprickor och annat slitage. Slipa vid behov.
- Behandla metalldelarna ovanpå kuggstången med korrosionsskydd.

XI. FÖRVARING

- Kontrollera kilen efter sprickor och slitage. Slipa vid behov.
- Smörj kuggstångens och kugghjulsaxelns tänder.
- Behandla metalldelarna ovanpå kuggstången med korrosionsskydd.
- Rengör maskinens utsida från fett, smuts och främmande föremål.
- Rengör kylflänsarna.
- Kontrollera att alla skruvar är åtdragna.
- Förvara torrt och skyddat. Täck om möjligt motorn med skyddsmaterial.

XII. FELSÖKNING

PROBLEM	ORSAK	ÅTGÄRD
Motorn startar inte.	Maskinen är inte nätansluten.	Anslut kontakten.
	Motorskyddet har löst ut.	Tryck på återställningsknappen.
	Nätets säkring har löst ut.	Kontrollera säkringarna.
	Skadad nätkabel.	Kontakta en elektriker.
	Inget av ovanstående.	Kontakta service.
Säkringen löser ut.	Fel nätspänning.	Kontrollera att nätspänningen är 230 V.
	För lång förlängningskabel.	Högst 7 m med 3,308772876 mm² ledararea eller 15 m med 5,261154955 mm².
	För hårt spänd rem.	Se ”Justera remspänningen”.
Maskinen klyver inte.	Stocken ligger fel.	Lägg stocken plant på balken med ändarna vinkelrätt mot kilen.
	För stor eller hård stock.	Klyv inte stockar längre än 520 mm eller med diameter över 300 mm.

Kuggstången återgår fel eller mycket långsamt.	Smuts mellan styrningen och påskjutaren.	Ta bort smutsen.
	Kuggstångens lager ligger inte i linje.	Kontrollera lagrens linjering.
	Främmande föremål mellan påskjutaren och bordet.	Ta bort hindret.
	Returfjädern har fastnat eller skadats.	Reparera eller byt fjädern.
Manöverspaken lossnar från kuggstången.	Spaken når inte helt klyvläge vid hög belastning.	För spaken snabbare och kraftigare till klyvläget. Ett tydligt, plötsligt stopp ska kännas i rörelsens slut.
	Fel lodrät justering.	Justera enligt anvisningarna.
	Kuggstångsväxeln är sned.	Rikta kuggstången.
Påskjutaren reagerar sent eller rör sig inte trots att motorn går och spaken manövreras.	Fel spänning.	Kontrollera 230 V nätspänning.
	För lång förlängningskabel.	Högst 7 m / 3,308772876 mm² eller 15 m / 5,261154955 mm².
	Inget av ovanstående.	Kontakta service.
Påskjutaren återgår för snabbt.	Ändkilen sitter för högt.	Ställ kilen så att den ligger strax ovanför påskjutarens ände.
	Fjädrarna fungerar fel.	Reparera eller byt.
Maskinen ger inte full kraft.	Remmen är för lös.	Justera eller byt remmen.
Manöverspaken kopplar inte in kuggstången via kugghjulsaxeln.	Träbitar under kuggstången.	Ta bort träbitar under kuggstången.
	Smuts under ramen där vagnen ligger mot stoppet.	Rengör ramen.
Kuggstången släpper inte kugghjulsaxeln när spaken släpps.	Remmen sitter för högt.	Lossa remmen.

XIII. SPRÄNGSKISSER OCH RESERVDELSLISTA

Nr	Benämning	Nr	Benämning
72	Ben	87	Skruv HCS M8
73	Mutter M8	87-1	Bricka M8
74	Bricka M8	87-2	Mutter M8
75	Ram	88	Lager
76	Skruv 1,25 x 110 mm	89	Svänghjul
77	Bricka M8	89-1	Stoppskruv M8 x1,0 x 8 mm
78	Mutter M8	90	Låsring 24 x 1,2 mm
79	Balk	91	Lageraxel 30 x 55 x 13 mm
80	Balkstopp	92	Skruv M5 x 0,8 mm x 8 mm
81	Skruv 1,25x100 mm	93	Planbricka M5
82-1	Bricka M8	93-1	Bricka M5
83	Skruv HCS M8	94	Skruv A1180
83-1	Bricka M8	95	Huvudskydd
83-2	Mutter M8	96	Litet höger remskydd
84	Svänghjulskil	97	Höger svänghjulsskydd
85	Kugghjulsaxel	98	Skyddsfäste
86	Vänster svänghjulsskydd		

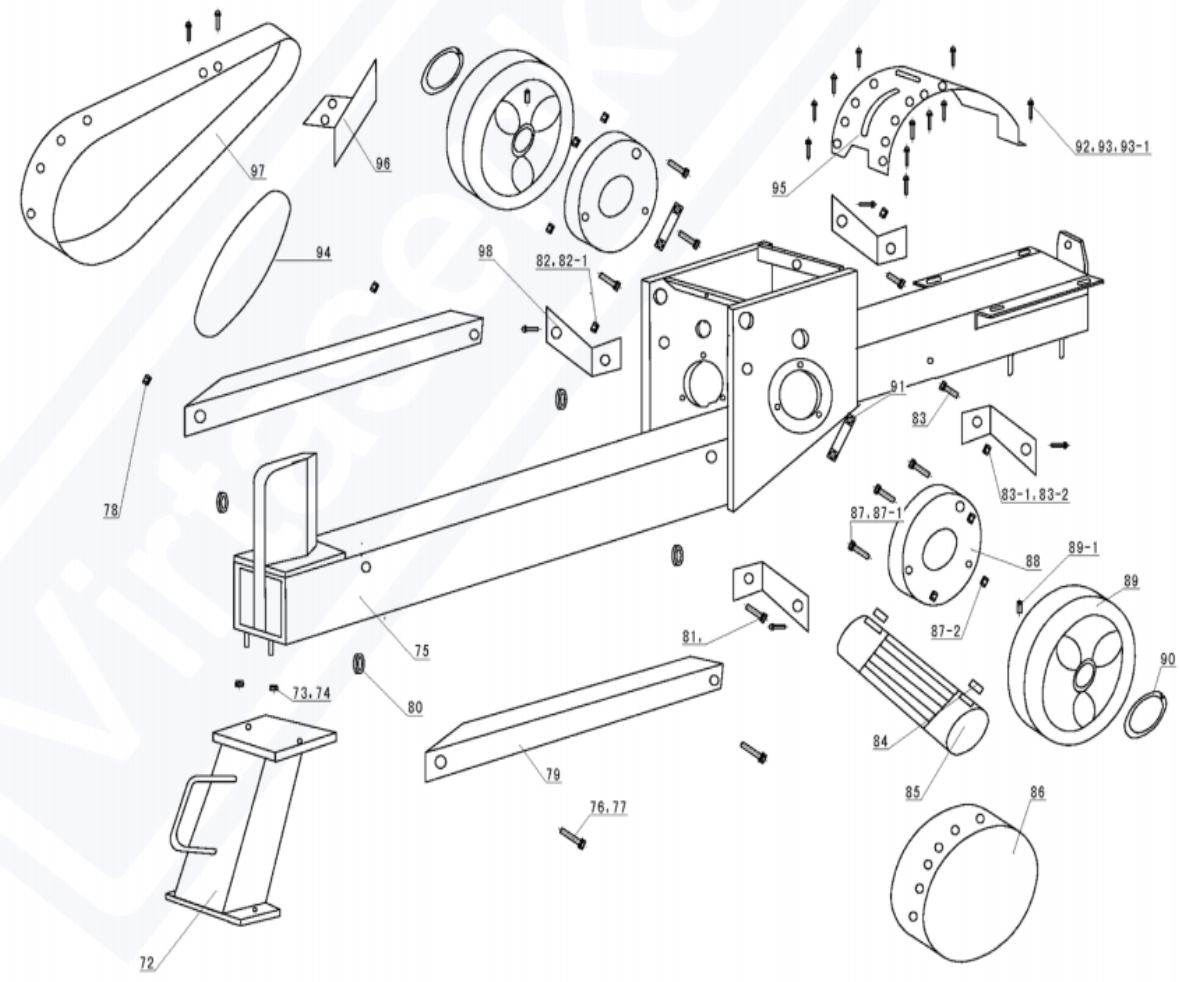

Nr	Benämning	Nr	Benämning
4	Skruv M10 – 1,50 X 30 mm	40	Skruv HCS, M12-1,25 mm x 60 mm
5	Bricka M10	41	Bricka M12
6	Bricka M10	42	Bricka M12
7	Mutter M10-1,5	43	Påskjutare
8	Returfjäder	44	Mutter M5
9	Skruv HCS M10 x 75 mm	45	Bricka M5
10	Skruv HCS M10 x 50 mm	45-1	Planbricka M5
11	Mutter M10-1,5	46	Glidstycke
12	Bricka M10	47	Skruv
13	Låsmutter M10	48	M5-.8 mm x 20 mm
14	Handtag	49	Bricka M18
14-1	Handtagsskydd	49-1	Bricka M10
15	Handtagsskydd	50	Lagerrulle 10 mm x 25 mm x 11 mm
16	Handtag	51	Bricka M10
19	Mutter M10-1,5	52	Påskjutarstopp
19-1	Bricka M10	53	Skruv HCS
19-2	Bricka M10	54	Sprint
20	Skruv HCS M10- 1,50 X 110 mm	55	Planbricka M16
21	Skruv HCS M12- 1,75 x 50 mm	56	Hjul
22	Handtagshölje	57	Returfjäder
23	Bricka M12	58	Axelfäste
24	Mutter M110-1,5	59	Rem
25	Mutter M12	60	Mutter M110-1,5
26	Skruv HCS, M10-1,50 mm x 30 mm	61	Bricka M8
27	Mutter M110-1,5	62	Bricka
28	Bricka M10	63	Mutter
29	Axel	64	Bricka M8
31	Skruv	65	Bricka M8
32	M10-1,50 mm x 50 mm	67	Bricka M19
33	Bricka M10	68	Mutter M10-1,5
34	Lager 10 mm x 22 mm x 6 mm	51	Bricka M10
34-1	Stopp	69	Bricka M10
35	Skruv HCS, M10-1,50 mm x 15 mm	99	Rulle 55 mm x 19 mm
36	Mutter M110-1,5	100	Motor
36-1	Bricka M10	101	Kil 6 mm x 6 mm x 25 mm
37	Fjäder	102	Skruv HCS, M8-1,25 mm x 15 mm
38	Skruv t, HCS, M8-1,25 mm x 25 mm	102-1	Bricka M8
38-2	Mutter M8	102-2	Bricka M8
39	Kuggstång	105	Bricka M10

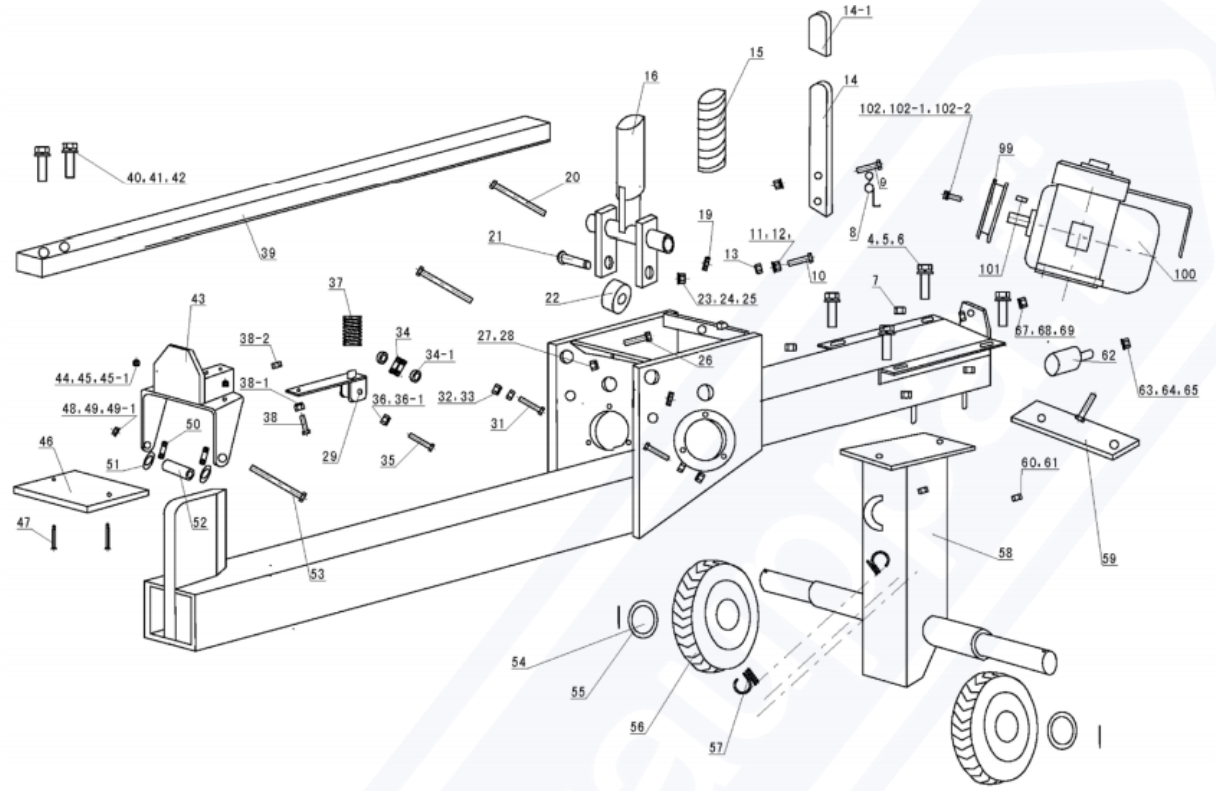

XIV. MILJÖSKYDD

Apparaten får inte kastas med annat hushållsavfall.

Lämna den uttjänta apparaten till en anläggning för behandling och återvinning av elavfall.

Elavfall är trasiga, länge oanvända eller överflödiga elektriska och elektroniska produkter som tidigare drevs med nätström eller batterier, exempelvis datorer, leksaker, elektronik, tvättmaskiner, kylskåp och lysrör. De klassas som farligt avfall eftersom de innehåller giftiga ämnen.

XV. FÖRSÄKRAN OM ÖVERENSSTÄMMELSE

FÖRSÄKRAN OM ÖVERENSSTÄMMELSE

Enligt ISO/IEC Guide 22 och EN 45014

Tillverkare: BASS S.C
Tillverkarens adress: Al. Krakowska 60, Mroków 05-552, Magdalenka

VI FÖRSÄKRAR ATT PRODUKTEN ÖVERENSSTÄMMER MED EU:S STANDARDER

Produkt: Vedklyv (varumärke BASS POLSKA)
Modell (handelsbeteckning): BP-4769

Produktegenskaper:
Motoreffekt: 1500–2500 W
Spänning: 230 V / 50 Hz
Varvtal: 2850 r/min
Klyvkraft: 10 t
Maximal vedlängd: 520 mm
Veddiameter: 50–300 mm
Klyvtid: 1 s
Ljudeffektnivå Lwa: 62 dB
Ljudtrycksnivå Lpa: 58 dB
Driftcykel: S2 30 min

Försäkran:
Produkten som denna försäkran avser uppfyller kraven i följande EG-direktiv:
1. 2006/42/EG
2. 2004/108/EG
3. 2011/65/EU, RoHS
4. 2000/14/EG

Ansvarig för upprättande och förvaring av teknisk dokumentation:
Marek Belniak

17.04.2018

Michal Skiba

Michal Skiba
05-552 Mroków, Al. Krakowska 60