KRAFT&DELE
PROFESSIONAL

KÄYTTÖOHJE

Alkuperäisen käyttöohjeen käännös

Kuumailmakeitin

Air Fryer

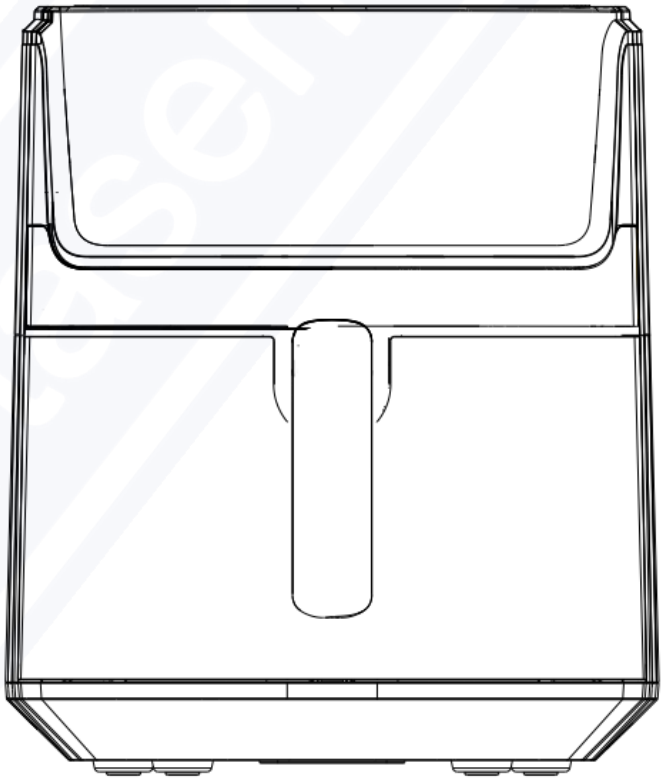

KD4101

Lue tämä käyttöohje huolellisesti ennen laitteen käyttöä ja säilytä se myöhempää tarvetta varten.

SÄILYTÄ NÄMÄ OHJEET

Laite on tarkoitettu kotitalouskäyttöön ja vastaaviin käyttökohteisiin, kuten:
- Myymälöiden, toimistojen ja muiden työympäristöjen henkilöstökeittiöihin.
- Maatiloille.
- Hotellien, motellien ja muiden majoitustilojen asiakkaiden käyttöön.
- Aamiaismajoituskohteisiin.

TÄRKEÄT TURVALLISUUSOHJEET

Sähkölaitteita käytettäessä on aina noudatettava perusturvallisuusohjeita, kuten seuraavia:
1. Lue kaikki ohjeet.
2. Älä kosketa kuumia pintoja.
3. Älä upota johtoa, pistokkeita tai laitteen alustaa veteen tai muuhun nesteeseen sähköiskun välttämiseksi.
4. VAROITUS: Tässä sähkölaitteessa on lämmitystoiminto. Myös muut kuin varsinaiset toimintapinnat voivat kuumentua voimakkaasti. Ihmiset aistivat lämpötilan eri tavoin, joten käytä laitetta VAROVASTI. Kosketa vain laitteen kahvoja ja tartuntapintoja ja käytä lämpösuojausta, kuten patakintaita. Anna muiden pintojen jäähtyä riittävästi ennen niiden koskettamista.
5. Irrota pistoke pistorasiasta, kun laitetta ei käytetä ja ennen puhdistusta. Anna laitteen jäähtyä ennen osien kiinnittämistä tai irrottamista.
6. Vaurioituneen virtajohdon saa vaihtaa vain valmistaja, sen huoltoedustaja tai vastaavan pätevyyden omaava henkilö vaaran välttämiseksi.
7. Muiden kuin valmistajan suosittelemien lisävarusteiden käyttö voi aiheuttaa henkilövahinkoja.
8. Älä käytä ulkona.
9. Älä anna johdon roikkua pöydän tai työtason reunan yli tai koskettaa kuumia pintoja.
10. Älä aseta laitetta kuuman kaasu- tai sähkölevyn päälle tai lähelle äläkä kuumaan uuniin.
11. Ole erityisen varovainen siirtäessäsi laitetta, jossa on kuumaa öljyä tai muita kuumia nesteitä.
12. Liitä pistoke aina ensin laitteeseen ja vasta sitten pistorasiaan. Irrota laite asettamalla säätimet pois päältä ja irrottamalla sitten pistoke pistorasiasta.
13. Käytä laitetta vain sen käyttötarkoitukseen.

14. Vähintään 8-vuotiaat lapset ja henkilöt, joiden fyysiset, aistinvaraiset tai henkiset kyvyt ovat heikentyneet tai joilta puuttuu kokemusta ja tietoa, saavat käyttää laitetta vain valvottuina tai saatuaan ohjeet turvalliseen käyttöön ja ymmärrettyään käyttöön liittyvät vaarat. Lapset eivät saa leikkiä laitteella. Lapset saavat puhdistaa ja huoltaa laitetta vain, jos he ovat vähintään 8-vuotiaita ja valvonnassa.
15. Pidä laite ja sen johto alle 8-vuotiaiden lasten ulottumattomissa.
16. Laitetta ei ole tarkoitettu käytettäväksi ulkoisella ajastimella tai erillisellä kauko-ohjausjärjestelmällä.

JOHDANTO

Kuumailmakeittimellä valmistat helposti ja terveellisesti suosikkiruokasi. Nopean kuumailmakierron ja ylävastuksen ansiosta sillä voi valmistaa monenlaisia ruokia. Kuuma ilma lämmittää ruokaa joka puolelta, eivätkä useimmat raaka-aineet tarvitse öljyä.

TEKNISET TIEDOT

Malli	KD4101
Jännite	220–240 V~ 50/60 Hz
Teho	1850 W
Tilavuus	8 l
Lämpötilan säätö	80–200 °C
Ajastin	1–60 min

LAITTEEN OSAT (kuva 1)

1. Näyttö
2. Ritilä
3. Kahva
4. Kypsennysastian suojus
5. Runko
6. Kypsennysastia
7. Ilmanpoistoaukko
8. Virtajohto

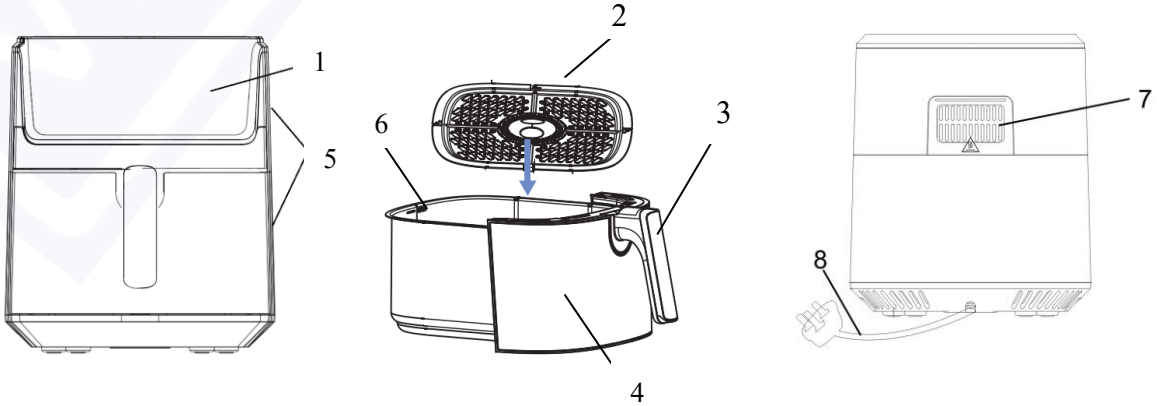

Kuva 1



Kuva 2

Tärkeää

Vaara

• Vähintään 8-vuotiaat lapset ja henkilöt, joiden fyysiset, aistinvaraiset tai henkiset kyvyt ovat heikentyneet tai joilta puuttuu kokemusta ja tietoa, saavat käyttää laitetta vain valvottuina tai saatuaan ohjeet turvalliseen käyttöön ja ymmärrettyään vaarat. Lapset eivät saa leikkiä laitteella. Lapset saavat puhdistaa ja huoltaa laitetta vain, jos he ovat vähintään 8-vuotiaita ja valvonnassa.
• Pidä laite ja sen johto alle 8-vuotiaiden lasten ulottumattomissa.
• Älä koskaan upota sähkö- ja lämmitysosia sisältävää runkoa veteen tai huuhtele sitä hanan alla.
• Laitteeseen ei saa päästä vettä tai muita nesteitä sähköiskun välttämiseksi.
• Aseta kypsennettävät raaka-aineet aina koriin, jotta ne eivät kosketa lämmitysvastuksia.
• Älä peitä ilmanotto- tai ilmanpoistoaukkoja laitteen käydessä.
• Älä täytä kypsennysastiaa öljyllä, sillä se aiheuttaa tulipalovaaran.
• Älä koskaan kosketa laitteen sisäosia sen ollessa käynnissä.
• Kosketettavissa olevat pinnat voivat kuumentua käytön aikana.

VAROITUS

• Tarkista, että laitteen arvokilven jännite vastaa paikallisen sähköverkon jännitettä.
• Älä käytä laitetta, jos pistoke, virtajohto tai jokin muu osa on vaurioitunut.
• Älä anna valtuuttamattoman henkilön vaihtaa tai korjata vaurioitunutta virtajohtoa.
• Pidä virtajohto erossa kuumista pinnoista.
• Älä kytke pistoketta tai käytä ohjauspaneelia märin käsin.
• Älä aseta laitetta seinää tai muita laitteita vasten. Jätä taakse ja sivuille vähintään 10 cm ja laitteen yläpuolelle vähintään 10 cm vapaata tilaa. Älä aseta mitään laitteen päälle.
• Käytä laitetta vain tässä ohjeessa kuvattuihin tarkoituksiin.
• Älä jätä käynnissä olevaa laitetta ilman valvontaa.
• Kuumailmakypsennyksen aikana ilmanpoistoaukoista vapautuu kuumaa höyryä.

Pidä kädet ja kasvot turvallisella etäisyydellä höyrystä ja ilmanpoistoaukoista. Varo kuumaa höyryä ja ilmaa myös vetäessäsi kypsennysastiaa ulos laitteesta.
• Kaikki kosketettavissa olevat pinnat voivat kuumentua käytössä (kuva 2).
• Irrota pistoke heti, jos laitteesta tulee tummaa savua. Odota savun loppumista ennen kypsennysastian poistamista.

Huomio

• Varmista, että laite on vaakasuoralla, tasaisella ja vakaalla alustalla.
• Laite on tarkoitettu vain kotitalouskäyttöön. Se ei välttämättä sovellu turvalliseen käyttöön henkilöstökeittiöissä, maatiloilla, motelleissa tai muissa kodin ulkopuolisissa ympäristöissä. Sitä ei ole myöskään tarkoitettu hotellien, motellien, aamiaismajoituspaikkojen tai muiden majoitustilojen asiakkaiden käyttöön.
• Jos laitetta käytetään väärin, ammattimaiseen tai puoliammattimaiseen tarkoitukseen tai käyttöohjeen vastaisesti, takuu raukeaa ja voimme kieltäytyä vastaamasta aiheutuneista vahingoista.
• Irrota pistoke aina, kun laitetta ei käytetä.
• Laitteen jäähtyminen turvallista käsittelyä tai puhdistusta varten kestää noin 30 minuuttia.

Ennen ensimmäistä käyttökertaa

1. Poista kaikki pakkausmateriaalit.
2. Poista laitteesta kaikki tarrat ja etiketit.
3. Pese kypsennysastia ja ritilä huolellisesti kuumalla vedellä, astianpesuaineella ja hankaamattomalla sienellä.
4. Pyyhi laite sisältä ja ulkoa kostealla liinalla.

Tämä on kuumalla ilmalla toimiva kuumailmakeitin. Älä täytä kypsennysastiaa suoraan öljyllä tai paistorasvalla.

Huomio: Ensimmäisen kuumennuksen aikana laitteesta voi tulla hieman savua tai hajua. Tämä on monille lämmityslaitteille normaalia eikä vaikuta laitteen turvallisuuteen.

Käytön valmistelu

1. Aseta laite vakaalle, vaakasuoralle ja tasaiselle alustalle.
Älä aseta laitetta alustalle, joka ei kestä kuumuutta.
2. Aseta ritilä kypsennysastiaan.
Älä täytä astiaa öljyllä tai muulla nesteellä.
Älä aseta mitään laitteen päälle, sillä se häiritsee ilmankiertoa ja heikentää kypsennystulosta.

LAITTEEN KÄYTTÖ

Kuumailmakeittimellä voi valmistaa monenlaisia raaka-aineita.

Kuumailmakypsennys

1. Kytke pistoke maadoitettuun pistorasiaan.
2. Vedä kypsennysastia varovasti ulos laitteesta.
3. Aseta raaka-aineet kypsennysastiaan.
4. Työnnä kypsennysastia takaisin laitteeseen ja kohdista se tarkasti rungon ohjaimiin.
Älä koskaan käytä kypsennysastiaa ilman siihen asennettua ritilää.
Huomio: Älä kosketa astiaa käytön aikana tai sen jälkeen, sillä se kuumenee voimakkaasti. Tartu aina kahvaan.
5. Määritä tarvittava valmistusaika (katso tämän luvun kohta ”Asetukset”).
6. Joitakin raaka-aineita on ravistettava valmistusajan puolivälissä (katso ”Asetukset”). Vedä astia kahvasta ulos ja ravista sitä. Työnnä astia sitten takaisin laitteeseen.
Huomio: Älä paina kahvan painiketta ravistamisen aikana.

Vinkki: Jos asetat ajastimen puoleen valmistusajasta, äänimerkki muistuttaa ravistamisesta. Ravistamisen jälkeen ajastin on kuitenkin asetettava uudelleen jäljellä olevalle valmistusajalle.

7. Kun ajastimen äänimerkki ilmoittaa asetetun valmistusajan päättymisestä, vedä kypsennysastia ulos laitteesta.

Vinkki: Voit säätää lämpötilaa ja aikaa haluamallasi tavalla käytön aikana. Asetukset säilyvät noin minuutin ajan sen jälkeen, kun astia on vedetty ulos rungosta.

8. Tarkista, onko ruoka valmista. Jos se ei ole vielä valmista, työnnä astia takaisin ja aseta ajastimeen muutama lisäminuutti.
9. Ota ruoka, esimerkiksi ranskanperunat, ulos vetämällä astia laitteesta ja asettamalla se kuumuutta kestävälle alustalle.
Älä käännä astiaa ylösalaisin ritilän ollessa vielä paikallaan, sillä pohjalle kertynyt ylimääräinen öljy valuu ruoan päälle.
Astia ja ruoka ovat kuumia. Astiasta voi vapautua höyryä raaka-aineista riippuen.
10. Tyhjennä kori kulhoon tai lautaselle.
11. Kun yksi erä on valmis, kuumailmakeitin on heti valmis seuraavan erän valmistamiseen.

OHJAUSPANEELIN OHJEET

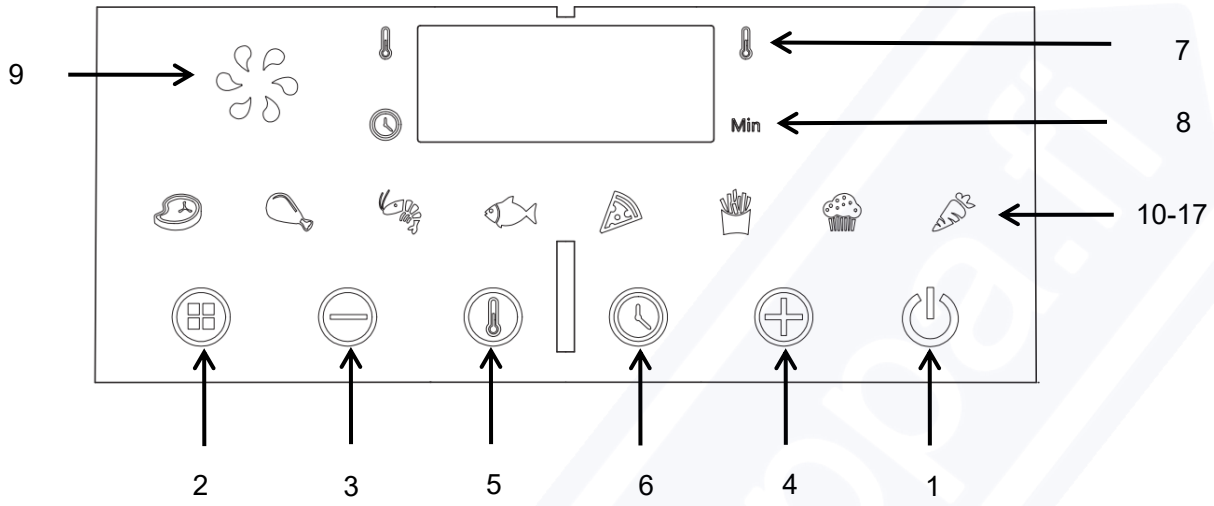

Käyttöohjeet

Painike 1 – Virtapainike

Kun kori ja kypsennysastia on asetettu oikein runkoon, virran merkkivalo syttyy. Paina virtapainiketta 3 sekuntia: oletuslämpötilaksi tulee 200 °C ja valmistusajaksi 15 minuuttia. Käynnistä kypsennys painamalla virtapainiketta uudelleen. Sammuta koko laite kypsennyksen aikana pitämällä virtapainiketta painettuna 3 sekuntia. Näyttöön tulee ”OFF”. ”OFF”-merkkivalo sammuu ja puhallin pysähtyy 20 sekunnin kuluttua, minkä jälkeen laitteen toiminta päättyy.
Huomio: Voit keskeyttää kypsennyksen ja jatkaa sitä painikkeilla kypsennyksen aikana.

Painike 2 – Tilapainike

Tilapainikkeella voit selata 8 yleisen ruokalajin ohjelmia. Valinnan jälkeen kypsennys alkaa esiasetetulla lämpötilalla ja valmistusaika alkaa kulua.

Painikkeet 3 ja 4 – Ajan ja lämpötilan vähennys ja lisäys

Valitse painike 5 (lämpötila). Painikkeilla 3 ja 4 voit lisätä tai vähentää kypsennyslämpötilaa 5 °C kerrallaan. Pitkä painallus muuttaa lämpötilaa nopeasti. Säätöalue on 80–200 °C.
Valitse painike 6 (ajastin). Painikkeilla 3 ja 4 voit lisätä tai vähentää valmistusaikaa minuutin kerrallaan. Pitkä painallus muuttaa aikaa nopeasti.

Ilmaisimet

7 ja 8 – Lämpötilan ja ajastimen ilmaisimet.
9 – Puhaltimen merkkivalo.

10–17 – Valmistusohjelman merkkivalot.

Asetukset

Alla oleva taulukko auttaa valitsemaan raaka-aineiden perusasetukset.
Huomio: Asetukset ovat suuntaa antavia. Raaka-aineiden alkuperä, koko, muoto ja merkki vaihtelevat, joten emme voi taata asetusten sopivuutta kaikille raaka-aineille.
Rapid Air -tekniikka kuumentaa laitteen sisäilman nopeasti. Astian lyhyt vetäminen ulos kuumailmakypsennyksen aikana häiritsee valmistusta vain vähän.

Vinkkejä

• Pienet raaka-aineet tarvitsevat yleensä hieman lyhyemmän valmistusajan kuin suuret.
• Suurempi määrä tarvitsee vain hieman pidemmän ja pienempi määrä vain hieman lyhyemmän valmistusajan.
• Pienten raaka-aineiden ravistaminen valmistusajan puolivälissä parantaa lopputulosta ja ehkäisee epätasaista kypsymistä.
• Lisää tuoreisiin perunoihin hieman öljyä rapean lopputuloksen saamiseksi. Kypsennä ne kuumailmakeittimessä muutaman minuutin sisällä öljyn lisäämisestä.
• Älä valmista kuumailmakeittimessä erittäin rasvaisia raaka-aineita, kuten makkaroita.
• Uunissa valmistettavia välipaloja voi valmistaa myös kuumailmakeittimessä.
• Rapeiden ranskanperunoiden ihanteellinen valmistusmäärä on 500 g.
• Valmista täytettyjä välipaloja nopeasti ja helposti valmistaikinasta. Se tarvitsee myös lyhyemmän valmistusajan kuin itse tehty taikina.
• Aseta koriin kakkuvuoka tai uuninkestävä astia, kun valmistat kakkua, suolaista piirakkaa, herkkiä raaka-aineita tai täytettyjä ruokia.
• Voit käyttää kuumailmakeitintä myös ruoan lämmittämiseen. Aseta lämpötilaksi 150 °C ja ajaksi enintään 10 minuuttia.

Raaka-aine	Määrä (g)	Aika (min)	Lämpötila (°C)	Ravista	Lisätietoja
Pihvi	100–400	16–20	180		
Kanankoivet	100–400	25–28	180		
Katkaravut	100–400	12–15	180		
Kala	100–400	18–20	180		
Pizza	100–400	20–22	200		
Pakasteranskanperunat	100–400	17–20	200	Ravista	
Kakku	100–400	17–19	160		
Kasvikset	100–400	15–18	160		

Huomio: Lisää valmistusaikaan 3 minuuttia, jos aloitat kypsennyksen kylmällä laitteella.

Puhdistus

Puhdista laite jokaisen käyttökerran jälkeen.
Kypsennysastiassa ja ritilässä on tarttumaton pinnoite. Älä puhdista niitä metallisilla keittiövälineillä tai hankaavilla puhdistusaineilla, sillä ne voivat vaurioittaa pinnoitetta.
1. Irrota pistoke ja anna laitteen jäähtyä.
Huomio: Vedä kypsennysastia ulos, jotta laite jäähtyy nopeammin.
2. Pyyhi laitteen ulkopinta kostealla liinalla.
3. Pese astia ja ritilä kuumalla vedellä, pienellä määrällä astianpesuainetta ja hankaamattomalla sienellä. Voit poistaa pinttyneen lian rasvanpoistoaineella.
Vinkki: Jos ritilään tai astian pohjalle on tarttunut likaa, täytä astia kuumalla vedellä ja astianpesuaineella. Aseta ritilä astiaan ja liota niitä noin 10 minuuttia.
4. Puhdista laitteen sisäpuoli kuumalla vedellä ja hankaamattomalla sienellä.
5. Poista ruoantähteet lämmitysvastuksesta puhdistusharjalla.

Säilytys

1. Irrota pistoke ja anna laitteen jäähtyä.
2. Varmista, että kaikki osat ovat puhtaita ja kuivia.

Ympäristö

Älä hävitä käytöstä poistettua laitetta tavallisen kotitalousjätteen mukana. Vie se asianmukaiseen keräyspisteeseen kierrätettäväksi. Näin autat suojelemaan ympäristöä.

Takuu ja huolto

Jos tarvitset huoltoa tai tietoja tai laitteen kanssa on ongelmia, ota yhteyttä paikalliseen valtuutettuun huoltopalveluun.

Vianmääritys

Ongelma	Mahdollinen syy	Ratkaisu
Kuumailmakeitin ei toimi.	Laitetta ei ole kytketty sähköverkkoon.	Kytke pistoke maadoitettuun pistorasiaan.
	Ajastinta ei ole asetettu.	Aseta ajastimeen tarvittava valmistusaika laitteen käynnistämiseksi.
Ruoka ei ole kypsää.	Korissa on liikaa raaka-aineita.	Valmista pienempiä eriä. Pienemmät erät kypsyvät tasaisemmin.
	Asetettu lämpötila on liian matala.	Aseta tarvittava lämpötila (katso ”Laitteen käyttö” -luvun kohta ”Asetukset”).

	Valmistusaika on liian lyhyt.	Aseta tarvittava valmistusaika (katso ”Laitteen käyttö” -luvun kohta ”Asetukset”).
Ruoka kypsyy epätasaisesti.	Joitakin raaka-aineita on ravistettava valmistusajan puolivälissä.	Päällekkäin olevia raaka-aineita, kuten ranskanperunoita, on ravistettava valmistusajan puolivälissä. Katso ”Laitteen käyttö” -luvun kohta ”Asetukset”.
Välipalat eivät ole rapeita kypsennyksen jälkeen.	Käytit tavalliseen öljykeittimeen tarkoitettuja välipaloja.	Käytä uunissa valmistettavia välipaloja tai sivele niille hieman öljyä rapeamman lopputuloksen saamiseksi.
Astia ei mene kunnolla laitteeseen.	Astiassa on liikaa raaka-aineita.	Älä täytä astiaa MAX-merkinnän yli.
	Ritilä ei ole oikein paikallaan astiassa.	Paina ritilä astiaan niin pitkälle, ettei se enää liiku.
Laitteesta tulee valkoista savua.	Valmistat rasvaisia raaka-aineita.	Rasvaisista raaka-aineista valuu astiaan paljon öljyä. Öljy tuottaa valkoista savua, ja astia voi kuumentua tavallista enemmän. Tämä ei vaikuta laitteeseen tai lopputulokseen.
	Astiassa on rasvajäämiä aiemmalta käyttökerralta.	Valkoinen savu syntyy astiaan jääneen rasvan kuumentuessa. Puhdista astia huolellisesti jokaisen käyttökerran jälkeen.
Tuoreet ranskanperunat kypsyvät epätasaisesti.	Käytit vääränlaisia perunoita.	Käytä tuoreita perunoita ja varmista, että ne pysyvät kiinteinä kypsennyksen aikana.
	Perunasuikaleita ei ole huuhdeltu kunnolla ennen kypsennystä.	Huuhtele perunasuikaleet huolellisesti, jotta niiden pinnalta poistuu tärkkelys.
Tuoreet ranskanperunat eivät ole rapeita.	Rapeus riippuu perunoiden öljy- ja vesimäärästä.	Kuivaa perunasuikaleet huolellisesti ennen öljyn lisäämistä. Leikkaa suikaleet pienemmiksi rapeamman lopputuloksen saamiseksi.
		Lisää hieman enemmän öljyä rapeamman lopputuloksen saamiseksi.

Tuotteen asianmukainen hävittäminen	
	Tämä merkintä tarkoittaa, ettei tuotetta saa hävittää muun kotitalousjätteen mukana EU:n alueella. Estä hallitsemattomasta jätteiden hävittämisestä ympäristölle tai ihmisten terveydelle aiheutuvat haitat kierrättämällä laite vastuullisesti. Näin edistät materiaalien kestävää uudelleenkäyttöä. Palauta käytetty laite palautus- tai keräysjärjestelmään tai ota yhteyttä tuotteen myyjään. Myyjä voi toimittaa tuotteen ympäristön kannalta turvalliseen kierrätykseen.

Viasenkauppa.fi

KRAFT&DELE

VAATIMUSTENMUKAISUUSVAKUUTUS

ISO/IEC Guide 22:n ja EN 45014:n mukaisesti

Valmistaja: FOREINTRADE S.A
Valmistajan osoite: Janówek, ul. Modrzewiowa 54, 05-555 Tarczyn

VAKUUTAMME TUOTTEEN OLEVAN EUROOPPALAISTEN STANDARDIEN MUKAINEN

Tuotteen nimi: Kuumailmakeitin ”AIR FRYER” (Kraft&Dele-tavaramerkillä)
Malli (kauppatunnus): KD4101
Vakuutus:

Tässä vakuutuksessa tarkoitettu tuote täyttää seuraavien EY-direktiivien vaatimukset:
1. 2011/65/EU, RoHS 2 -direktiivi
2. 2014/30/EU, sähkömagneettinen yhteensopivuus

Seuraavien standardien mukaisesti:
EN IEC 55014-1:2021
EN IEC 55014-2:2021
EN IEC 61000-3-2:2019+A1:2021
EN 61000-3-3:2013+A1:2019+A2:2021

Teknisistä asiakirjoista vastaava henkilö: Ma Dong Hui, Janówek, ul. Modrzewiowa 54, 05-555 Tarczyn
Ma Dong Hui, Janówek, 23.07.2023

KRAFT&DELE
PROFESSIONAL

BRUKSANVISNING

Översättning av originalbruksanvisningen

Varmluftsfritös

Air Fryer

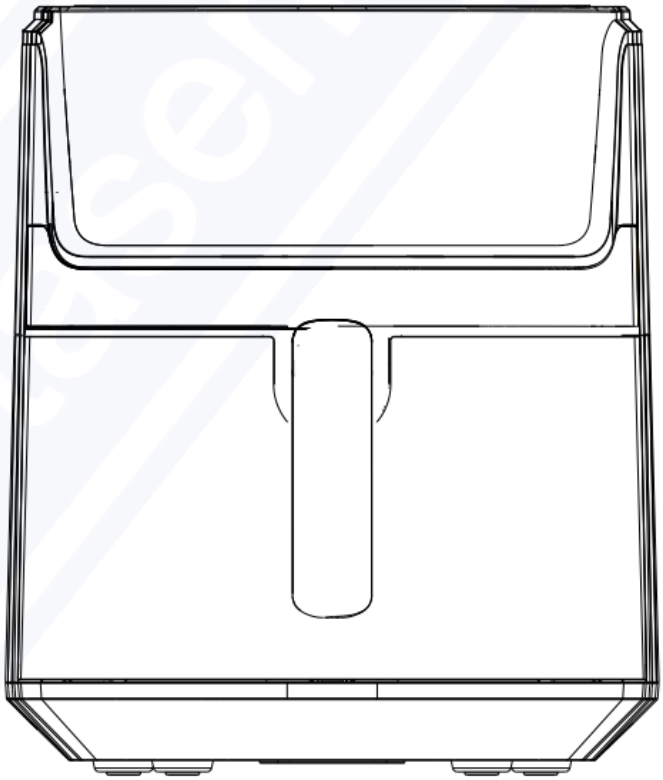

KD4101

Läs denna bruksanvisning noggrant innan du använder apparaten och spara den för framtida bruk.

SPARA DESSA ANVISNINGAR

Apparaten är avsedd för hushållsbruk och liknande användning, till exempel:
- Personalkök i butiker, på kontor och i andra arbetsmiljöer.
- Lantbruk.
- För gäster på hotell, motell och andra boenden.
- Bed and breakfast-boenden.

VIKTIGA SÄKERHETSANVISNINGAR

Vid användning av elektriska apparater ska grundläggande säkerhetsåtgärder alltid följas, bland annat:
1. Läs alla anvisningar.
2. Rör inte heta ytor.
3. Sänk inte ned kabeln, stickkontakterna eller apparatens bas i vatten eller annan vätska, för att undvika elstötar.
4. VARNING: Denna elektriska apparat har en uppvärmningsfunktion. Även andra ytor än funktionsytorna kan bli mycket heta. Olika personer uppfattar temperaturer olika, så använd apparaten med FÖRSIKTIGHET. Rör endast avsedda handtag och greppytor och använd värmeskydd, till exempel grytvantar. Låt övriga ytor svalna tillräckligt innan du rör dem.
5. Dra ur stickkontakten när apparaten inte används och före rengöring. Låt apparaten svalna innan du monterar eller tar bort delar.
6. En skadad nätkabel måste bytas av tillverkaren, dess serviceombud eller en person med motsvarande kvalifikationer för att undvika fara.
7. Tillbehör som inte rekommenderas av tillverkaren kan orsaka personskador.
8. Använd inte utomhus.
9. Låt inte kabeln hänga över kanten på ett bord eller en bänkskiva eller röra heta ytor.
10. Placera inte apparaten på eller nära en het gas- eller elplatta eller i en uppvärmd ugn.
11. Var särskilt försiktig när du flyttar en apparat som innehåller het olja eller andra heta vätskor.
12. Anslut alltid kontakten till apparaten först och därefter till vägguttaget. För att koppla bort apparaten, ställ reglagen i avstängt läge och dra sedan ur stickkontakten.
13. Använd apparaten endast för avsett ändamål.

14. Barn från 8 år och personer med nedsatt fysisk, sensorisk eller mental förmåga eller brist på erfarenhet och kunskap får använda apparaten under uppsikt eller om de har fått anvisningar om säker användning och förstår riskerna. Barn får inte leka med apparaten. Barn får endast rengöra och underhålla apparaten om de är minst 8 år och står under uppsikt.
15. Förvara apparaten och dess kabel utom räckhåll för barn under 8 år.
16. Apparaten är inte avsedd att styras med en extern timer eller ett separat fjärrstyrningssystem.

INLEDNING

Med denna varmluftsfritös kan du enkelt och hälsosamt tillaga dina favoritråvaror. Snabb cirkulation av varm luft och det övre grillelementet gör det möjligt att tillaga många olika rätter. Varmluften värmer maten från alla håll, och de flesta råvaror kräver ingen olja.

TEKNISKA DATA

Modell	KD4101
Spänning	220–240 V~ 50/60 Hz
Effekt	1850 W
Volym	8 l
Temperaturinställning	80–200 °C
Timer	1–60 min

ÖVERSIKT (bild 1)

1. Display
2. Galler
3. Handtag
4. Behållarskydd
5. Hölje
6. Tillagningsbehållare
7. Luftutlopp
8. Nätkabel

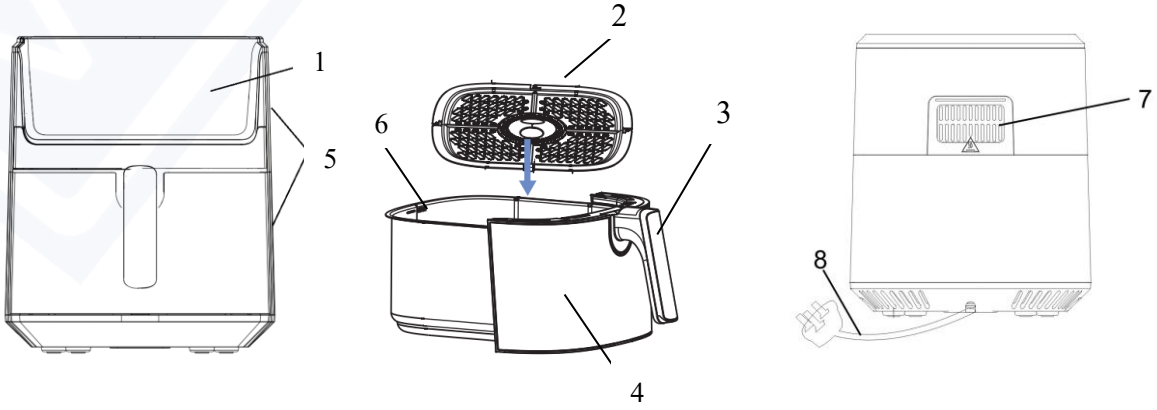

Bild 1



Bild 2

Viktigt

Fara

• Barn från 8 år och personer med nedsatt fysisk, sensorisk eller mental förmåga eller brist på erfarenhet och kunskap får använda apparaten under uppsikt eller om de har fått anvisningar om säker användning och förstår riskerna. Barn får inte leka med apparaten. Barn får endast rengöra och underhålla apparaten om de är minst 8 år och står under uppsikt.
• Förvara apparaten och kabeln utom räckhåll för barn under 8 år.
• Sänk aldrig ned höljet med elektriska delar och värmeelement i vatten och skölj det inte under kranen.
• Vatten eller annan vätska får inte tränga in i apparaten, för att undvika elstötar.
• Lägg alltid råvarorna i korgen så att de inte kommer i kontakt med värmeelementen.
• Täck inte luftintaget eller luftutloppen när apparaten är igång.
• Fyll inte behållaren med olja, eftersom det innebär brandrisk.
• Rör aldrig apparatens insida när den är igång.
• Åtkomliga ytor kan bli heta under användning.

VARNING

• Kontrollera att spänningen på apparaten motsvarar den lokala nätspänningen.
• Använd inte apparaten om stickkontakten, nätkabeln eller andra delar är skadade.
• Låt inte en obehörig person byta eller reparera en skadad nätkabel.
• Håll nätkabeln borta från heta ytor.
• Anslut inte stickkontakten och använd inte kontrollpanelen med våta händer.
• Placera inte apparaten mot en vägg eller andra apparater. Lämna minst 10 cm fritt bakom och på sidorna samt minst 10 cm ovanför apparaten. Lägg ingenting ovanpå apparaten.
• Använd apparaten endast för de ändamål som beskrivs i denna bruksanvisning.
• Lämna inte apparaten utan uppsikt när den är igång.
• Under varmluftstillagning släpps het ånga ut genom luftutloppen.

Håll händer och ansikte på säkert avstånd från ångan och luftutloppen. Var även försiktig med het ånga och luft när du drar ut behållaren ur apparaten.
• Alla åtkomliga ytor kan bli heta under användning (bild 2).
• Dra genast ur stickkontakten om mörk rök kommer från apparaten. Vänta tills rökutvecklingen har upphört innan du tar ut behållaren.

Försiktighet

• Se till att apparaten står på ett vågrätt, plant och stabilt underlag.
• Apparaten är endast avsedd för hushållsbruk. Den kanske inte lämpar sig för säker användning i personalkök, på lantbruk, motell eller i andra miljöer utanför hemmet. Den är inte heller avsedd att användas av gäster på hotell, motell, pensionat eller andra boenden.
• Om apparaten används felaktigt, för yrkesmässiga eller delvis yrkesmässiga ändamål eller i strid med bruksanvisningen upphör garantin att gälla, och vi kan avvisa allt ansvar för skador som uppstår.
• Dra alltid ur stickkontakten när apparaten inte används.
• Apparaten behöver cirka 30 minuter för att svalna innan den kan hanteras eller rengöras säkert.

Före första användningen

1. Ta bort allt förpackningsmaterial.
2. Ta bort alla dekaler och etiketter från apparaten.
3. Rengör behållaren och gallret noggrant med varmt vatten, diskmedel och en svamp som inte repar.
4. Torka av apparaten in- och utvändigt med en fuktig trasa.

Detta är en fritös som arbetar med varm luft utan oljebad. Fyll inte behållaren direkt med olja eller frityrfett.

Obs: Vid första uppvärmningen kan apparaten avge lite rök eller lukt. Detta är normalt för många värmeapparater och påverkar inte apparatens säkerhet.

Förberedelser för användning

1. Placera apparaten på ett stabilt, vågrätt och plant underlag.
Placera inte apparaten på ett underlag som inte tål värme.
2. Lägg gallret i behållaren.
Fyll inte behållaren med olja eller annan vätska.
Lägg ingenting ovanpå apparaten. Det stör luftflödet och påverkar tillagningsresultatet.

ANVÄNDA APPARATEN

Varmluftsfritösen kan användas för många olika råvaror.

Tillagning med varm luft

1. Anslut stickkontakten till ett jordat vägguttag.
2. Dra försiktigt ut behållaren ur fritösen.
3. Lägg råvarorna i behållaren.
4. Skjut tillbaka behållaren i fritösen och rikta in den noggrant mot skenorna i höljet.
Använd aldrig behållaren utan att gallret är monterat.
Obs: Rör inte behållaren under eller efter användning, eftersom den blir mycket het. Håll alltid i handtaget.
5. Bestäm den tillagningstid som behövs (se avsnittet ”Inställningar” i detta kapitel).
6. Vissa råvaror behöver skakas efter halva tillagningstiden (se ”Inställningar”). Dra ut behållaren med handtaget och skaka den. Skjut sedan tillbaka den i fritösen.
Obs: Tryck inte på knappen på handtaget när du skakar.

Tips: Om du ställer timern på halva tillagningstiden hörs en signal när det är dags att skaka råvarorna. Efter skakningen måste du dock ställa timern igen på återstående tillagningstid.

7. När timerns ljudsignal anger att den inställda tillagningstiden har gått, dra ut behållaren ur apparaten.

Tips: Du kan justera temperaturen och tiden efter önskemål under användning. Inställningarna sparas i cirka en minut efter att behållaren har dragits ut ur höljet.

8. Kontrollera om maten är färdig. Om den inte är färdig, skjut tillbaka behållaren och ställ timern på några extra minuter.
9. För att ta ut maten, till exempel pommes frites, dra ut behållaren och ställ den på ett värmetåligt underlag.
Vänd inte behållaren upp och ned när gallret fortfarande sitter i den. Överflödig olja som samlats på botten rinner då över maten.
Behållaren och maten är heta. Ånga kan komma från behållaren beroende på råvarorna.
10. Töm korgen i en skål eller på en tallrik.
11. När en omgång är färdig är varmluftsfritösen direkt klar att tillaga nästa omgång.

ANVISNINGAR FÖR KONTROLLPANELEN

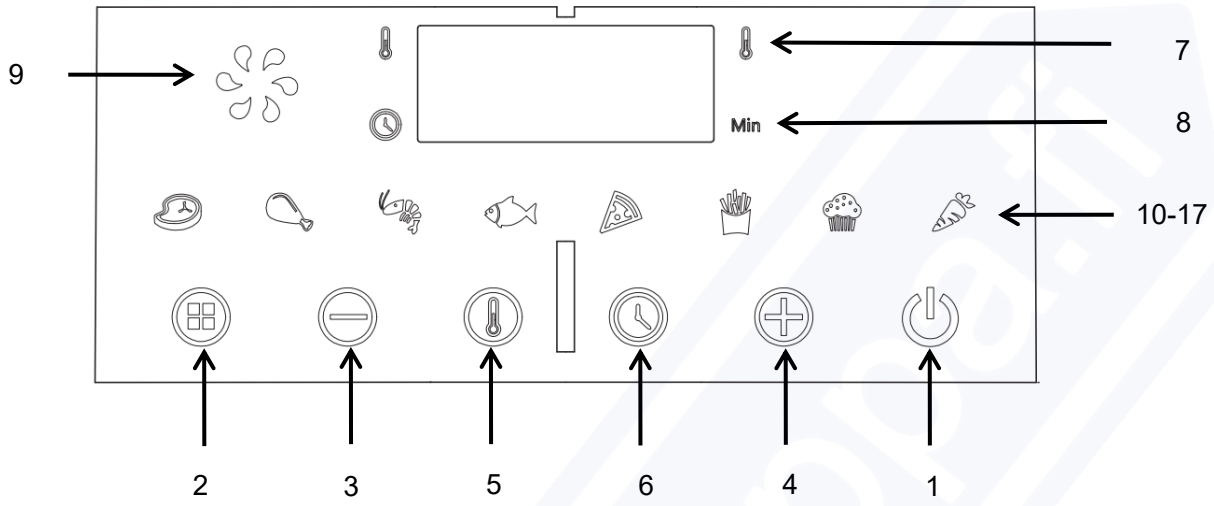

Användningsanvisningar

Knapp 1 – Strömknapp

När korgen och behållaren sitter korrekt i höljet tänds strömindikatorn. Håll strömknappen intryckt i 3 sekunder: standardtemperaturen ställs på 200 °C och tillagningstiden på 15 minuter. Tryck på strömknappen igen för att starta tillagningen. Håll strömknappen intryckt i 3 sekunder under tillagningen för att stänga av hela apparaten. ”OFF” visas på displayen. ”OFF”-indikatorn slocknar och fläkten stannar efter 20 sekunder, varefter apparaten är helt avstängd.
Obs: Under tillagningen kan du använda knapparna för att pausa och återuppta tillagningen.

Knapp 2 – Lägesknapp

Med lägesknappen kan du bläddra mellan program för 8 vanliga maträtter. Efter valet startar tillagningen med förinställd temperatur och tillagningstiden börjar räknas ned.

Knappar 3 och 4 – Minska och öka tid och temperatur

Välj knapp 5 (temperatur). Med knapparna 3 och 4 kan du höja eller sänka tillagningstemperaturen med 5 °C åt gången. Håll knappen intryckt för snabb ändring. Inställningsområdet är 80–200 °C.
Välj knapp 6 (timer). Med knapparna 3 och 4 kan du öka eller minska tillagningstiden med en minut åt gången. Håll knappen intryckt för snabb ändring.

Indikatorer

7 och 8 – Temperatur- och timerindikatorer.
9 – Fläktindikator.

10–17 – Indikatorer för tillagningsprogram.

Inställningar

Tabellen nedan hjälper dig att välja grundinställningar för råvarorna.
Obs: Inställningarna är ungefärliga. Råvarornas ursprung, storlek, form och märke varierar, så vi kan inte garantera den bästa inställningen för alla råvaror.
Rapid Air-tekniken värmer snabbt upp luften i apparaten. Att dra ut behållaren en kort stund under tillagningen stör därför processen endast obetydligt.

Tips

• Mindre råvaror kräver vanligtvis något kortare tillagningstid än större.
• En större mängd kräver bara något längre tillagningstid och en mindre mängd bara något kortare tid.
• Skaka mindre råvaror efter halva tillagningstiden för bättre slutresultat och för att undvika ojämn tillagning.
• Tillsätt lite olja till färsk potatis för ett krispigt resultat. Tillaga potatisen i varmluftsfritösen inom några minuter efter att oljan tillsatts.
• Tillaga inte mycket feta råvaror, till exempel korv, i varmluftsfritösen.
• Snacks som kan tillagas i ugn kan också tillagas i varmluftsfritösen.
• Den optimala mängden för krispiga pommes frites är 500 g.
• Använd färdig deg för att snabbt och enkelt göra fyllda snacks. Färdig deg kräver även kortare tillagningstid än hemlagad deg.
• Ställ en bakform eller ugnsfast form i korgen när du vill baka en kaka eller paj eller tillaga ömtåliga eller fyllda råvaror.
• Du kan även värma upp mat i varmluftsfritösen. Ställ temperaturen på 150 °C och tiden på högst 10 minuter.

Råvara	Mängd (g)	Tid (min)	Temperatur (°C)	Skaka	Övrig information
Biff	100–400	16–20	180		
Kycklingklubbor	100–400	25–28	180		
Räkor	100–400	12–15	180		
Fisk	100–400	18–20	180		
Pizza	100–400	20–22	200		
Frysta pommes frites	100–400	17–20	200	Skaka	
Kaka	100–400	17–19	160		
Grönsaker	100–400	15–18	160		

Obs: Lägg till 3 minuter till tillagningstiden om du börjar med en kall varmluftsfritös.

Rengöring

Rengör apparaten efter varje användning.
Behållaren och gallret har en nonstickbeläggning. Använd inte köksredskap av metall eller slipande rengöringsmedel, eftersom de kan skada beläggningen.
1. Dra ur stickkontakten och låt apparaten svalna.
Obs: Dra ut behållaren så svalnar fritösen snabbare.
2. Torka av apparatens utsida med en fuktig trasa.
3. Rengör behållaren och gallret med varmt vatten, lite diskmedel och en svamp som inte repar. Använd vid behov avfettningsmedel för kvarvarande smuts.
Tips: Om smuts har fastnat på gallret eller behållarens botten, fyll behållaren med varmt vatten och diskmedel. Lägg i gallret och låt behållaren och gallret ligga i blöt i cirka 10 minuter.
4. Rengör apparatens insida med varmt vatten och en svamp som inte repar.
5. Ta bort matrester från värmeelementet med en rengöringsborste.

Förvaring

1. Dra ur stickkontakten och låt apparaten svalna.
2. Kontrollera att alla delar är rena och torra.

Miljö

Släng inte den uttjänta apparaten i vanligt hushållsavfall. Lämna den till en godkänd insamlingsplats för återvinning. På så sätt hjälper du till att skydda miljön.

Garanti och service

Kontakta ett lokalt auktoriserat servicecenter om du behöver service eller information eller om ett problem uppstår.

Felsökning

Problem	Möjlig orsak	Lösning
Varmluftsfritösen fungerar inte.	Apparaten är inte ansluten till elnätet.	Anslut stickkontakten till ett jordat vägguttag.
	Timern har inte ställts in.	Ställ timern på önskad tillagningstid för att starta apparaten.
Maten är inte färdig.	Det finns för mycket råvaror i korgen.	Tillaga mindre omgångar. Mindre omgångar tillagas jämnare.
	Den inställda temperaturen är för låg.	Ställ in önskad temperatur (se ”Inställningar” i kapitlet ”Använda apparaten”).

	Tillagningstiden är för kort.	Ställ timern på önskad tillagningstid (se ”Inställningar” i kapitlet ”Använda apparaten”).
Maten tillagas ojämnt.	Vissa råvaror behöver skakas efter halva tillagningstiden.	Råvaror som ligger ovanpå varandra, till exempel pommes frites, måste skakas efter halva tiden. Se ”Inställningar” i kapitlet ”Använda apparaten”.
Snacksen är inte krispiga efter tillagningen.	Du har använt snacks avsedda för en traditionell fritös.	Använd snacks avsedda för ugnen eller pensla dem lätt med lite olja för ett krispigare resultat.
Behållaren går inte att skjuta in ordentligt.	Det finns för mycket råvaror i behållaren.	Fyll inte behållaren över MAX-markeringen.
	Gallret sitter inte korrekt i behållaren.	Tryck ned gallret i behållaren tills det inte kan röra sig längre.
Vit rök kommer från apparaten.	Du tillagar feta råvaror.	När feta råvaror tillagas rinner mycket olja ned i behållaren. Oljan bildar vit rök och behållaren kan bli varmare än vanligt. Detta påverkar inte apparaten eller slutresultatet.
	Fettrester från tidigare användning finns kvar i behållaren.	Vit rök bildas när fettet i behållaren värms upp. Rengör behållaren noggrant efter varje användning.
Färska pommes frites tillagas ojämnt.	Du har använt fel sorts potatis.	Använd färsk potatis och se till att den håller sig fast under tillagningen.
	Potatisstavarna har inte sköljts ordentligt före tillagningen.	Skölj potatisstavarna noggrant för att få bort stärkelse från ytan.
Färska pommes frites är inte krispiga.	Krispigheten beror på mängden olja och vatten i potatisen.	Torka potatisstavarna noggrant innan du tillsätter olja. Skär potatisen i mindre stavar för ett krispigare resultat. Tillsätt lite mer olja för ett krispigare resultat.

Korrekt avfallshantering av produkten	
	Denna märkning betyder att produkten inte får kastas tillsammans med annat hushållsavfall inom EU. Återvinn apparaten på ett ansvarsfullt sätt för att undvika skador på miljön eller människors hälsa som kan orsakas av okontrollerad avfallshantering och för att främja hållbar återanvändning av material. Lämna den uttjänta apparaten via ett retur- eller insamlingssystem eller kontakta återförsäljaren där produkten köptes. Återförsäljaren kan lämna produkten till miljösäker återvinning.

Vitasenkauppa.fi

KRAFT&DELE

FÖRSÄKRAN OM ÖVERENSSTÄMMELSE

Enligt ISO/IEC Guide 22 och EN 45014

Tillverkare: FOREINTRADE S.A
Tillverkarens adress: Janówek, ul. Modrzewiowa 54, 05-555 Tarczyn

VI FÖRSÄKRAR ATT PRODUKTEN ÖVERENSSTÄMMER MED EUROPEISKA STANDARDER

Produktnamn: Varmluftsfritös ”AIR FRYER” (med varumärket Kraft&Dele)
Modell (handelsbeteckning): KD4101
Försäkran:

Produkten som denna försäkran avser uppfyller kraven i följande EG-direktiv:
1. 2011/65/EU, RoHS 2-direktivet
2. 2014/30/EU, elektromagnetisk kompatibilitet

Enligt följande standarder:
EN IEC 55014-1:2021
EN IEC 55014-2:2021
EN IEC 61000-3-2:2019+A1:2021
EN 61000-3-3:2013+A1:2019+A2:2021

Ansvarig för den tekniska dokumentationen: Ma Dong Hui, Janówek, ul. Modrzewiowa 54, 05-555 Tarczyn
Ma Dong Hui, Janówek, 23.07.2023