KRAFT&DELE
PROFESSIONAL

KÄYTTÖOHJE

Alkuperäisen käyttöohjeen käännös

HIUSTENKUIVAAJA

KD4385



Osat

A. Keskityssuutin

B. Ilmanottoaukon suojus

C. Kylmäpuhalluspainike
D. Kytkin (A)
E. Kytkin (B)

F. Ripustuslenkki

G. Diffuusori

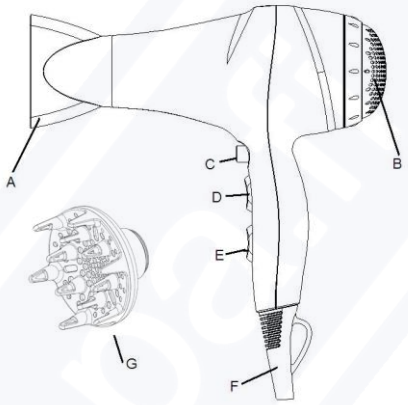

Hiustenkuivaajan käyttö

1. Käytä korkeaa lämpötilaa hiusten kuivaamiseen ja matalaa lämpötilaa muotoiluun.

2. Jos hiustenkuivaaja lakkaa toimimasta, sammuta se välittömästi ja anna sen jäähtyä.

3. Varmista aina, että kytkin on pois päältä, ennen kuin liität laitteen pistorasiaan.

VAROITUS! Sähköiskun vaaran vähentämiseksi:

1. Irrota pistotulppa pistorasiasta heti jokaisen käyttökerran jälkeen.

2. Älä käytä tuotetta kylvyn aikana.

3. Älä aseta tai säilytä laitetta paikassa, josta se voi pudota tai joutua vedetyksi pesualtaaseen tai vesiastiaan.

4. Älä laita tai pudota laitetta veteen tai muihin nesteisiin.



Puhdistus:

Älä koskaan käytä laitetta veden alla äläkä upota sitä veteen. Sammuta laite ja anna sen jäähtyä ennen puhdistusta. Poista jäämät ja pöly pehmeällä, kuivalla liinalla. Voit käyttää hieman kostutettua liinaa varovaisuutta noudattaen.

Tuotteen asianmukainen hävittäminen	
	Tämä merkintä tarkoittaa, ettei tuotetta saa hävittää kotitalousjätteen mukana Euroopan unionissa. Kierrätä tuote vastuullisesti, jotta virheellinen jätteenkäsittely ei vahingoita ympäristöä tai ihmisten terveyttä ja jotta raaka-aineet voidaan käyttää uudelleen kestävästi. Toimita käytetty laite palautus- tai keräysjärjestelmään tai ota yhteyttä tuotteen myyjään. Myyjä voi toimittaa tuotteen turvalliseen kierrätykseen.

KRAFT&DELE

DEKLARACJA ZGODNOŚCI
Według ISO/IEC Guide 22 i EN 45014

Producent: FOREINTRADE S.A
Adres producenta: Janówek, ul. Modrzewiowa 54 05-555 Tarczyn

DEKLARUJEMY, ŻE PRODUKT JEST ZGODNY Z NORMAMI EUROPEJSKIMI

Nazwa Produktu: Suszarka do włosów

Model (oznaczenia handlowe)**:** KD4385

Deklaracja:

Wyrób do którego odnosi się niniejsza deklaracja spełnia wymagania Dyrektyw WE:

1. **2014/35/EU** LV Directive
2. **2014/30/EU** EMC Directive
3. **2011/65/UE** ROHS 2 Directive

Według norm:
EN IEC 55014-1:2021
EN IEC 55014-2:2021
EN IEC 61000-3-2:2019+A1
EN 61000-3-3:2013+A1+A2

Osoba odpowiedzialna za prowadzenie dokumentacji technicznej: Ma Dong Hui, Janówek, ul.Modrzewiowa 54 05-555 Tarczyn

Tarczyn, Ma Dong Hui, 20.02.2025

Foreintrade S.A
Janówek, ul. Modrzewiowa 54
05-555 Tarczyn
NIP: 521-36-7[illegible]752; Regon 147383292

KRAFT&DELE
PROFESSIONAL

BRUKSANVISNING

Översättning av originalbruksanvisningen

HÅRTORK

KD4385



Delar

A. Fönmunstycke

B. Skydd för luftintag

C. Kalluftsknapp
D. Strömbrytare (A)
E. Strömbrytare (B)

F. Upphängningsögla

G. Diffusor

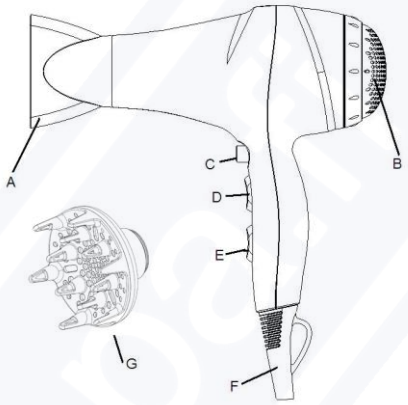

Användning av hårtorken

1. Använd hög temperatur för att torka håret och låg temperatur för styling.

2. Om hårtorken slutar fungera ska du omedelbart stänga av den och låta den svalna.

3. Kontrollera alltid att strömbrytaren är i avstängt läge innan du ansluter apparaten till vägguttaget.

VARNING! För att minska risken för elektrisk stöt:

1. Dra ut stickproppen omedelbart efter varje användning.

2. Använd inte produkten när du badar.

3. Placera eller förvara inte apparaten där den kan falla eller dras ned i ett tvättställ eller en behållare med vatten.

4. Lägg inte och tappa inte apparaten i vatten eller andra vätskor.



Rengöring:

Använd aldrig apparaten under vatten och sänk inte ned den i vatten. Stäng av apparaten och låt den svalna före rengöring. Torka bort rester och damm med en mjuk, torr trasa. En lätt fuktad trasa kan användas med försiktighet.

Korrekt avfallshantering av produkten	
	Denna märkning innebär att produkten inte får slängas bland hushållsavfall inom Europeiska unionen. Återvinn produkten ansvarsfullt för att undvika skador på miljön eller människors hälsa till följd av felaktig avfallshantering och för att främja hållbar återanvändning av råvaror. Lämna den uttjänta apparaten till ett retur- eller insamlingssystem eller kontakta återförsäljaren. Återförsäljaren kan lämna produkten till säker återvinning.

KRAFT&DELE

DEKLARACJA ZGODNOŚCI
Według ISO/IEC Guide 22 i EN 45014

Producent: FOREINTRADE S.A
Adres producenta: Janówek, ul. Modrzewiowa 54 05-555 Tarczyn

DEKLARUJEMY, ŻE PRODUKT JEST ZGODNY Z NORMAMI EUROPEJSKIMI

Nazwa Produktu: Suszarka do włosów

Model (oznaczenia handlowe)**:** KD4385

Deklaracja:

Wyrób do którego odnosi się niniejsza deklaracja spełnia wymagania Dyrektyw WE:

1. **2014/35/EU** LV Directive
2. **2014/30/EU** EMC Directive
3. **2011/65/UE** ROHS 2 Directive

Według norm:
EN IEC 55014-1:2021
EN IEC 55014-2:2021
EN IEC 61000-3-2:2019+A1
EN 61000-3-3:2013+A1+A2

Osoba odpowiedzialna za prowadzenie dokumentacji technicznej: Ma Dong Hui, Janówek, ul.Modrzewiowa 54 05-555 Tarczyn

Tarczyn, Ma Dong Hui, 20.02.2025

Foreintrade S.A
Janówek, ul. Modrzewiowa 54
05-555 Tarczyn
NIP: 521-36-7[illegible]752; Regon 147383292