ARCTICCARAVAN

# Käyttöohje

## Kemiallinen käymälä

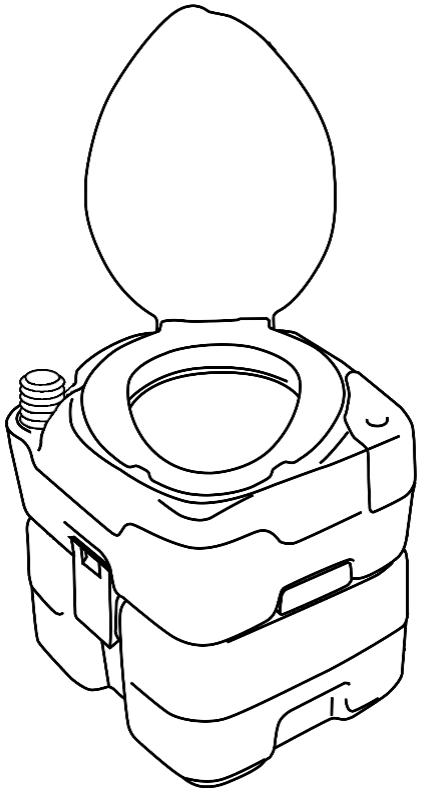

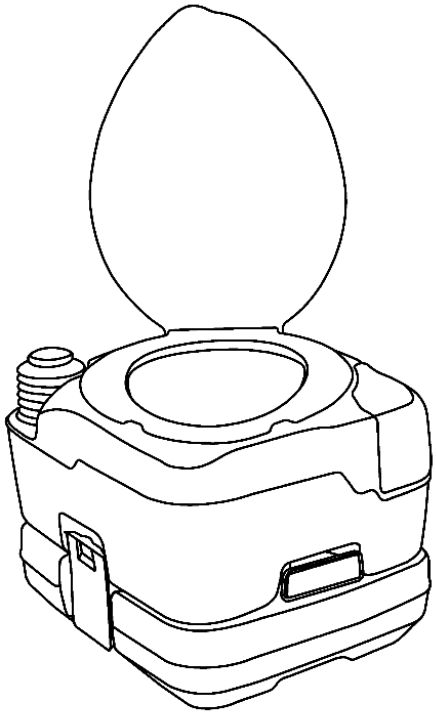

**103253415, 20L** **103253417, 10L**

Varoitus:
- Aseta tasaiselle alustalle
- Varmista, että kaikki salvat on lukittu
- Varmista, että jätesäiliö on asennettu oikein ja korkki on ruuvattu kunnolla kiinni
- Kantavuus on enintään 200 kg
- Älä nojaa selkänojaan käytön aikana

Huolto ja varastointi
1. Puhdista säiliöt pitkäaikaista varastointia varten
2. Voitele venttiilit määräajoin (vaseliinia suositellaan)
3. Löysää jätesäiliön korkki pitkään säilytystä varten
4. Vältä suoraa auringonvaloa ja korkeita lämpötiloja

## Käyttö

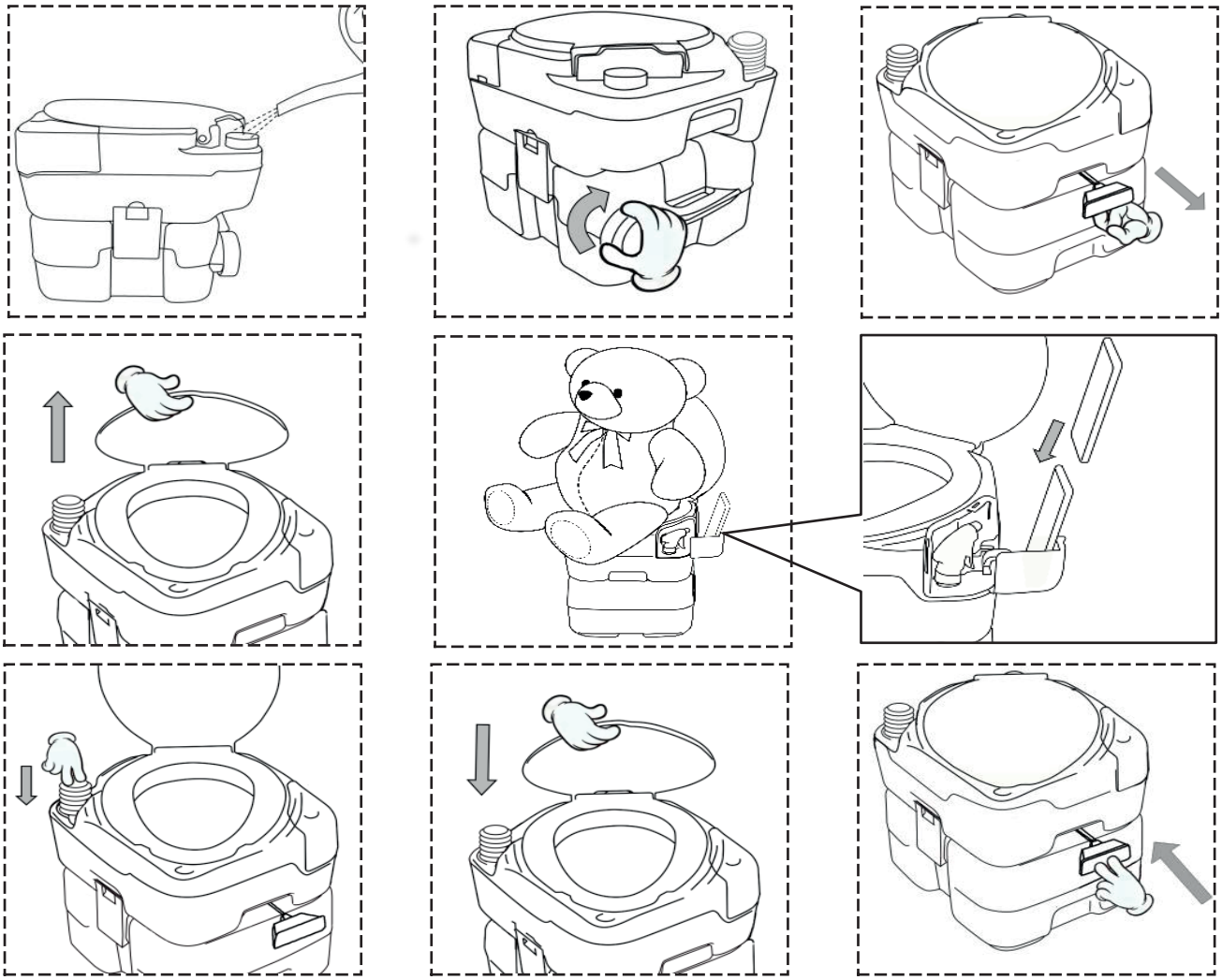

## Puhdistus

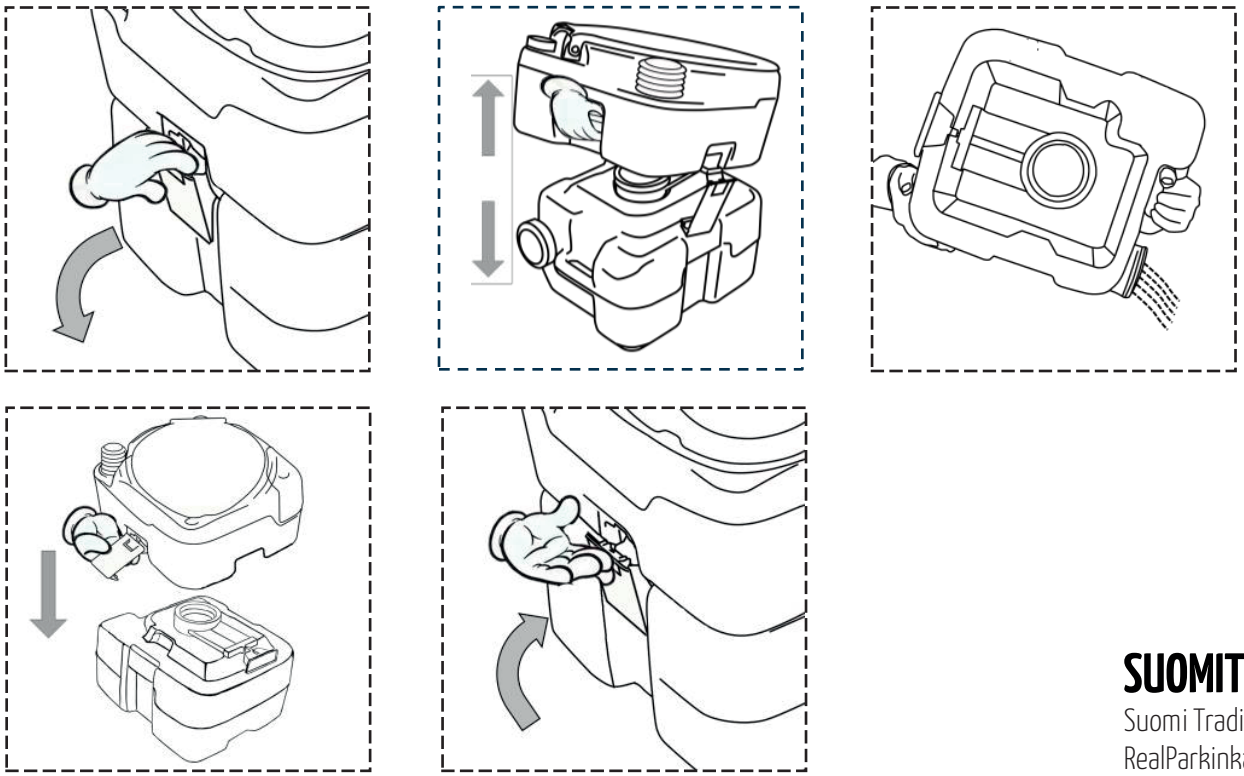

**SUOMITRADING.fi**
Suomi Trading Oy
RealParkinkatu 12, 37570 Lempäälä
asiakaspalvelu@suomitrading.fi

ARCTICCARAVAN

# Manual

## Portable toilet

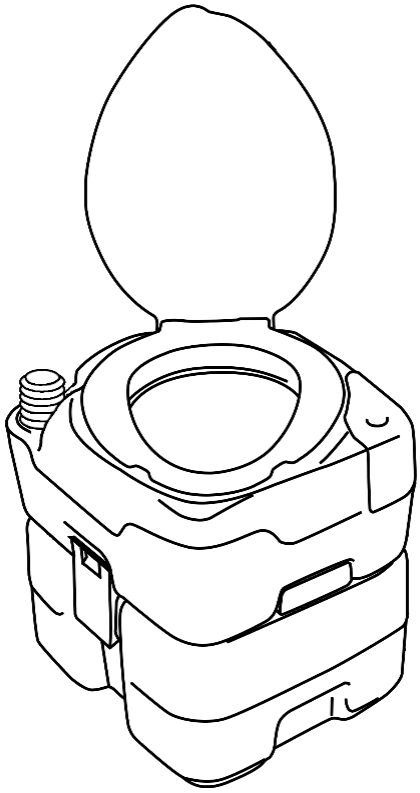

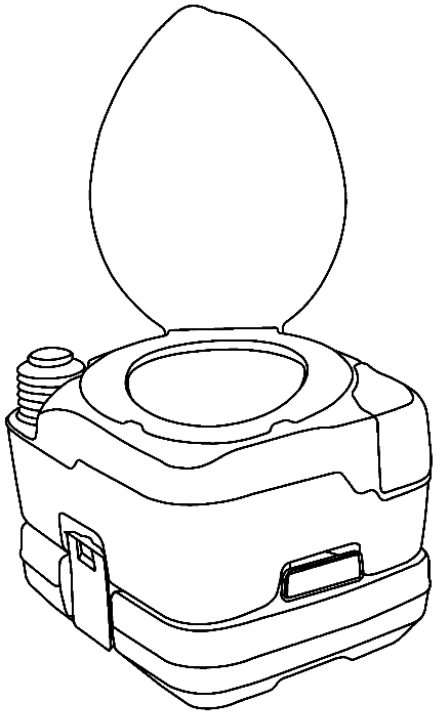

**103253415, 20L** **103253417, 10L**

Caution:
- Place on smooth ground
- Ensure all latches are locked
- Ensure the waste holding tank is assembled correctly and the cap is screwed on correctly
- Bearing weight limit is no more than 200 kg
- Do not lean on the seat cover when using

Maintenance and Storage;
1. Clean the tanks for long time storage.
2. Lubricate slide valve periodically with lubrication( Vaseline is suggested).
3. Relax the waste holding tank cap for long time storage.
4. Avoid strong sunlight and high temperature.

## Use operation

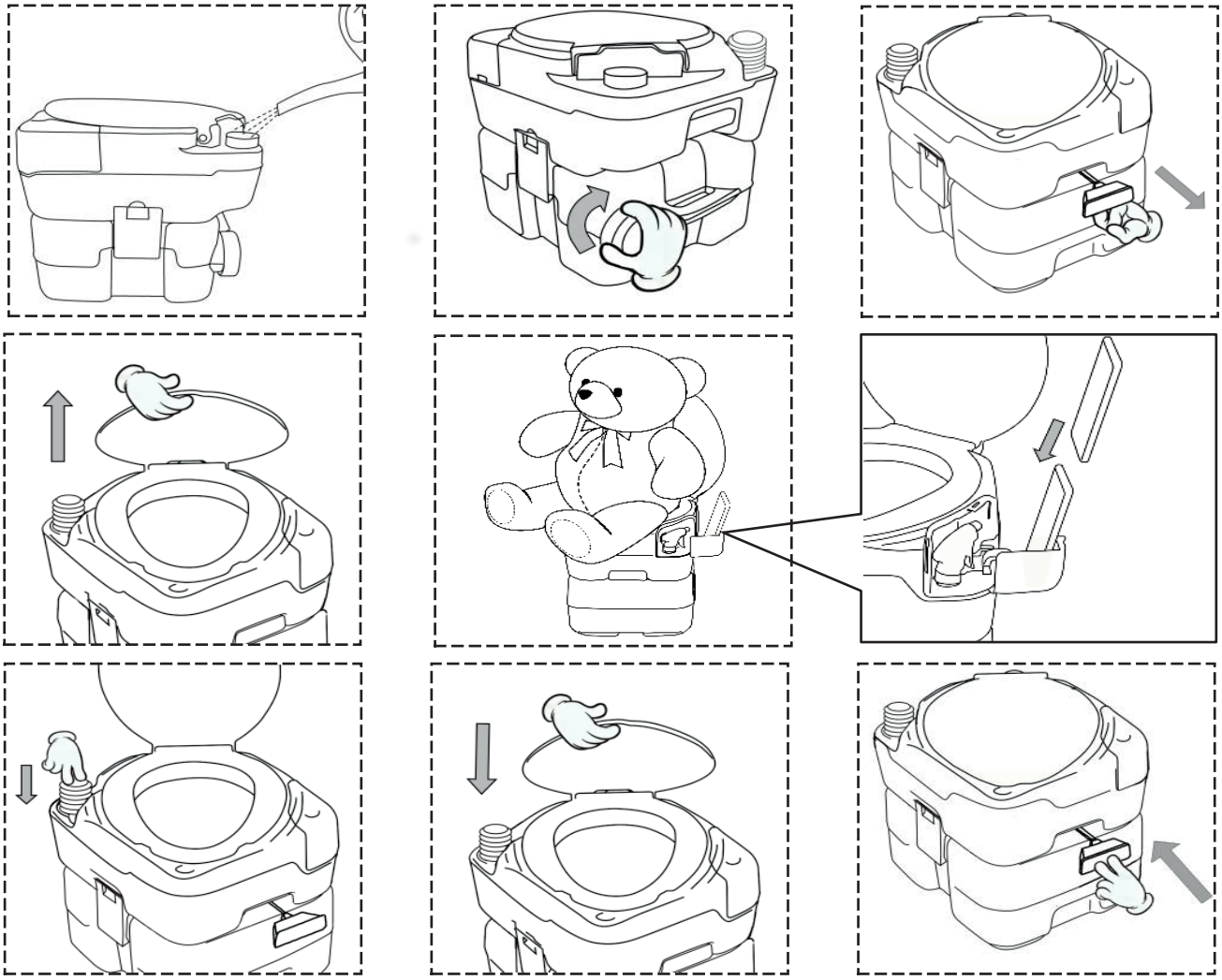

## Clean operation

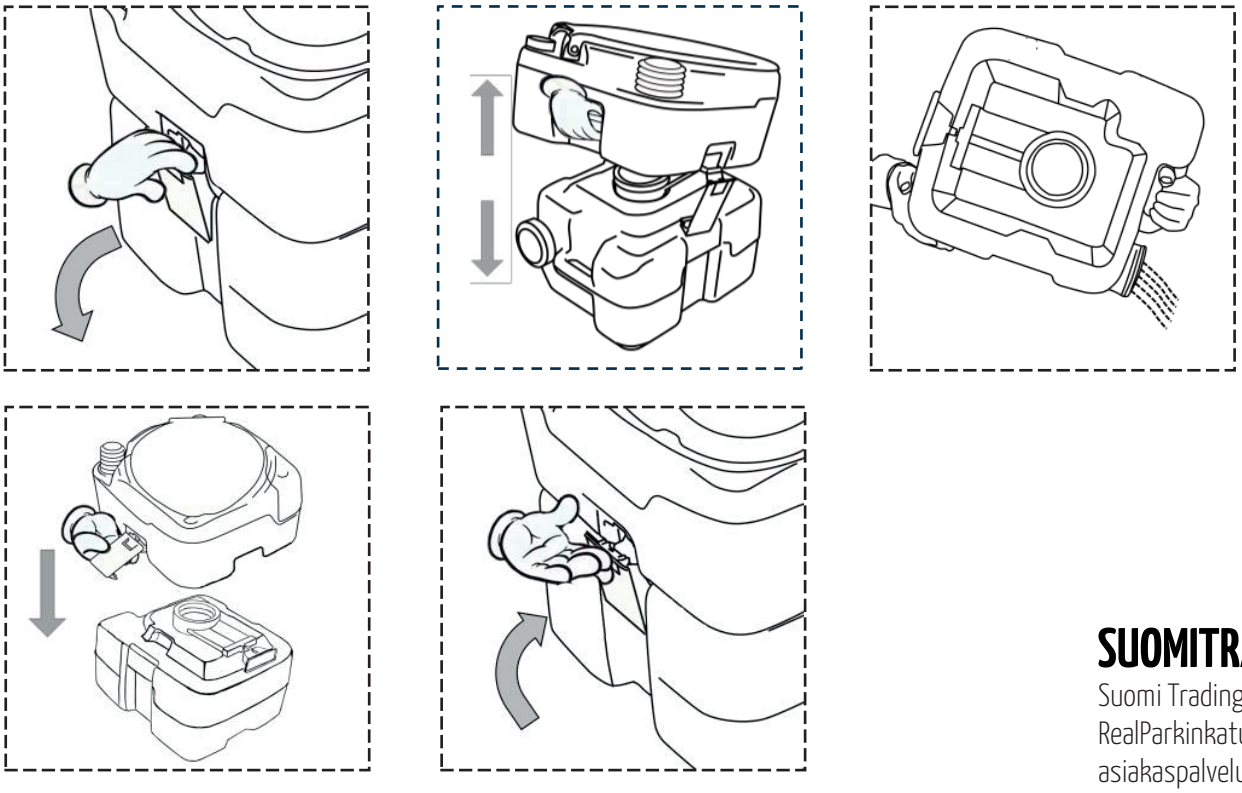

**SUOMITRADING.fi**
Suomi Trading Oy
RealParkinkatu 12, 37570 Lempäälä
asiakaspalvelu@suomitrading.fi

ARCTICCARAVAN

# Manuell

## Kemisk toalett

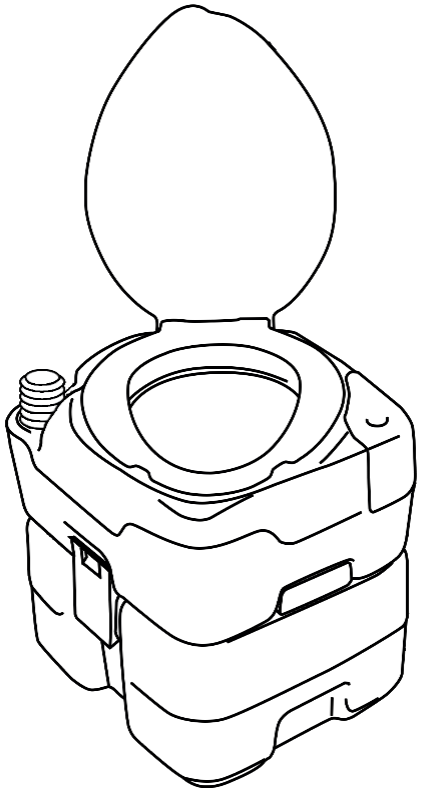

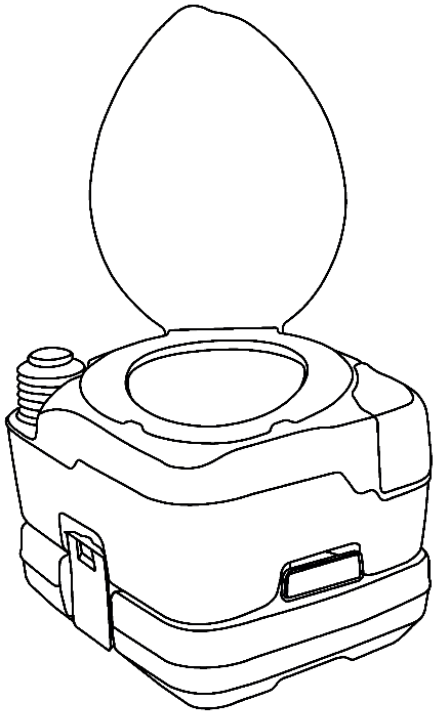

**103253415, 20L** **103253417, 10L**

Varning:
- Placera på en plan yta
- Se till att alla spärrar är låsta
- Se till att avfallsbehållaren är korrekt installerad och att locket är ordentligt påskruvat
- Den maximala lastkapaciteten är 200 kg
- Luta dig inte på ryggstödet under användning

Underhåll och förvaring
1. Rengör behållare för långtidsförvaring
2. Smörj ventilerna med jämna mellanrum (vaselin rekommenderas)
3. Lossa avfallsbehållarens lock för långtidsförvaring
4. Undvik direkt solljus och höga temperaturer

## Använda

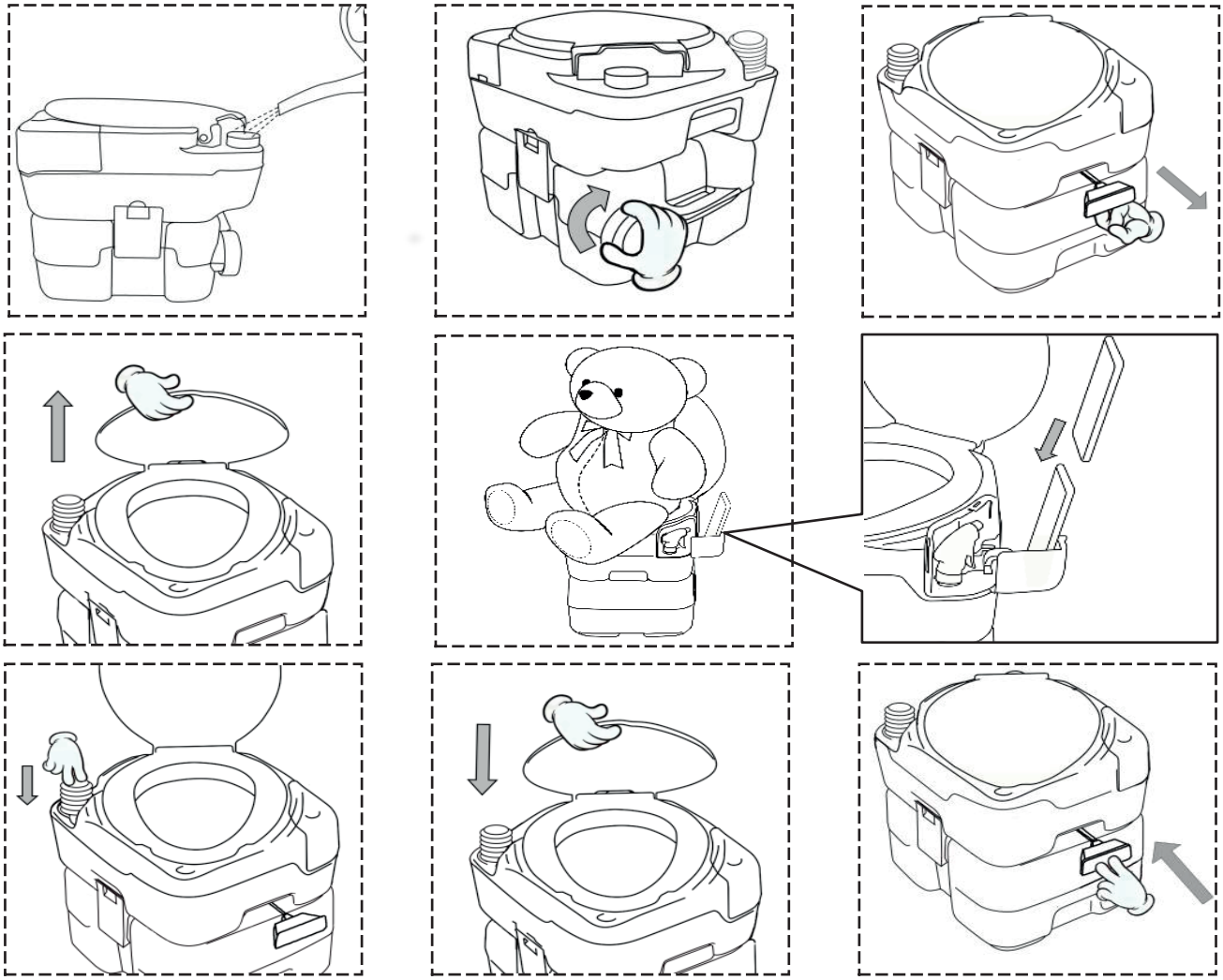

## Städning

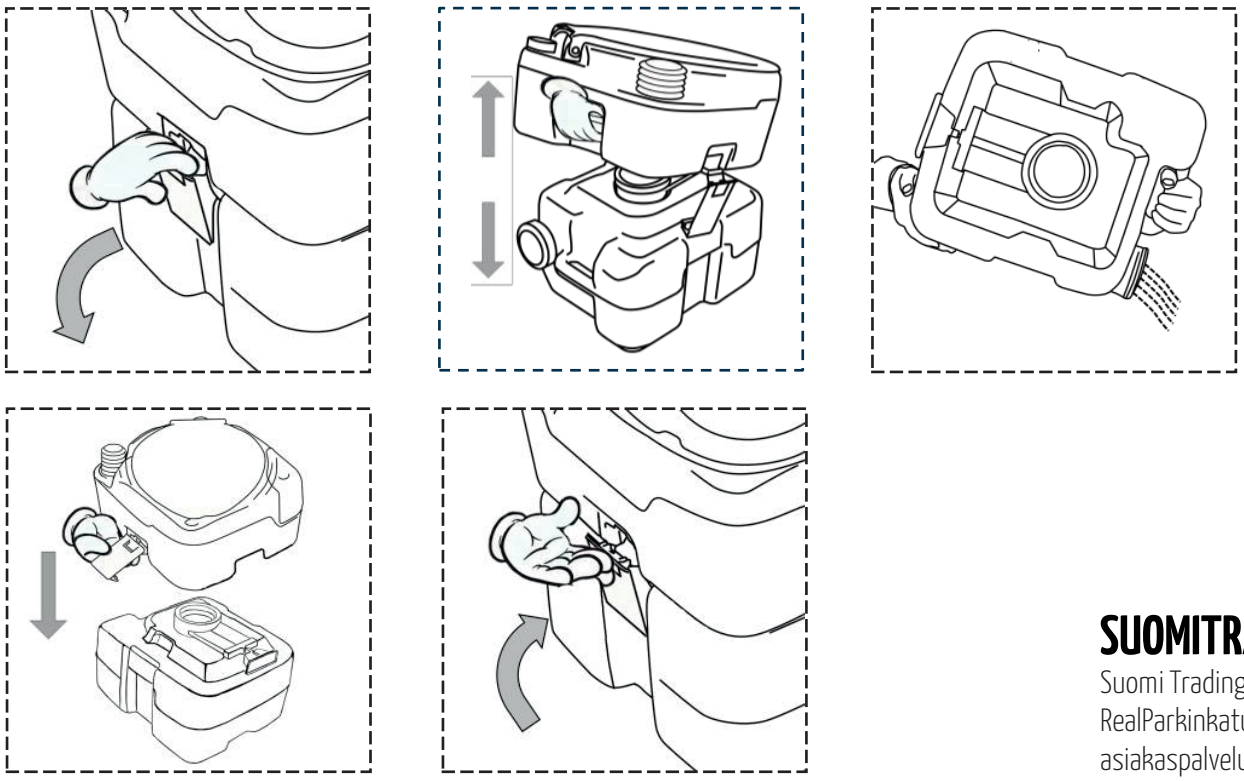

**SUOMITRADING.fi**
Suomi Trading Oy
RealParkinkatu 12, 37570 Lempäälä
asiakaspalvelu@suomitrading.fi