TIMCO DUAL 2X18V LEHTIPUHALLIN RUNKO

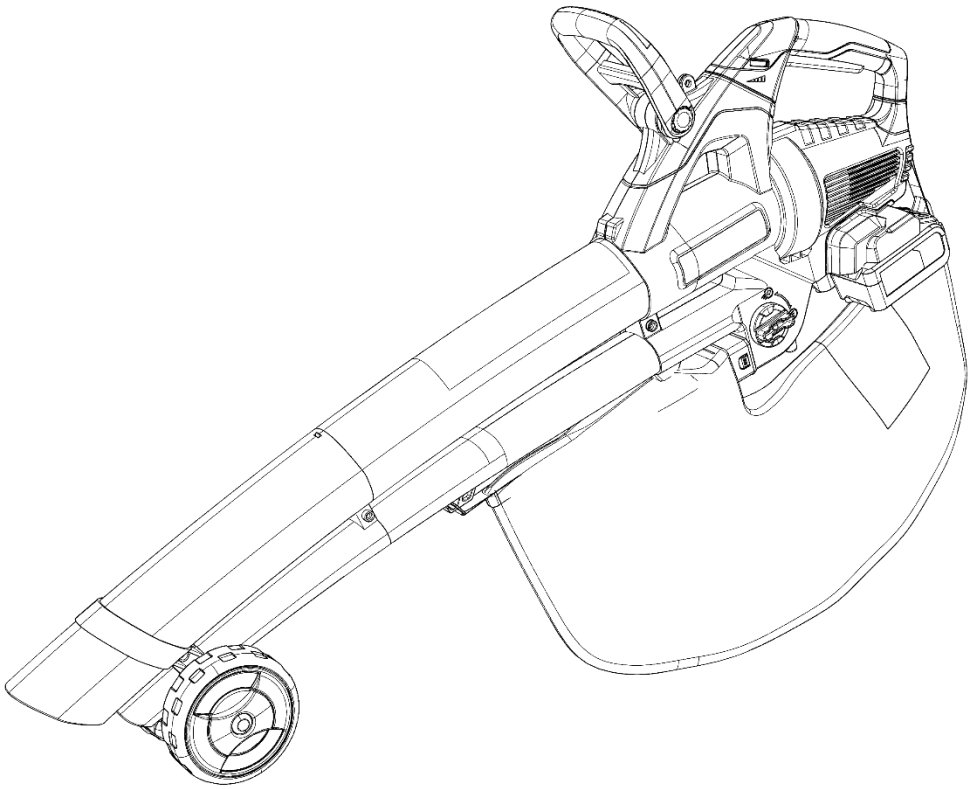

EAN: 6438014399133

Alkuperäisten ohjeiden käännös

1

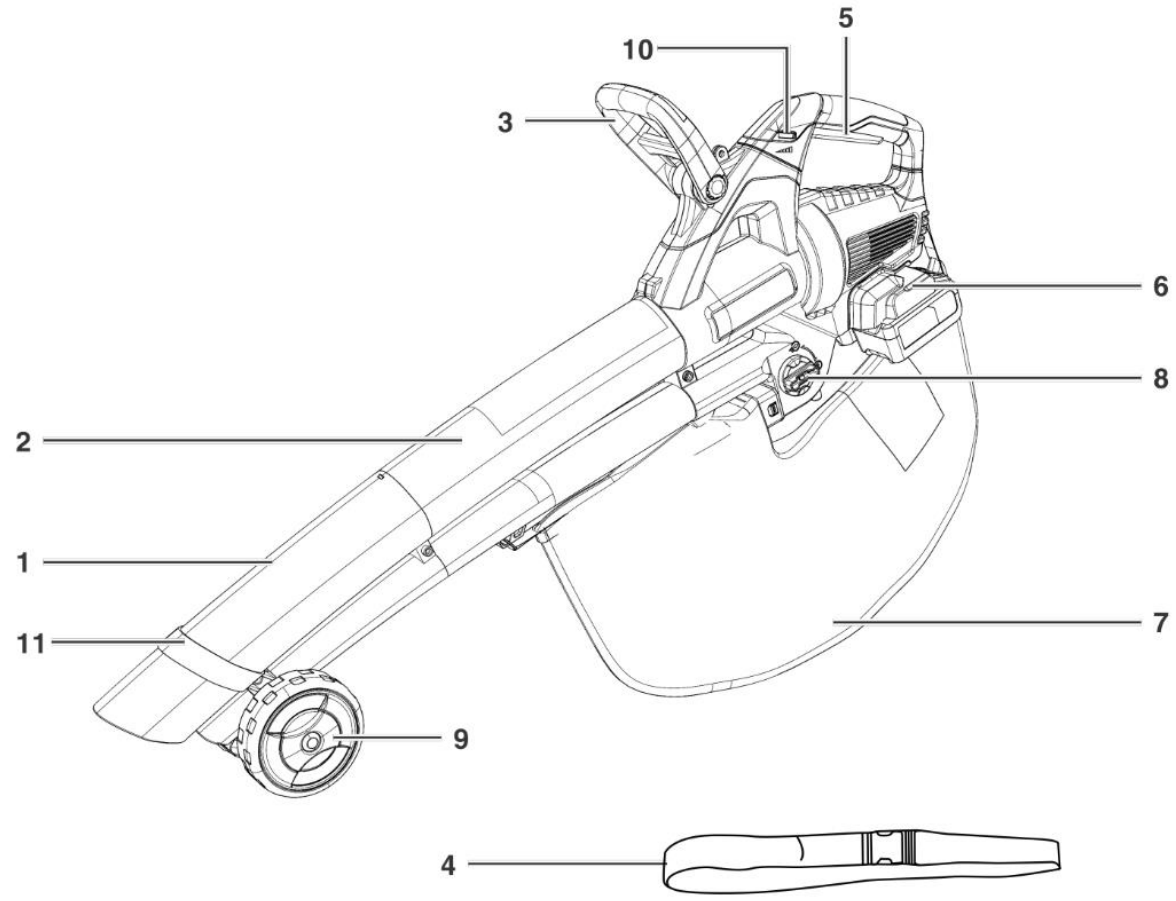

2

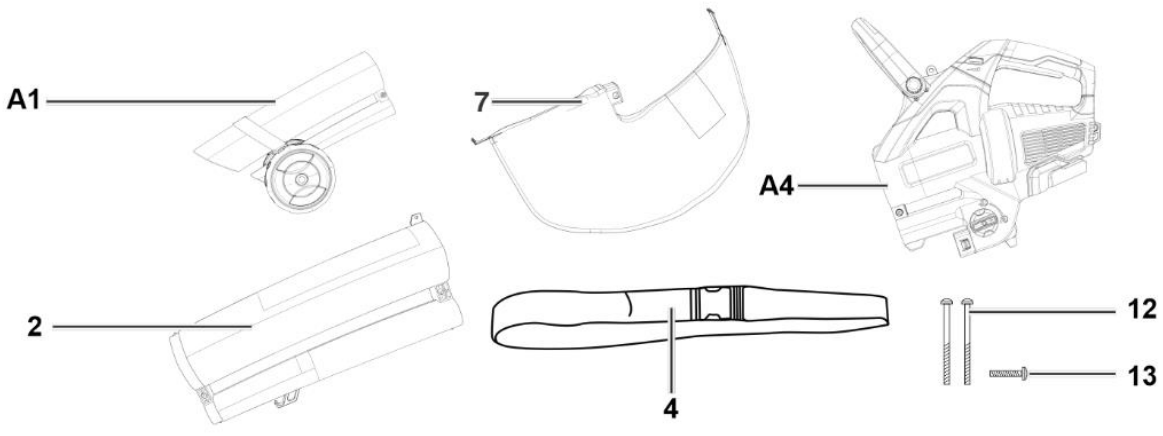

3a

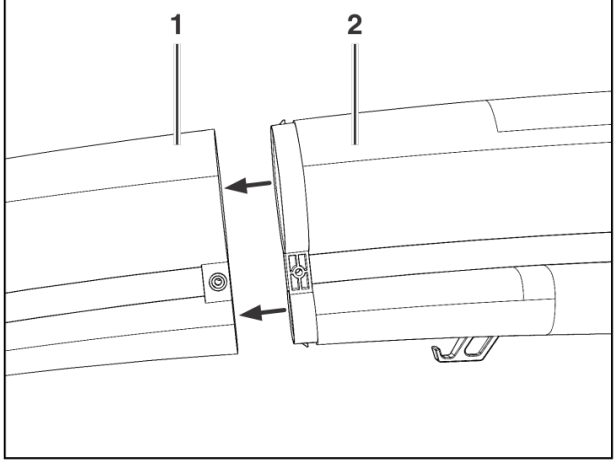

3b

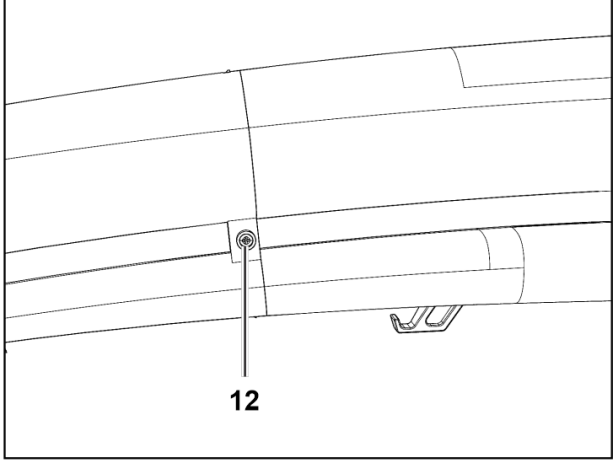

3c

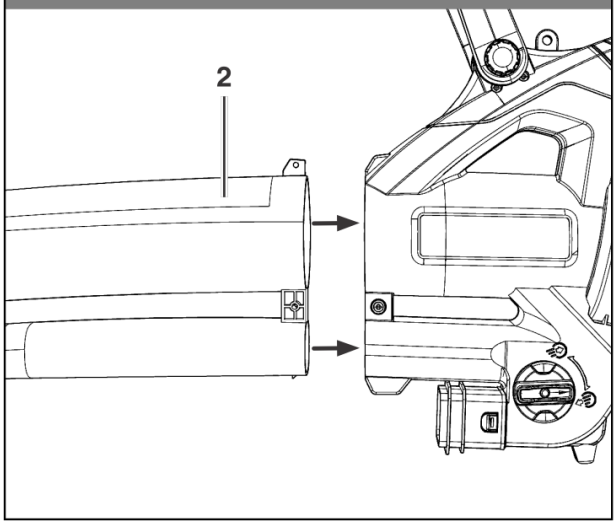

3d

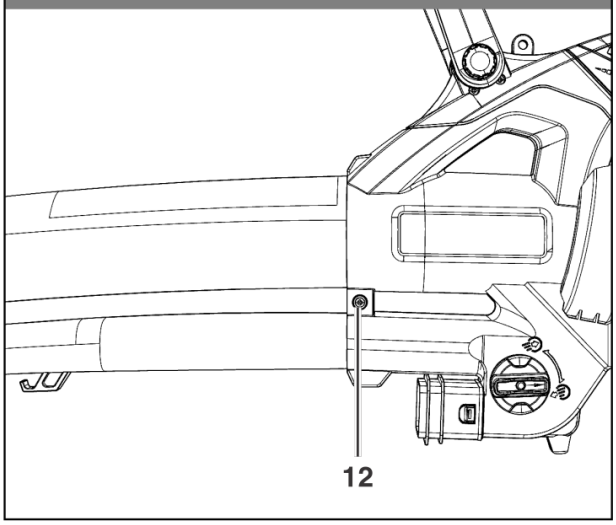

3e

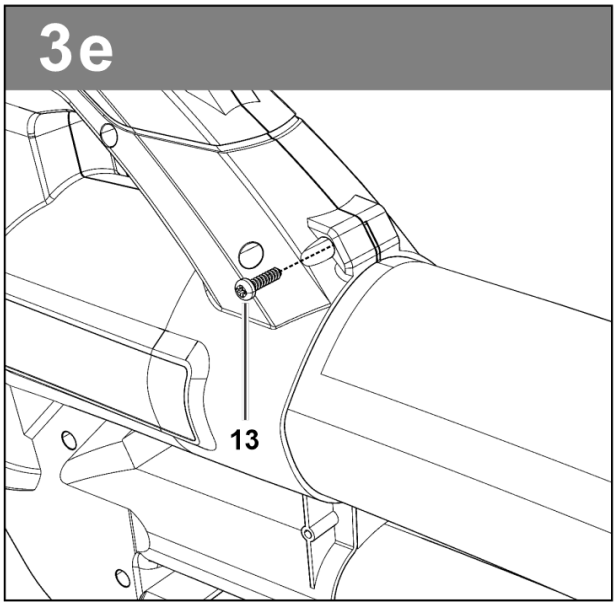

4a

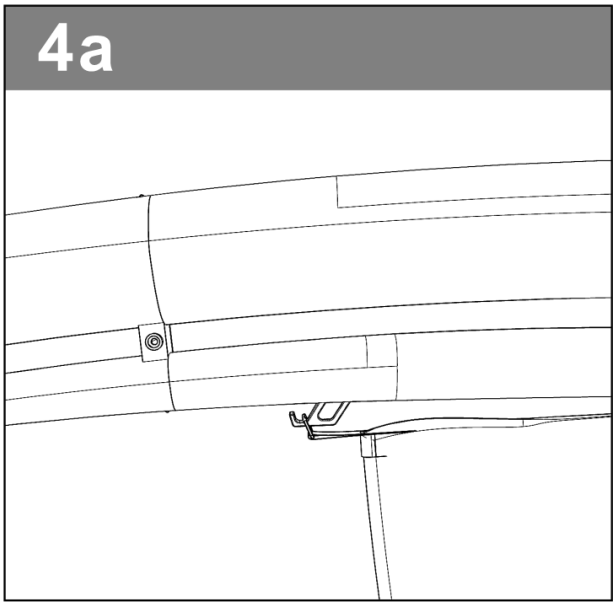

4b

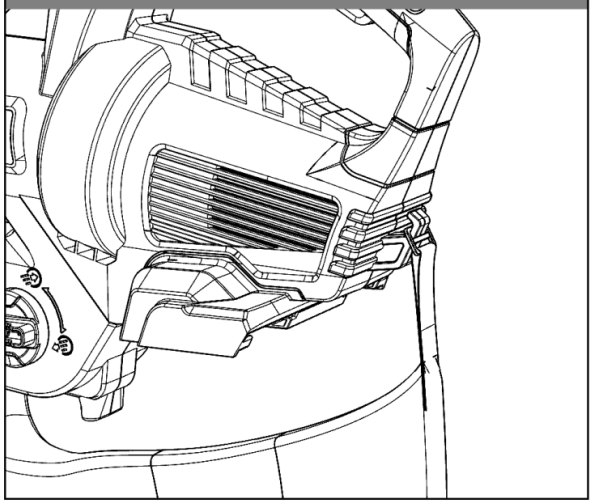

5

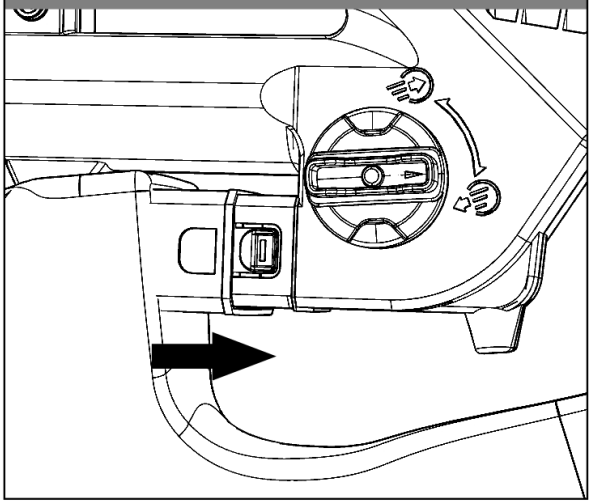

6

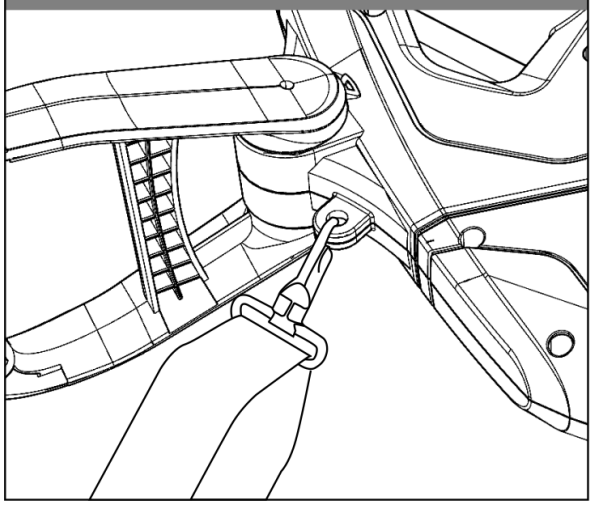

7

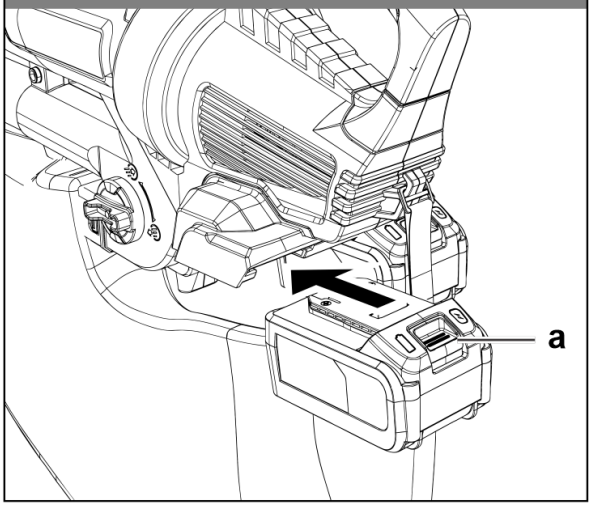

8

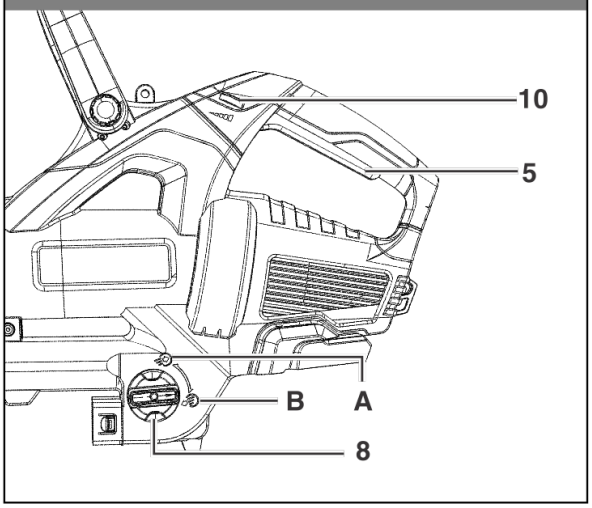

9

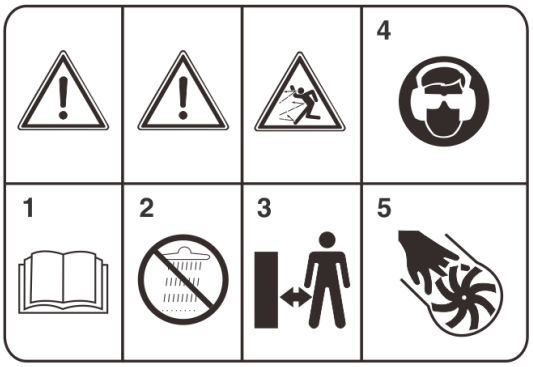

Vaara!

Laitetta käytettäessä on noudatettava muutamia turvaohjeita loukkaantumisten ja vaurioiden välttämiseksi. Lue täydelliset käyttöohjeet ja turvallisuusmääräykset huolellisesti.

Säilytä tämä käsikirja turvallisessa paikassa, jotta tiedot ovat aina saatavilla. Jos annat laitteen toiselle henkilölle, luovuta myös nämä käyttöohjeet ja turvallisuusmääräykset.

Valmistaja tai myyjä ei ota vastuuta vahingoista tai onnettomuuksista, jotka johtuvat näiden ohjeiden ja turvallisuusohjeiden noudattamatta jättämisestä.

Selitys käytetyistä symboleista (katso kuva 9)

1. Lue käyttöohjeet ennen työkalun käyttöä.
2. Älä käytä työkalua sateessa tai lumessa. Älä altista työkalua märille olosuhteille.
3. Pidä kaikki muut ihmiset poissa vaara-alueelta.
4. Käytä suojalaseja ja kuulosuojaimia.
5. Pyörivät osat. Pidä kätesi ja jalkasi poissa.

1. Turvallisuusmääräykset

Vastaavat turvallisuusohjeet löytyvät oheisesta kirjasesta.

Varoitus!

Lue kaikki tämän sähkötyökalun mukana toimitetut turvallisuustiedot, ohjeet, kuvat ja tekniset tiedot. Seuraavien ohjeiden noudattamatta jättäminen voi aiheuttaa sähköiskun, tulipalon ja/tai vakavan vamman.

Säilytä kaikki turvallisuustiedot ja -ohjeet turvallisessa paikassa tulevaa käyttöä varten.

2. Ulkoasu ja lisäosat

2.1 Asettelu (kuva 1/2)

1. Etuimuputki

2. Takaimuputki

3. Lisäkahva

4. Valjaat

5. Päälle/pois-kytkin

6. Akun kiinnitys

7. Keräyssäiliö

8. Puhaltimen/imurin valintakytkin

9. Renkaat

10. Nopeussäädin

11. Pyörän tuki

12. 2x pitkä ruuvi

13. 1x lyhyt ruuvi

2.2 Lisäosat

Tarkista, että artikkeli on täydellinen ilmoitettu toimituksen laajuudessa. Jos osia on puuttuu, ota yhteyttä palvelukeskukseemme tai myyntipiste, jossa teit ostoksesi viimeistään 5 arkipäivän kuluessa ostosta tuotteen ja esittämällä voimassa olevan laskun ostosta. Katso myös takuutaulukko huoltotiedot käytön lopussa ohjeet.

• Avaa pakkaus ja ota laite pois huolellisesti.

• Poista pakkausmateriaali ja kaikki pakkaus- ja/tai kuljetustuet (jos saatavilla).

• Tarkista, että kaikki osat on toimitettu.

• Tarkista laitteet ja lisävarusteet kuljetusvaurioita.

• Jos mahdollista, säilytä pakkaus asti takuuajan lopussa.

Vaara!

Laitteet ja pakkausmateriaalit eivät ole leluja. Älä anna lasten leikkiä muovipussilla, kalvoilla tai pienillä osilla. On olemassa nielemis- tai tukehtumisvaara!

• Alkuperäinen käyttöohje

• Turvaohjeet

3. Käyttö

Lehtipuhallin on suunniteltu käsittelemään vain lehtiä ja puutarhajätteitä, kuten ruohoa ja pieniä oksia. Kaikki muu käyttö on kielletty.

Laitetta saa käyttää vain sille määrättyyn tarkoitukseen. Kaikki muu käyttö katsotaan väärinkäytöksi. Käyttäjä/käyttäjä, ei valmistaja, ovat vastuussa kaikista tämän seurauksena aiheutuneista vahingoista tai vammoista.

Huomaa, että laitteitamme ei ole suunniteltu käytettäväksi kaupallisissa, kaupallisissa tai teollisissa sovelluksissa. Takuumme raukeaa, jos konetta käytetään kaupallisessa, kaupallisessa tai teollisessa liiketoiminnassa tai vastaaviin tarkoituksiin.

4. Tekniset tiedot

Tyhjäkäyntinopeus n0..... 8 000-13 000 rpm
Ilman nopeus ..... 210 km/h
Imuteho 720 m3/h
Saalispussin tilavuus ..... n. 45 litraa
Äänenvoimakkuustaso LWA ..... 92,68 dB(A)
Epävarmuus K ..... 3 dB
Äänenpainetaso LpA ..... 83,1 dB(A)
Tärinä ahv 2,354 m/s2
Epävarmuus K 1,5 m/s2
Paino ....3,3 kg

Tärkeää!
Laite toimitetaan ilman akkuja ja
ilman laturia. saa käyttää vain
tuotteeseen sopivia litiumioniakkuja!

Pidä melupäästöt ja tärinät minimissä.
• Käytä vain moitteettomassa kunnossa olevia laitteita.
• Huolla ja puhdista laite säännöllisesti.
• Mukauta työtyylisi laitteeseen sopivaksi.
• Älä ylikuormita laitetta.
• Huollata laite aina tarvittaessa.
• Katkaise laitteesta virta, kun se ei ole käytössä.
• Käytä suojakäsineitä.

Varoitus!
Jäännösriskit
Vaikka käyttäisit tätä sähkötyökalua ohjeiden mukaisesti, tiettyjä jäännösriskejä ei voida sulkea pois. Seuraavat vaarat voivat ilmetä laitteen rakenteen ja sijoittelun yhteydessä:
1. Keuhkovaurio, jos sopivaa pölynaamaria ei käytetä.
2. Kuulovaurio, jos sopivaa kuulosuojainta ei käytetä.
3. Terveysvauriot, jotka aiheutuvat käsien ja käsien tärinästä, jos laitetta käytetään pitkään tai sitä ei ole ohjattu ja huollettu asianmukaisesti.

5. Ennen käyttöä

Laite toimitetaan ilman akkuja ja ilman laturia.
Varoitus! Irrota paristot aina ennen kuin teet säätöjä laitteessa tai käytät laitetta.

5.1. Imuputken asennus (kuvat 3a-3e)
• Liitä etu- ja takaimuputki yhteen
(Kuva 3a) ja kiinnitä ruuvilla (Kuva 3b/
Kohta 12).
• Liu'uta nyt koko imuputki sisään
moottorin kotelo (kuva 3c) ja kiinnitä ne
ruuvit (kuva 3d / kohta 12 / 3e / kohta 13).
Tärkeää!
Huomaa, että molemmat imuputket on aina liitettävä yhteen ennen kuin ne asennetaan moottorin koteloon, eikä niitä saa tämän jälkeen koskaan irrottaa.
Integroituja turvakytkimiä painetaan ja
Koneeseen syötetään jännite vasta, kun se on täysin koottu imuputki on ruuvattu kunnolla kiinni moottorin koteloon.

5.2. Säiliön kiinnitys (kuvat 4-5)
Ripusta koukku imuputkeen (kuva 4a) ja koteloon (kuva 4b). Liu'uta sitten pussi moottorikotelossa olevan liittimen päälle; se lukittuu oikein, kun siitä kuuluu naksahdus (kuva 5).

5.3. Valjaiden asennus
Paina turvavyön etupäässä olevaa koukkua (kuva 1/osa 4) ja pujota koukku kotelossa olevan reiän läpi.
5.4 Akun asennus (kuva 9)
Paina lukituspainiketta (kuva 9/kohta a).
akku kuvan 9 mukaisesti ja työnnä akkua
mukana tulevaan akkukiinnikkeeseen. Kun akku on kuvan 9 mukaisesti, varmista, että
painolukkopainikkeen salvat paikoillaan! Poistaaksesi akkupaketti, toimi päinvastaisessa järjestyksessä.

Tärkeää!
Käytä vain akkuja, jotka on ladattu samalla tasolla. Älä koskaan yhdistä täysiä ja puoliksi täynnä akkuja.
Lataa aina kaksi akkua samanaikaisesti.
Laitteen käyttöaika riippuu akusta, jonka lataustaso on alempi. Molemmat akut on aina ladattava täyteen ennen käyttöä.

5.5 Akun lataus

1. Ota akku pois laitteesta.
Tee tämä painamalla sivun painolukon painikkeita.
2. Tarkista, että verkkojännite on sama kuin akkulaturin arvokilpeen merkitty jännite. Liitä laturin virtapistoke pistorasiaan. Vihreä LED alkaa sitten vilkkua.
3. Aseta akku laturiin.
4. Kohdasta "Laturin merkkivalo" löydät taulukon, jossa selitetään laturin LED-merkkivalo.
Akku voi lämmetä hieman käytön aikana lataus. Tämä on normaalia.
Jos akku ei lataudu, tarkista:
• onko pistorasiassa jännitettä
• onko latausliittimissä hyvä kontakti
Jos akku ei edelleenkään lataudu, lähetä
• latausyksikkö
• ja akku
asiakaspalvelukeskukseemme.
Varmistaaksesi, että tuotteet ovat asianmukaisesti pakattu ja toimitettu, kun lähetät ne meille, ota yhteyttä asiakaspalveluumme tai siihen myyntipisteeseen, josta laitteet ostit.

Kun kuljetat tai hävität akkuja ja akkutyökaluja, varmista aina, että ne on pakattu yksittäin muovipusseihin oikosulkujen ja tulipalojen välttämiseksi.
Varmistaaksesi, että akku toimii pitkään, lataa se nopeasti uudelleen.
Sinun on ladattava akku, kun huomaat laitteen suorituskyvyn heikkenevän.
Älä koskaan anna akun tyhjentyä täysin. Tämä johtaa siihen, että se kehittää vikaa.
Käynnistä laite vasta, kun se on täysin koottu.

6. Käyttö

6.1. Hihnan mitoitus (kuva 1)
Kokoa kantohihnan (4) pituus niin, että tyhjiöputki vain tyhjentää maata. Opas telat (9) imuputken alaosassa auttaa sinua ohjaamaan imuputkea maahan.

6.2. Laitteen kytkeminen päälle (kuva 8)
• Kytke päälle painamalla virtakytkintä (5).
• Sammuta virta vapauttamalla virtakytkin (5) uudelleen.

6.3 Toimintatavan valinta
6.3.1 Imu (kuva 8)
Käännä vipu (kuva 8/kohta 8) asentoon A. Sinä voi tehdä tämän molemmat, kun laite on a pysähdyksissä ja sen ollessa käynnissä.
6.3.2 Puhallus (kuva 8)
• Käännä vipu (Kuva 8/Pos. 8) asentoon B. Voit tehdä tämän sekä laitteen ollessa pysähdyksissä että sen ollessa käynnissä.
• Ohjaa ilmavirta eteenpäin ja kävele hitaasti puhaltaaksesi lehtiä tai puutarhajätteitä kasaan tai poistaaksesi vaikeapääsyisiä paikkoja.
• Tärkeää! Tyhjennä kiinnityspussi ennen puhaltamista. Muuten imuroitu materiaali voi pudota ulos.

6.4 Säilytyspussin tyhjennys (kuva 1)
Tyhjennä keräilypussi (7) ajoissa. Lähes täyteen pussin imuteho laskee huomattavasti. Orgaaninen jäte tulee kompostoida.
• Sammuta laite ja poista paristot.
• Avaa kiinnityspussin (7) vetoketju ja ravista materiaali ulos.
• Sulje pussin (7) vetoketju uudelleen.

6.5 Nopeudensäätö (kuva 1)
Laite on varustettu elektronisella nopeudensäätimellä. Käyttääksesi sitä, käännä nopeudensäädin (kuva 1/pos. 10) haluttuun asentoon. Käytä laitetta vain vaaditulla nopeudella äläkä anna sen käydä nopeudella, joka on tarpeen.

7. Puhdistus, Huolto ja varaosat

Vaara!
Poista paristot aina ennen kuin aloitat työn.

7.1 Puhdistus
• Säkin tyhjennyksen jälkeen käännä se nurinpäin ja puhdista se huolellisesti homeen ja epämiellyttävien hajujen muodostumisen estämiseksi.
• Voit puhdistaa erittäin likaisen keräilypussin saippualla ja

vedellä.

• Hiero kuivasaippuapalalla vetoketjun hampaiden yli, jos vetoketjua on vaikea vetää.

• Puhdista imu-/puhallinputki harjalla, jos siinä on likaa ja likaa.

• Lika ja lika voivat vaikeuttaa kytkimen (puhallin/imuri) käyttöä, koska materiaali pyörii ylös maasta. Kun näin tapahtuu, käännä kytkintä edestakaisin muutaman kerran, jolloin sen pitäisi palauttaa normaali tuntuma.

7.2 Huolto

• Jos työkalussa ilmenee muita kuin yllä mainittuja ongelmia, anna vain valtuutetun ammattilaisen tai asiakaspalvelun suorittaa tarkastus.

• Laitteen sisällä ei ole muita huoltoa vaativia osia.

8. Viat

Laite ei toimi:

Tärkeää!

Kaikkien liitäntöjen tulee olla tiukasti kiinni. Tarkista, että akku on ladattu ja että latausyksikkö toimii. Jos laite ei toimi, vaikka jännite on kunnossa, laite on Rikki.

9. Kierrätys

Laite toimitetaan pakattuna, jotta se ei vaurioidu kuljetuksen aikana. Raaka

Tämän pakkauksen materiaalit voidaan käyttää uudelleen tai

kierrätetty. Laitteet ja sen tarvikkeet ovat valmistettu erilaisista materiaaleista, kuten metallista ja muovia. Älä koskaan laita viallisia laitteita sisään kotitaloutesi kieltäytyy. Laitteen pitäisi

viedä sopivaan keräyskeskukseen asianmukaisesti hävittäminen.

.

10. Varastointi

Säilytä laitteita ja lisävarusteita pimeässä

ja kuivassa paikassa pakkasen yläpuolella.

ihanteellinen säilytyslämpötila on 5-30 astetta

°C. Säilytä sähkötyökalu alkuperäisessä pakkauksessaan



Älä koskaan laita sähkötyökaluja kotitalousjätteisiin.

Vanhoja sähkö- ja elektroniikkalaitteita koskevan EU-direktiivin 2012/19/EY ja sen kansalliseen lainsäädäntöön saattamisen noudattamiseksi vanhat sähkötyökalut on erotettava muusta jätteestä ja hävitettävä ympäristöystävällisellä tavalla, esim. viemällä kierrätyskeskukseen.

Kierrätysvaihtoehto palautuspyynnölle:
Vaihtoehtona laitteen palauttamiselle valmistajalle sähkölaitteen omistajan on huolehdittava, että laite hävitetään asianmukaisesti, jos hän ei halua enää pitää laitetta. Vanhat laitteet voidaan palauttaa sopivaan keräyspisteeseen, joka hävittää laitteet kansallisten kierrätys- ja jätehuoltomääräysten mukaisesti. Tämä ei koske lisävarusteita tai apuvälineitä, joissa ei ole vanhan laitteen mukana toimitettuja sähkökomponentteja.

Oikeus teknisiin muutoksiin pidätetään.

SUOMITRADING
Suomi Trading Oy
Realparkinkatu 12, 37570 Lempäälä
asiakaspalvelu@suomitrading.fi

TIMCO DUAL 2X18V Cordless blower vacuum

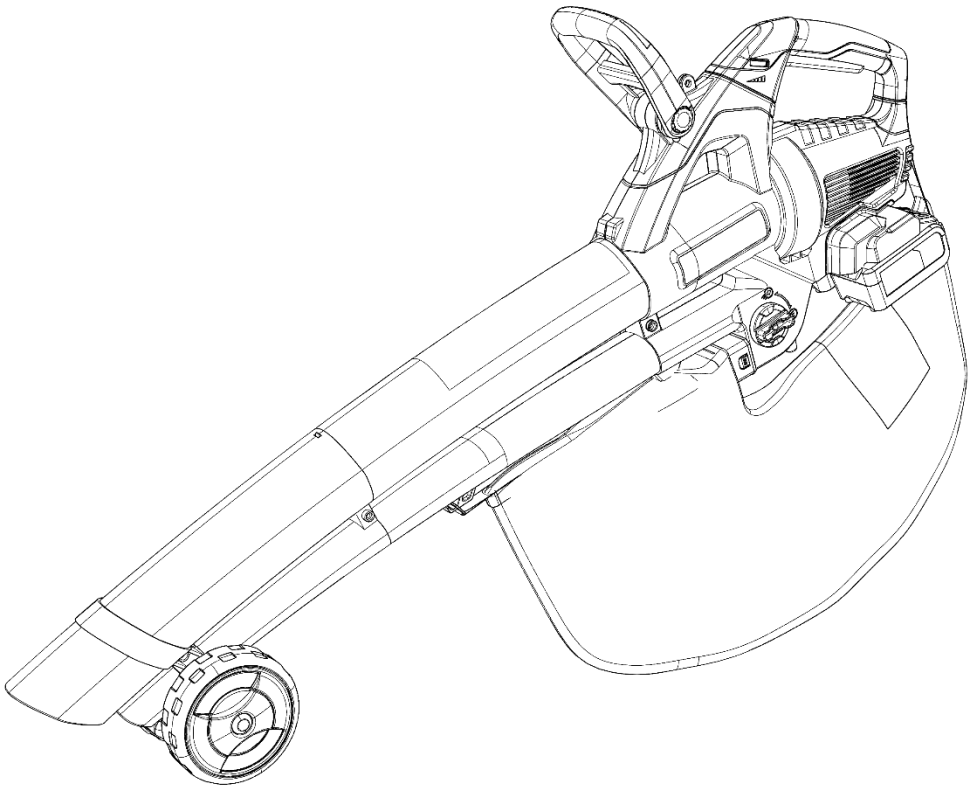

EAN: 6438014399133

Original operating instructions

1

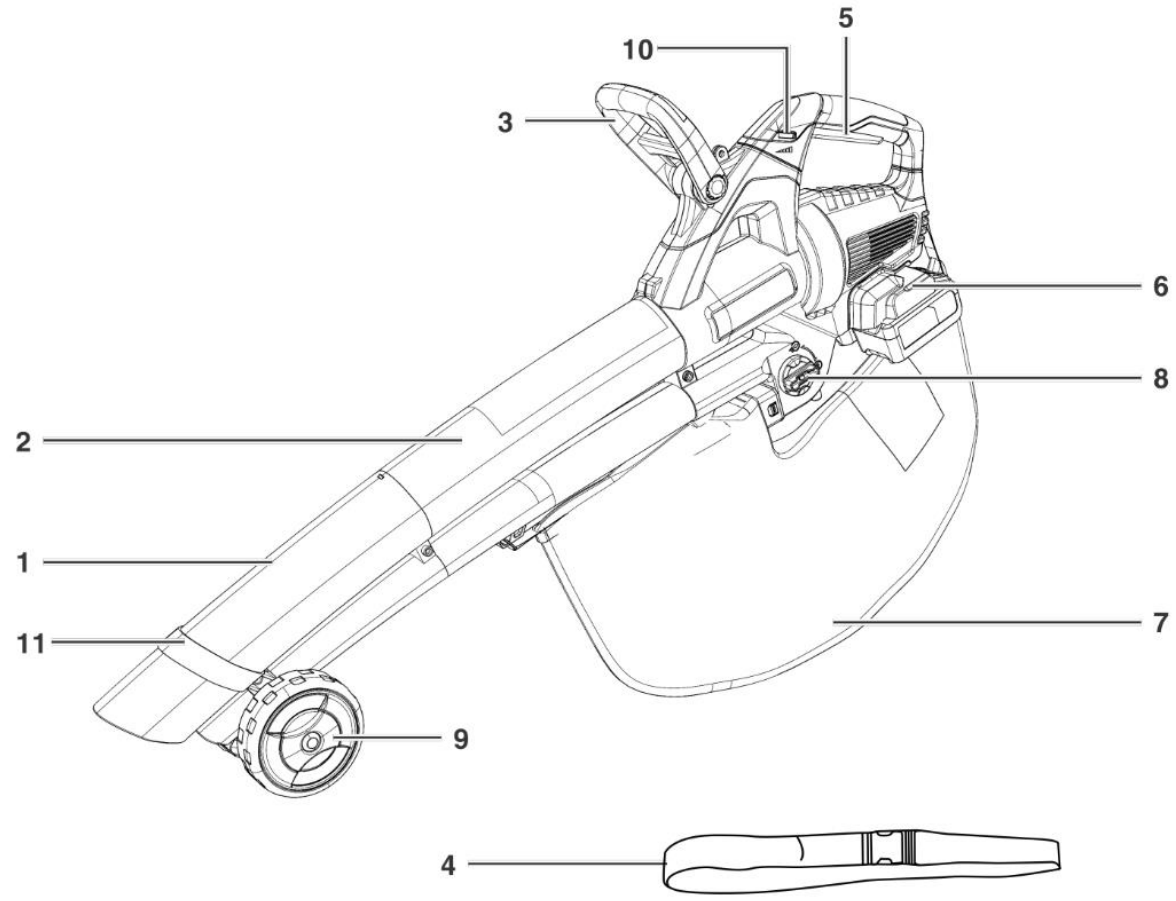

2

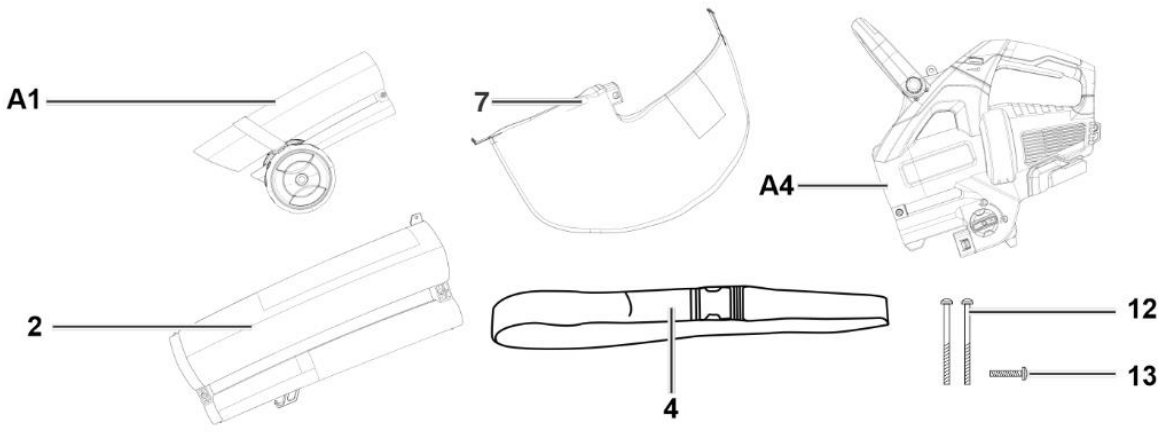

3a

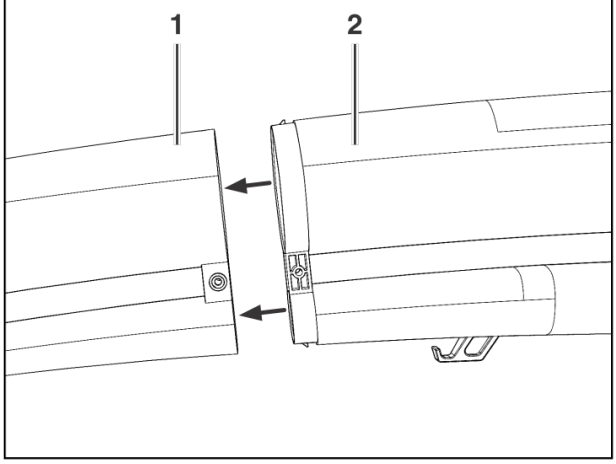

3b

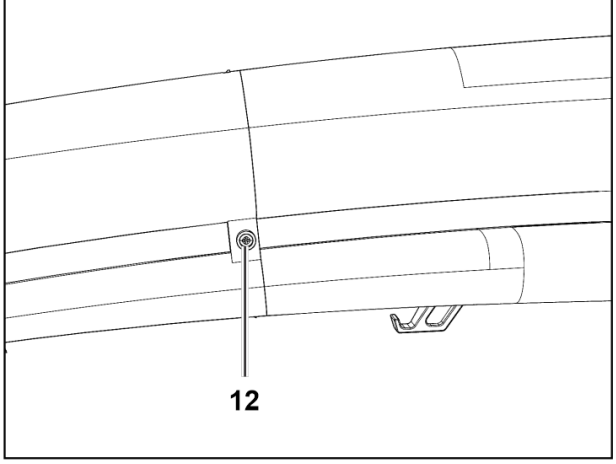

3c

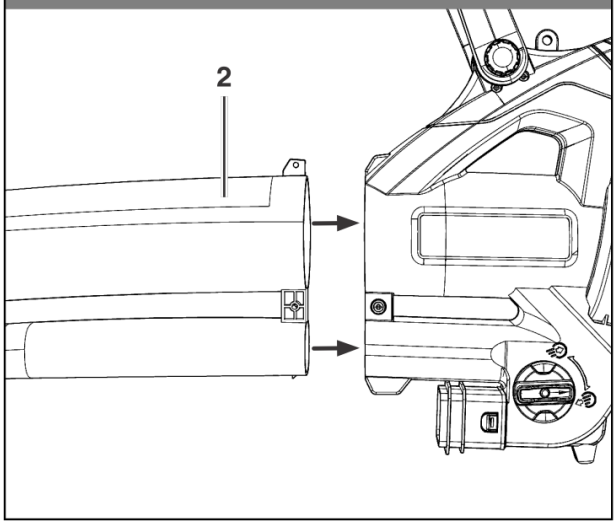

3d

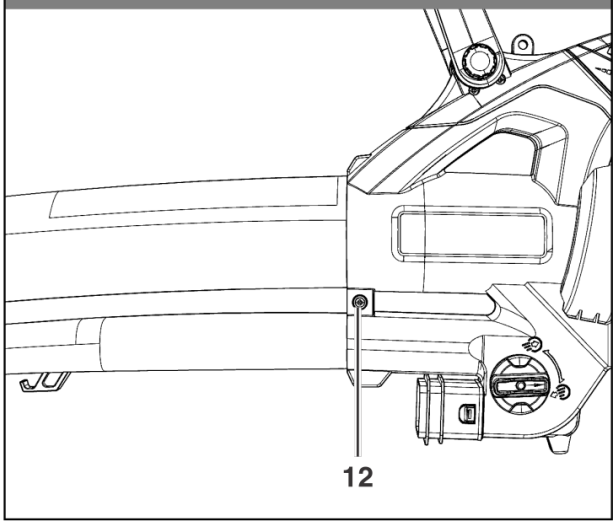

3e

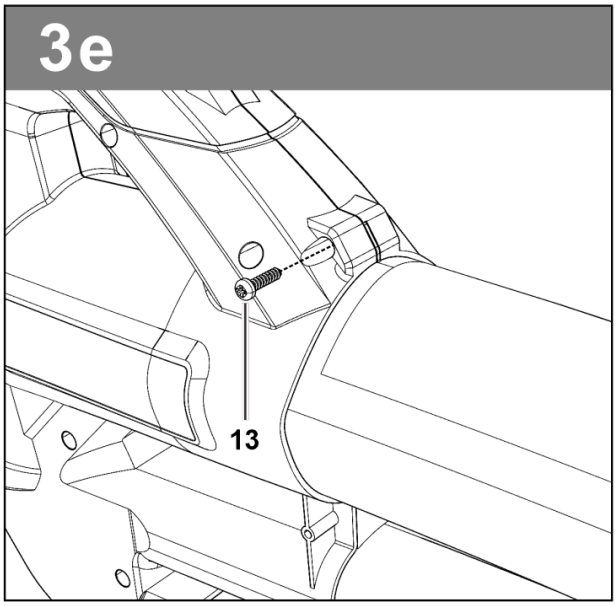

4a

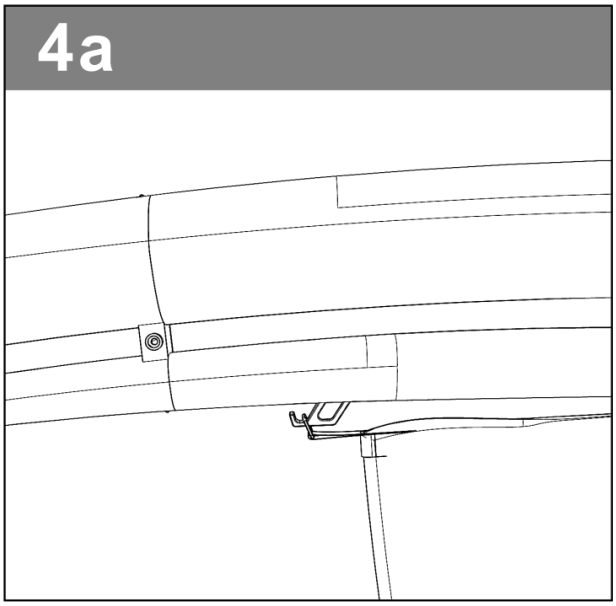

4b

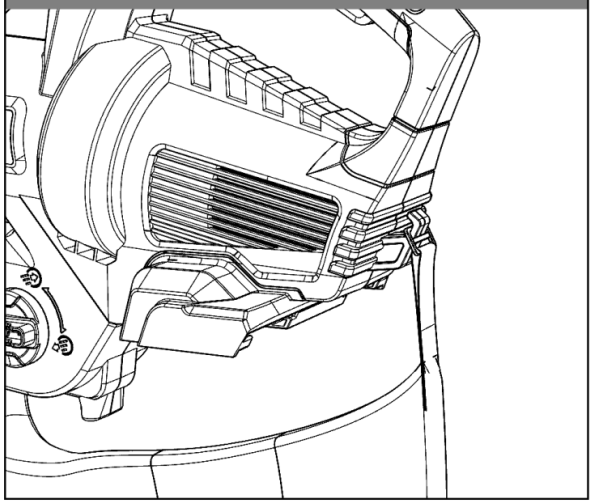

5

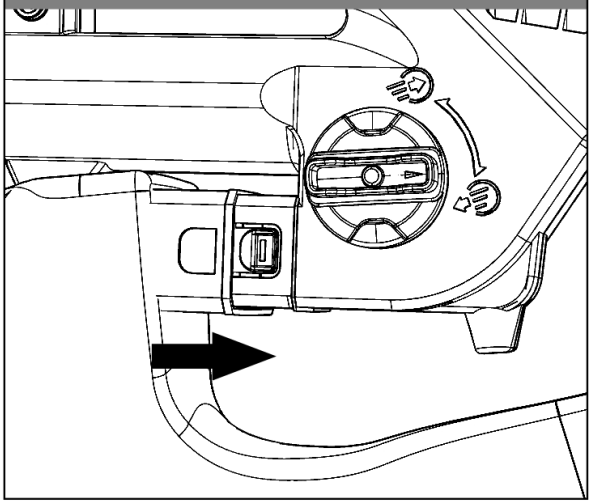

6

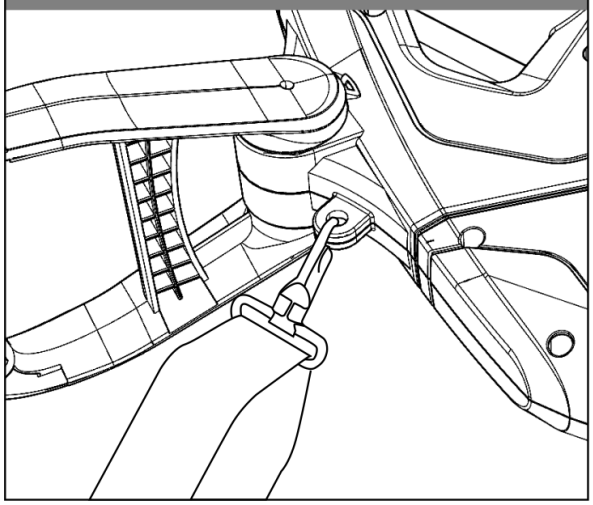

7

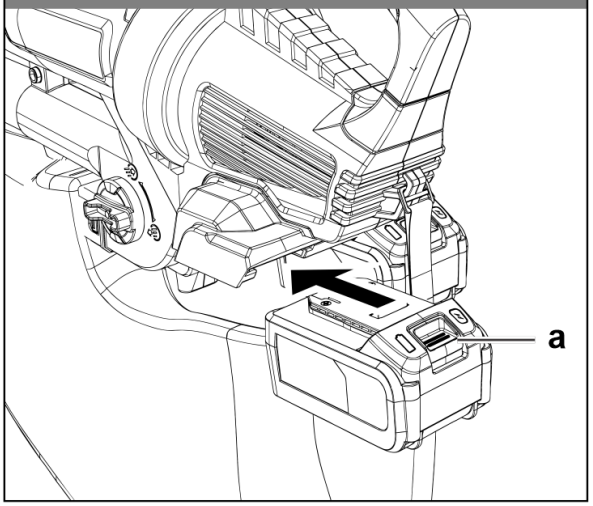

8

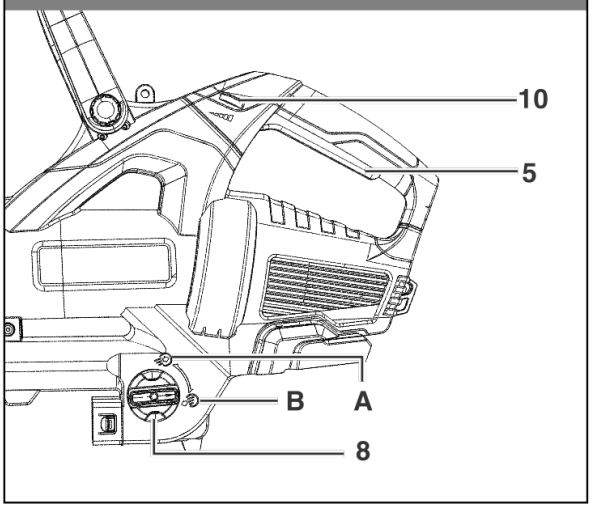

9

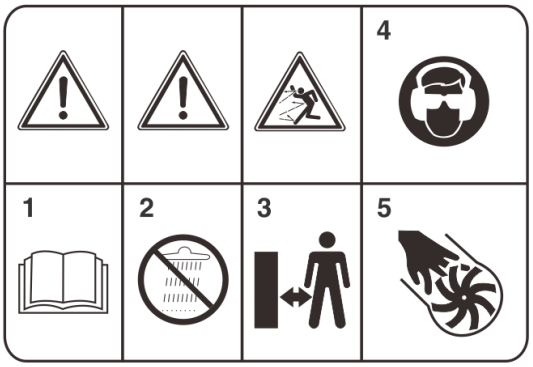

Danger!

When using the equipment, a few safety precautions must be observed to avoid injuries and damage.
Please read the complete operating instructions and safety regulations with due care.
Keep this manual in a safe place, so that the information is available at all times. If you give the equipment to any other person, hand over these operating instructions and safety regulations as well.
We cannot accept any liability for damage or accidents which arise due to a failure to follow these instructions and the safety instructions.

Explanation of the symbols used (see Fig. 9)

1. Read the directions for use before operating the tool.
2. Do not use the tool in rain or snow. Do not expose the tool to wet conditions.
3. Keep all other persons away from the danger zone.
4. Wear goggles and earmuffs.
5. Rotating parts. Keep your hands and feet away from all openings.

1. Safety regulations

The corresponding safety information can be found in the enclosed booklet.

Warning!

Read all the safety information, instructions, illustrations and technical data provided on or with this power tool. Failure to adhere to the following instructions may result in electric shock, fire and/or serious injury.

Keep all the safety information and instructions in a safe place for future use.

2. Layout and items supplied

2.1 Layout (Fig. 1/2)

1. Front suction tube
2. Rear suction tube
3. Additional handle
4. Harness
5. On/Off switch
6. Battery mount
7. Catch bag
8. Selector switch for blower/vac
9. Castors
10. Speed controller
11. Wheel support
12. 2x long screw
13. 1x short screw

2.2 Items supplied

Please check that the article is complete as specifi ed in the scope of delivery. If parts are missing, please contact our service center or the sales outlet where you made your purchase at the latest within 5 working days after purchasing the product and upon presentation of a valid bill of purchase. Also, refer to the warranty table in the service information at the end of the operating instructions.

- Open the packaging and take out the equipment with care.
- Remove the packaging material and any packaging and/or transportation braces (if available).
- Check to see if all items are supplied.
- Inspect the equipment and accessories for transport damage.
- If possible, please keep the packaging until the end of the guarantee period.

Danger!

The equipment and packaging material are not toys. Do not let children play with plastic bags, foils or small parts. There is a danger of swallowing or suffocating!

- Original operating instructions
- Safety instructions

3. Proper use

The leaf blower vac is designed to handle only foliage and garden refuse such as grass and small branches.
Any other use is prohibited.
The equipment is to be used only for its prescribed purpose. Any other use is deemed to be a case of

misuse. The user / operator and not the manufacturer will be liable for any damage or injuries of any kind caused as a result of this.
Please note that our equipment has not been designed for use in commercial, trade or industrial applications. Our warranty will be voided if the machine is used in commercial, trade or industrial businesses or for equivalent purposes.

4. Technical data

Idling speed n0..... 8,000-13,000 rpm
Air speed ..... 210 kph
Suction power 720 m3/h
Volume of catch bag ..... approx. 45 liters
Sound volume level LWA ..... 92.68 dB(A)
Uncertainty K ..... 3 dB
Sound pressure level LpA ..... 83.1 dB(A)
Vibration ahv 2.354 m/s2
Uncertainty K 1.5 m/s2
Weight .....3.3 kg

Important!
The equipment is supplied without batteries and without a charger is allowed to be used only with the lithium-ion batteries of the specific type series!

Keep the noise emissions and vibrations to a minimum.

- Only use appliances which are in perfect working order.
- Service and clean the appliance regularly.
- Adapt your working style to suit the appliance.
- Do not overload the appliance.
- Have the appliance serviced whenever necessary.
- Switch the appliance off when it is not in use.
- Wear protective gloves.

Caution!
Residual risks
Even if you use this electric power tool in accordance with instructions, certain residual risks cannot be rules out. The following hazards may arise in connection with the equipment's construction and layout:
1. Lung damage if no suitable protective dust mask is used.
2. Damage to hearing if no suitable ear protection is used.
3. Health damage caused by hand-arm vibrations if the equipment is used over a prolonged period or is not properly guided and maintained.

5. Before starting the equipment

The equipment is supplied without batteries and without a charger.
Warning!
Always remove the batteries before making adjustments to the equipment.

5.1. Mounting the suction tube (Fig. 3a-3e)

- Plug together the front and rear suction tube (Fig. 3a) and secure with the screw (Fig. 3b/ Item 12).
- Now slide the complete suction tube into the motor housing (Fig. 3c) and secure with the screws (Fig. 3d/Item 12 / 3e/Item 13).

Important!
Please note that the two suction tubes must always be joined together before they are mounted on the motor housing, and that they must then never be taken apart again.
Integrated safety switches will be pressed and the machine supplied with voltage only after the fully assembled suction tube has been properly screwed to the motor housing.

5.2. Mounting the catch bag (Figs. 4-5)
Hang the hook on the suction tube (Fig. 4a) and on the housing (Fig. 4b). Then slip the catch bag over the socket on the motor housing; it engages correctly when it makes an audible click (Fig. 5).

5.3. Fitting the harness
Press the hook on the front end of the seat belt (Fig. 1/Item 4) and thread the hook through the hole on the casing.

5.4 Fitting the battery (Fig. 9)
Press the pushlock button (Fig. 9/Item a) of the battery as shown in Fig. 9 and push the battery into the battery mount provided. When the battery is positioned as in Fig. 9, make sure that the pushlock button latches in place! To remove the battery pack, proceed in reverse order.

Important!
Use only batteries which are charged to the same level.
Never combine full and half-full batteries.
Always charge the two batteries simultaneously.
The equipment's operating time depends on the battery with the lower charge level. The two batteries must always be fully charged before use.

5.5 Charging the battery
1. Take the battery pack out of the equipment.
Do this by pressing the side pushlock buttons.
2. Check that your mains voltage is the same as that marked on the rating plate of the battery charger. Insert the power plug of the charger into the socket outlet.
The green LED will then begin to fl ash.
3. Insert the battery pack into the charger.
4. In the section entitled “Charger indicator” you will find a table with an explanation of the LED indicator on the charger.
The battery pack can become a little warm during the charging. This is normal.
If the battery pack fails to charge, check:
• whether there is voltage at the socket outlet
• whether there is good contact at the charging contacts
If the battery pack still fails to charge, send
• the charging unit
• and the battery pack
to our customer service center.
To ensure that items are properly packaged and delivered when you send them to us, please contact our customer service or the point of sale at which the equipment was purchased.

When shipping or disposing of batteries and cordless tools, always ensure that they are packed individually in plastic bags to prevent short circuits and fires.
To ensure that the battery pack provides long service, you should take care to recharge it promptly.
You must recharge the battery pack when you notice that the performance of the device drops.
Never allow the battery pack to become fully discharged. This will cause it to develop a defect.
Start up the equipment only when fully assembled.

6. Operation

6.1. Sizing the strap (Fig. 1)
Size the length of the carrying strap (4) so that the vacuum tube just clears the ground. The guide rollers (9) at the bottom end of the suction tube will help you to maneuver the suction tube on the ground.

6.2. Switching on the equipment (Fig. 8)
• To switch on, press the On/Off switch (5).
• To switch off, let go of the On/Off switch (5) again.

6.3 Selecting the mode of operation
6.3.1 Suctioning (Fig. 8)
Turn the lever (Fig. 8/Item 8) to position A. You can do this both when the equipment is at a standstill and while it is running.
6.3.2 Blowing (Fig. 8)
• Turn the lever (Fig. 8/Item 8) to position B. You can do this both when the equipment is at a standstill and while it is running.
• Channel the air stream forward and walk slowly to blow foliage or garden refuse into a pile or to clear out hard-to-reach places.
• Important! Empty the catch bag before blowing. Otherwise, the material that has been vacuumed up could drop out.

6.4 Emptying the catch bag (Fig. 1)
Empty the catch bag (7) in good time. With a nearly full bag, the suction power drops notably. Organic waste should be composted.
• Switch off the equipment and remove the batteries.
• Open the zipper on the catch bag (7) and shake out

the material.

• Close the zip on the catch bag (7) again.

6.5 Speed control (Fig. 1)

The device is fi tted with an electronic speed controller. To use it, turn the speed controller (Fig. 1/Item 10) into the required position. Use the device only with the speed which is actually required and do not let it run at a speed which is faster than necessary.

7. Cleaning, maintenance and ordering of spare parts

Hazard!

Always remove the batteries before starting any cleaning work.

7.1 Cleaning

• After shaking out the catch bag, turn it inside out and thoroughly clean it in order to prevent mould and unpleasant odours from forming.

• You can use soap and water to clean out a heavily soiled catch bag.

• Rub a bar of dry soap across the zipper teeth if the zipper becomes difficult to pull.

• Clean the vacuum/blower tube with a brush upon evidence of dirt and grime.

• Dirt and grime can make the switch (blower/vacuum) more difficult to operate as a result of the material that swirls up off the ground. When this occurs, simply flip the switch back and forth a few times, which should bring it back to the normal feel.

7.2 Maintenance

• Should the tool experience problems beyond those mentioned above, let only an authorised professional or a customer service shop perform an inspection.

• There are no other parts inside the equipment which require maintenance.

8. Faults

The equipment does not work:

Important!

All connections must be tightly secured.Check that the battery is charged and whether the charging unit is working. If the equipment will not work in spite of the voltage supply being OK, please send it to the customer service addressbelow.

9. Disposal and recycling

The equipment is supplied in packaging to prevent it from being damaged in transit. The raw materials in this packaging can be reused or recycled. The equipment and its accessories are made of various types of material, such as metal and plastic. Never place defective equipment in your household refuse. The equipment should be taken to a suitable collection center for proper disposal. If you do not know the whereabouts of such a collection point, you should ask in your local council offi ces.

10. Storage

Store the equipment and accessories in a dark and dry place at above freezing temperature. The ideal storage temperature is between 5 and 30 ° C. Store the electric tool in its original packaging.

11.Charger indicator

BATTERY PACK	GREEN LED	RED LED	ACTION
● GREEN LIGHT ○ RED LIGHT			
Without battery pack	ON - SOLID	OFF	Ready to charge the battery pack.
With battery pack	ON - SOLID	OFF	Remove battery. **NOTICE:** If fuel gauge on battery is not full then the battery is too hot to charge, let battery cool for 30 min and charge again.
○ GREEN LIGHT ● RED LIGHT			
With battery pack	OFF	ON - SOLID	Battery is charging.



For EU countries only

Never place any electric power tools in your household refuse.

To comply with European Directive 2012/19/EC concerning old electric and electronic equipment and its implementation in national laws, old electric power tools have to be separated from other waste and disposed of in an environment-friendly fashion, e.g. by taking to a recycling depot.

Recycling alternative to the return request:

As an alternative to returning the equipment to the manufacturer, the owner of the electrical equipment must make sure that the equipment is properly disposed of if he no longer wants to keep the equipment. The old equipment can be returned to a suitable collection point that will dispose of the equipment in accordance with the national recycling and waste disposal regulations. This does not apply to any accessories or aids without electrical components supplied with the old equipment.

Subject to technical changes.

SUOMITRADING

Suomi Trading Oy
Realparkinkatu 12, 37570 Lempäälä
asiakaspalvelu@suomitrading.fi