NEXTGEAR

15t pilkekone takakuljettimella

15T vedmaskin med bakre transportor

15T firewood processor conveyor

Käyttöohje | Bruksanvisning | User manual

Product ID: 103851025

Tämä pilkekone on tarkoitettu vain maastokäyttöön. Sitä EI ole tarkoitettu käytettäväksi yleisillä teillä tai maanteillä. Hyväksytyn suojakypärän sekä muiden asianmukaisten henkilösuojainten käyttäminen voi pelastaa henkesi.

Valtion, maakunnan, aluehallinnon ja kuntien viranomaisilla voi olla erilaisia määräyksiä maastoajoneuvojen ja vedettävien työkoneiden käytöstä. Tutustu oman alueesi määräyksiin ja noudata niitä.

VAROITUS!

LUE TÄMÄ KÄYTTÖHJE HUOLELLISESTI JA VARMISTA, ETTÄ YMMÄRRÄT SEN SISÄLLÖN ENNEN TÄMÄN TUOTTEEN KÄYTTÖÄ! TÄMÄN OHJEEN NOUDATTAMATTA JÄTTÄMINEN VOI AIHEUTTAA VAKAVAN LOUKKAANTUMISEN TAI KUOLEMAN.



Säilytä tämä käyttöohje myöhempää tarvetta varten!

Käännös alkuperäisestä ohjeesta!

YLEISTÄ

Tämä käyttöohje on laadittu käyttäjän avuksi. Lue ohje huolellisesti ja noudata siinä annettuja käyttö-, turvallisuus-, asennus-, huolto- ja vianmääritysohjeita turvallisen käytön ja laitteen moitteettoman toiminnan varmistamiseksi.

Tämän käyttöohjeen sisältö perustuu uusimpiin julkaisuhetkellä saatavilla olleisiin tuotetietoihin. Valmistaja pidättää oikeuden tehdä tuotteeseen muutoksia milloin tahansa ilman ennakkoilmoitusta.

Tässä ohjeessa esitetyt turvallisuusohjeet eivät kata kaikkia mahdollisia tilanteita ja toimintatapoja, joita voi esiintyä laitteen käytön, huollon tai puhdistuksen aikana. Käytä aina tervettä harkintaa ja kiinnitä erityistä huomiota kaikkiin tässä käyttöohjeessa esitettyihin VAARA-, VAROITUS-, HUOMIO- ja HUOMAUTUS -merkintöihin.

VAROITUSMERKINNÄT JA NIIDEN SELITYKSET

⚠	Tämä on turvallisuusvaroitusmerkki. Sitä käytetään varoittamaan mahdollisista henkilövahinkojen vaaroista. Noudata kaikkia tämän merkin yhteydessä annettuja turvaohjeita välttääksesi loukkaantumisen tai kuoleman.
⚠ VAARA	Osoittaa vaaratilanteen, joka johtaa kuolemaan tai vakavaan loukkaantumiseen, ellei sitä vältetä.
⚠ VAROITUS	Osoittaa vaaratilanteen, joka voi johtaa kuolemaan tai vakavaan loukkaantumiseen, ellei sitä vältetä.
⚠ HUOMIO	Osoittaa vaaratilanteen, joka voi johtaa lievään tai keskivaikeaan loukkaantumiseen, ellei sitä vältetä.
HUOMAUTU HUOMIO	Koskee käytäntöjä tai tilanteita, jotka eivät liity henkilövahinkoihin.

Symboli	Kuvaus	Symboli	Kuvaus
	Lue käyttöohje huolellisesti ja varmista, että ymmärrät sen sisällön ennen tuotteen käyttöä.		Palovamman vaara. Kuumat osat voivat aiheuttaa palovammoja.
	Käytä ANSI-standardin mukaisia suojalaseja tai asianmukaisesti istuvia suojalaseja, joissa on suojus edessä sekä sivulla.		Liikkuvien osien vaara. Pidä sormet ja raajat poissa liikkuvien osien läheltä.
	Käytä hyväksyttyjä kuulosuojaimia, kuten korvatulppia tai kuulosuojaimia.		Pyörivät osat. Pidä hiukset, löysät vaatteet ja raajat etäällä pyörivistä osista.
	Käytä NIOSH-hyväksyttyä pölysuojainta tai hengityssuojainta.		Puristumisvaara. Pidä kädet ja raajat poissa puristumisalueelta.
	Käytä turvajalkineita.		Liikkuvat osat voivat murskata ja aiheuttaa viiltohaavoja.
	Käytä tärinää vaimentavia suojakäsineitä laitteen käytön aikana.		Hydraulinesteen tunkeutumisvaara. Korkeapaineinen hydraulineste voi tunkeutua ihon läpi.
	Myrkylliset pakokaasut. Älä käytä tätä laitetta tiloissa, joissa ilmanvaihto on riittämätön. Vain ulkokäyttöön.		Älä huolla laitetta sen liikkuessa tai ollessa käynnissä.
	Palovaara. Bensiini, bensiinihöyryt ja hydrauliöljy ovat syttyviä.		Pidä kädet poissa halkaisukourusta ja halkaisukiilan läheltä.

KÄYTTÖTARKOITUS

Pilkekone on tarkoitettu raakapuutukkien mekaaniseen katkaisuus ja halkaisuun tasamittaisiksi polttopuiksi kotitalous-, kaupalliseen- ja teolliseen käyttöön.

Laite on suunniteltu käsittelemään karsittuja pyöreitä tai osittain kantattuja tukkeja, joiden enimmäishalkaisija on 15 tuumaa (380 mm) ja enimmäispituus on 10 jalkaa (3 m). Se mittaa, katkaisee ja halkaisee puun automaattisesti neljäksi helposti käsiteltäväksi polttopuuksi, joiden enimmäispituus on 24 tuumaa (600 mm).

Laite on tarkoitettu ulkokäyttöön metsätalous-, maatalous- ja polttopuiden valmistusympäristöissä. Voimanlähteenä toimii 12 hv:n bensiinimoottori, joka käyttää 8 GPM:n (30 l/min) hydrauliikkajärjestelmää. Hydrauliikkajärjestelmä käyttää tukkipöydän kuljetinta, sahayksikköä, halkaisuyksikköä sekä poistokuljetinta.

Laite on suunniteltu vedettäväksi mönkijällä (ATV) tai rinnakkain istuvalla maastoajoneuvolla (UTV), mikä mahdollistaa helpon siirtämisen hakkuu – ja polttopuiden valmistuspaikoille.

Pilkekonetta ei tarkoitettu vedettäväksi yleisillä teillä tai maanteillä, eikä sitä saa käyttää muiden materiaalien kuin puun käsittelyyn, jäätyneiden tai epäpuhtauksia sisältävien tukkien käsittelyyn tai mihinkään muuhun kuin tässä käyttöohjeessa määriteltyyn käyttötarkoitukseen.

TEKNISET TIEDOT

Tuotenumero	103751791	Joutokäyntinopeus	1800 RPM
Nettopaino	590 kg	Maksimiteho:	9.5 kW (12.75 HP) @ 3600 RPM
Pakkauksen pituus:	2300 mm	Polttoainetyyppi:	87+ oktaaninen lyijytön bensiini
Pakkauksen leveys:	950 mm	Polttoainesäiliön tilavuus:	54 L
Pakkauksen korkeus:	1150 mm	Moottoriöljyn tilavuus:	1,1 L
Koneen pituus:	6600 mm	Moottoriöljyn tyyppi:	10W-30 (>32°F) / 5W-30 (<10°F)
Koneen leveys:	1380 mm	Sytytystulppa:	F7TC, F7RTC tai vastaava
Koneen korkeus:	2000 mm	Sytytystulpan kärkiväli:	0.7–0.8 mm
Telan leveys:	820 mm	Sytytystulpan kiristysmomentti:	18-22 Nm
Pyörien välinen vapaatila:	660 mm	Halkaisuvoima:	15 tonnia
Maavara:	200 mm	Puun katkaisu:	Oregon 18 in. hydraulikäyttöinen moottorisaha
Renkaiden koko:	135/70R12/AL108	Suositeltu ketjuöljy:	SAE 90 (ISO VG 220)
Vetokoukun koko:	50 mm	Ketjuöljyn tilavuus:	400 ml
Hydrauliöljyn määrä (sis. säiliö)	24 L	Poistokuljetin (pituus ja korkeus vaakatasossa):	3180 mm × 250 mm
Hydrauliöljy:	ISO 32 (10W)	Poistokuljetin (maksimikulma ja korkeus):	40° × 2256 mm
Hydraulipumpun tyyppi:	hammaspyöräpumppu	Poistokuljettimen nopeus:	27 m/min
Hydraulipumpun tuotto:	8 GPM @ 4000 RPM (7.5 ml/r)	Akku:	12 V DC
Moottorin tyyppi:	Yksisylinterinen, 4-tahtinen, ilmajäähdytteinen, OHV, sähköstartti	Äänenpainetaso:	88 dB(A), k = 3 dB
Moottorin iskutilavuus:	420 cc		
Maksimikierrosluku:	3600 RPM		

PAKKAUKSEN PURKAMINEN JA TARKISTUS

Pakkauksen purkamisen yhteydessä tarkasta tuote huolellisesti varmistaaksesi, että se on ehjä eikä vaurioitunut kuljetuksessa. Jos osia puuttuu tai ne ovat Rikki, ota mahdollisimman pian yhteyttä jälleenmyyjään. Älä käytä tätä tuotetta, jos se on vaurioitunut kuljetuksen, käsittelyn tai virheellisen käytön seurauksena.

Älä käytä tuotetta ennenj kuin puuttuvat osat on korvattu tai vika on korjattu. Tämä laiminlyönti voi aiheuttaa vakavia henkilö- tai omaisuusvahinkoja.

Kone ja sen osat ovat painavia. Suositellaan, että purkuun, nostamiseen, siirtämiseen ja kokoamiseen osallistuu vähintään kaksi henkilöä. Noudata aina asianmukaisia nostotekniikoita.

Poista osat ja tarvikkeet pakkauksesta ja tarkasta ne vaurioiden varalta. Varmista, että kaikki osat ovat mukana.

TURVALLISUUS

Työskentelyalueen turvallisuus

Varmista turvallinen työskentelyalue, jotta estät henkilövahinkojen syntymisen. Noudata alla olevia ennaltaehkäiseviä toimenpiteitä.

- Kokoa, säädä ja käytä laitetta turvallisessa työympäristössä. Pidä työalue siistinä, hyvin valaistuna ja vapaana häiriötekijöistä. Sijoita valaistus siten, että et työskentele varjossa.
- Pidä kaikki henkilöt, joilla ei ole asianmukaisia suojavarusteita, poissa työskentelyalueelta ja laitteen läheisyydestä.
- Vältä työskentelyä yksin.
- Älä anna lasten tai lemmikkien oleskella työskentelyalueella tai sen läheisyydessä.
- Pidä työskentelyalueella ensiapupakkaus, joka sisältää mm. suurten haavojen sidetarpeet, silmien huuhteluvälineet ja silmäsidetarvikkeet. Huomioi tilanteet, joissa matkapuhelinverkko ei ole saatavilla.
- Pidä sammutin työskentelyalueella ja varmista, että osaat käyttää sitä tarvittaessa.
- Älä käytä syttyvien kaasuhen, pölyn tai nesteiden läheisyydessä. Varmista, että polttoainesäiliö on vähintään 3 metrin päässä koneesta tai muusta syttymislähteestä ja että käytettävä säiliö on:
    - metallinen tai muovinen, jossa on tiivis ja kunnolla sulkeutuva korkki.
    - Selkeästi merkitty ja tilavuudeltaan enintään 19 L.
    - UL-, FM- tai DOT-hyväksytty.
- Tunnista ja poista esteet, jotka voivat heikentää tukevuutta tai estää turvallisen liikkumisen laitteen ympärillä.
- Vältä laitteen käyttöä epävakaalla alustalla tai rinteessä.
- Varmista, että laitteen käyttäjä on saanut koulutuksen koneen turvalliseen käyttöön, mukaan lukien työmenetelmät sekä turvallisuus- ja terveysriskien tunnistaminen, ehkäisy- ja hallinta.

Henkilöturvallisuus

Henkilösuojaimet voivat pelastaa henkesi. Varmista, että sinä ja kaikki työalueella olevat henkilöt käytätte asianmukaisia suojavarusteita ja noudatatte seuraavia ohjeita:

- Henkilösuojainten tulee olla standardien mukaiset.
- Käytä aina silmien ja kasvojen suojausta, mukaan lukein iskunkestävät suojalasit, jotka suojaavat sekä edestä että sivuilta. Silmäsuojainten tulee täyttää ANSI Z87.1 tai CSA Z94.3-07 -standardit työtehtävästä riippuen.
- Käytä kuulonsuojaimia, joilla on riittävä melunvaimennus (NRR), jotta ne kestävät moottorien aiheuttamat korkeat desibelitasot.
- Käytä asianmukaista jalkasuojausta ja turvajalkineita varvassuojalla OSHA-standardien mukaisesti.
- Käytä hyväksyttyä suojakypärää ANSI Z89.1-2014 -standardin mukaisesti pään suojaamiseksi.
- Hallitse konetta, omaa liikkumistasi ja työympäristöäsi välttääksesi vakavat henkilövahingot tai laitevauriot.

- Älä käytä, säädä tai huolla mitään laitteen osaa sen ollessa käynnissä tai ollessasi väsynyt tai alkoholin, lääkkeiden tai huumaavien aineiden vaikutuksen alaisena.
- Käytä suojavaatetusta, mukaan lukien suojakypärä, jalkasuojat (kuten työhousut tai viiltosuojahousut) ja työkäsineet, jotka soveltuvat työympäristöön ja laitteeseen.
- Vältä löysiä vaatteita tai koruja, jotka voivat tarttua koneen liikkuviin osiin. Pidä pitkät hiukset sidottuina ja suojattuina.
- Käytä käsineitä, jotka tarjoavat riittävän suojan tehtävän mukaan.

Huomautus: Älä käytä käsineitä työskennellessäsi sellaisen laitteen osan läheisyydessä, johon materiaali voi tarttua ja vetää käden liikkuviin osiin.

Erityiset turvallisuusohjeet

Älä anna tuotteen käytön tuttuuden tai rutiinin (toistuvan käytön myötä syntyneen varmuuden) korvata koneen turvallisuusohjeiden tiukkaa noudattamista. Vakavien henkilövahinkojen tai laitevaurioiden välttämiseksi noudata seuraavia ohjeita:

- Käytä oikeaa työkalua oikeaan tehtävään. Tämä laite on suunniteltu tiettyä käyttötarkoitusta varten. Älä muokkaa, muuta tai käytä laitetta muuhun kuin sille tarkoitettuun käyttöön.
- Älä käytä laitetta, jos jokin osa on vaurioitunut, rikki tai väärin paikallaan. Korjaa tai vaihda osat tarvittaessa.
- Älä käytä laitetta, jos se näyttää tai kuulostaa toimivan epänormaalisti. Pyydä pätevää teknikkoa tarkastamaan ja korjaamaan laite ennen käyttöä.
- Älä tee muutoksia laitteeseen. Koneen ja sen osien kokoamisen, huollon ja korjauksen saa suorittaa vain henkilö, jolla on riittävä mekaaninen osaaminen, kokemus ja harkintakyky (esim. ulkoilukoneiden jälleenmyyjät, rakennuskonekorjaamot tai pienkonekorjaamot), jotta vaarallisia muutoksia ei synny.
- Kouluta kaikki uudet käyttäjät ja kertaa turvallisuusohjeet säännöllisesti. Varmista, että laitetta käyttävät vain asianmukaisesti koulutetut ja fyysisesti siihen kykenevät henkilöt. Kouluttamattomat tai fyysisesti rajoittuneet käyttäjät altistavat itsensä ja sivulliset vakaville vammoille tai kuolemalle. Käyttäjien mahdolliset fyysiset rajoitteet tulee huomioida ennen käyttöä.
- Älä ylitä laitteen nimellistä käyttökapasiteettia. Materiaalin pakottaminen laitteen kapasiteetin yli voi aiheuttaa vaurioita tai henkilövahinkoja.
- Älä kuljeta laitetta ilman, että kuljettimet on kiinnitetty ja kolmijalka on irrotettu. Kiinnitä kuljettimet estääksesi niiden liikkumisen kuljetuksen aikana ja irrota kolmijalka ennen laitteen siirtämistä. Hidasta vauhtia ja ole valmis pysähtymään kuljetuksen aikana.
- Älä käytä laitetta ilman, että suojukset ja muut turvalaitteet ovat paikoillaan ja toimintakunnossa.
- Valitse työskentelyalue, jossa on riittävästi tilaa puun, ihmisten, halotun puun sekä ajoneuvojen tai perävaunujen turvalliseen liikkumiseen.
- Vähennä käsin tehtävää puun siirtelyä pinosta syöttöpöydälle mahdollisimman paljon (käytä esimerkiksi hydraulista kuormainta, liukualustaa tai rullapöytää), jotta nostamista ja kantamista tarvitaan vähemmän.
- Vähennä käsin tehtävää halkojen siirtelyä keräämällä ne suoraan poistokuljettimelta sopivaan laatikkoon, perävaunuun tai kuorma-autoon, joka voidaan ajaa suoraan polttopuiden varastointipaikalle.
- Aseta kone tukevasti tasaiselle ja vakaalle alustalle, jossa ei ole esteitä tai kompastumisvaaraa. Varmista, että kone ja mahdolliset kuljettimet ovat vakaita.
- Kiilaa pyörät liikkeen estämiseksi.
- Säädä katkaisu- ja halkaisupituus ennen koneen käynnistämistä.
- Takapotkun vaara. Sahan tai työkappaleen äkillinen liike voi aiheuttaa loukkaantumisen. Pidä laitteesta tiukka hallinta ja vältä kosketusta laipan kärkeen.
- ÄLÄ KOSKAAN KURKOTA HALKAISUKOURUUN, KULJETTIMIIN TAI LEIKKAUSALUEELLE KONEEN OLLESSA KÄYNNISSÄ. Varmista, että kaikki käyttäjät ja avustajat on koulutettu myös hätäseis-toimintoon. Sammuttamisen jälkeen varmista, että kaikki liikkuvat osat ovat pysähtyneet kokonaan ennen tukosten poistamista.
- Älä koske kuumiin moottorin osiin, äänenvaimentimen suojukseen, letkuihin, moottorin runkoon, moottoriöljyyn, hydrauliikkapumppuun tai hydrauliikkamoottoreihin käytön aikana tai koneen sammuttamisen jälkeen. Anna riittävästi aikaa jäähtymiselle.

Moottorin turvallisuus

Katso moottorin käyttöohjeesta tärkeät tiedot turvallisuudesta, käytöstä, huollosta ja korjauksesta. Moottorin käyttöohjeen lisäksi noudata seuraavia turvallisuusohjeita:

- MOOTTORISSA EI TOIMITETA ÖLJYÄ VALMIINA. Lisää öljy ja tarkista öljyn taso ennen jokaista käyttöä.
- Bensiini, sen höyryt ja moottoriöljy ovat ERITTÄIN SYTTYVIÄ ja voivat tietyissä olosuhteissa olla RÄJÄHDYSVAARALLISIA, mikä voi aiheuttaa vakavan vamman tai kuoleman, jos niitä käsitellään väärin. Älä tankkaa moottoria sen käydessä tai kuumana. Anna moottorin jäähtyä ennen tankkausta.
- Älä koskaan käytä moottoria, jos siinä on polttoaine- tai öljyvuoto.
- Älä täytä polttoainesäiliötä suljetussa tilassa, kuten autotallissa, tupakoidessa tai minkään liekkiä tai kipinää tuottavan lähteen läheisyydessä (mukaan lukien laitteet, joissa on ohjausliekki).
- Sulje polttoainesäiliön korkki huolellisesti vuotojen ja palovaaran estämiseksi.
- Säilytä polttoaine hyväksytyissä säiliöissä erillään lämmönlähteistä, kipinöistä ja avotulesta. Puhdista välittömästi kaikki polttoaine- tai öljyvuodot ennen moottorin käynnistämistä.
- Älä käytä moottoria syttyvien nesteiden, höyryjen tai palavien materiaalien läheisyydessä.
- Moottorin osat, mukaan lukien äänenvaimennin ja pakoputkisto, kuumenevat erittäin kuumiksi käytön aikana ja pysyvät kuumina sammuttamisen jälkeen. Vältä kosketusta palovammojen estämiseksi.
- Anna moottorin jäähtyä täysin ennen huoltoa tai varastointia.
- Käytä vain tavallista lyijytöntä bensiiniä, jonka oktaaniluku on 90 tai korkeampi. Matalampi oktaaniluku voi heikentää suorituskykyä ja lyhentää moottorin käyttöikää.
- Polttoaine voi vahingoittaa maalia ja joitakin muovimateriaaleja. Varo polttoaineen läikkymistä tankkauksen aikana.
- Älä koskaan käytä moottoria ilman ilmansuodatinta. Ilmansuodattimen puuttuminen päästää pölyä ja likaa moottoriin, mikä voi aiheuttaa vakavia vaurioita.
- Vältä ilmansuodattimen kastumista käytön aikana tai konetta pestessä.
- Älä käytä paineilmaa ilmansuodattimen puhdistamiseen.
- Vältä sytytystulpan johdon koskettamista moottorin käydessä. Sytytystulpan johto siirtää korkeajännitettä ja voi aiheuttaa sähköiskun moottorin käydessä tai käynnistys-/sammutustilanteissa.
- Älä koskaan käytä moottoria suljetussa tai osittain suljetussa tilassa, kuten rakennuksissa, autotalleissa tai avoimien ikkunoiden tai ovien läheisyydessä. Pakokaasut sisältävät hiilimonoksidia (häkäkaasua), joka on hajuton ja väritön kaasu ja voi kertyä nopeasti aiheuttaen vakavan vamman tai kuoleman.
- Pysäytä moottori, irrota sytytystulpan johto ja anna moottorin jäähtyä ennen huoltoa tai säätöjä.
- Pysäytä moottori välittömästi, jos esiintyy epätavallista tärinää, ääntä, savua tai polttoainevuotoa.
- Litiumioniakku – tulipalon tai räjähdyksen vaara. Käytä vain hyväksyttyä laturia. Älä murskaa, puhkaise tai altista kuumuudelle.
- Älä oikosulje akun napoja. Pidä metalliesineet poissa akkunavoista kipinöiden, tulipalon tai akun vaurioitumisen estämiseksi.

Hydrauliikkaturvallisuus

Varmista, että hydrauliikkajärjestelmä on kunnossapidetty, puhdas ja että kaikki komponentit ovat hyvässä kunnossa. Noudata seuraavia turvallisuusohjeita hydrauliikkajärjestelmää käsiteltäessä:

- Ennen hydrauliikkajärjestelmän käynnistämistä tarkista, että kaikki liitokset ovat tiukasti kiinni ja että kaikki linjat, letkut ja kytkimet ovat ehjiä.
- Älä koskaan yritä korjata hydrauliikkakomponentteja, letkuja, putkia, liittimiä tai kytkimiä hitsaamalla, teipillä, puristimilla tai liimoilla. Hydrauliikkajärjestelmä toimii erittäin korkeassa paineessa, ja tällaiset korjaukset aiheuttavat vaarallisen tilanteen. Vaihda vioittuneet osat aina alkuperäiseen tai vastaavaan hyväksyttyyn varaosaan.
- Korkeapaineisen nesteen tunkeutumisvaara. Käytä asianmukaisia käsi- ja silmäsuojaimia etsiessäsi korkeapainevuotoa. Pidä kädet ja muu keho poissa mahdollisista vuotokohdista. Älä koskaan yritä tarkistaa tai pysäyttää vuotoa kehon osalla. Käytä puukappaletta tai pahvia vuodon paikallistamiseen käden sijasta.
- JOS NESTETTÄ ON PÄÄSSYT IHON ALLE, HAE VÄLITTÖMÄSTI LÄÄKÄRIHOITOA!
- Hydrauliöljy on syttyvää. Pidä hydrauliikkakomponentit poissa avotulen, kipinöiden ja korkeiden lämpölähteiden läheisyydestä.
- Sammuta moottori ja vapauta hydrauliikkajärjestelmän paine ennen huoltoa tai säätöjä.
- Hydrauliikkajärjestelmä voi säilyttää painetta sammutuksen jälkeen. Vapauta kaikki järjestelmän paine ennen huoltoa.
- Odottamaton koneen osien liike voi tapahtua, kun paine vapautetaan. Tue tai lukitse kaikki kuormat ennen huoltoa.

Kuljetus- ja vetoturvallisuus

Kun laitetta kytketään ajoneuvoon, ÄLÄ KOSKAAN ylitä minkään vetojärjestelmän osan alinta nimellisarvoa. Katso ATV- tai UTV-ajoneuvon käyttöohjeesta sen vetokapasiteetti ja noudata seuraavia ohjeita:

- Varmista, että ATV/UTV on sammutettu ja jarrut ovat lukittuina ennen perävaunun kytkemistä tai irrottamista tahattoman liikkeen estämiseksi.
- Älä koskaan käytä perävaunua, jos vetokytkimen lukitusmekanismi ei toimi oikein.
- Varmista, että sekä ATV/UTV:n että perävaunun renkaat ovat hyvässä kunnossa ja täytetty valmistajan suosittelemaan enimmäispaineeseen.
- Kiinnitä kuljettimet lukitusosilla ja tarvittaessa lisäliinoilla, jotta ne eivät liiku kuljetuksen aikana.
- Irrota kolmijalka ja vedä tasausjalka kokonaan ylös sekä kiinnitä se vaakasuoraan asentoon ennen vetoa.
- Käytä vetokoukkua, jossa on 2 tuuman (50,8 mm) kuulakytkin, ja jonka kapasiteetti ylittää perävaunun vetoluokituksen.
- Varmista, että vetotanko on suorassa. Älä ylitä ±5° kulmaa. Jos tämä ylittyy, käytä säädettävää vetokoukkua tai säädä kiinnityskorkeus oikeaksi.
- Lukitse vetokytkin lukitusmekanismilla, jotta kuulakytkin ei pääse irtoamaan.
- Kiinnitä turvaketjut (jos käytössä) ajoneuvoon ristiin vetokytkimen alapuolelle ja kiinnitä ne tukevasti vetävään ajoneuvoon. Ketju ei saa olla liian löysä, mutta sen tulee sallia kääntyminen.
- Perävaunua EI ole tarkoitettu käytettäväksi yleisillä teillä ja se on tarkoitettu vain maastokäyttöön. Tarkista paikalliset liikenne- ja kuljetusmääräykset. Useissa osavaltioissa ja provinsseissa vaaditaan toimivat takavalot ja suuntavilkut.

Perävaunun veto on vaarallista ja voi aiheuttaa vakavia henkilövahinkoja tai omaisuusvahinkoja. Noudata seuraavia ohjeita:

- ÄLÄ käytä perävaunua muiden tavaroiden kuljettamiseen. Se ei ole suunniteltu kuormien siirtoon.
- HIDASTA NOPEUTTA. Heiluva tai epävakaa perävaunu on vaarallinen. Älä jatka ajoa, jos epävakaus jatkuu. Hidasta vähitellen, siirry turvalliseen paikkaan ja tarkasta kaikki liitokset. Vakaa perävaunu hitaassa vauhdissa voi olla epävakaa suurilla nopeuksilla. Vakavuus heikkenee alamäessä.
- Varmista, että tasausjalka on täysin ylhäällä ja lukittu, kolmijalka on poistettu ja pyöräkiilat on poistettu ennen ajoa.
- Älä salli matkustajien kuljettamista perävaunussa.
- Ota huomioon pidempi jarrutusmatka lisääntyneen painon vuoksi.
- Ota huomioon suurempi kääntösäde.
- Älä peruuta perävaunun kanssa.
- Säädä kytkin sopivaksi kuulaan ja tarkista kaikki liitokset ennen matkaa ja säännöllisesti sen aikana.
- Märkä, liukas, epätasainen tai jyrkkä maasto on vaarallista ja voi aiheuttaa vammoja. Käytä alhaista nopeutta näissä olosuhteissa. Käyttäjän tulee käyttää harkintaa ja kokemusta sopivan nopeuden valintaan.
- Irrota perävaunu ATV/UTV:stä ja kiilaa pyörät jokaisen käytön jälkeen ja ennen huoltoa.
- Aseta tasausjalka ja kolmijalka aina käyttöasentoon ja varmista, että ne koskettavat maata ja perävaunu on suorassa ennen laitteen käyttöä.
- Perävaunun käyttö vaatii harjoittelua ja kokemusta. Opettele perustoiminnot huolellisesti ennen käyttöä.
- Kuljeta vain turvallisessa ja tutussa maastossa. Vältä jyrkkiä rinteitä ja varaudu pidempiin jarrutusmatkoihin, erityisesti märillä pinnoilla.
- Tarkista aina laitteen korkeus ja mahdolliset esteet (esim. sillat, katokset), joiden ali kuljet ennen ajoa.

PÄÄKOMPONENTIT

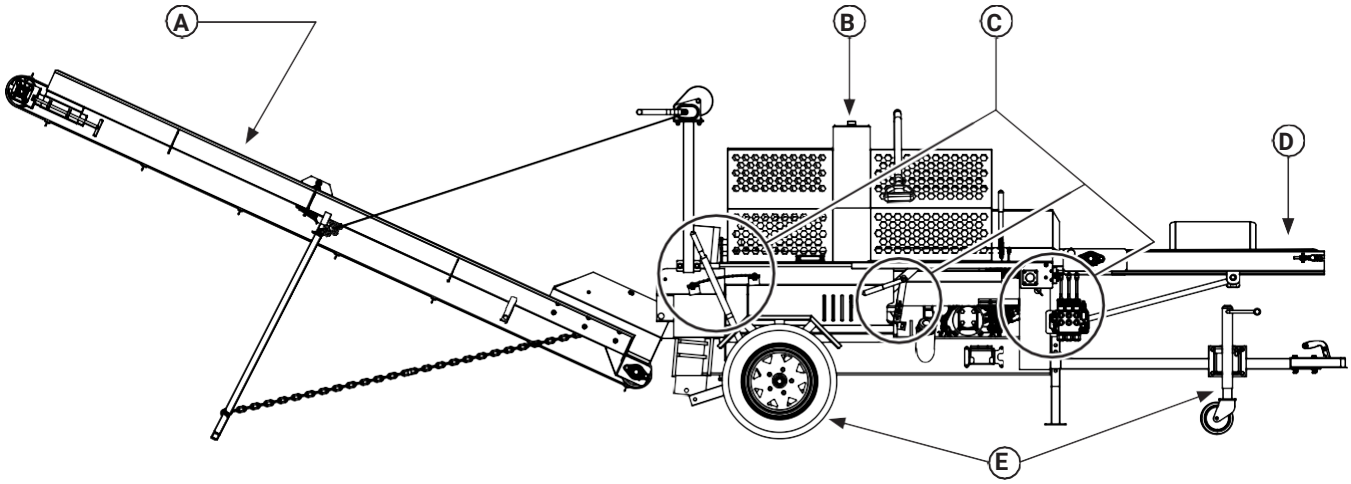

A. POISTOKULJETIN
B. LEIKKAUS- JA HALKAISUYKSIKKÖ
C. OHJAIMET
D. SYÖTTÖKULJETIN
E. PERÄVAUNU

ASENNUSOHJEET

Tämä on monimutkainen ja vaarallinen kone. Kuljettimet, leikkaus- ja halkaisuyksikkö, perävaunu sekä niiden osat voivat olla vaarallisia, jos ne kootaan väärin. Jos et tunne oloasi täysin varmaksi koneen kokoamisesta, käytä pätevää teknikkoa kokoamisen suorittamiseen.

Perävaunu toimitetaan pääosin esikoottuna, mutta käyttäjän tai pätevän teknikon tulee koota pääosat. Noudata seuraavia vaiheita oikean kokoamisen varmistamiseksi.

HUOM: Suluissa (1) olevat numerot viittaavat varaosaluetteloon.

Vaihe 1: Avaa kuljetuslaatikko. Poista kiristyshihnat ja suojapeitteet.

Vaihe 2: Pura esiin saatavat osat. Poista varovasti kaikki laatikossa olevat osat ja aseta ne sivuun. Ryhmittele samankaltaiset osat, jotta ne löytyvät helposti. Poista muovi- ja vaahtosuojaukset osista ja hävitä ne asianmukaisesti.

Kuljettimet, leikkaus- ja halkaisuyksikkö, perävaunu sekä niiden osat ovat raskaita. Suositellaan, että purkamiseen, nostamiseen, siirtämiseen ja kokoamiseen osallistuu vähintään kaksi henkilöä. Nostolaitteiden, kuten nosturin, taljan, trukin tai hallitunkin käyttö on suositeltavaa.

Noudata aina asianmukaisia nostotekniikoita.

Vaihe 3: Tarkista, että kaikki osat ovat oikein. Kokoamisen aikana varmista, että osat vastaavat varaosaluetteloa ja että määrät ovat oikeat. Jos osia puuttuu tai ne ovat vaurioituneet, ota välittömästi yhteyttä asiakaspalvelu@suomitrading.fi

Vaihe 4: Aseta osat esille. Valitse hyvin valaistu ja riittävän tilava alue, jossa osat voidaan järjestää kokoamisjärjestykseen.

Vaihe 5: Asenna pyöräakseli ja renkaat. Etsi pyöräakseli (5) ja asenna se leikkaus- ja halkaisuyksikön takaosassa olevaan neliöputkeen, kuten kuvassa 1. Saattaa olla tarpeen käyttää nostinta tai lattiatunkkia akselipään nostamiseen. Varmista, että akseli on keskitetty mittaamalla molemmista päistä, ja kiristä sitten pultit (4) ja lukkomutterit molemmista päistä.

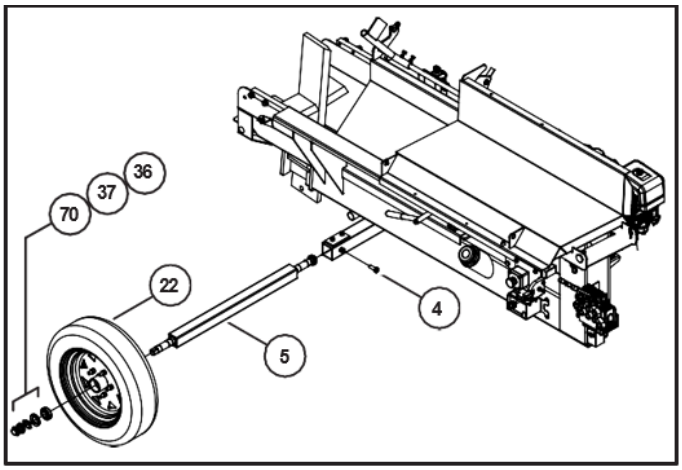

(Kuva 1)

Pyörä (22) on toimitettu osittain koottuna; sisempi laakeri ja tiiviste on asennettu valmiiksi. Ulompi laakeri, lukituslevy (36), laakerin lukkomutteri (37) ja akselin suojakorkki (70) toimitetaan erikseen ja ne tulee asentaa pyörään ja akseliin.

Levitä rasvaa sisempään pyörän laakeriin ja aseta sitten pyöräkokoonpano (22) akselille (5).

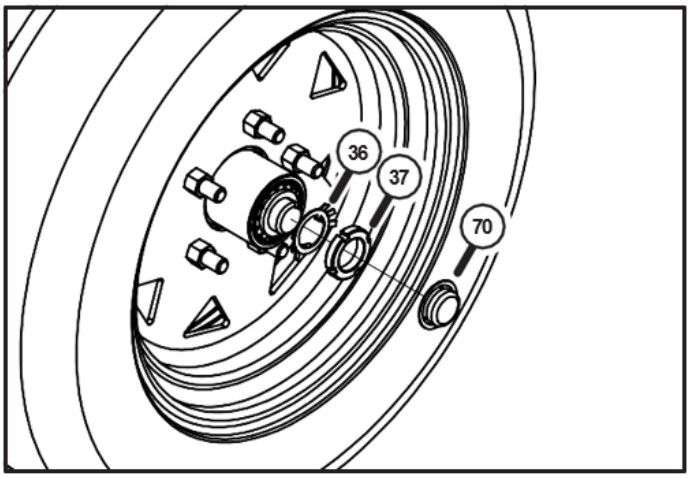

(Kuva 2)

Levitä rasvaa ulompaan laakeriin ja asenna se akselille. Kohdista lukituslevy (36) akselille, ja asenna sitten laakerin lukitusmutteri (37) käsin varmistaaksesi, että kierteet menevät oikein eivätkä ole ristikkäin (kuva 2).

Aseta laakerit paikoilleen pyörittämällä pyörää käsin ja kiristämällä lukitusmutteria (37), kunnes laakereissa tuntuu lievä kitka. Haluttaessa lukitusmutteri voidaan kiristää momenttiin 20–50 ft-lb (27–68 N·m). Kun lukitusmutteri on kiristetty, löysää sitä ¼ kierrosta tai juuri sen verran, että pyörä pyörii vapaasti. Tämä poistaa esijännityksen ja estää laakereiden ylikuumenemisen.

Pyörän tulee pyöriä vapaasti ilman jumitusta ja vain vähäisellä päätyvälyksellä. Kohdista lukitusmutterin (37) ura lukituslevyn (36) kielekkeeseen vain kiertämällä mutteria löysäyssuuntaan (vastapäivään). Taivuta kieleke siten, että se estää lukitusmutterin (37) löystymisen. Toista sama toiselle pyörälle.

Vaihe 6: Tukijalan (13) asennus.

Käytä nostinta tai hallitunkkia nostaaksesi vetopään puolen leikkaus- ja halkaisuyksiköstä. Asenna tukijalka (13) tukijalan kiinnikkeeseen. Asenna tappi (Leg Pin, 52) ja varmista se R-sokalla (48)

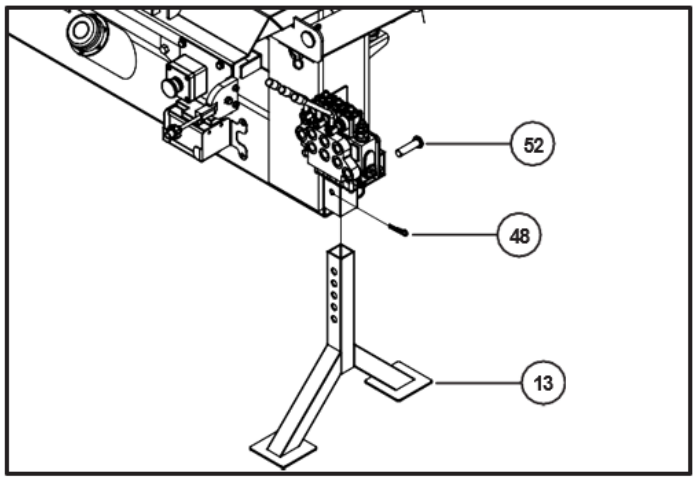

(kuva 3)

Laske leikkaus- ja halkaisuyksikkö alas siten, että se lepää tukijalan varassa.

Vaihe 7: Vetopalkin (201) asennus

Löysää lukituspultti, R-sokka (48) ja vetotangon tappi (Tow Bar Pin, 47) vetopalkin kiinnikkeestä leikkaus- ja halkaisuyksikössä. Työnnä vetopalkki (201) kiinnikkeeseen ja lukitse paikalleen asettamalla tappi (47) reikiin. Varmista tappi R-sokalla (48). Kiristä lukituspultti ja lukitse se kiristämällä vastamutteri (jam nut).

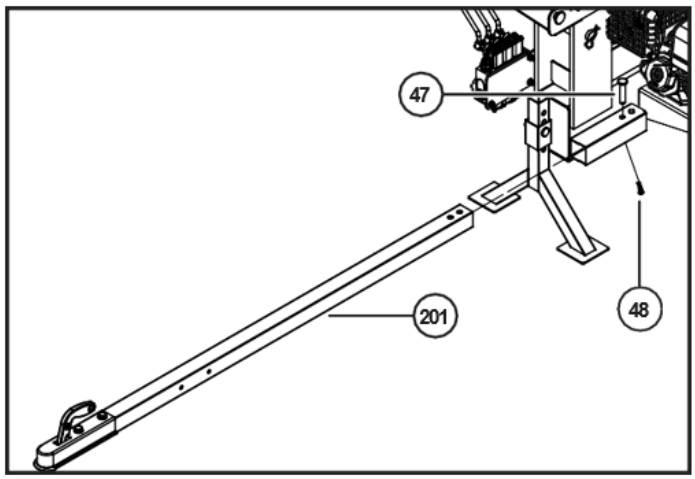

(Kuva 4)

Vaihe 8: Perävaunun tunkin (202) asennus

Vedä tunkin pyörä sisään lyhimpään asentoon ja kiinnitä perävaunun tunkki (202) mukana toimitetuilla neljällä pultilla ja kahdella kiinnityslevyllä (kuva 5).

Tunkin kiinnityslevyssä on kaksi kiinteää reikää, jotka asennetaan tangon yläpuolelle, ja kolme reikää, jotka tulevat alapuolelle. Aseta kaksi pulttia yläreikiin ja kiinnityslevyihin. Valitse alapuolelta kaksi reikää, jotka ovat lähimpänä tangon korkeutta, ja asenna pultit vastaaviin reikiin.

Pulttien tulee olla yhdensuuntaiset ja suorassa kulmassa kiinnityslevyihin nähden. Kiristä mutterit niin, että levyt ovat lähellä toisiaan mutta eivät vielä kiristä täysin vetotankoa (201).

Sijoita tunkki noin 20–24 tuuman (50–60 cm) päähän vetokytkimestä ja kiristä pultit momenttiin 32–37 ft-lb (43–50 N·m).

Tunkin käyttöä koskevat turvallisuusohjeet:

- Varmista, että kääntötapin lukitus toimii oikein ja on täysin lukittuna ennen käyttöä.
- Lukitse tunkki pystyasentoon ennen kuormituksen asettamista.
- Käytä vain tasaisella, kovalla ja kantavalla alustalla.
- Estä koneen liikkuminen kiilaamalla pyörät kytkennän, irrotuksen ja käytön aikana.

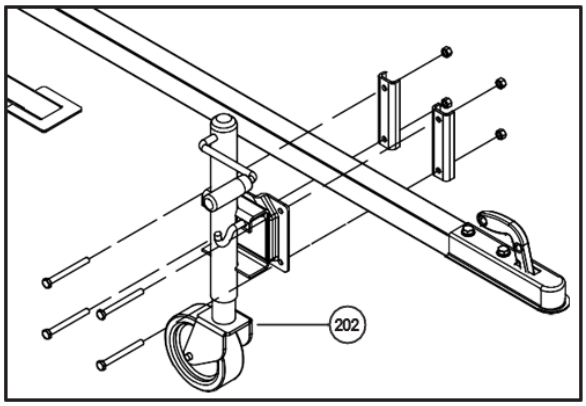

(Kuva 5)

Vaihe 9: Lokasuojien (23) asennus

Asenna lokasuoja (23) akseliin käyttäen pultteja (90), jousialuslevyjä (12) ja tasaisia aluslevyjä (9) kuvan 6 mukaisesti.

Kiristä pultit momenttiin 192–225 in-lb (22–25 N·m). Toista sama toiselle puolelle.

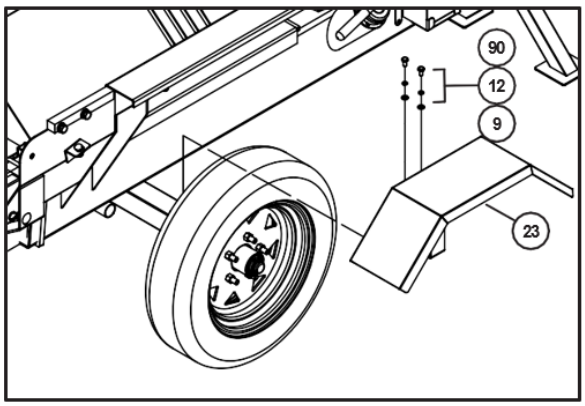

(Kuva 6)

Vaihe 10: Halkaisukiilan nostimen (94) ja halkaisukiilan (3) asennus

Asenna lovilevy (35) käyttäen vaunupultteja (68), tasaisia aluslevyjä (64) ja lukkomuttereita (65) kuvan 7 mukaisesti. Kiristä lukkomutterit momenttiin 32–37 ft-lb (43–50 N·m).

Seuraavaksi asenna halkaisukiilan nostimen kahvakokoonpano (94) poistamalla pultti, lukkoaluslevy ja ylisuuri aluslevy kääntötangon päästä. Työnnä halkaisukiilan nostimen kahvan (94) kääntötanko putkikiinnikkeeseen leikkaus- ja halkaisuyksikössä. Kiinnitä kahva takaisin paikalleen asentamalla ylisuuri aluslevy, lukkoaluslevy ja pultti takaisin kääntötangon päähän (kuva 8).

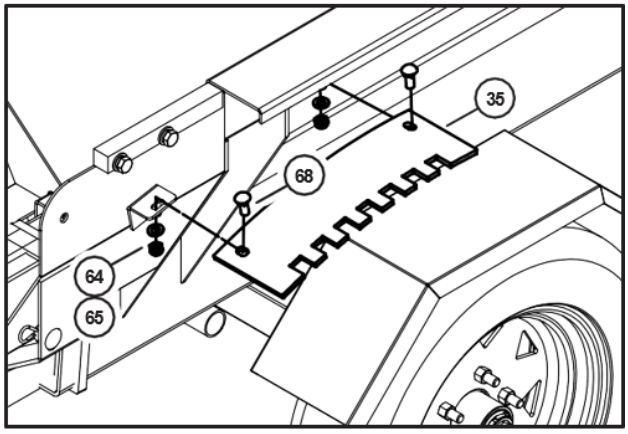

(Kuva 7)

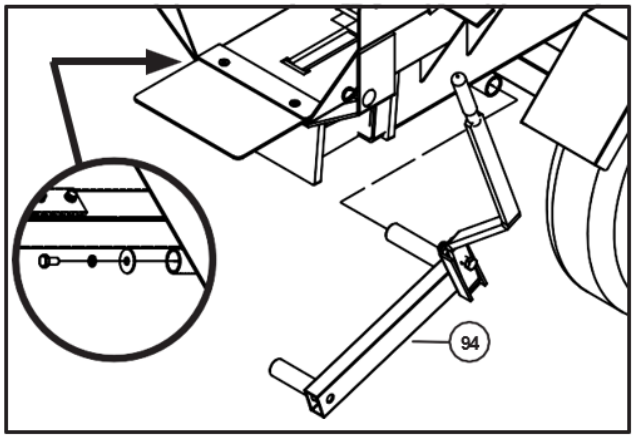

(Kuva 8)

Aseta halkaisukiila (3) halkaisukourun alaosassa olevaan uraan siten, että se lepää halkaisukiilan nostotangon päällä

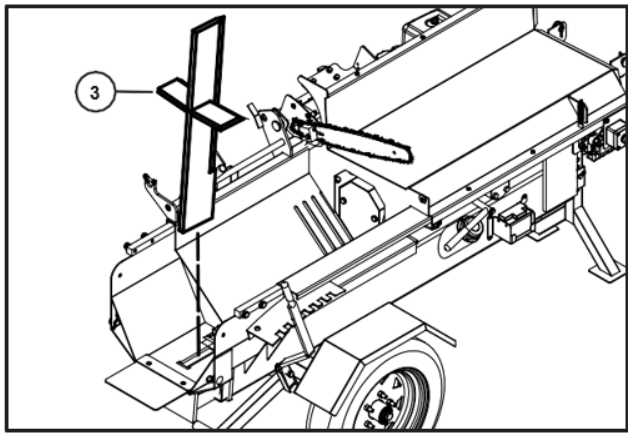

(kuva 9)

Vaihe 11: Vinssirungon (98) asennus

Asenna vinssirunko (98) poistamalla neljä pulttia (4), lukkoaluslevyä (55) ja tasaisia aluslevyjä (91) kiinnityspisteistä leikkaus- ja halkaisuyksikössä.

Aseta vinssirunko paikalleen toisen henkilön avustuksella, kohdista reiät ja asenna pultit takaisin yhdessä tasaisien aluslevyjen (91) ja lukkoaluslevyjen (55) kanssa kuvan 10 mukaisesti.

Kiristä pultit momenttiin 32–37 ft-lb (43–50 N·m).

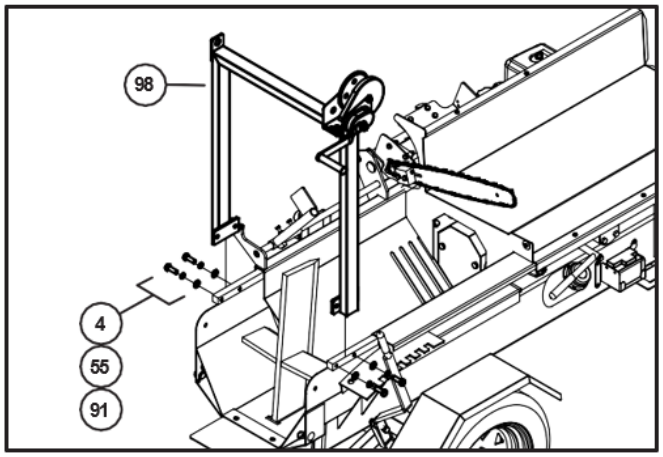

(kuva 10)

Vaihe 12: Tukkipihdin (33) asennus

Asenna tukkipihdit (33) poistamalla molemmista päistä pultti (74), lukkoaluslevy (75) ja tasainen aluslevy (73).

Aseta tukkipihdin putki kahden kiinnityskorvakkeen väliin kuvan 11 mukaisesti, ja kiinnitä se takaisin asentamalla tasainen aluslevy (73), lukkoaluslevy (75) ja pultti (74). Kiinnitä palautusjousi (88) sille tarkoitettuihin reikiin. Tarkista, että tukkipihdit liikkuvat vapaasti ja että jousi toimii oikein.

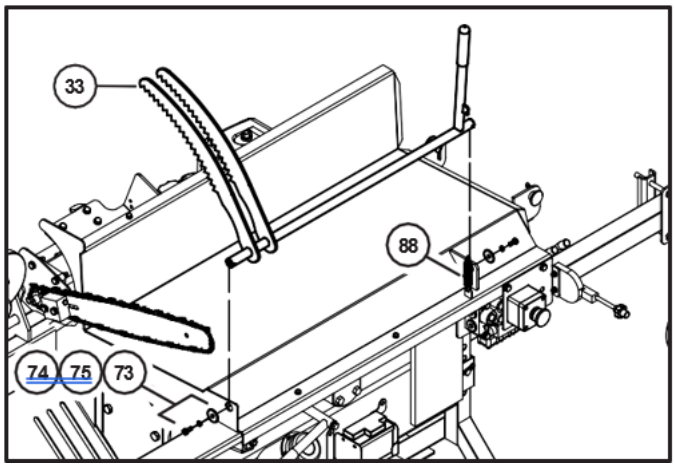

(kuva 11)

Vaihe 13: Turvasuojien asennus

Aseta syöttöpöydän turvasuoja (114) syöttöpöydälle ja kiinnitä se neljällä pultilla (73), tasaisilla aluslevyillä (85) ja lukkomuttereilla (86) kuvan 12 mukaisesti.

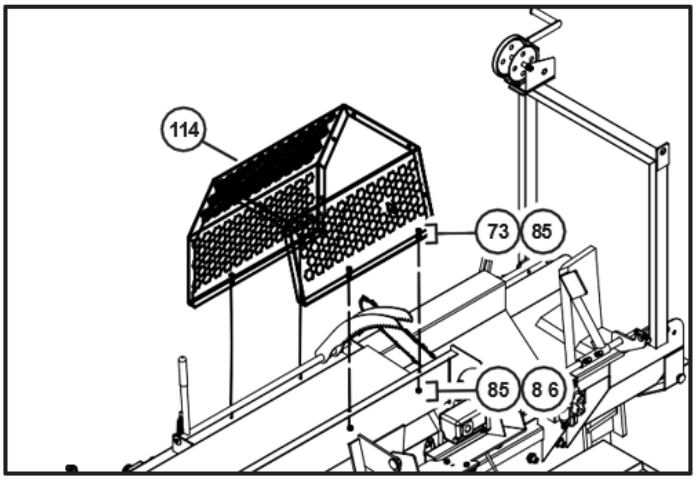

(kuva 12)

Kiinnitä ketjusahan suojus (113) sahan terän päälle ja syöttöpöydän turvasuojaan (114), ja käytä viittä pulttia (73), tasaisia aluslevyjä (85) ja lukkomuttereita (86) kiinnitykseen (kuva 13). Kiristä kiinnikkeet momenttiin 192–225 in-lb (22–25 N·m).

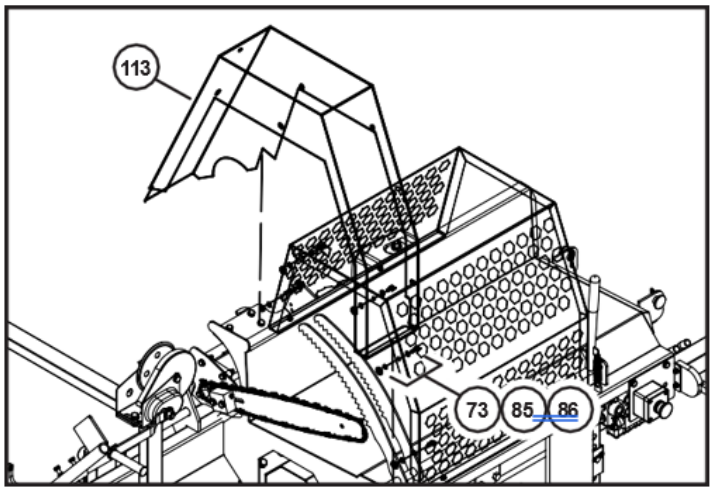

(kuva 13)

Halkaisukourun oven (120) asennus (kuva 14) Asenna halkaisukourun ovi (120) poistamalla pultti (80) ja ylikokoinen aluslevy (81) putken päästä sekä irrottamalla pultti (77) leikkaus- ja halkaisuyksikön U-mallisesta kiinnikkeestä. Työnnä oven putken toinen pää leikkaus- ja halkaisuyksikön kiinnikkeen läpi ja aseta toinen pää U-malliseen kiinnikkeeseen. Asenna takaisin ja kiristä ylikokoinen aluslevy (81) sekä pultti oven putken päähän. Asenna pultti takaisin U-malliseen kiinnikkeeseen ja kiristä niin, että ovi voi avautua ja sulkeutua normaalisti.

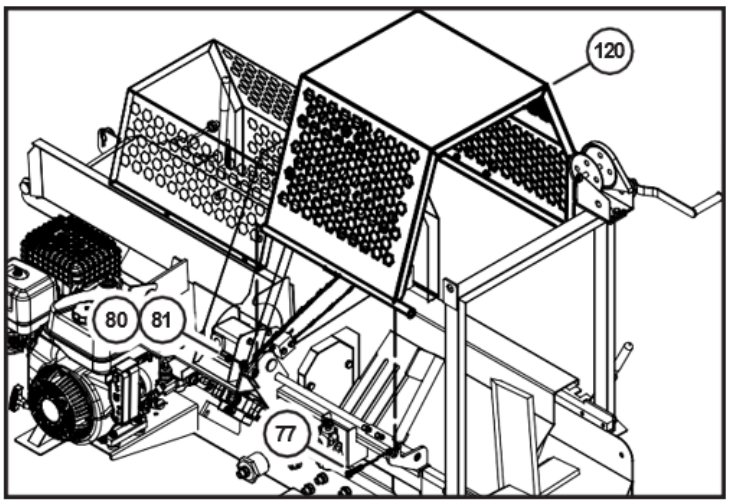

(kuva 14)

Vaihe 14: Leikkauskahvan asennus

Asenna leikkauskahva (Cutting Handle, 101) sahan alustaan (Saw Base, 100) kuvan 15 mukaisesti käyttäen kahta pulttia (87), tasaisia aluslevyjä (9) ja lukkomuttereita (11). Kiristä kiinnikkeet momenttiin 192–225 in-lb (22–25 N·m).

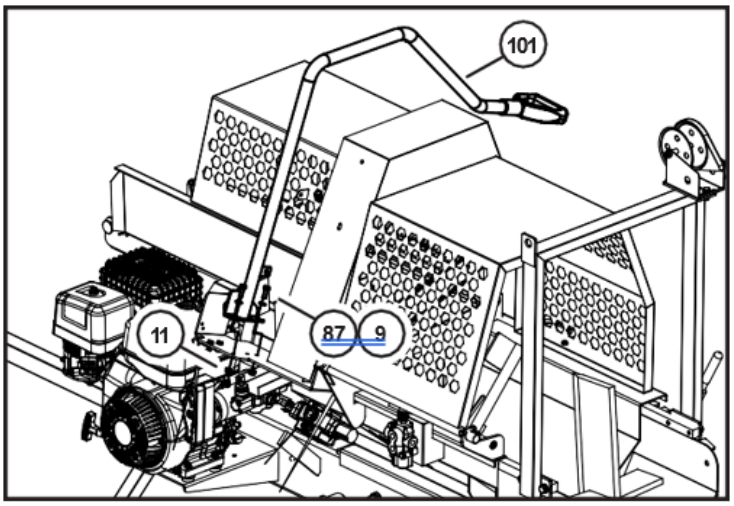

(kuva 15)

Asenna kaasujousi (107, ei kuvassa) syöttöpöydän suojan (114) loven ja leikkauskahvan (101) loven väliin käyttäen tasaisia aluslevyjä (9) ja lukkomuttereita (11).

Vaihe 15: Ketjun voitelulaitteen asennus

Asenna ketjuvoitelusäiliö (115) ketjusahan suojakehikkoon (113) kuvan 16 mukaisesti. Käytä kahta tasaista aluslevyä (85) ja lukkomuttereita (86) kiinnittämiseen.

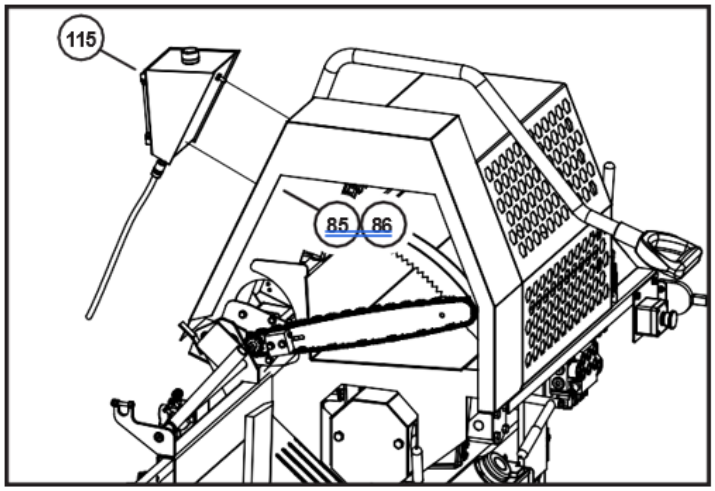

(kuva 16)

Ohjaa muoviletku läpivientikumin kautta ketjusahan suojakehikon alaosassa ja liitä se ohjainlaipan pohjassa (109) olevaan liitäntään. Tarkista, että ketjuvoitelusäiliön pohjassa oleva venttiili on vaakasuorassa asennossa, mikä tarkoittaa OFF-asentoa.

Vaihe 16: Poistokuljettimen asennus

Asenna oikea ja vasen kourulevy (153 ja 152) alapoistokuljettimeen (150) poistamalla kuusi uppokantaruuvia (159), tasaisia aluslevyjä (157) ja lukkomuttereita (158). Aseta kourulevy paikalleen ja asenna kiinnikkeet takaisin kuvan 17 mukaisesti. Kiristä kiinnikkeet momenttiin 32–37 ft-lb (43–50 N·m).

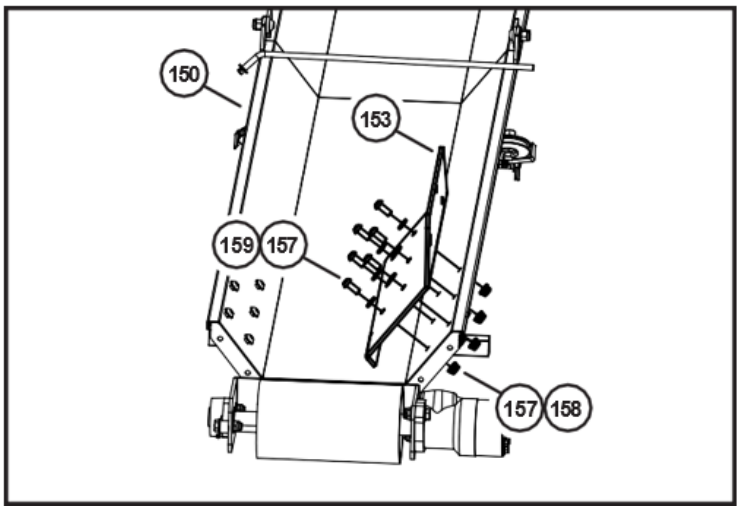

(kuva 17)

Toisen henkilön avustuksella aseta poistokuljetin niin, että hydraulinen vetomoottori (154) on leikkaus- ja halkaisuyksikön halkaisukourun päädyn vieressä.

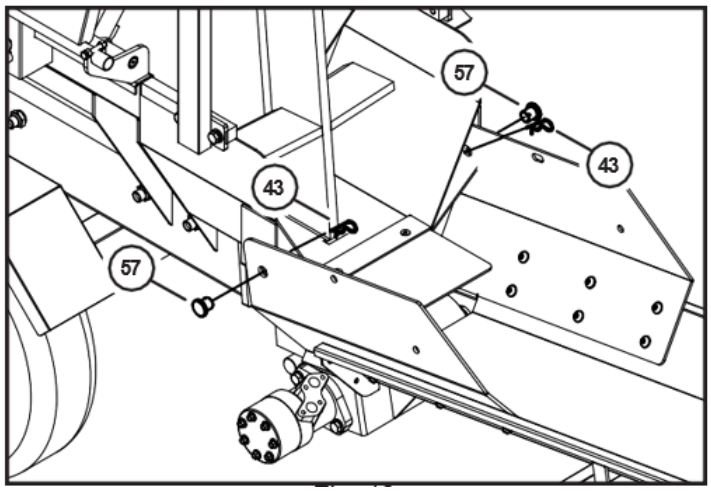

(kuva 18)

Käytä hallitunkkia nostaaksesi poistokuljettimen päätä ja kohdista oikean ja vasemman kourulevyn (153 ja 152) reiät leikkaus- ja halkaisuyksikön reikiin. Aseta kuljettimen kiinnitystapit (57) paikoilleen ja varmista ne kahdella R-sokalla (43) kuvan 18 mukaisesti.

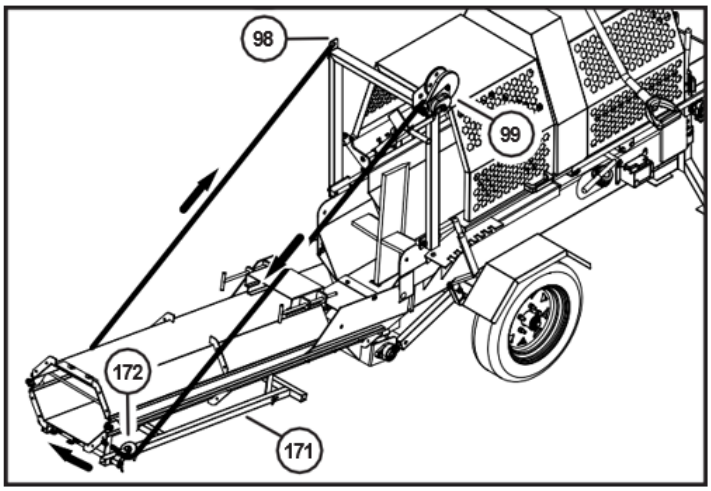

(kuva 19)

Vie vinssin (99) vaijeri pyörän (172) kautta samalla puolella kuin vinssi, kuljetinkaukalon alapuolelta tukirungon jalan (Support Frame Leg, 171) yläpuolelta, toisen pyörän (172) kautta ja kiinnitä vaijerin koukku vinssirungon (98) vastakkaisella puolella olevaan reikään kuvan 19 mukaisesti.

Nosta poistokuljetin vinssaamalla vinssin (99) kahvalla. Laske tukirungon jalka (171) poistamalla ketjukiinnitysakseli (173). Kun poistokuljetin on nostettu niin, että tukirungon jalka (171) on vähintään 90 asteen kulmassa (tai enemmän, jolloin muodostuu “A”-muoto), asenna ketjukiinnitysakseli (173) ja sokka (177) takaisin estämään niiden irtoaminen. Käytä tukijalan ketjua karabiineilla estämään jalan liikkuminen kiinnittämällä yksi karabiini kourulevyn reikään ja toinen pää ketjusta tukijalan akselin (173) lenkin läpi, ja kiinnitä takaisin ketjuun siten, että se on tiukalla.

Varmista aina, että vinssin vaijeri on oikein kiinnitetty ja kulkee esteettömästi vaijeripyörien kautta. Käytä tukijalan ketjua varmistaaksesi, ettei tukirungon jalka pääse liukumaan poistokuljettimen painon alla.

Älä koskaan anna kenenkään mennä kuljettimen alle sen korkeutta säädettäessä tai käytön aikana. Näiden ohjeiden laiminlyönti voi aiheuttaa vakavan henkilövahingon.

Toisen henkilön avustuksella avaa poistokuljettimen yläosan kaukalo varmistaen, etteivät pikakiinnikkeet (155) jää puristuksiin kahden kaukalon väliin. Säädä pikakiinnikkeet siten, että ne kiristyvät hieman kiinnittyessään pikakiinnityskoukkuihin (169).

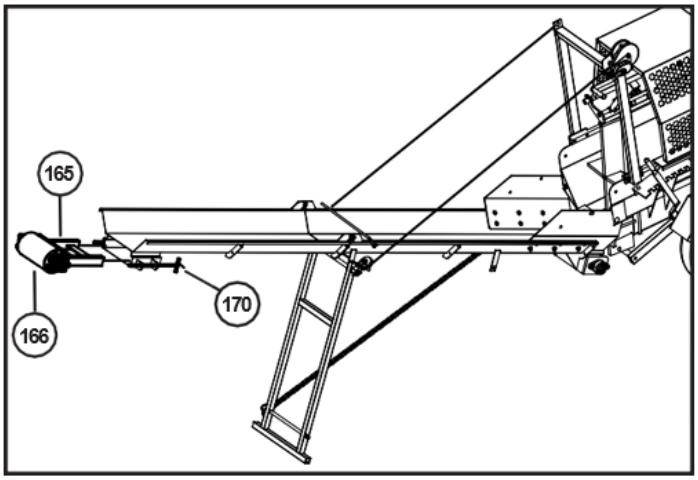

(kuva 20)

Aseta kiristysrunko (165), joka pitää vetorullaa (166), poistokuljettimen päähän olevaan aukkoon kuvan 20 mukaisesti. Löysää T-kierteisiä tankoja (170), kunnes kiristysrunko on kiinni kuljettimen kaukalossa.

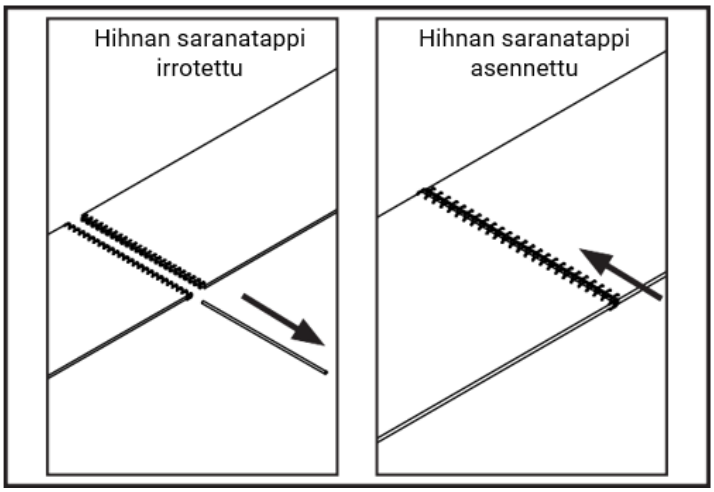

(kuva 21)

Asenna poistokuljettimen hihna (178) poistamalla hihnan saranatappi saranaliitoksesta kuva 21. Toisen henkilön avustuksella ja hihnan liukumisen estämiseksi aseta kuljetinhihna (178) kuljetinkouruun ja ohjaa se alaosassa olevan vetorullan (151) ympäri sekä ylös kohti yläosassa olevaa vetävää rullaa, kuten kuvassa 22. Kun hihnan päät kohtaavat, pidä saranan molemmat päät yhdessä ja työnnä saranatappi saranalenkkien läpi kuvan 21 mukaisesti.

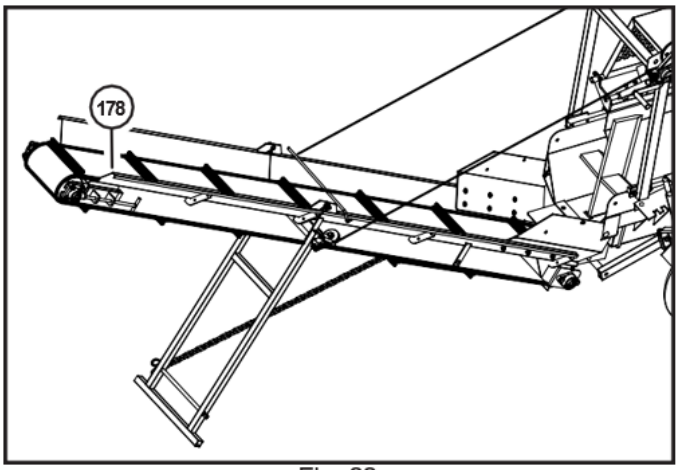

(kuva 22)

Kiristä poistokuljettimen hihna kääntämällä T-kierteisiä tankoja (170) yhtä paljon molemmilta puolilta. Säädä niin, että kuljetinhihnassa on noin 1/2–1 tuuman (12–25 mm) löysyys, kun sitä painetaan alaspäin keskeltä veto- ja vetävän rullan välissä. Käytä mittanauhaa varmistaaksesi, että etäisyys kiristysrungon (165) ja T-kierteisen tangon levyn välillä on sama molemmilla puolilla, kuten kuvassa 23.

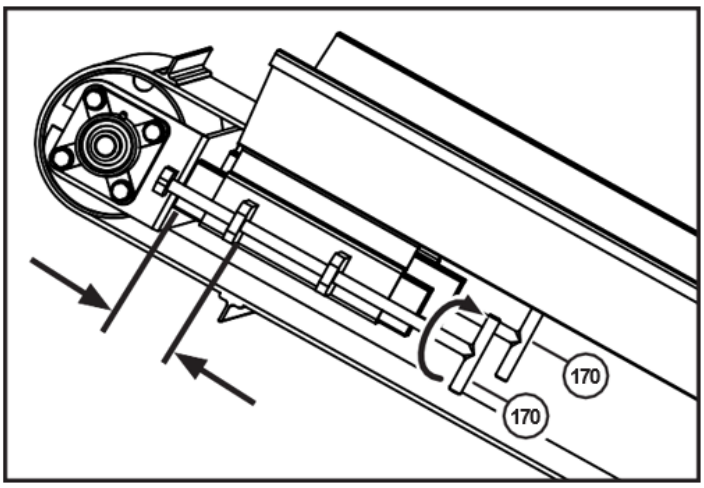

(kuva 23)

Poistokuljettimen hydrauliikkaletkut on pakattu kuljetuksen ajaksi halkaisukourun alle. Liitä letkut poistokuljettimen moottoriin (154) vastaamalla letkujen merkinnät moottorin vastaaviin merkintöihin.

Vaihe 17: Syöttökuljettimen asennus

Toisen henkilön avustuksella siirrä syöttökuljetin siten, että sen hydraulinen vetomoottori on syöttöpöydän vieressä leikkaus- ja halkaisuyksikössä. Nosta hydrauliikkamoottorin puoleista päätä ja kohdista kuljettimen kiinnitysreiät syöttöpöydän päässä oleviin reikiin. Käytä kahta kuljettimen kiinnitystappia (58) kiinnittämiseen ja varmista ne kahdella R-sokalla (48) kuvan 24 mukaisesti.

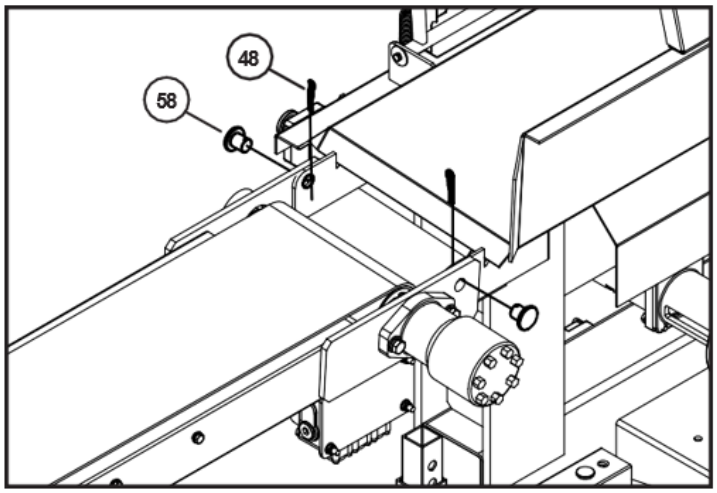

(kuva 24)

Nosta kuljettimen kauempi pää ja käännä tukitanko (126) ylöspäin niin, että tangon pää kiilautuu säiliön yläpuolella olevan pienen syvennyksen kulmaan sekä halkaisusylinterin pystytukien väliin kuvan 25 mukaisesti.

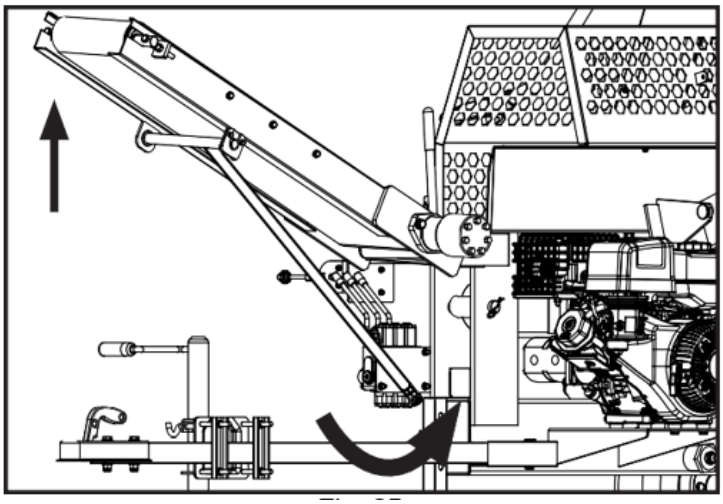

(kuva 25)

Säädä tukitangon päässä olevaa pulttia niin, että syöttökuljetin saadaan vaakasuoraan asentoon. Kiristä sen jälkeen vastamutteri, jotta pultti lukittuu paikalleen.

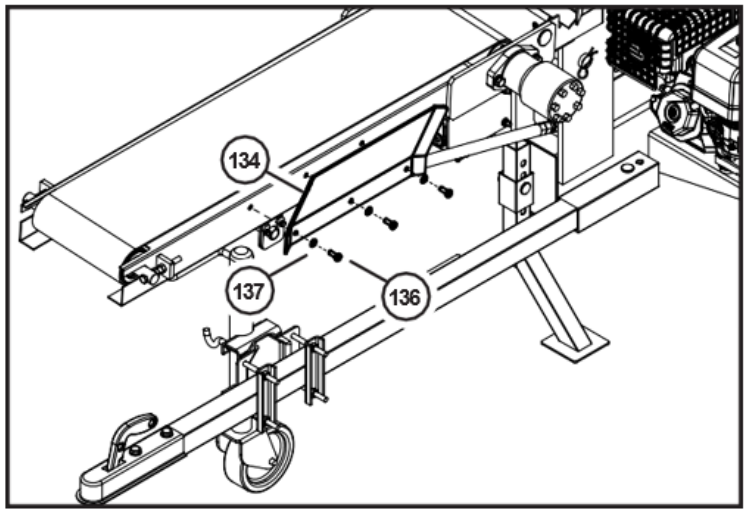

(kuva 26)

Asenna takalevy (134) syöttökuljettimeen käyttäen kolmea pulttia (136), tasaisia aluslevyjä (137) ja lukkomuttereita (143) kuvan 26 mukaisesti. Kiristä kiinnikkeet momenttiin 192–225 in-lb (22–25 N·m). Syöttökuljettimen hydrauliikkaletkut on kuljetuksen aikana asetettu halkaisusylinterin alle. Liitä letkut syöttökuljettimen moottoriin (154) vastaamalla letkujen merkinnät moottorin merkintöihin (huom. tekstissä viitataan myös Poistokuljettimen moottori (127) -merkintöihin letkujen tunnistamisessa).

Vaihe 16: Akun asennus

Aseta akku akkulokeroon ja kytke akkukaapelit. Liitä ensin positiivinen (punainen) akkujohto positiiviseen (+) napaan, ja vasta sen jälkeen liitä negatiivinen (musta) akkujohto negatiiviseen (–) napaan.

KÄYTTÖ

LUE JA YMMÄRRÄ KAIKKI TÄMÄN KÄYTTÖOHJEEN SEKÄ MOOTTORIN KÄYTTÖOHJEEN TURVAVAROITUKSET ENNEN KÄYTTÖÄ.

MOOTTORIA EI TOIMITETA ÖLJYN KANSSA.

Noudata seuraavia vaiheita ennen käyttöönottoa:

1. Lisää moottoriöljy moottoriin moottorin käyttöohjeen mukaisesti ennen moottorin käynnistämistä.
2. Lisää polttoainetta moottoriin oikean polttoainetyypin mukaisesti moottorin käyttöohjeen mukaan. Jätä noin 1 tuuma (25 mm) tilaa, ÄLÄ täytä polttoainesäiliötä liian täyteen.
3. Täytä hydrauliikkasäiliö korkealaatuisella hydrauliöljyllä teknisten tietojen taulukossa suositellun tyypin ja määrän mukaisesti.
4. Sulje ketjusahan voiteluöljysäiliön venttiili ja täytä säiliö oikealla ketjuöljyllä teknisten tietojen taulukon mukaisesti.
5. Voitele kuljetinrullat korkeapainevaseliinilla rasvapuristimen avulla, joka sopii tavalliseen rasvanippaan. Syöttökuljettimen laakeripesässä on yksi rasvanippa lähellä käyttäjän hydrauliikkaohjaimia. Poistokuljettimen alalaakeripesässä on yksi rasvanippa, ja poistokuljettimen ylälaakeripesissä on kaksi rasvanippaa. Pyyhi ylimääräinen rasva pois voitelun jälkeen.

OHJAIMET

Käyttäjän ohjaimen syöttökuljettimen oikealla puolella sisältävät toiminnot, jotka on esitetty seuraavasti (katso kuva 27)

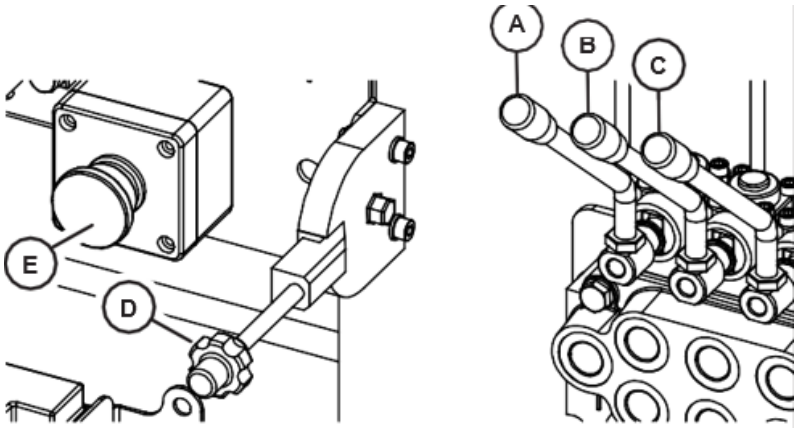

(kuva 27)

A. SYÖTTÖKULJETIN ETEEN/TAAKSE
B. LISÄTOIMINTO ETEEN/TAAKSE
C. LISÄTOIMINTO YLÖS/ALAS
D. KAASUN SÄÄDIN
E. HÄTÄPYSÄYTYS

Hydrauliset vivut:

Vipu A ohjaa syöttökuljettimen liikettä sisään ja ulos.

Vipu B ohjaa lisähydrauliikkaa (ei sisälly toimitukseen). Nopealiittimien kytkennästä riippuen tämä vipu voi ohjata hydraulisen nostopöydän syöttömekanismia.

Vipu C ohjaa lisähydrauliikkaa (ei sisälly toimitukseen). Nopealiittimien kytkennästä riippuen tämä vipu voi ohjata nostopöydän nostotoimintoa.

Vipu D ohjaa moottorin kierrosnopeutta (kaasu).

Painike E on hätäpysäytyspainike. Varmista, että painike on vapautettu kiertämällä sitä myötäpäivään ennen moottorin käynnistämistä.

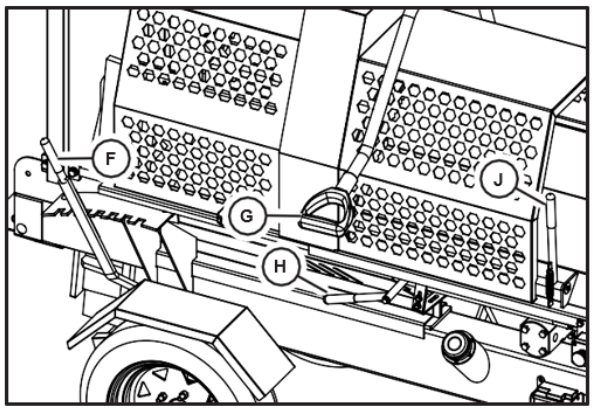

(kuva 28)

Vipu F säätää halkaisuterän korkeutta.

Vipu G on käyttäjän kahva, jolla ohjataan ketjusahan terää.

Vipu H ohjaa halkaisua manuaalisessa halkaisutavassa.

Vipu J on tukkipuristin.

SÄÄDÖT ENNEN KÄYTTÖÄ

ÄLÄ KOSKAAN tee näitä säätöjä koneen ollessa käynnissä. Sammuta kone ennen säätöjä tai korjauksia.

Aseta polttopuun pituus löysäämällä kaksi pulttia (32) tukin rajoitinvivussa (30), kuten kuvassa 29.

Koneen ollessa sammutettuna mittaa etäisyys ketjusahan terästä tukin rajoittimeen ja kiristä sen jälkeen pultit (32).

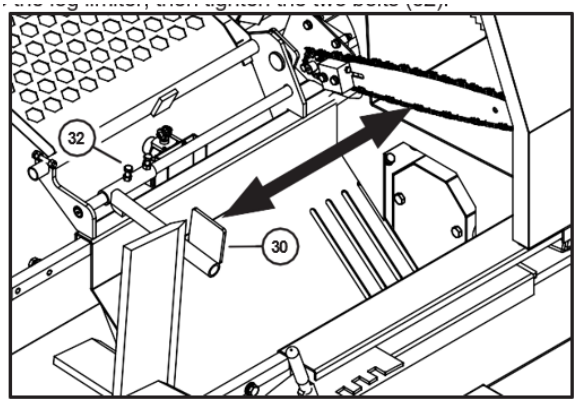

(kuva 29)

Aseta halkaisuterän korkeus: Käytä vipua F säätääksesi halkaisuterän korkeutta niin, että terän keskikohta on enintään puolet tukin halkaisijasta (tai sen alle).

Aseta poistokuljettimen korkeus: Nosta tai laske poistokuljetinta vinssin (99) kahvaa kääntämällä kuvan 19 mukaisesti. Säädä samalla tukijalkaa (171) poistamalla tai asentamalla jalkaketjun akseli (173).

Kun poistokuljetin on nostettu siten, että tukijalka on 90 asteen kulmassa alempaan kuljetinkouruun nähden (tai suurempi, muodostaen “A”-muodon), asenna jalkaketjun akseli (173) ja sokka (177) takaisin paikoilleen estämään niiden irtoaminen.

Käytä jalkaketjua karabiineineen estämään jalan liikkuminen: Kiinnitä toinen karabiini kuljetinkourun reikään. Ohjaa toinen pää jalkaketjun akselin lenkin läpi ja kiinnitä takaisin ketjuun niin, että se kiristyy. Käytä aina jalkaketjua ja karabiineja varmistaaksesi, ettei tukijalka pääse liikkumaan poistokuljettimen painon alla. Älä koskaan anna kenenkään mennä kuljettimen alle säätämisen tai käytön aikana. Näiden ohjeiden laiminlyönti voi aiheuttaa vakavan henkilövahingon.

KONEEN ENSIKÄYNNISTYS

Kun kone on asennettu ja säädöt tehty, hydraulijärjestelmässä on ilmaa. Konetta täytyy käyttää ja käyttää useita syklejä, jotta ilma poistuu järjestelmästä. Käytön aikana tarkista mahdolliset hydrauliikkavuodot.

Noudata seuraavia käynnistysvaiheita:

1. Ketjusahan terä on kuiva ja se täytyy esivoidella ennen käyttöä. Käytä öljykannua ja suihkuta hieman öljyä terälle. Avaa ketjusahan voiteluöljysäiliön venttiili ja säädä virtaus niin, että öljyä tulee terälle.
2. Varmista, että hätäpysäytyspainike (E) on vapautettu kiertämällä sitä myötäpäivään ja tarkistamalla, että se on ulommassa asennossa.
3. Tarkista, että halkaisukourun ovi (120) on suljettu. Jos ovi ei aktivoi rajakytkintä (45), halkaisutoiminto ei käynnisty. ***suojuksia, rajakytkimiä tai turvalaitteita ei saa ohittaa, poistaa tai muuttaa!*** -
4. Käynnistä moottori: sulje rikastin, aseta kaasuvipu (D) puoliväliin täyden ja tyhjäkäynnin välillä. Käännä avain START

asentoon, kunnes moottori käynnistyy, ja vapauta avain ON-asentoon. Avaa rikastin.
5. Poistokuljetin on suunniteltu toimimaan jatkuvasti hydrauliikkajärjestelmän ollessa käytössä.
6. Käytä syöttökuljetinta vivulla A eteen- ja taaksepäin noin minuutin ajan kumpaankin suuntaan.
7. Ilman tukkeja koneessa vedä alas vipu G (käyttäjän ketjusahan ohjauskahva). Ketjusaha käynnistyy rajakytkimen (44) vapautuessa. Huom: ketjusaha voi pitää ääntä, kunnes voiteluöljy alkaa virrata riittävästi. Säädä öljyvirtausta tarvittaessa.
8. Halkaisija toimii automaattisesti, kun vipu G palautetaan alkuasentoon. Vipu H ylös liikutettaessa sylinteri työntyy ulos. Kun sylinteri saavuttaa ääriasennon, sen tulisi palata automaattisesti. Vipu H alas painettaessa sylinteri vetäytyy sisään.
9. Jos lisähydraulinen nostopöytä (ei sisälly toimitukseen) on asennettu, käytä vipuja B ja C useita kertoja syöttö- ja nostotoimintojen testaamiseksi.

POLTTOPUIDEN HALKAISU JA KATKAISU

Seuraavat vaiheet kuvaavat polttopuiden katkaisun ja halkaisun:

1. Varmista, että kone on asetettu vakaalle ja tasaiselle alustalle ja että sen ympärillä on riittävästi tilaa turvalliseen käyttöön. Pidä kaikki lemmikit ja sivulliset poissa vähintään 20 jalan (6 m) etäisyydellä koneesta ja työalueesta.
2. Aseta säiliö, lava-auto tai perävaunu poistokuljettimen (Output Conveyor) yläosan alle vastaanottamaan halkaistu polttopuu.
3. Avaa ketjusahan voiteluöljysäiliön venttiili ja säädä virtaus niin, että ketjusahan terälle tulee öljyä.
4. Tarkista, että hätäpysäytyspainike (E) on vapautettu kiertämällä sitä myötäpäivään ja varmistamalla, että se on ulommaisessa asennossa.
5. Varmista, että halkaisukourun ovi (Splitter Trough Door, 120) on suljettu. Jos ovi ei aktivoi rajakytkintä (45), halkaisulaite ei toimi.
6. Käynnistä moottori: sulje rikastin (choke), aseta kaasuvipu (D) puoliväliin täyden ja tyhjäkäynnin välillä. Käännä avain START-asentoon, kunnes moottori käynnistyy, ja vapauta avain ON-asentoon. Avaa rikastin. Anna moottorin käydä tyhjäkäyntiä muutaman minuutin ajan lämpenemistä varten.
7. Poistokuljetin on suunniteltu toimimaan jatkuvasti, kun hydrauliikkajärjestelmä on käytössä.
8. Aseta tukki syöttökuljettimelle ja käytä vipua A, kunnes tukki koskettaa tukin rajoitintankoa.

Tukkien lataamista suoraan syöttökuljettimelle tai pöydälle EI suositella, koska se voi vaurioittaa kuljetinta. On erittäin suositeltavaa käyttää lisähydraulista nostolaitetta tukin nostamiseen ja syöttämiseen kuljettimelle ja pöydälle.

9. Pidä tukkia paikallaan oikealla kädellä painamalla eteenpäin vipua J 8 (tukkipuristin)
10. Käytä vasemmalla kädellä vipua G (käyttäjän kahva). Ketjusaha käynnistyy ja katkaisee tukin, ja katkaistu osa putoaa halkaisukouruun.
11. Kun vipu G nostetaan takaisin ylimpään asentoonsa, halkaisusylinteri käynnistyy automaattisesti. Kun sylinteri saavuttaa ääriasennon, sen tulisi vetäytyä automaattisesti takaisin. Vipua H ylöspäin liikutettaessa halkaisusylinteri vetäytyy sisään milloin tahansa.

ÄLÄ KOSKAAN työnnä käsiä halkaisukouruun koneen käydessä. Suurin osa vakavista vammoista syntyy, kun tukosta yritetään poistaa halkaisukourusta. ***ÄLÄ*** yritä itse tai anna kenenkään muun mennä halkaisukourun alueelle! Varmista, että kaikki käyttäjät ja avustajat ovat saaneet asianmukaisen koulutuksen, mukaan lukien koneen hätäpysäytys. Sammutuksen jälkeen varmista, että kaikki liikkuvat osat ovat pysähtyneet kokonaan ennen kuin poistat tukoksia. ***Ohjeiden laiminlyönti voi johtaa vakavaan loukkaantumiseen tai KUOLEMAAN.***

12. Kun tukki on halkaistu, seuraava katkaistu ja halkaistu tukki työntää edellisen kappaleen poistokuljettimelle. Halkaistua puuta ei tarvitse käsitellä halkaisukourun ja poistokuljettimen välillä.

HUOM: Kun sahaat tukin viimeistä pätkää, kohdista tukki niin, että viimeinen osa on riittävän pitkä, jotta se voidaan pitää turvallisesti tukkipuristimella ja sahaus pysyy vakaana. Muuten voi syntyä takertumista tai vaaratilanne.

13. Poistokuljettimella oleva polttopuu kulkeutuu ylöspäin ja putoaa sen yläpäästä odottavaan säiliöön, lavaan tai perävaunuun. Jätä vähintään 2 ft (50 cm) väli poistokuljettimen ja vastaanottavan säiliön, kuorma-auton tai perävaunun väliin.

Jokaisen käytön jälkeen

Kun katkaisu- ja halkaisuoperaatio on päättynyt, toimi seuraavasti:

1. Sammuta kone aktivoimalla hätäpysäytyspainike (E) ja anna kaikkien liikkuvien osien pysähtyä kokonaan.
2. Poista kaikki polttopuut halkaisukourusta ja poistokuljettimelta.
3. Tarkasta kone silmämääräisesti vaurioiden tai öljyvuotojen varalta.
4. Puhdista kone harjalla tai sopivaa suojavarustusta käyttäen, esimerkiksi lehtipuhaltimella, poistamalla kaikki roskat.
5. Käännä sekä syöttö- että poistokuljetin pystyasentoon ja valmistele kone kuljetusta varten.

HUOLTO JA VARASTOINTI

jotta kone pysyy hyvässä kunnossa ja toimii luotettavasti pitkään, suositellaan säännöllistä huoltoa. Noudata tässä osiossa kuvattuja ohjeita ja huoltotaulukkoa.

ÄLÄ KOSKAAN suorita huoltoa tai säätöjä koneen käydessä. Aktivoi hätäpysäytyspainike, käännä virta-avain OFF-asentoon ja poista avain ennen huoltoa tai säätöjä.

KONEEN PUHDISTUS

Koneen puhtaanapito on tärkeää turvallisuuden ja käyttöiän kannalta.

- Puhdista kone harjalla tai sopivaa suojavarustusta käyttäen lehtipuhaltimella poistamalla kaikki roskat.
- Painepesurin käyttöä EI suositella.
- Jos painepesuria käytetään, vältä korkeapaineista suihkua laakereihin, moottoriin ja sähkölaitteisiin.

KORROOSIOSUOJAUS

- Levitä autovahaa maalipinnoille vähintään kerran vuodessa.
- Käytä ruosteenestomaalia alueille, joista pinnoite on lohjennut tai naarmuuntunut syvälle.

VOITELU

Koneessa on neljä rasvanippaa (grease zerk). Voitele vähintään kerran vuodessa.

Käytä rasvaprässiä, jossa on tavallinen rasvapuristinliitin ja korkeapainevaseliinia. Pyyhi ylimääräinen rasva pois.

Rasvanippojen sijainnit:

1. Syöttökuljettimen yksi laakeripesä lähellä käyttäjän hydrauliikkaohjaimia
2. Poistokuljettimen yksi laakeripesä, alhaalla
3. Poistokuljettimen kaksi laakeripesää, yläosassa

Pitkäaikainen varastointi

Valmistele kone pitkäaikaista varastointia varten seuraavasti:

- Puhdista kone ja suorita tarvittavat huoltotoimenpiteet, kuten voitelu. Levitä pieni määrä rasvaa esiin jääviin kiinnityskierteisiin, paljaisiin metallipintoihin ja nivelkohtiin korroosion estämiseksi. Haluttaessa käytä ketjusahan terässä höyrymuotoista korroosionestoainetta.
- Täytä polttoainesäiliö oikean tyyppisellä polttoaineella ja lisää polttoaineen stabilointiaine kosteuden tiivistymisen estämiseksi. Käytä moottoria 5–10 minuuttia, jotta stabilointiaine leviää järjestelmään. Älä jätä käsittelemätöntä polttoainetta säiliöön yli 30 päiväksi. Vaihda tarvittaessa moottoriöljy ja puhdista ilmansuodatin tukkeutumisen estämiseksi.

- Käännä sekä syöttö- että poistokuljetin pystyasentoon.
- Irrota ja poista akku. Säilytä akku kuivassa sisätilassa, poissa erittäin kuumista tai kylmistä olosuhteista.
- Pidä renkaat oikeassa paineessa ja tarkista ne 30 päivän välein litistymien ja vaurioiden välttämiseksi. Vältä suoraa auringonvaloa, joka nopeuttaa kumiosien haurastumista. Haluttaessa kone voidaan tukea niin, että renkaat eivät kanna painoa. Tarkista aina renkaat halkeamien ja pullistumien varalta ennen käyttöä.
- Siirrä kone kuivaan, puhtaaseen ja tasaiseen paikkaan, poissa lasten ulottuvilta. Vaikka kone on tarkoitettu ulkokäyttöön, pitkäaikainen varastointi tulisi tehdä katetussa sisätilassa.

Moottorin huolto

Katso koneen mukana toimitetun moottorin käyttöohjeen suositellut huoltotoimenpiteet.

Poistokuljettimen hihnan kireyden säätö

Katso asennusosasta kohta “Poistokuljettimen hihnan kiristys” sekä kuva 23.

Ketjusahan terän kiristys ja vaihto

Sammuta kone ennen ketjun säätöä. Ketjun kiristys suoritetaan seuraavasti:

1. Avaa halkaisukourun ovi (120). Löysää, mutta älä irrota, kaksi sahan laipan pulttia (89), kuva 30.
2. Kiristä ketjun säätöpulttia (111), kunnes ketjua nostettaessa ylöspäin on noin 3/16–1/4 tuumaa (5–6 mm) välystä laipan ja ketjun välillä. Älä kiristä ketjua liikaa
3. Kiristä sahan laipan pultit (89) takaisin tiukasti.

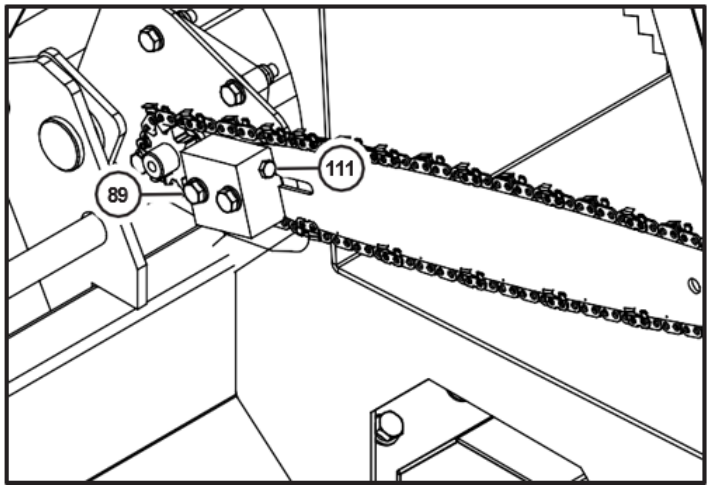

(kuva 30)

Ketjusahan terän vaihtaminen

Ketjun vaihdossa kiristyksen sijaan (kohta 3) löysää ketjun säätöpulttia (111) niin, että ketjusahan terä voidaan irrottaa.

Poista vanha ketjusahan terä ja asenna uusi tilalle. Varmista, että ketjun suunta on oikea: terän alaosassa olevien hampaiden tulee liikkua poispäin käyttäjästä ja kohti koneen takaosaa. Suorita sen jälkeen ketjun kiristys kohdan 3 ja 4 mukaisesti.

Hydraulöljyn vaihto

Hydrauliöljyn tyhjennystulppa sijaitsee pääpalkin / hydrauliikkasäiliön alla, halkaisuterän läheisyydessä. Öljyä vaihdettaessa avaa täyttökorkki, jotta ilma pääsee virtaamaan vapaasti säiliöön ja tyhjennys nopeutuu.

TÄRKEÄÄ! ÄLÄ saastuta ympäristöä päästämällä jäteöljyä hallitsemattomasti luontoon.

Hävittäminen

Kierrätä käyttökelvottomaksi vaurioitunut kone asianmukaisessa kierrätyspisteessä.

Ota yhteyttä paikalliseen kuntaan saadaksesi listan hyväksytyistä jätehuoltolaitoksista sekä määräykset koskien elektroniikkaa, akkuja, öljyä ja muita vaarallisia nesteitä.

SUOSITELTU HUOLTOAIKATAULU

Ajankohta	**Suositeltu huoltotoimenpide**
8 käyttötunnin jälkeen	• Tarkista ja säädä ketjusahan terän kireys
50 käyttötunnin jälkeen	• Tarkista ja säädä ketjusahan terän kireys ja kuljetinhihnan kireys
Ennen jokaista käyttökertaa tai päivittäin	• Voitele kone (ja välittömästi pesun jälkeen) • Tarkista moottoriöljyn määrä • Tarkista koneen alta mahdolliset vuodot • Puhdista kuljettimet ja tarkista kuluminen sekä oikea kireys • Tarkista hydrauliöljyn taso • Poista roskat koneesta • Tarkista kiinnitysten kireys • Tarkista vinssin toiminta
Joka 25 tunti	• Irrota moottorin ilmansuodatin, puhdista, kuivaa ja asenna takaisin (tai useammin pölyisissä olosuhteissa) • Voitele vinssin vaijeri kevyellä öljyllä
Joka 50 tunti	• Tarkista akun kunto • Tarkista ja säädä telaketjun kireys

RÄJÄYTYSKUVA

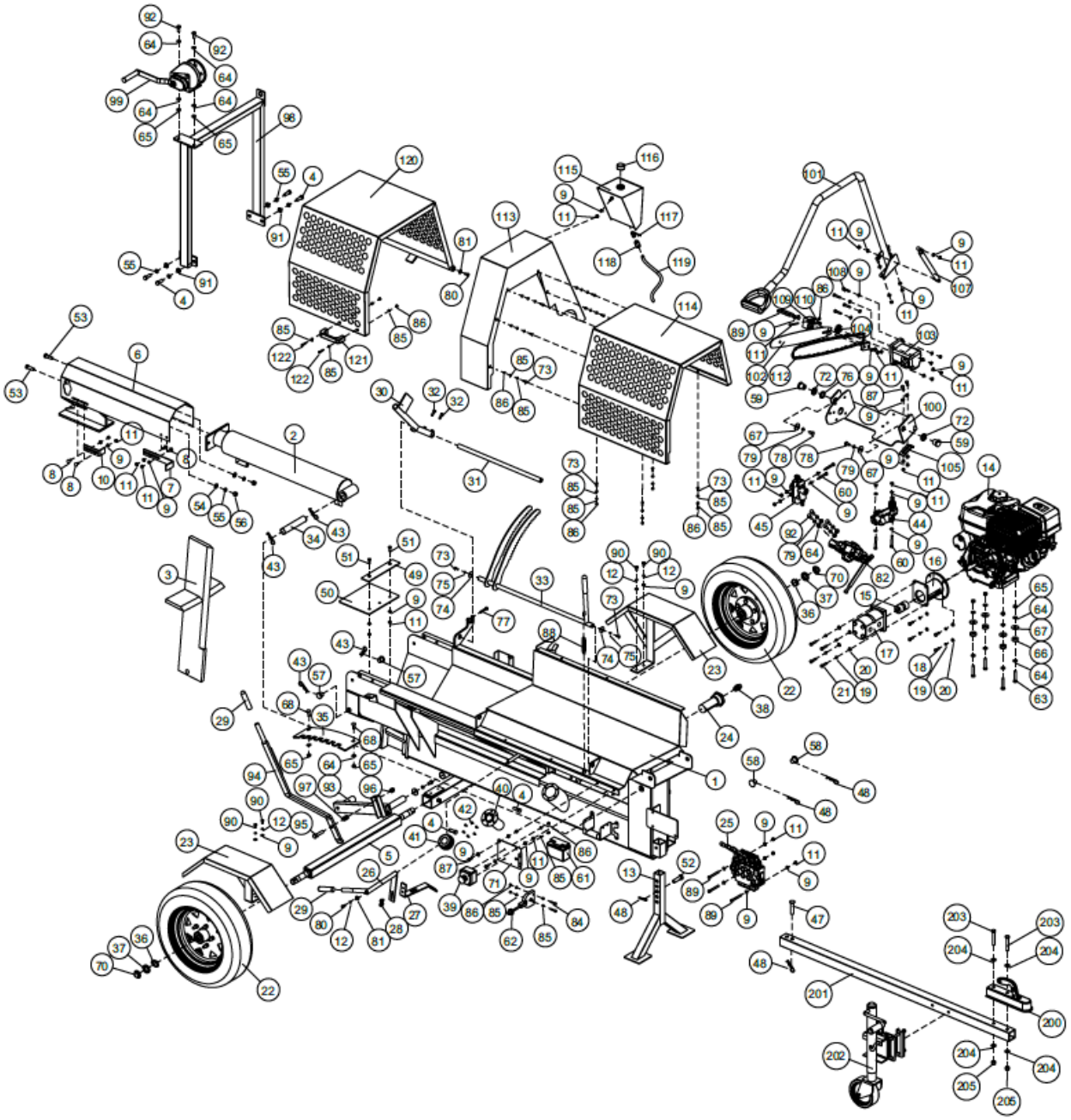

Osa	Kuvaus	kpl	Osa	Kuvaus	kpl	Osa	Kuvaus	Määrä
1	Runko	1	44	Venttiili A	1	88	Jousi	1
2	Hydrauliikkasylinteri	1	45	Venttiili B	1	89	Kuusiopultti M8×70	5
3	Halkaisuterä	1	47	Vetopuomin tappi	1	90	Kuusiopultti M8×14	4
4	Pultti M12×35	6	48	R-sokka 3 × 65	4	91	Aluslevy Ø12	4
5	Akseli	1	49	Kumilevy	1	92	Kuusiopultti M10×25	6
6	Työntölevy	1	50	Kumityyny	1	93	Halkaisuterän nostorunko	1
7	Rajoitinlevy A	1	51	Uppokantaruuvi M8×20	2	94	Halkaisuterän nostokahva	1
8	Pyörökantapultti M8×20	4	52	Tukijalan tappi	1	95	Kuusiopultti M12×60	1
9	Aluslevy Ø8	51	53	Kuusiopultti M12×40	2	96	Lukkomutteri M12	1
10	Rajoitinlevy B	1	54	Aluslevy Ø12	2	97	Puristusjousi	1
11	Lukkomutteri M8	28	55	Jousialuslevy Ø12	6	98	Vinssin runko	1
12	Jousialuslevy Ø8	5	56	Mutteri M12	2	99	Vinssi	1
13	Tukijalka	1	57	Kuljettimen liitostappi	2	100	Sahan runko	1
14	Moottori	1	58	Kuljettimen liitostappi	2	101	Katkaisukahva	1
15	Akselikytkin	1	59	Ketjusahan nivelakselin tappi	2	102	Laippa	1
16	Pumpun kiinnitysjalusta	1	60	Kuusiopultti M8×60	4	103	Katkaisumoottori	1
17	Hydraulipumppu	1	61	Akku	1	104	Ketjupyörä	1
18	Kuusiopultti 5/16-24 UNF	4	62	Kaasukahva	1	105	Katkaisun rajoitinlevy	1
19	Jousialuslevy Ø8	8	63	Kuusiopultti M10×55	4	106	Laipan väliholkki	1
20	Aluslevy Ø8	8	64	Aluslevy Ø10	18	107	Kaasujousi	1
21	Kuusiopultti M8×35	4	65	Lukkomutteri M10	8	108	Kuusiopultti M8×35	4
22	Pyörä	2	66	Kumialuslevy	4	109	Laipan kiinnitysalusta	1
23	Lokasuoja	2	67	Suuri aluslevy Ø10	7	110	Säätöakseli	1
24	Suodatin	1	68	Pyörökantapultti M10×25	2	111	Kuusiopultti M6×60	1
25	Ohjausventtiili	1	69	Tulpparuuvi M27	1	112	Teräketju	1
26	Ohjauskahva	1	70	Akselin suojakupu	2	113	Suojakehikko A	1
27	Ohjauslevy	1	71	Kiinnityslevy	1	114	Suojakehikko B	1
28	Laippapultti M8×12	2	72	Väliholkki A	2	115	Ketjuöljysäiliö	1
29	Kahvan kumikahva	2	73	Kuusiopultti M6×16	11	116	Säiliön korkki	1
30	Tukin pituusrajoitin	1	74	Suuri aluslevy Ø6	2	117	Sulkuventtiili	1
31	Tukin pituusrajoittimen akseli	1	75	Jousialuslevy Ø6	2	118	Liitin	1
32	Kuusiopultti M8×25	4	76	Väliholkki B	1	119	Öljyletku	1
33	Tukin puristin	1	77	Kuusiopultti M8×45	1	120	Suojakehikko C	1
34	Sylinteritappi	1	78	Kuusiopultti M10×16	2	121	Muovikahva	1
35	Lovettu levy	1	79	Jousialuslevy Ø10	7	122	Kuusiokoloruuvi M6×25	2
36	Lukitusaluslevy Ø27	2	80	Kuusiopultti M8×16	2	200	Vetokytkin	1
37	Lukkomutteri	2	81	Suuri aluslevy Ø8	2	201	Vetopuomi	1
38	Suodattimen sovitin	1	82	Venttiili C	1	202	Tukipyörä	1

39	Hätäpysäytyskytkin	1	83	Kuusiopultti M10×20	1	203	Kuusiopultti M12×75	2
40	Suodatin	1	84	Kuusiokoloruuvi M6×30	2	204	Aluslevy Ø12	4
41	Öljyntäyttökorkki	1	85	Aluslevy Ø6	28	205	Lukkomutteri M12	2
42	Kuusiopultti M5×12	6	86	Lukkomutteri M6	16			
43	R-sokka	4	87	Kuusiopultti M8×20	4			

SYÖTTÖKULJETIN

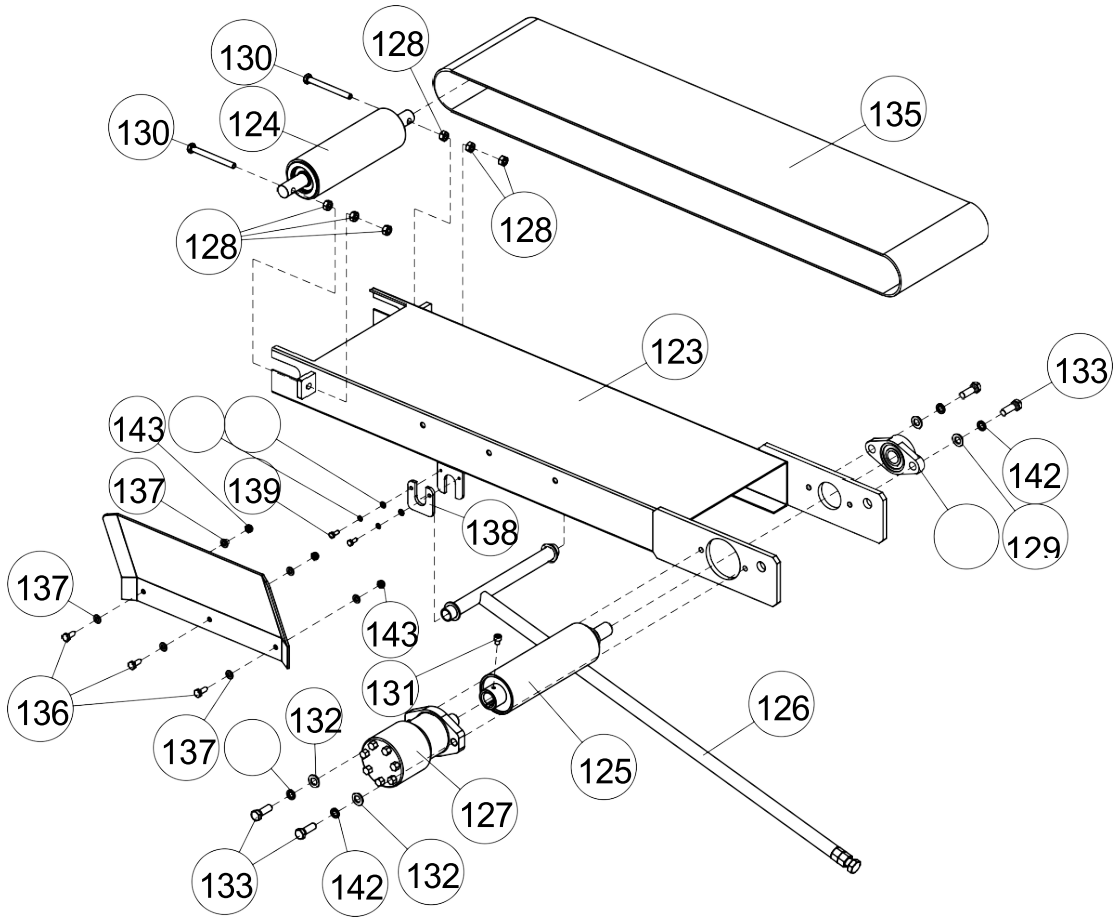

Osa	Kuvaus	kpl	Osa	Kuvaus	kpl
123	Syöttökuljettimen runko	1	134	Takalevy	1
124	Rulla A	1	135	Syöttökuljettimen hihna	1
125	Rulla B	1	136	Kuusiopultti M8×20	3
126	Tukitanko	1	137	Aluslevy Ø8	6
127	Syöttökuljettimen hydraulimoottori	1	138	aluslevy	1
128	Mutteri M10	6	139	Kuusiopultti M6×16	2
129	Laippalaakeri UCF-LU205	1	140	Jousialuslevy Ø6	2
130	Kuusiopultti M10×70	2	141	Aluslevy Ø6	2
131	Kuusiokoloruuvi M8×10	1	142	Jousialuslevy Ø12	4
132	Aluslevy Ø12	4	143	Lukkomutteri M8	3
133	Kuusiopultti M12×35	4			1

POISTOKULJETTIMEN RÄJÄYTYSKUVA

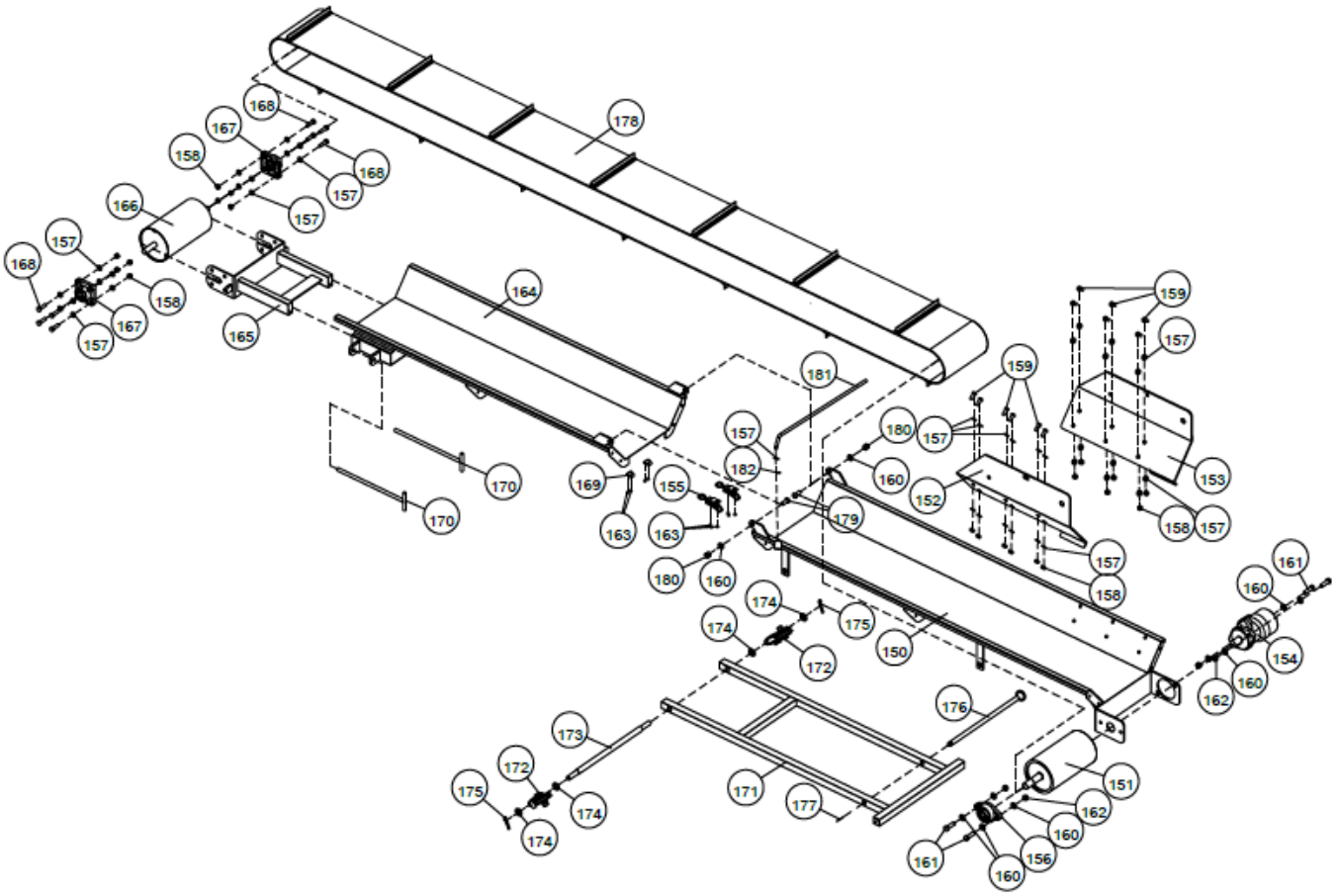

Osa	Kuvaus	kpl	Osa	Kuvaus	kpl
150	Poistokuljetin A	1	167	Laippalaakeri UCFU204	2
151	Rulla C	1	168	Kuusiopultti M10×35	8
152	Vasen levy	1	169	Pikakiinnike 02	2
153	Oikea levy	1	170	T-kahvallinen kierretanko M12×330	2
154	Käyttömoottori	1	171	Tukirungon tukijalka	1
155	Pikalukitsin 01	2	172	Taljapyörä	2
156	Laippalaakeri UCFLU205	1	173	Tukijalan akseli	1
157	Aluslevy Ø10	41	174	Aluslevy Ø16	4
158	Lukkomutteri M10	20	175	Tappi Ø3 × 65	2

159	Lieriökantainen kuusiokoloruuvi M10×25	12	176	Lukitustanko	1
160	Aluslevy Ø12	10	177	Sokka Ø2 × 35	1
161	Kuusiopultti M12×40	4	178	Poistokuljettimen hihna	1
162	Lukkomutteri M12	4	179	Kuusiokoloruuvi M12×30	2
163	Uppokantaruuvi M5×6	10	180	Lukkomutteri M12	2
164	Poistokuljetin B	1	181	Hihnan ohjaustanko	1
165	Kiristysrunko	1	182	Sokka Ø3,2 × 14	1
166	Rulla D	1			

HYDRAULIIKKAKAAVIO

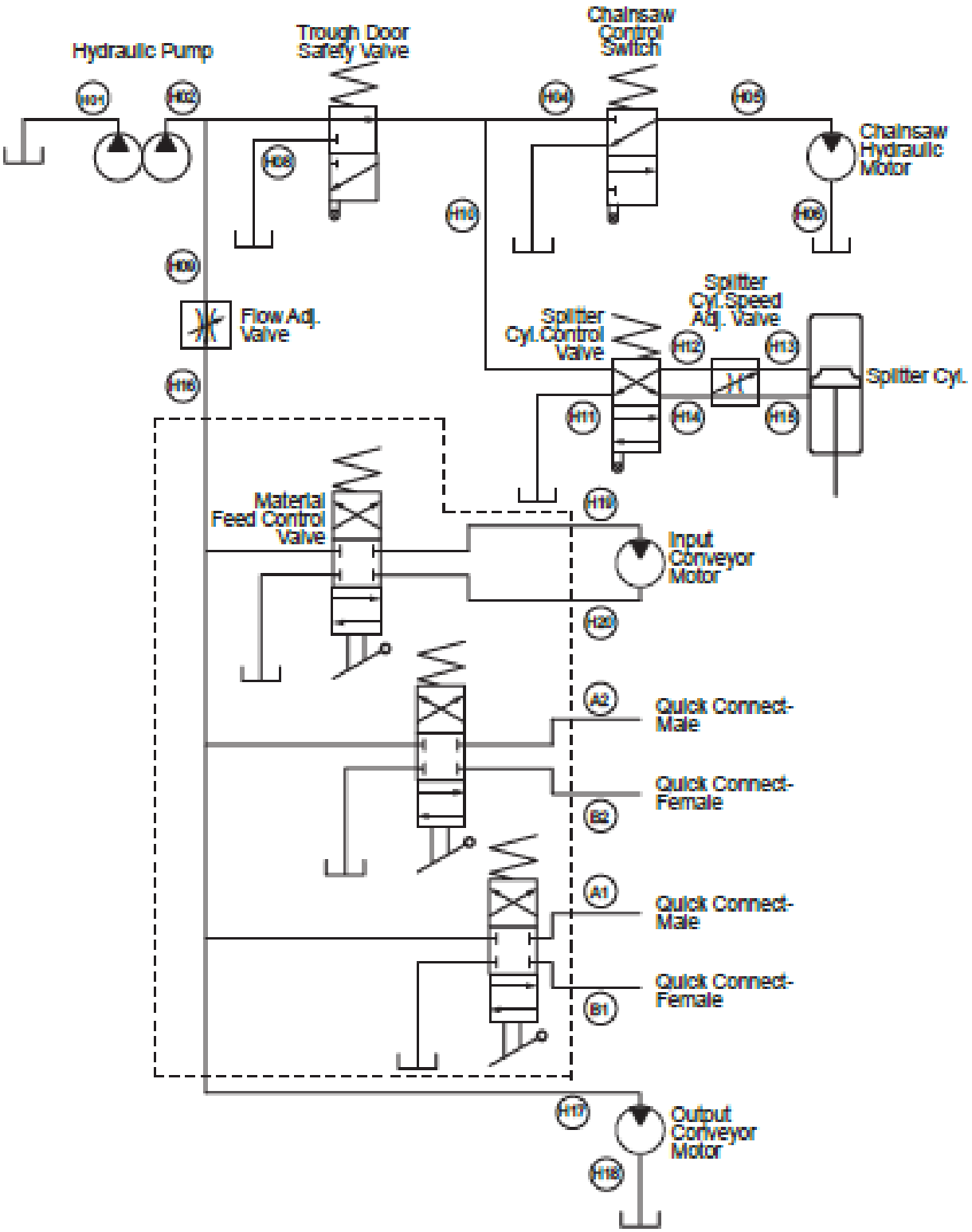

TAKUU

Takuun voimassaolo edellyttää, että ostaja toimittaa myyjälle tai valtuutetulle huoltokeskukselle riittävän kirjallisen todisteen alkuperäisestä ostopäivästä. Tuotteet, jotka palautetaan rahti maksettuna ja vakuutettuna tehtaan tai valtuutetun huoltokeskuksen osoitteeseen, tarkastetaan ja korjataan tai vaihdetaan myyjän harkinnan mukaan veloituksetta, mikäli ne todetaan viallisiksi ja kuuluvat takuun piiriin.

Takuun piiriin kuulumattomat, normaalista kulumisesta riippumattomat vialliset osat korjataan tai vaihdetaan myyjän valinnan mukaan yllä mainittuna takuuaikana.

Joka tapauksessa korvaus rajoittuu maksettuun ostohintaan.

Posti- ja vakuutuskuluja lukuun ottamatta korjauksista tai vaihdoista ei veloiteta.

Missään tapauksessa valmistaja ei ole vastuussa laitteen katoamisesta, käyttöajan menetyksestä, vuokrauksesta, haitasta, kaupallisista menetyksistä tai välillisistä vahingoista. Muita takuita ei ole kuin tässä mainitut.

SUOMITRADING.fi
Suomi Trading Oy, Realparkinkatu 12, 37570 Lempäälä, asiakaspalvelu@suomitrading.fi

Vaatimustenmukaisuusvakuutus ladattavissa www.suomitrading.fi

Denna vedklyv är endast avsedd för terrängkörning. Den är INTE avsedd att användas på allmänna vägar eller landsvägar. Användning av en godkänd skyddshjälm samt annan lämplig personlig skyddsutrustning kan rädda ditt liv.

Statliga, regionala och kommunala myndigheter kan ha olika bestämmelser om användning av terrängfordon och bogserade arbetsmaskiner. Ta reda på vilka bestämmelser som gäller i ditt område och följ dem.

VARNING!



LÄS DENNA BRUKSANVISNING NOGGRANT OCH FÖRSÄKRA DIG OM ATT DU FÖRSTÅR DESS INNEHÅLL INNAN DU ANVÄNDER DENNA PRODUKT! UNDERLÅTENHET ATT FÖLJA DESSA ANVISNINGAR KAN ORSAKA ALLVARLIG PERSONSKADA ELLER DÖDSFALL.

Spara denna bruksanvisning för framtida bruk!

Översatt från originalmanualen!

ALLMÄNT

Denna bruksanvisning har utarbetats för att hjälpa användaren. Läs anvisningarna noggrant och följ instruktionerna för användning, säkerhet, installation, underhåll och felsökning för att säkerställa säker användning och att produkten fungerar korrekt.

Innehållet i denna bruksanvisning baseras på den senaste produktinformationen som fanns tillgänglig vid tidpunkten för publiceringen. Tillverkaren förbehåller sig rätten att när som helst göra ändringar i produkten utan föregående meddelande.

Säkerhetsanvisningarna i denna bruksanvisning täcker inte alla möjliga situationer och arbetsmetoder som kan uppstå vid användning, underhåll eller rengöring av produkten. Använd alltid sunt förnuft och var särskilt uppmärksam på alla markeringar med FARA, VARNING, FÖRSIKTIGHET och OBS i denna bruksanvisning.

VARNINGSMARKERINGAR OCH DERAS FÖRKLARINGAR

⚠	Detta är en säkerhetsvarningssymbol. Den används för att varna för möjliga risker för personskador. Följ alla säkerhetsanvisningar som hör till denna symbol för att undvika skador eller dödsfall.
⚠ FARA	Anger en farlig situation som leder till dödsfall eller allvarlig personskada om den inte undviks.
⚠ VARNING	Anger en farlig situation som kan leda till dödsfall eller allvarlig personskada om den inte undviks.
⚠ FÖRSIKTIGHET	Anger en farlig situation som kan leda till mindre eller måttlig personskada om den inte undviks.
OBS FÖRSIKTIGHET	Avser rutiner eller situationer som inte är relaterade till personskador.

Symbol	Beskrivning	Symbol	Beskrivning
	Läs bruksanvisningen noggrant och säkerställ att du förstår innehållet innan du använder produkten.		Risk för brännskador. Heta delar kan orsaka brännskador.
	Använd ANSI-godkända skyddsglasögon eller korrekt passande skyddsglasögon med skydd både fram och på sidorna.		Risk på grund av rörliga delar. Håll fingrar och lemmar borta från rörliga delar.
	Använd godkända hörselskydd, såsom öronproppar eller hörselkåpor.		Roterande delar. Håll hår, löst sittande kläder och lemmar borta från roterande delar.
	Använd ett NIOSH-godkänt dammfilter eller andningsskydd.		Klämrisk. Håll händer och lemmar borta från klämområdet.
	Använd skyddsskor.		Rörliga delar kan krossa och orsaka skärskador.
	Använd vibrationsdämpande skyddshandskar vid användning av maskinen.		Risk för inträngning av hydraulvätska. Hydraulvätska under högt tryck kan tränga igenom huden.
	Giftiga avgaser. Använd inte denna maskin i utrymmen med otillräcklig ventilation. Endast för utomhusbruk.		Utför inte service på maskinen när den är i rörelse eller motorn är igång.
	Brandrisk. Bensin, bensinångor och hydraulolja är brandfarliga.		Håll händerna borta från klyvrännan och klyvkniven.

AVSEDD ANVÄNDNING

Vedmaskinen är avsedd för mekanisk kapning och klyvning av råa stockar till ved i standardlängder för hushålls-, kommersiellt och industriellt bruk.

Maskinen är konstruerad för att hantera kvistade runda eller delvis kantade stockar med en maximal diameter på 15 tum (380 mm) och en maximal längd på 10 fot (3 m). Den mäter, kapar och klyver automatiskt veden till fyra lätthanterliga vedträn med en maximal längd på 24 tum (600 mm).

Maskinen är avsedd för utomhusbruk inom skogsbruk, jordbruk och vedproduktion. Den drivs av en 12 hk bensinmotor som driver ett hydraulsystem med en kapacitet på 8 GPM (30 l/min). Hydraulsystemet driver stockbordets transportör, sågenheten, klyvenheten samt utmatningstransportören.

Maskinen är konstruerad för att bogseras av en ATV eller ett UTV, vilket gör den enkel att transportera till avverkningsplatser och platser för vedproduktion.

Vedmaskinen är inte avsedd att bogseras på allmänna vägar eller landsvägar. Den får inte användas för bearbetning av andra material än trä, för frusna eller förorenade stockar eller för något annat ändamål än det som anges i denna bruksanvisning.

TEKNISKA INFORMATION

Artikelnummer	103751791	Tomgångsvarvtal	1800 varv/min
Nettovikt	590 kg	Maxeffekt	9,5 kW (12,75 hk) @ 3600 varv/min
Förpackningens längd	2300 mm	Bränsletyp	87+ oktanig blyfri bensin
Förpackningens bredd	950 mm	Bränsletankens volym	54 L
Förpackningens höjd	1150 mm	Motoroljans volym	1,1 L
Maskinens längd	6600 mm	Motoroljetyp	10W-30 (>32°F) / 5W-30 (<10°F)
Maskinens bredd	1380 mm	Tändstift	F7TC, F7RTC eller motsvarande
Maskinens höjd	2000 mm	Tändstiftets elektrodgap	0,7–0,8 mm
Bandets bredd	820 mm	Tändstiftets åtdragningsmoment	18-22 Nm
Frihöjd mellan hjulen	660 mm	Klyvkraft	15 ton
Markfrigång	200 mm	Vedhuggning	Oregon 18 tum. Hydrauliskt driven motorsåg
Däckstorlek	135/70R12/AL108	Rekommenderad kedjeolja	SAE 90 (ISO VG 220)
Dragkoppling	50 mm	Kedjeoljans volym	400 ml
Hydraulsystemets oljevolym (inkl. tank)	24 L	Utmatningstransportör (längd × höjd i horisontellt läge)	3180 mm × 250 mm
Hydraulolja	ISO 32 (10W)	Utmatningstransportör (max. vinkel × höjd)	40° × 2256 mm
Hydraulpump, typ	Växelpump	Utmatningstransportörens hastighet	27 m/min
Hydraulisk pumpkapacitet	8 GPM @ 4000 varv per minut (7,5 ml/r)	Bakterier	12 V DC
Motortyp	En-cylindrig, fyrtakts, luftkyld, OHV, elektrisk start	Ljudtrycksnivå	88 dB(A), k = 3 dB
Motorvolym	420 cc		

Maxvarvtal	3600 varv per minut		

UPPACKNING OCH KONTROLL

Vid uppackning ska produkten noggrant kontrolleras för att säkerställa att den är hel och inte har skadats under transporten. Om delar saknas eller är skadade, kontakta återförsäljaren så snart som möjligt. Använd inte denna produkt om den har skadats under transport, hantering eller felaktig användning.

Använd inte produkten innan saknade delar har ersatts eller felet har åtgärdats. Underlåtenhet att göra detta kan orsaka allvarliga person- eller egendomsskador.

Maskinen och dess delar är tunga. Det rekommenderas att minst två personer deltar vid uppackning, lyft, förflyttning och montering. Följ alltid korrekta lyfttekniker.

Ta ut delar och tillbehör ur förpackningen och kontrollera dem för skador. Säkerställ att alla delar finns med.

SÄKERHET

Säkerhet i arbetsområdet

Säkerställ ett säkert arbetsområde för att förhindra personskador. Följ nedanstående förebyggande åtgärder:

- Montera, justera och använd maskinen i en säker arbetsmiljö. Håll arbetsområdet rent, väl upplyst och fritt från störande moment. Placera belysning så att du inte arbetar i skugga.
- Håll alla personer som inte bär korrekt skyddsutrustning borta från arbetsområdet och maskinens närhet.
- Undvik att arbeta ensam.
- Låt inte barn eller husdjur vistas i eller nära arbetsområdet.
- Ha en första hjälpen-låda tillgänglig i arbetsområdet, inklusive förband för större sår, ögonskölj och ögonförbandsmaterial. Beakta situationer där mobilnät inte är tillgängligt.
- Ha en brandsläckare tillgänglig i arbetsområdet och se till att du vet hur den används vid behov.
- Använd inte i närheten av brandfarliga gaser, damm eller vätskor. Se till att bränsletanken är placerad minst 3 meter från maskinen eller annan antändningskälla och att den behållare som används är:
    - tillverkad av metall eller plast med tättslutande lock
    - tydligt märkt och med en volym på högst 19 L
    - UL-, FM- eller DOT-godkänd
- Identifiera och avlägsna hinder som kan påverka stabiliteten eller förhindra säker rörelse runt maskinen.
- Undvik att använda maskinen på instabilt underlag eller i sluttningar.
- Säkerställ att operatören har fått utbildning i säker användning av maskinen, inklusive arbetsmetoder samt identifiering, förebyggande och hantering av säkerhets- och hälsorisker.

PERSONSÄKERHET

Personlig skyddsutrustning kan rädda ditt liv. Säkerställ att du och alla personer i arbetsområdet använder lämplig skyddsutrustning och följer nedanstående anvisningar:

- Personlig skyddsutrustning ska uppfylla gällande standarder.
- Använd alltid ögon- och ansiktsskydd, inklusive slagtåliga skyddsglasögon som skyddar både framifrån och från sidorna. Ögonskydd ska uppfylla standarderna ANSI Z87.1 eller CSA Z94.3-07 beroende på arbetsuppgift.
- Använd hörselskydd med tillräcklig ljuddämpning (NRR) för att klara höga ljudnivåer från motorer.
- Använd lämpliga skyddsskor med tåhätta enligt OSHA-standarder.
- Använd godkänd skyddshjälm enligt ANSI Z89.1-2014 för huvudskydd.
- Kontrollera maskinen, dina egna rörelser och arbetsmiljön för att undvika allvarliga personskador eller maskinskador.
- Använd inte, justera inte och utför inte underhåll på någon del av maskinen medan den är igång eller om du är trött eller

påverkad av alkohol, läkemedel eller droger.
- Använd skyddskläder, inklusive skyddshjälm, benskydd (t.ex. arbetsbyxor eller sågskyddsbyxor) samt arbetshandskar som är lämpliga för arbetsmiljön och utrustningen.
- Undvik löst sittande kläder eller smycken som kan fastna i rörliga delar. Håll långt hår uppsatt och skyddat.
- Använd handskar som ger tillräckligt skydd beroende på arbetsuppgift.

OBS: Använd inte handskar när du arbetar i närheten av en maskindel där material kan fastna och dra in handen i rörliga delar.

Särskilda säkerhetsanvisningar

Låt inte förtrogenhet eller vana vid användning av produkten (som uppstår genom upprepad användning) ersätta ett strikt iakttagande av maskinens säkerhetsanvisningar. Följ anvisningarna nedan för att undvika allvarliga personskador eller skador på maskinen.

- Använd rätt verktyg för rätt arbete. Denna maskin är konstruerad för ett specifikt användningsområde. Modifiera, ändra eller använd inte maskinen för något annat ändamål än det avsedda.
- Använd inte maskinen om någon del är skadad, trasig eller felaktigt monterad. Reparera eller byt ut delar vid behov.
- Använd inte maskinen om den verkar eller låter fungera onormalt. Låt en kvalificerad tekniker inspektera och reparera maskinen innan den används.
- Gör inga ändringar på maskinen. Montering, underhåll och reparation av maskinen och dess delar får endast utföras av personer med tillräcklig mekanisk kompetens, erfarenhet och gott omdöme (t.ex. återförsäljare av utomhusmaskiner, verkstäder för entreprenadmaskiner eller småmaskinsverkstäder), så att farliga modifieringar inte uppstår.
- Utbilda alla nya användare och repetera säkerhetsanvisningarna regelbundet. Säkerställ att endast korrekt utbildade och fysiskt kapabla personer använder maskinen. Outbildade eller fysiskt begränsade användare utsätter sig själva och andra för risk för allvarliga personskador eller dödsfall. Eventuella fysiska begränsningar hos användaren ska beaktas före användning.
- Överskrid inte maskinens märkta kapacitet. Att tvinga maskinen att bearbeta material utöver dess kapacitet kan orsaka skador eller personskador.
- Transportera inte maskinen utan att transportörerna är säkrade och stödbenet har tagits bort. Säkra transportörerna för att förhindra rörelse under transport och ta bort stödbenet innan maskinen flyttas. Sänk hastigheten och var beredd att stanna under transport.
- Använd inte maskinen utan att skydd och andra säkerhetsanordningar är på plats och fungerar korrekt.
- Välj ett arbetsområde med tillräckligt utrymme för säker hantering av stockar, personer, kluven ved samt fordon eller släpvagnar.
- Minimera manuell hantering av stockar från virkesupplaget till inmatningsbordet (använd till exempel hydraulisk lastare, glidbord eller rullbord) för att minska behovet av lyft och bärning.
- Minimera manuell hantering av kluven ved genom att samla upp den direkt från utmatningstranportören i en lämplig låda, släpvagn eller lastbil som kan köras direkt till vedförrådet.
- Placera maskinen stadigt på ett plant och stabilt underlag utan hinder eller snubbelrisk. Säkerställ att maskinen och eventuella transportörer står stabilt.
- Kila fast hjulen för att förhindra att maskinen rör sig.
- Ställ in kap- och klyvlängden innan maskinen startas.
- Risk för kast. Plötsliga rörelser från sågen eller arbetsstycket kan orsaka personskador. Håll ett stadigt grepp om maskinen och undvik kontakt med svärdsspetsen.
- STRÄCK ALDRIG IN HÄNDERNA I KLYVRÄNNAN, TRANSPORTÖRERNA ELLER KAPOMRÅDET NÄR MASKINEN ÄR IGÅNG. Säkerställ att alla operatörer och medhjälpare även är utbildade i nödstoppets funktion. Efter avstängning ska du försäkra dig om att alla rörliga delar har stannat helt innan blockeringar avlägsnas.
- Vidrör inte heta motordelar, ljuddämparskyddet, slangar, motorblocket, motoroljan, hydraulpumpen eller hydraulmotorerna under drift eller direkt efter att maskinen har stängts av. Låt maskinen svalna tillräckligt innan beröring.

Motorsäkerhet

Se motorns bruksanvisning för viktig information om säkerhet, användning, underhåll och reparation. Utöver motorns bruksanvisning ska följande säkerhetsanvisningar följas:

- **MOTORN LEVERERAS UTAN OLJA.** Fyll på motorolja och kontrollera oljenivån före varje användning.
- Bensin, bensinångor och motorolja är **MYCKET BRANDFARLIGA** och kan under vissa förhållanden vara **EXPLOSIVA**, vilket kan orsaka allvarliga personskador eller dödsfall om de hanteras felaktigt. Tanka inte motorn medan den är igång eller varm. Låt motorn svalna innan tankning.
- Använd aldrig motorn om det finns bränsle- eller oljeläckage.
- Fyll inte bränsletanken inomhus, till exempel i ett garage, under rökning eller i närheten av öppen låga eller andra antändningskällor (inklusive apparater med tändlåga).
- Dra åt bränsletankens lock ordentligt för att förhindra läckage och brandrisk.
- Förvara bränsle i godkända behållare, åtskilt från värmekällor, gnistor och öppen eld. Torka omedelbart upp utspillt bränsle eller olja innan motorn startas.
- Använd inte motorn i närheten av brandfarliga vätskor, ångor eller brännbara material.
- Motordelar, inklusive ljuddämparen och avgassystemet, blir mycket heta under drift och förblir heta efter att motorn har stängts av. Undvik kontakt för att förhindra brännskador.
- Låt motorn svalna helt innan underhåll eller förvaring.
- Använd endast vanlig blyfri bensin med ett oktantal på **90 eller högre**. Lägre oktantal kan försämra prestandan och förkorta motorns livslängd.
- Bränsle kan skada lack och vissa plastmaterial. Var försiktig så att bränsle inte spills vid tankning.
- Kör aldrig motorn utan luftfilter. Avsaknad av luftfilter gör att damm och smuts kan komma in i motorn och orsaka allvarliga skador.
- Undvik att luftfiltret blir blött under användning eller vid rengöring av maskinen.
- Använd inte tryckluft för att rengöra luftfiltret.
- Undvik att röra tändkabeln när motorn är igång. Tändkabeln leder högspänning och kan orsaka elektriska stötar när motorn är igång eller under start och avstängning.
- Kör aldrig motorn i ett slutet eller delvis slutet utrymme, såsom byggnader, garage eller nära öppna fönster eller dörrar. Avgaser innehåller kolmonoxid (CO), en luktfri och färglös gas som snabbt kan ansamlas och orsaka allvarliga personskador eller dödsfall.
- Stäng av motorn, koppla bort tändkabeln och låt motorn svalna innan underhåll eller justeringar utförs.
- Stäng omedelbart av motorn om onormala vibrationer, ovanliga ljud, rök eller bränsleläckage uppstår.
- Litiumjonbatteri – risk för brand eller explosion. Använd endast en godkänd laddare. Krossa, punktera eller utsätt inte batteriet för värme.
- Kortslut inte batteriets poler. Håll metallföremål borta från batteripolerna för att förhindra gnistor, brand eller skador på batteriet.

Hydraulsäkerhet

Se till att hydraulsystemet är väl underhållet, rent och att alla komponenter är i gott skick. Följ nedanstående säkerhetsanvisningar vid arbete med hydraulsystemet:

- Kontrollera innan hydraulsystemet startas att alla anslutningar är ordentligt åtdragna och att alla ledningar, slangar och kopplingar är oskadade.
- Försök aldrig reparera hydraulkomponenter, slangar, rör, anslutningar eller kopplingar med svetsning, tejp, klämmor eller lim. Hydraulsystemet arbetar under mycket högt tryck, och sådana reparationer skapar en farlig situation. Byt alltid ut skadade delar mot originaldelar eller motsvarande godkända reservdelar.
- Risk för inträngning av hydraulvätska under högt tryck. Använd lämpligt hand- och ögonskydd när du söker efter högtryckskläckor. Håll händer och övriga kroppsdelar borta från misstänkta läckagepunkter. Försök aldrig kontrollera eller stoppa en läcka med någon del av kroppen. Använd en träbit eller kartong för att lokalisera läckan i stället för handen.
- OM HYDRAULVÄTSKA HAR TRÄNGT IN UNDER HUDEN, SÖK OMEDELBART LÄKARVÅRD!
- Hydraulolja är brandfarlig. Håll hydraulkomponenter borta från öppen eld, gnistor och andra värmekällor.
- Stäng av motorn och avlasta trycket i hydraulsystemet innan underhåll eller justeringar utförs.
- Hydraulsystemet kan behålla tryck även efter att motorn har stängts av. Avlasta allt systemtryck innan underhåll utförs.
- Oväntade rörelser hos maskinens delar kan uppstå när trycket avlastas. Stöd eller lås alla laster innan underhåll påbörjas.

Transport- och bogseringssäkerhet

När maskinen kopplas till ett fordon får ALDRIG den lägsta märkbelastningen för någon del av bogseringssystemet överskridas. Se ATV:ns eller UTV:ns bruksanvisning för dess dragkapacitet och följ nedanstående anvisningar:

- Kontrollera att ATV:n/UTV:n är avstängd och att bromsarna är ansatta innan släpet kopplas till eller från för att förhindra oavsiktlig rörelse.
- Använd aldrig släpet om dragkopplingens låsmekanism inte fungerar korrekt.
- Kontrollera att däcken på både ATV:n/UTV:n och släpet är i gott skick och pumpade till det högsta tryck som rekommenderas av tillverkaren.
- Säkra transportörerna med låsanordningar och vid behov med extra spännband så att de inte kan röra sig under transport.
- Ta bort stödbenet och fäll upp stödjacket helt samt lås det i horisontellt läge före bogsering.
- Använd en dragkrok med 2 tum (50,8 mm) kulkoppling och med en kapacitet som överstiger släpets dragklassning.
- Kontrollera att dragstången är rak. Överskrid inte en vinkel på ±5°. Om detta överskrids ska en justerbar dragkrok användas eller kopplingshöjden justeras.
- Lås dragkopplingen med låsmekanismen så att kulkopplingen inte kan lossna.
- Fäst säkerhetskedjorna (om sådana används) korsvis under dragkopplingen och fäst dem ordentligt i dragfordonet. Kedjorna får inte vara för lösa men ska tillåta svängning.
- Släpet är INTE avsett för användning på allmänna vägar utan endast för terrängbruk. Kontrollera lokala trafik- och transportbestämmelser. I många delstater och provinser krävs fungerande bakljus och körriktningsvisare.

Bogsering av släpet är förenad med risker och kan orsaka allvarliga personskador eller egendomsskador. Följ nedanstående anvisningar:

- ANVÄND INTE släpet för transport av annat gods. Det är inte konstruerat för lasttransport.
- SÄNK HASTIGHETEN. Ett släp som svajar eller är instabilt är farligt. Fortsätt inte köra om instabiliteten kvarstår. Sakta ned gradvis, kör till en säker plats och kontrollera alla anslutningar. Ett släp som är stabilt vid låg hastighet kan bli instabilt vid högre hastigheter. Stabiliteten försämras i nedförsbackar.
- Kontrollera att stödjacket är helt uppfällt och låst, att stödbenet är borttaget och att hjulkilarna har tagits bort före körning.
- Tillåt inte passagerare att färdas på släpet.
- Beakta den längre bromssträckan på grund av den ökade vikten.
- Beakta den större svängradien.
- Backa inte med släpet.
- Justera kopplingen så att den passar dragkulan och kontrollera alla anslutningar före färd och regelbundet under transporten.
- Våt, hal, ojämn eller brant terräng är farlig och kan orsaka personskador. Kör med låg hastighet under sådana förhållanden. Föraren måste använda gott omdöme och erfarenhet för att välja lämplig hastighet.
- Koppla loss släpet från ATV:n/UTV:n och kila hjulen efter varje användning samt före underhåll.
- Sätt alltid stödjacket och stödbenet i arbetsläge och kontrollera att de står stadigt mot marken och att släpet är plant innan maskinen används.
- Användning av släpet kräver övning och erfarenhet. Lär dig de grundläggande funktionerna noggrant innan användning.
- Kör endast i säker och välkänd terräng. Undvik branta sluttningar och var beredd på längre bromssträckor, särskilt på våta underlag.
- Kontrollera alltid maskinens höjd och eventuella hinder (t.ex. broar och tak) innan du kör under dem.

HUVUDKOMPONENTER

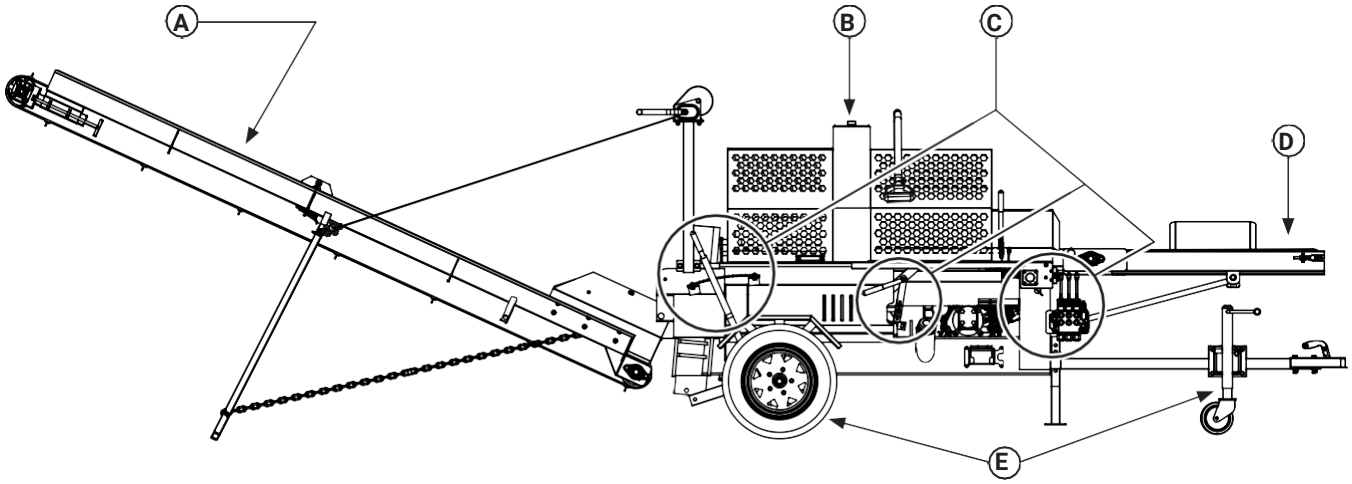

A. UTMATNINGSTRANSPORTÖR
B. KAP- OCH KLYVENHET
C. JUSTERING
D. INMATNINGSTRANSPORTÖR
E. SLÄPVAGN

MONTERINGSANVISNINGAR

Detta är en komplex och potentiellt farlig maskin. Transportörerna, kap- och klyvenheten, släpvagnen samt deras komponenter kan vara farliga om de monteras felaktigt. Om du inte känner dig helt säker på att montera maskinen ska monteringen utföras av en kvalificerad tekniker.

Släpvagnen levereras till största delen förmonterad, men huvudkomponenterna måste monteras av användaren eller en kvalificerad tekniker. Följ stegen nedan för att säkerställa korrekt montering.

OBS: Siffrorna inom parentes (1) hänvisar till reservdelslistan.

Steg 1: Öppna transportlådan. Ta bort spännbanden och skyddstäckena.

Steg 2: Packa upp komponenterna. Ta försiktigt ut alla delar ur lådan och lägg dem åt sidan. Gruppera liknande delar så att de är lätta att hitta. Ta bort plast- och skumförpackningarna från delarna och kassera dem på lämpligt sätt.

Transportörerna, kap- och klyvenheten, släpvagnen samt deras komponenter är tunga. Det rekommenderas att minst två personer deltar vid uppackning, lyft, förflyttning och montering. Användning av lyftutrustning, såsom kran, lyftblock, gaffeltruck eller garage/domkraft, rekommenderas.

Använd alltid korrekta lyfttekniker.

Steg 3: Kontrollera att alla delar finns med och är korrekta. Kontrollera under monteringen att delarna överensstämmer med reservdelslistan och att antalet är korrekt. Om delar saknas eller är skadade ska du omedelbart asiakaspalvelu@suomitrading.fi

Steg 4: Lägg ut delarna. Välj en väl upplyst plats med tillräckligt utrymme där delarna kan placeras i monteringsordning.

Steg 5: Installera axeln och hjulen. Lokalisera axeln (5) och installera den i det fyrkantiga röret längst bak på skär- och klyvningsenheten som visas i figur 1. Det kan vara nödvändigt att använda en lyftanordning eller en domkraft för att

höja axelns ände. Se till att axeln är centrerad genom att mäta från båda ändarna, dra sedan åt bultarna (4) och låsmuttrarna på båda **sidor.**

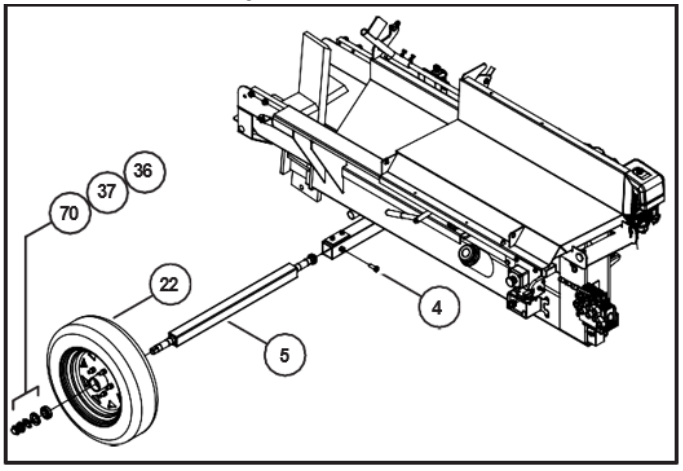

(Bild 1)

Hjulet (22) levereras delvis förmonterat. Det inre lagret och tätningen är redan monterade. Det yttre lagret, låsbrickan (36), lagrets låsmutter (37) och navkapseln (70) levereras separat och ska monteras på hjulet och axeln.

Applicera fett på det inre hjullagret och montera därefter hjulenheten (22) på axeln (5).

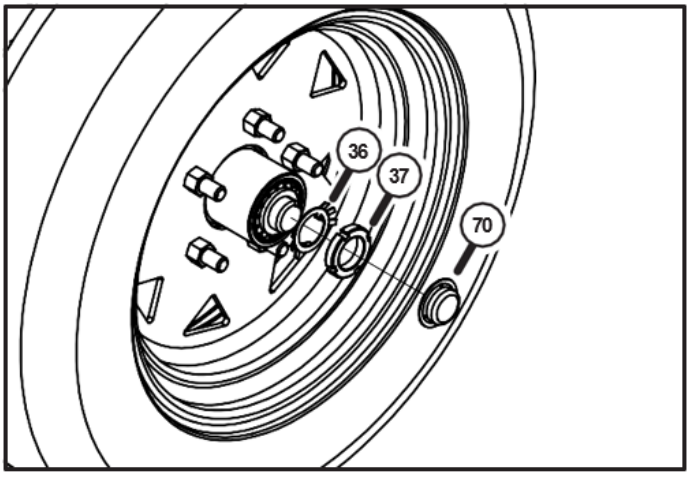

(Bild 2)

Applicera fett på det yttre lagret och montera det på axeln. Rikta in låsbrickan (36) på axeln och montera därefter lagrets låsmutter (37) för hand för att säkerställa att gängorna griper korrekt och inte korsgängas (figur 2).

Sätt lagren på plats genom att vrida hjulet för hand samtidigt som låsmuttern (37) dras åt tills ett lätt motstånd känns i lagren. Vid behov kan låsmuttern dras åt med ett åtdragningsmoment på 20–50 ft-lb (27–68 N·m). När låsmuttern har dragits åt, lossa den ¼ varv, eller precis så mycket att hjulet roterar fritt. Detta avlägsnar förspänningen och förhindrar att lagren överhettas.

Hjulet ska rotera fritt utan att kärva och endast ha ett minimalt axiellt glapp. Rikta in spåret i låsmuttern (37) mot fliken på låsbrickan (36) genom att endast vrida muttern i lossningsriktningen (moturs). Vik upp fliken så att den förhindrar att låsmuttern (37) lossnar. Upprepa samma procedur för det andra hjulet.

Steg 6: Montering av stödben (13)

Använd en lyftanordning eller en garage/domkraft för att lyfta dragstångssidan av kap- och klyvenheten. Montera stödbenet (13) i stödbenets fäste. Sätt i sprinten (Leg Pin, 52) och säkra den med en R-sprint (48).

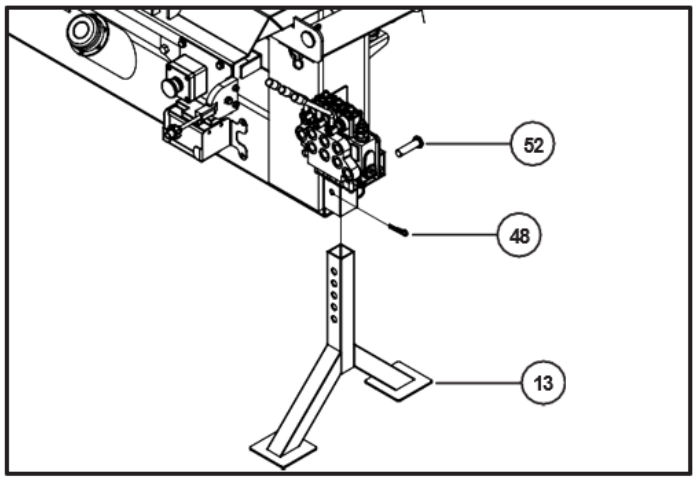

(Fig. 3)

Sänk skär- och klyvenheten så att den vilar på stödbenet.

Steg 7: Dragstångsmontering (201)

Lossa låsbulten, R-sprinten (48) och dragstångens sprint (Tow Bar Pin, 47) från dragbalkens fäste på kap- och klyvenheten. För in dragbalken (201) i fästet och lås den på plats genom att sätta sprinten (47) i hålen. Säkra sprinten med R-sprinten (48). Dra åt låsbulten och lås den genom att dra åt låsmuttern (kontramutter).

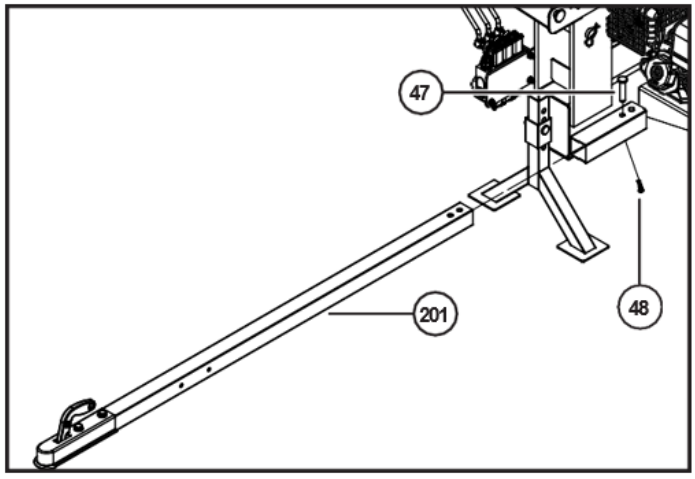

(Fig. 4)

Steg 8: Installation av släpvagnsdomkraften (202)

Dra in domkraftshjulet till kortaste position och fäst släpvagnsdomkraften (202) med de fyra bultarna och två monteringsplattor som finns (Fig. 5).

Jackmonteringsplattan har två fasta hål som är monterade ovanför stången och tre hål som kommer under. Sätt in de två bultarna i de övre hålen och monteringsplattorna. På undersidan, välj de två hål som ligger närmast stångens höjd och installera bultarna i motsvarande hål.

Bultarna ska vara parallella och vinkelräta mot monteringsplattorna. Dra åt muttrarna så att plattorna ligger nära varandra men dra ännu inte åt dragstången helt (201).

Placera domkraften cirka 50 till 60 cm från dragkopplingen och dra åt bultarna till 43 till 50 Nm (32 till 37 ft-lb).

Säkerhetsinstruktioner för användning av jacket:

- Se till att pivotpinnlåset fungerar som det ska och är helt låst innan användning.
- Lås domkraften i upprätt position innan du placerar lasten.
- Använd endast på en plan, hård och bärande yta.
- Förhindra att maskinen rör sig genom att kila fast hjulen vid inkoppling, frånkoppling och drift.

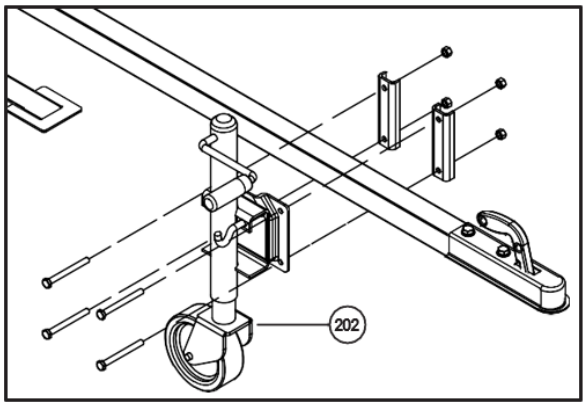

(Fig. 5)

Steg 9: Montering av skärmarna (23)

Montera skärmen (23) på axeln med bultar (90), fjäderbrickor (12) och plattbrickor (9) som visas i figur 6.

Dra åt bultarna till 192–225 in-lb (22–25 N·m). Upprepa för andra sidan.

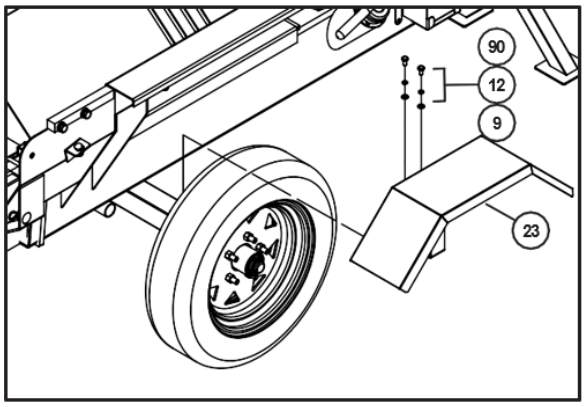

(Fig. 6)

Steg 10: Installation av klyvkillyftare (94) och klyvkil (3)

Installera urtagsplattan (35) med vagnbultar (68), platta brickor (64) och låsmuttrar (65) som visas i figur 7. Dra åt låsmuttrarna till 43 till 50 Nm (32 till 37 ft-lb).

Därefter monterar du den rivande killyftarens handtagsmontering (94) genom att ta bort bulten, låsbrickan och den överdimensionerade brickan från änden av svängstången. Sätt in svängstången på rivningskilens lyfthandtag (94) i rörklämman på skär- och klyvningsenheten. Fäst handtaget igen genom att återmontera den överdimensionerade brickan, låsbrickan och bulta tillbaka i änden av svängstången (Fig. 8).

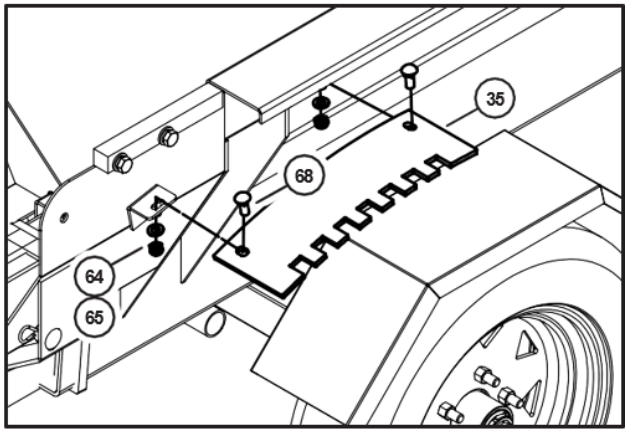

(Fig. 7)

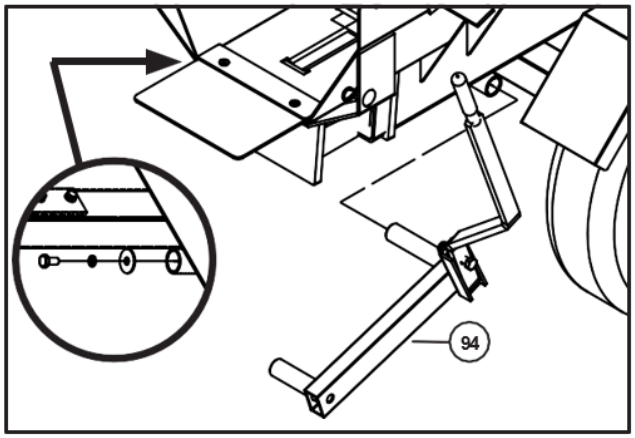

(Fig. 8)

Sätt in klyvkilen (3) i spåret längst ner på klyvningsrännan så att den vilar på klyvkilens lyftstång

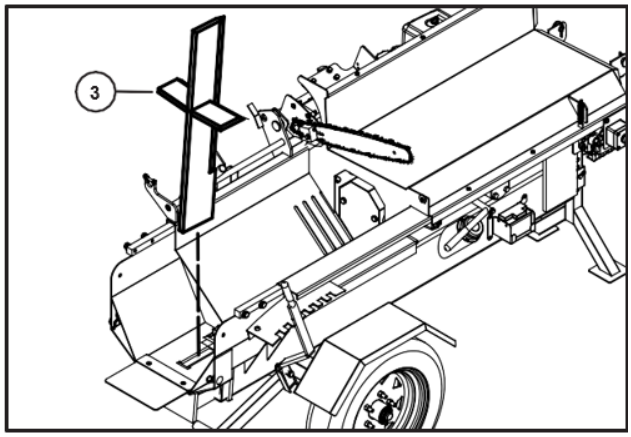

(Fig. 9)

Steg 11: Vinschram (98) installation

Installera vinschkroppen (98) genom att ta bort de fyra bultarna (4), låsbrickorna (55) och platta brickorna (91) från fästpunkterna på skär- och klyvningsenheten.

Placera vinschkroppen med hjälp av en annan person, justera hålen och sätt tillbaka bultarna tillsammans med platta brickor (91) och låsbrickor (55) som visas i figur 10.

Dra åt bultarna till 43–50 Nm (32–37 ft-lb).

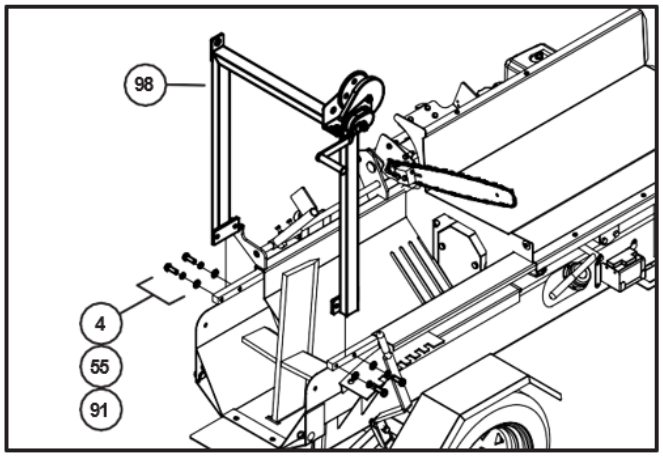

(Fig. 10)

Steg 12: Montering av tång (33)

Installera tången (33) genom att ta bort bulten (74), låsbrickan (75) och plattbrickan (73) från båda ändarna.

Placera tångröret mellan de två fästfästena som visas i figur 11 och fäst det igen genom att montera plattbrickan (73), låsbrickan (75) och bulten (74). Fäst returfjädern (88) i de angivna hålen. Kontrollera att tången rör sig fritt och att fjädern fungerar som den ska.

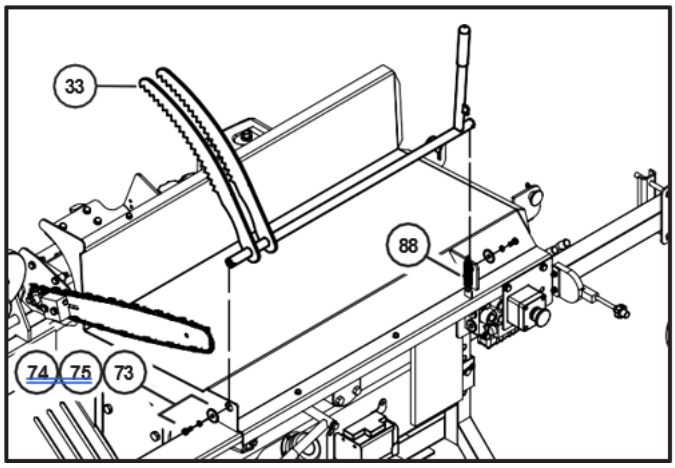

(Fig. 11)

Steg 13: Installation av säkerhetsskydden

Placera matningsbordets säkerhetsskydd (114) på matningsbordet och fäst det med fyra bultar (73), platta brickor (85) och låsmuttrar (86) som visas i figur 12.

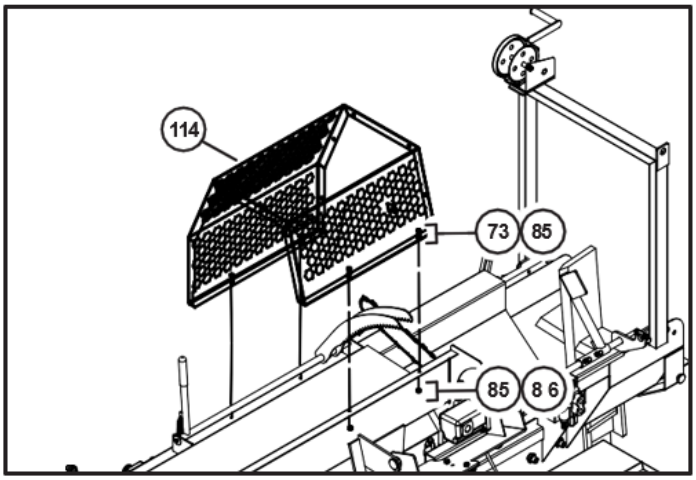

(Fig. 12)

Fäst motorsågsskyddet (113) över sågbladet och matningsbordets skyddsskydd (114), och använd fem bultar (73), platta brickor (85) och låsmuttrar (86) för att fästa (Fig. 13). Dra åt fästanordningarna till 192–225 in-lb (22–25 N·m).

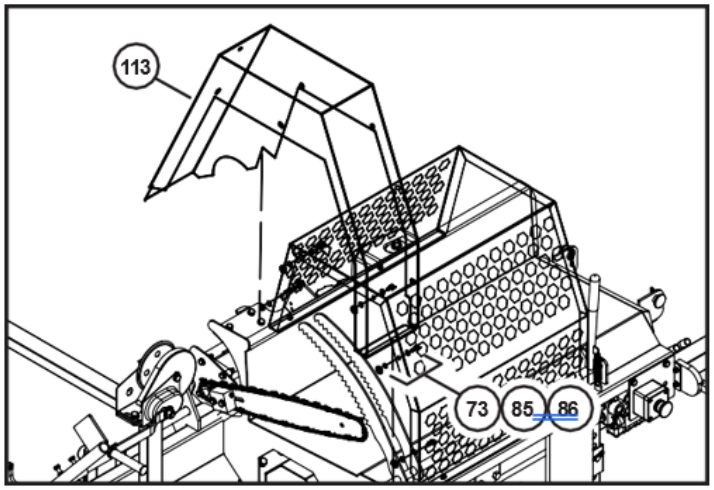

(Fig. 13)

Montering av knickluckan (120) (Fig. 14) Installera rivningsluckan (120) genom att ta bort bulten (80) och den överdimensionerade brickan (81) från rörets ände och ta bort bulten (77) från det U-formade fästet på skär- och delningsenheten. Sätt in ena änden av dörrröret genom fästet på skär- och klyvningsenheten och sätt in den andra änden i det U-formade fästet. Sätt tillbaka och dra åt den överdimensionerade brickan (81) och bulten i slutet av dörrröret. Sätt tillbaka bulten på det U-formade fästet och dra åt så att dörren kan öppnas och stängas som vanligt.

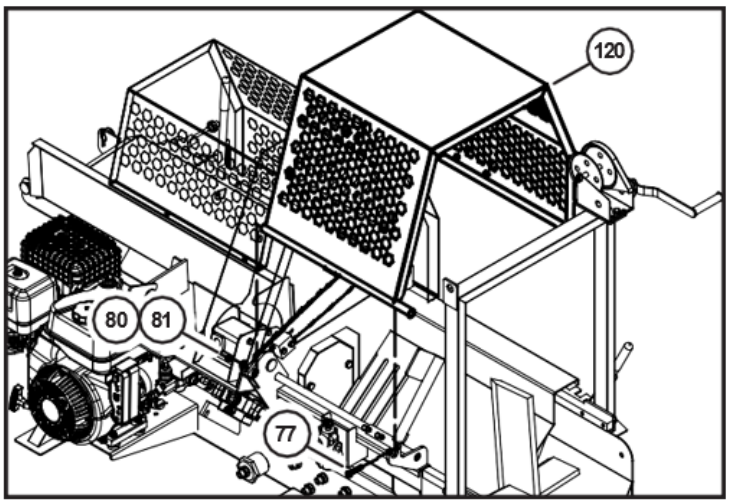

(Fig. 14)

Steg 14: Installera skärhandtaget

Installera skärhandtaget (101) på sågbasen (100) som visas i figur 15 med två bultar (87), platta brickor (9) och låsmuttrar (11). Dra åt fästanordningarna till 192–225 in-lb (22–25 N·m).

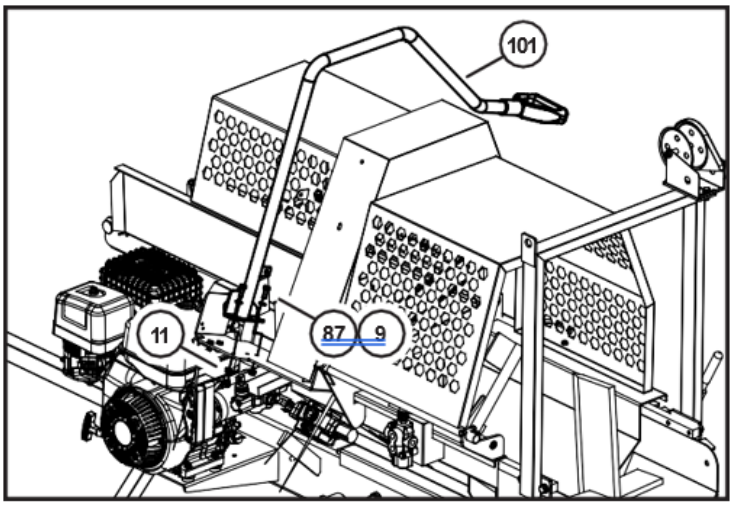

(Fig. 15)

Installera gasfjädern (107, ej visad) mellan urtaget på matningsbordets skydd (114) och urtaget på skärhandtaget (101) med hjälp av platta brickor (9) och låsmuttrar (11).

Steg 15: Installation av kedjesmörjapparaten

Installera kedjesmörjtanken (115) i motorsågsskyddet (113) som visas i figur 16. Använd två platta brickor (85) och låsmuttrar (86) för att fästa.

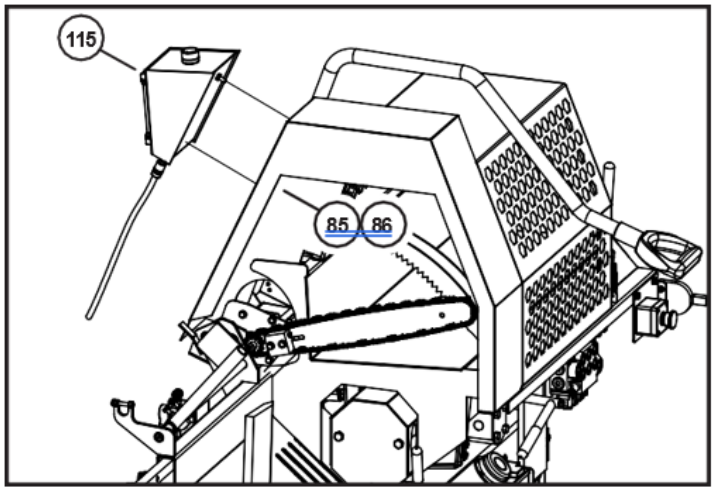

(Fig. 16)

Dra plastslangen genom ringringen längst ner på motorsågsskyddet och koppla den till hylsan längst ner på styrstången (109). Kontrollera att ventilen längst ner i kedjans smörjtank är i horisontellt läge, vilket betyder AV-läget.

Steg 16: Installation av utloppstransportband

Installera höger och vänster rännplattor (153 och 152) på den nedre utloppstransportören (150) genom att ta bort de sex sänkta huvudskruvarna (159), platta brickorna (157) och låsmuttrarna (158). Sätt in rännplattorna och sätt tillbaka fästena som visas i figur 17. Dra åt fästena till 43 till 50 Nm (32 till 37 ft-lb).

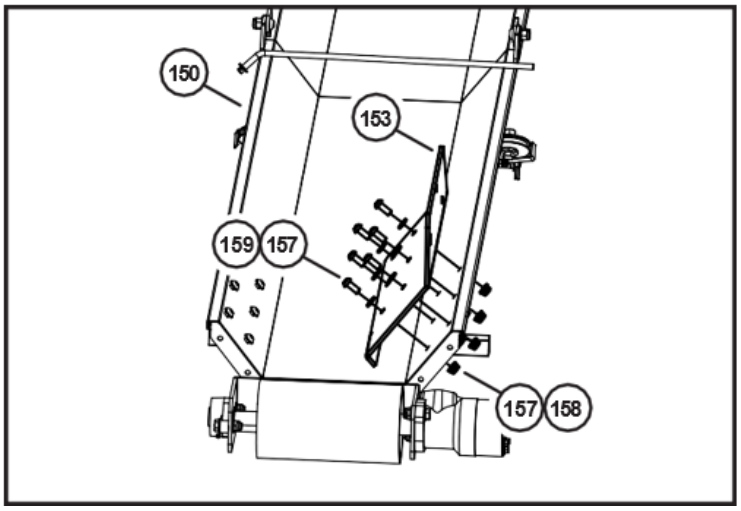

(Fig. 17)

Med hjälp av en annan person, placera utloppstransportbandet så att den hydrauliska drivmotorn (154) är intill änden av klyvningsrännan på skär- och klyvningsenheten.

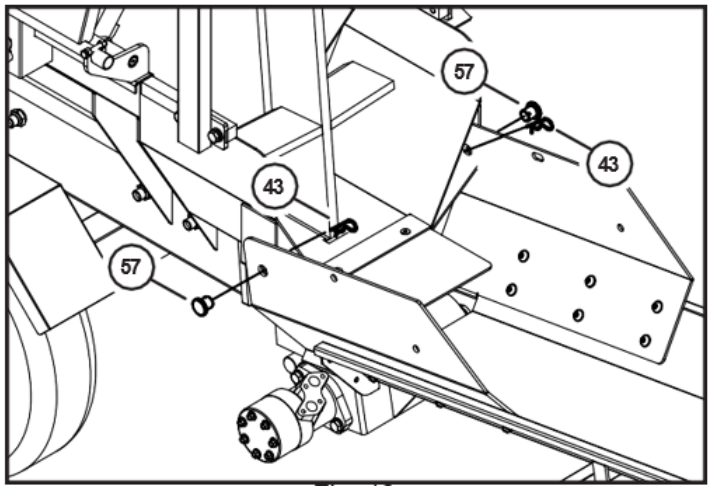

(Fig. 18)

Använd en kontrolljack för att lyfta änden på utloppstransportbandet och justera hålen på höger och vänster rännplåtar (153 och 152) med hålen i skär- och delningsenheten. Sätt in transportbandets monteringsstift (57) och fäst dem med två R-stift (43) som visas i figur 18.

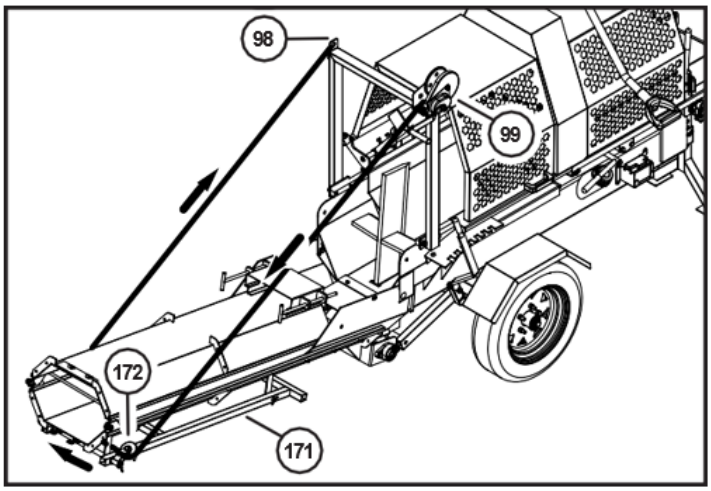

(Fig. 19)

För vajerlinan på vinschen (99) genom hjulet (172) på samma sida som vinschen, under transportbandet ovanför stödramsbenet (171), genom det andra hjulet (172) och fäst vajerkroken i hålet på motsatt sida av vinschramen (98) som visas i figur 19.

För att lyfta utloppstransportbandet, vinsch med vinschens handtag (99). Sänk stödramens fot (171) genom att ta bort kedjefästets axel (173). När utloppsbandet har höjts så att stödramens fot (171) är minst 90 graders vinkel (eller mer, vilket bildar en "A"-form), återmonteras kedjemonteringsaxeln (173) och splinten (177) för att förhindra att de lossnar. Använd stödbenskedjan med karbinhakar för att förhindra att benet rör sig genom att fästa en karbinhake i hålet i hängrännan och den andra änden av kedjan genom öglan på stagaxeln (173), och fäst den igen i kedjan så att den sitter åt.

Se alltid till att vinschvajern sitter ordentligt fast och går fritt genom kabelhjulen. Använd stödbenskedjan för att säkerställa att stödramsbenet inte glider under vikten av utloppstransportbandet.

Låt aldrig någon gå under transportbandet när man justerar dess höjd eller under drift. Underlåtenhet att följa dessa instruktioner kan leda till allvarliga personskador.

Med hjälp av en annan person, öppna brickan högst upp på utloppsbandet och se till att snabbutlösningsfästena (155) inte är klämda mellan de två facken. Justera snabbkopplingsfästena så att de dras åt något när de fästs vid snabbkopplingskrokarna (169).

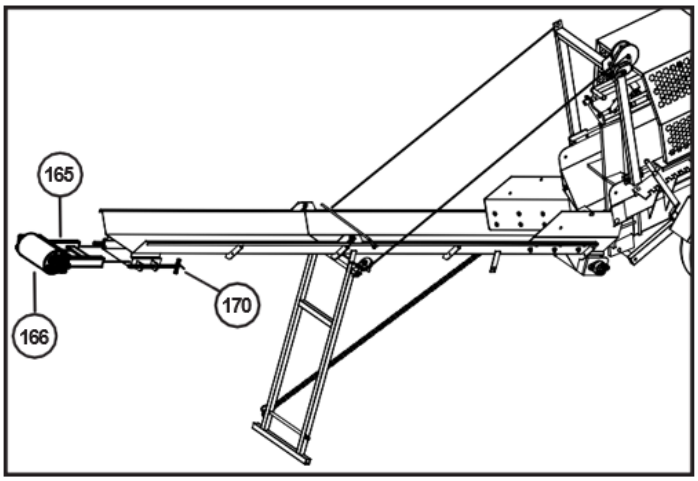

(Fig. 20)

Sätt in dragramen (165) som håller drivrullen (166) i öppningen i slutet av utloppstransportbandet som visas i figur 20. Lossa T-gängade stänger (170) tills klämramen är fäst vid transportbandet.

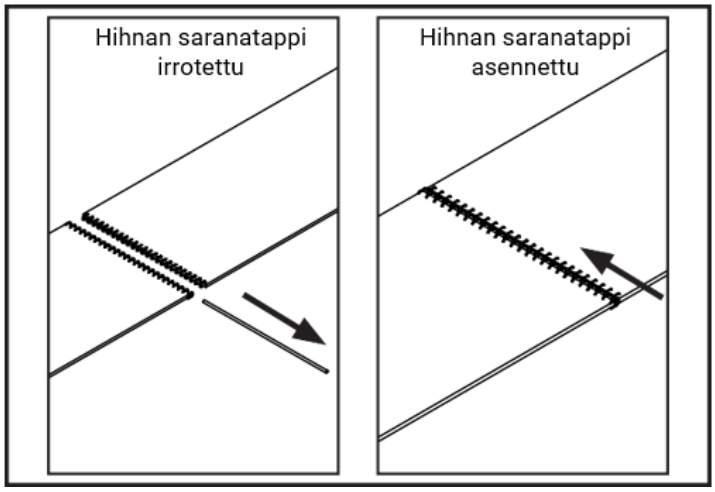

(Fig. 21)

Installera utloppstransportbandet (178) genom att ta bort gångjärnssprinten från gångjärnsfogen Figur 21. Med hjälp av en annan person och för att förhindra att bandet glider, sätt in transportbandet (178) i transportbandet och styr det runt drivrullen (151) längst ner och upp mot drivrullen högst upp som visas i figur 22. När bandets ändar möts, håll ihop båda ändarna av gångjärnet och för in gångjärnsstiftet genom gångjärnsöglorna som visas i figur 21.

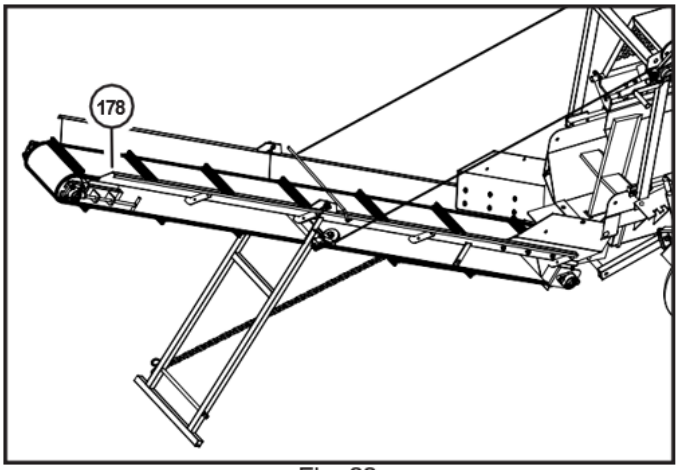

(Fig. 22)

Dra åt utloppsbandet genom att vrida T-gängade stänger (170) lika mycket på båda sidor. Justera så att transportbandet har cirka 1/2 till 1 tum (12 till 25 mm) slack när det trycks ner från mitten mellan driv- och drivrullarna. Använd ett måttband för att säkerställa att avståndet mellan klämkroppen (165) och plattan på T-gängade stången är detsamma på båda sidor, som visas i figur 23.

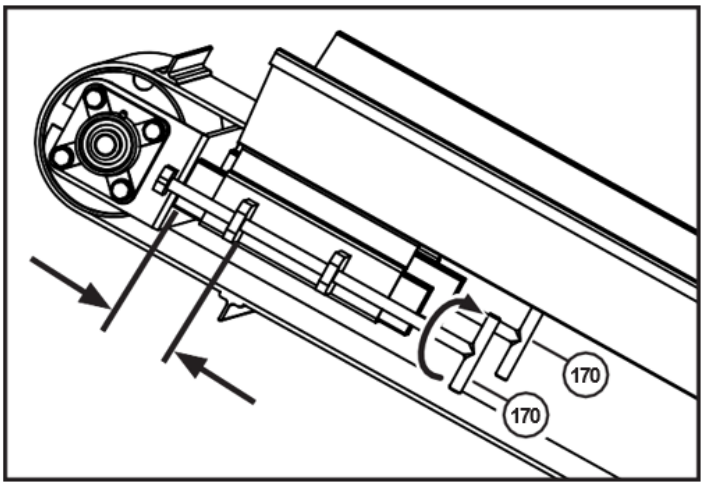

(Fig. 23)

Hydraulikslangarna i utloppstransportören packas under klyvningsrännan under transporten. Koppla slangarna till utloppstransportörens motor (154) genom att matcha slangmarkeringarna med motsvarande markeringar på motorn.

Steg 17: Installation av matartransportband

Med hjälp av en annan person, flytta matarbandet så att dess hydrauliska drivmotor är intill matningsbordet i skär- och klyvningsenheten. Lyft änden på hydraulmotorns sida och justera transportbandets monteringshål med hålen i slutet av matningsbordet. Använd de två transportbandsfästena (58) för att säkra dem med två R-stift (48) som visas i figur 24.

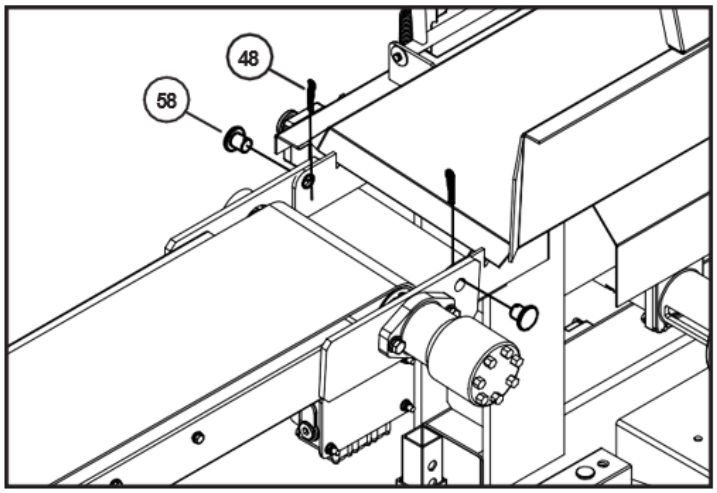

(Fig. 24)

Lyft den bortre änden av transportbandet och vrid stödstången (126) uppåt så att stångens ände kilas in i hörnet av den lilla ursången ovanför tratten och mellan de vertikala stöden på klyvcylindern som visas i figur 25.

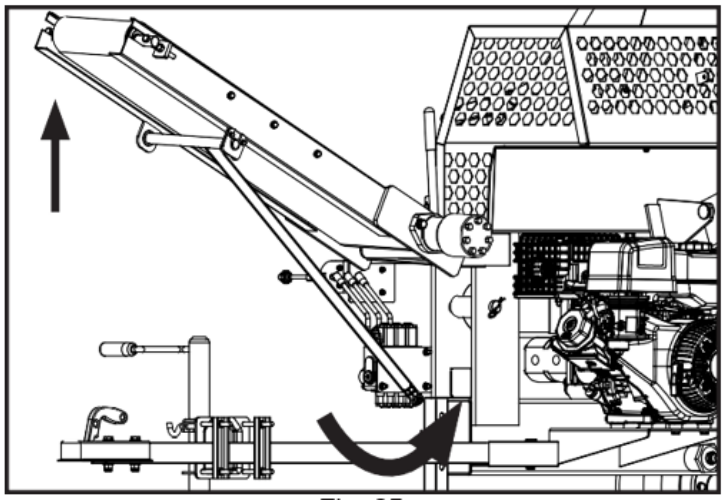

(Fig. 25)

Justera bulten i slutet av stödstången så att matningstransportören är i horisontellt läge. Dra sedan åt bulten för att låsa bulten på plats.

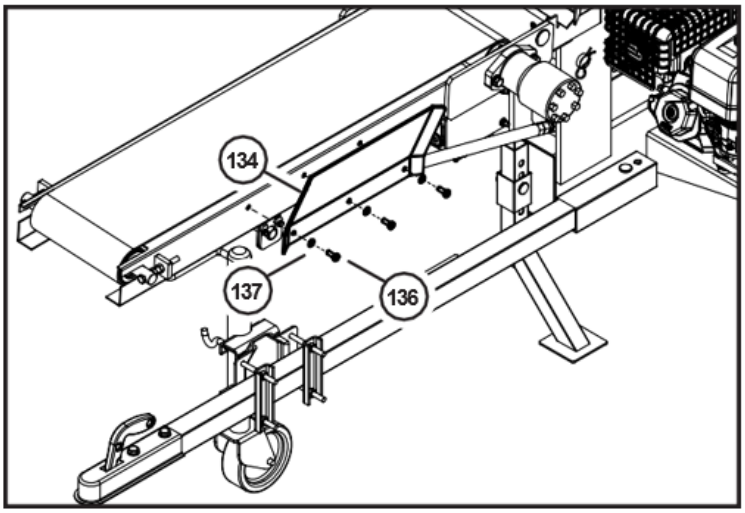

(Fig. 26)

Installera bakplåten (134) på matarbandet med tre bultar (136), platta brickor (137) och låsmuttrar (143) som visas i figur 26. Dra åt fästanordningarna till 192–225 in-lb (22–25 N·m). De hydrauliska slangarna i matartransportören placeras under klyvcylindern under transporten. Koppla slangarna till matartransportörens motor (154) genom att matcha slangmarkeringarna med motorns markeringar (notera: texten hänvisar även till Utloppstransportörmotorns (127) märkningar för slangidentifiering).

Steg 16: Batteriinstallation

Sätt in batteriet i batterifacket och koppla batterikablarna. Först kopplas den positiva (röda) batterikabeln till den positiva (+) polen, och först därefter den negativa (svarta) batterikabeln till den negativa (–) polen.

DRIFT

LÄS OCH FÖRSTÅ ALLA SÄKERHETSVARNINGAR I DENNA MANUAL, LIKSOM I MOTORNS INSTRUKTIONSBOK, INNAN ANVÄNDNING.

MOTORN LEVERERAS INTE MED OLJA.

Följ dessa steg innan du åker:

1. Tillsätt motorolja i motorn enligt motormanualen innan du startar motorn.
2. Tillsätt bränsle i motorn enligt rätt bränsletyp enligt motormanualen. Lämna ungefär 25 mm (1 tum) utrymme, FYLL INTE bränsletanken för mycket.
3. Fyll hydraultanken med högkvalitativ hydraulolja enligt den typ och kvantitet som rekommenderas i den tekniska datatabellen.
4. Stäng ventilen på motorsågens smörjoljereservoar och fyll reservoaren med rätt kedjeolja enligt den tekniska datatabellen.
5. Smörj transportbandsvalsarna med högtrycks vaselin med en fettspruta som passar en vanlig fettnippel. Lagerhuset på matartransportbandet har en enda fettnippel nära operatörens hydrauliska kontroller. Det nedre lagerhöljet på utloppstransportören har en fettnippel, och de övre lagerhöljen på utloppstransportören har två fettnipplar. Torka bort överflödigt fett efter smörjning.

KONTROLLER

Operatörskontrollen på höger sida av matningstransportören innehåller funktionerna som visas enligt följande (se figur 27)

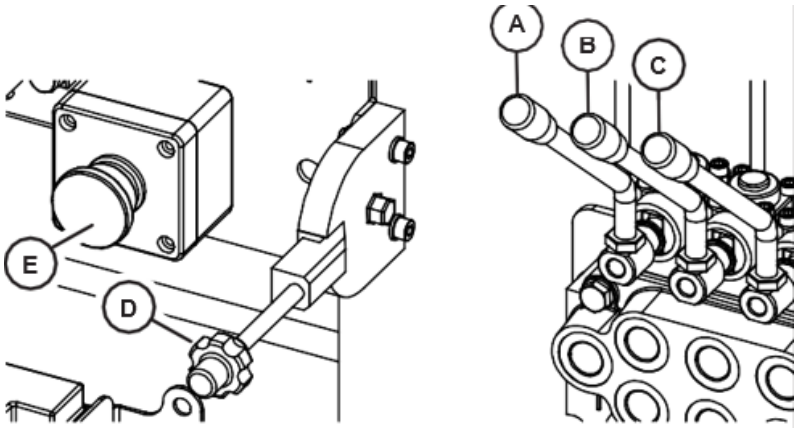

(Fig. 27)

A. MATARBAND FRAM/BAK
B. YTTERLIGARE FUNKTION FRAMÅT/BAKÅT
C. YTTERLIGARE FUNKTION UPP/NER
D. GASREGULATOR
E. NÖDSTOPP

Hydrauliska spakar:

Spak A styr rörelsen av matartransportören in och ut.

Spak B styr hjälphydrauliken (ej inkluderad). Beroende på kopplingen av snabbkopplingarna kan denna spak styra den hydrauliska lyftbordsmatningsmekanismen.

Spak C styr hjälphydrauliken (ej inkluderad). Beroende på kopplingarnas koppling kan denna spak styra lyftbordets lyftfunktion.

Spak D styr motorns varvtal (gasreglaget).

Knapp E är nödstoppknappen. Se till att knappen släpps genom att vrida den medurs innan du startar motorn.

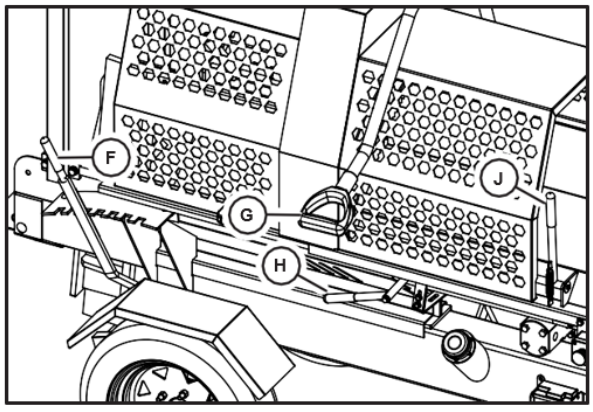

(Fig. 28)

Spak F justerar höjden på det delande bladet.

Spak G är användarens handtag som styr motorsågsbladet.

Spak H styr delningen med manuell delning.

Spak J är en stockklämma.

JUSTERINGAR FÖRE ANVÄNDNING

Gör ALDRIG dessa justeringar medan maskinen är igång. Stäng av maskinen innan du gör några justeringar eller reparationer.

För att ställa in vedens längd, lossa de två bultarna (32) på vedbegränsarspaken (30) som visas i Figur 29.

Med maskinen avstängd, mät avståndet från motorsågbladet till stockstoppet och dra sedan åt bultarna (32).

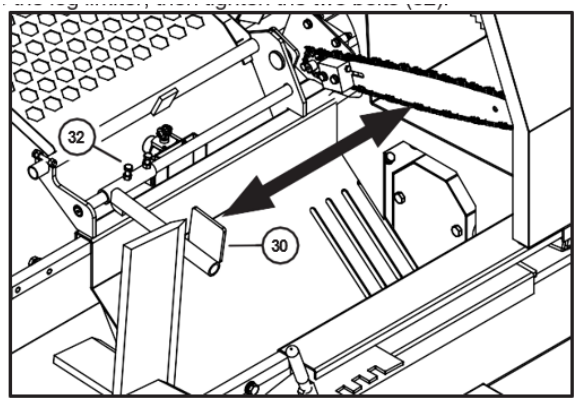

(Fig. 29)

Ställ in höjden på klyvbladet: Använd hävstövel F för att justera höjden på klyvbladet så att bladets centrum inte är mer än hälften av stockens diameter (eller mindre).

Ställ in höjden på utloppstransportbandet: Vrid på vinschhandtaget (99) för att höja eller sänka utloppsbandet enligt figur 19. Samtidigt justerar du stödbenet (171) genom att ta bort eller montera benets kedjeaxel (173).

När utloppstransportbandet är upphöjt så att stödbenet är i 90-graders vinkel mot den nedre transportbandsrännan (eller större, vilket bildar en "A"-form), återmontera fotkedjeaxeln (173) och splinten (177) för att förhindra att de lossnar.

Använd en benkedja med karbinhake för att förhindra att foten rör sig: Fäst den andra karbinhaken i hålet i transportbandsrännan. Styr den andra änden genom axelöglan på fotkedjan och fäst den igen så att den spänns. Använd alltid en fotkedja och karbinhakar för att säkerställa att stödbenet inte kan röra sig under vikten av utloppsbandet. Låt aldrig någon gå under transportbandet under justering eller drift. Underlåtenhet att följa dessa instruktioner kan leda till allvarliga personskador.

STARTAR MASKINEN FÖR FÖRSTA GÅNGEN

När maskinen har installerats och justeringar gjorts finns det luft i hydraulsystemet. Maskinen måste användas och användas i flera cykler för att luft ska kunna lämna systemet. Under drift, kontrollera efter hydrauliska läckor.

Följ följande startsteg:

1. Motorsågbladet är torrt och måste försmörjas innan användning. Använd en oljeburk och spraya lite olja på bladet. Öppna ventilen på motorsågens smörjoljereservoar och justera flödet så att oljan kommer in i bladet.
2. Se till att E-stoppknappen (E) släpps genom att vrida den medurs och kontrollera att den sitter i ytterläget.
3. Kontrollera att dörren till klyvningsrännan (120) är stängd. Om dörren inte aktiverar gränsbrytaren (45) startar inte delningsfunktionen.
   Skydd, gränslägesbrytare eller säkerhetsanordningar får inte kringgås, avlägsnas eller ändras!
4. Starta motorn: stäng choken, ställ gasreglaget (D) halvvägs mellan full och tomgång. Vrid nyckeln till START-läget tills

motorn startar och släpp sedan nyckeln till PÅ-läget. Öppna choken.
5. Utloppstransportbandet är konstruerat för att fungera kontinuerligt medan hydraulsystemet används.
6. Manövrera matartransportören med spak A framåt och bakåt i ungefär en minut i varje riktning.
7. Utan stockar i maskinen, dra ner spaken G (operatörens motorsågshandtag). Motorsågen startar när gränsbrytaren (44) släpps. Observera: motorsågen kan låta tills smöroljan börjar flöda tillräckligt. Justera oljeflödet om det behövs.
8. Diametern fungerar automatiskt när hävarmen G återförs till startläget. När spaken H flyttas uppåt sticker cylindern ut. När cylindern når extremt läge bör den automatiskt återvända. När hävarmen H trycks ner dras cylindern in.
9. Om ett extra hydrauliskt lyftbord (ej inkluderat) installeras, använd spakarna B och C flera gånger för att testa matnings- och lyftfunktionerna.

KLYVNING OCH VEDHUGGNING

Följande steg beskriver processen för att hugga och klyva ved:

1. Se till att maskinen står på en stabil och plan yta och att det finns tillräckligt med utrymme runt den för säker användning. Håll alla husdjur och åskådare minst 6 meter (20 fot) bort från maskinen och arbetsområdet.
2. Placera en tank, pickup eller släp under toppen av Output Conveyor för att ta emot det klövda vedet.
3. Öppna ventilen på motorsågens smörjoljereservoar och justera flödet så att oljan kommer in i motorsågsbladet.
4. Kontrollera att nödstoppknappen (E) släpps genom att vrida den medurs och se till att den är i yttre läge.
5. Se till att delarränndörren (120) är stängd. Om dörren inte aktiverar gränsbrytaren (45) fungerar inte splittern.
6. Starta motorn: stäng choken, ställ gasreglaget (D) halvvägs mellan full och tomgång. Vrid nyckeln till START-läget tills motorn startar och släpp sedan nyckeln till PÅ-läget. Öppna choken. Låt motorn gå på tomgång i några minuter för att värmas upp.
7. Utloppstransportbandet är konstruerat för att fungera kontinuerligt när hydraulsystemet används.
8. Placera stocken på matartransportören och använd spak A tills stocken nuddar stockstoppstången.

Att lasta stockar direkt på matarbandet eller bordet rekommenderas INTE eftersom detta kan skada transportbandet. Det rekommenderas starkt att använda en hjälphydraullyft för att lyfta och mata stocken till transportbandet och bordet.

9. Håll stocken på plats med höger hand genom att trycka framåt spak J 8 (stockklämma)
10. Använd spaken G (operatörens handtag) med vänster hand. Motorsågen startar och kapar stocken, och den sågade delen faller ner i klyvskakten.
11. När spaken G lyfts tillbaka till högsta position startar delningscylindern automatiskt. När cylindern når extremt läge bör den automatiskt fällas in. När spaken H flyttas uppåt dras delcylindern in när som helst.

Stick ALDRIG in händerna i delarlådan medan maskinen är igång. De allvarligaste skadorna uppstår när man försöker ta bort ett stopp från en klyvningskanal. ***FÖRSÖK INTE*** själv eller låt någon annan gå in i området vid delningsrännan! Säkerställ att alla operatörer och assistenter har fått lämplig utbildning, inklusive hur man gör en nödstopp av maskinen. Efter att du stängt av, se till att alla rörliga delar har stannat helt innan du rensar blockeringar. ***Underlåtenhet att följa instruktionerna kan leda till allvarlig skada eller DÖD.***

12. När stocken är delad skjuts nästa kluvna och klyvda stock den föregående biten på utloppsbandet. Det kluvna träet behöver inte hanteras mellan klyvrännan och utloppstransportbandet.

OBS: När du sågar den sista stocken, justera stocken så att den sista delen är tillräckligt lång för att hållas säkert med stockpressen och att snittet förblir stabilt. Annars kan intrassling eller en farlig situation uppstå.

13. Ved på utloppsbandet färdas uppåt och faller från toppen ner i en väntande container, pall eller släpvagn. Tillåt minst 2 fot (50 cm) utrymme mellan utloppstransportbandet och mottagarcontainern, lastbilen eller släpet.

Efter varje användning

När skär- och klyvningsoperationen är klar, fortsätt enligt följande:

1. För att stänga av maskinen, aktivera nödstoppknappen (E) och låt alla rörliga delar stanna helt.

2. Ta bort all ved från klyvningsnedkastet och utloppstransportbandet.
3. Inspektera maskinen visuellt för skador eller oljeläckor.
4. Rengör maskinen med en borste eller med lämplig skyddsutrustning, som lövblås, genom att ta bort allt skräp.
5. Vrid både matnings- och utloppstransportören i upprätt läge och förbered maskinen för transport.

UNDERHÅLL OCH FÖRVARING

För att hålla maskinen i gott skick och fungera pålitligt under lång tid rekommenderas regelbundet underhåll. Följ instruktionerna som beskrivs i detta avsnitt och underhållsschemat.

Utför ALDRIG något underhåll eller justeringar medan maskinen är igång. Aktivera nödstoppknappen, vrid tändningsnyckeln till AV-läge och ta bort nyckeln innan du utför underhåll eller justeringar.

RENGÖRING AV MASKINEN

Att hålla din maskin ren är viktigt för säkerheten och livslängden.

- Rengör maskinen med en borste eller, med lämplig skyddsutrustning, med lövblås, och ta bort allt skräp.
- Användning av högtryckstvätt rekommenderas INTE.
- Om en högtryckstvätt används, undvik högtrycksspray på lager, motor och elektrisk utrustning.

KORROSIONSSKYDD

- Applicera bilvax på lackytor minst en gång om året.
- Använd rostskyddsfärg på områden där beläggningen har flagnat eller repat djupt.

SMÖRJNING

Maskinen har fyra fettnipplar (fettzerk). Smörj minst en gång om året.

Använd en fettpress med en vanlig fettpresskoppling och högtrycks vaselin. Torka bort överflödigt fett.

Fettnipplarnas placering:

1. Enkel lagerhus på matartransportören nära operatörens hydrauliska reglage
2. Utloppstransportband med enkel lager, nere
3. Två lagerhus på utloppstransportbandet, högst upp

Långtidslagring

För att förbereda maskinen för långtidslagring, följ dessa steg:

- Rengör maskinen och utför eventuellt nödvändigt underhåll, såsom smörjning. Applicera en liten mängd fett på exponerade fästgängor, exponerade metallytor och fogar för att förhindra korrosion. Om så vill, använd en ångkorrosionshämmare på motorsågsbladet.
- Fyll bränsletanken med rätt typ av bränsle och lägg till en bränslestabilisator för att förhindra kondens. Kör motorn i 5 till 10 minuter för att låta stabilisatorn sprida sig in i systemet. Låt inte obehandlat bränsle ligga kvar i tanken i mer än 30 dagar. Om det behövs, byt motorolja och rengör luftfiltret för att undvika igensättning.
- Vrid både matnings- och utloppstransportören i upprätt läge.
- Ta ut och ta ut batteriet. Förvara batteriet på en torr inomhusplats, borta från extremt varma eller kalla förhållanden.
- Håll däcken på rätt tryck och kontrollera dem var 30:e dag för att undvika platt tryck och skador. Undvik direkt solljus, vilket påskyndar gummidelarnas sprödhet. Om så önskas kan maskinen stödjas så att däcken inte bär vikten. Kontrollera alltid däcken efter sprickor och utbuktningar innan användning.
- Flytta maskinen till en torr, ren och jämn plats, utom räckhåll för barn. Även om maskinen är avsedd för utomhusbruk bör långtidsförvaring ske i ett täckt inomhusutrymme.

Motorunderhåll

Se motorns instruktionsbok som medföljer maskinen för rekommenderade underhållsrutiner.

Justering av spänningen på utloppstransportbandet

Se installationsavsnittet "Spänning av utloppstransportbandet" och figur 23.

Åtdragning och byte av motorsågbladen

Stäng av maskinen innan du justerar kedjan. Kedjespänning utförs enligt följande:

1. Öppna dörren till klyvrännan (120). Lossa, men ta inte bort, de två sågstångsbultarna (89), Fig. 30.
2. Dra åt kedjejusteringsbulten (111) tills det finns ungefär 5 till 6 mm (3/16 till 1/4 tum) klaring mellan stången och kedjan när kedjan lyfts uppåt. Dra inte åt kedjan för mycket
3. Dra åt sågstångsbultarna ordentligt (89).

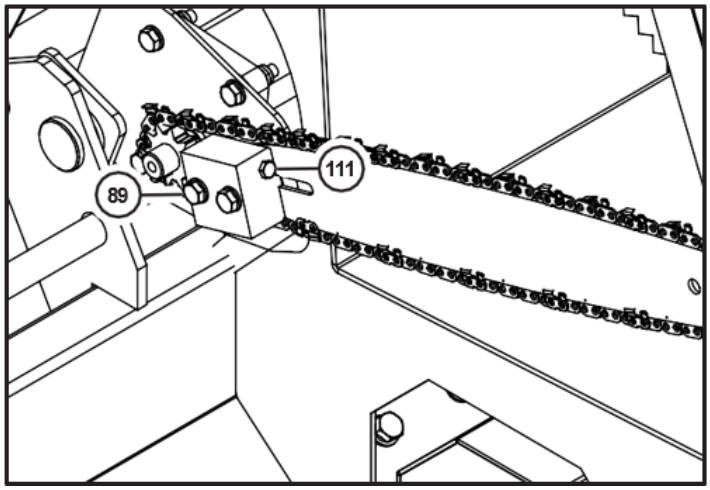

(Fig. 30)

Byta ut motorsågsbladet

När du byter kedja, istället för att dra åt (punkt 3), lossa kedjejusteringsbulten (111) så att motorsågsbladet kan tas bort.

Ta bort det gamla motorsågsbladet och installera ett nytt. Se till att kedjans orientering är korrekt: tänderna längst ner på bladet ska röra sig bort från operatören och mot maskinens baksida. Därefter utför kedjespänning enligt beskrivningen i steg 3 och 4.

Oljebyte av hydraulolja

Den hydrauliska oljetappluggen är placerad under huvudbalken / hydraultanken, nära delbladet. När du byter olja, öppna påfyllningslocket för att luften ska kunna flöda fritt in i tanken och för att påskynda tömningen.

VIKTIGT! FÖRORENA INTE miljön genom att okontrollerat släppa ut spillolja i miljön.

Utrangering

Återvinn en maskin som är skadad till en oanvändbar punkt vid en lämplig återvinningsplats.

Kontakta din lokala kommun för en lista över godkända avfallshanteringsanläggningar samt regler gällande elektronik, batterier, olja och andra farliga vätskor.

REKOMMENDERAT UNDERHÅLLSSCHEMA

Tid	Rekommenderat underhåll
Efter åtta timmars drift	• Kontrollera och justera spänningen på motorsågbladet
Efter 50 timmars drift	• Kontrollera och justera spänningen på motorsågbladet och transportbandets spänning
Före varje användning eller dagligen	• Smörj maskinen (och direkt efter tvätt) • Kontrollera oljenivån på motorn • Kontrollera maskinen efter läckor • Rengör transportbanden och kontrollera slitage och rätt spänning • Kontrollera hydrauloljenivån • Ta bort skräp från maskinen • Kontrollera hur täta fästena är • Kontrollera vinschens funktion
Var 25:e timme	• Ta bort motorns luftfilter, rengör, torka och installera om (eller oftare i dammiga förhållanden) • Smörj vinschtråden med ljusolja
Var 50:e timme	• Kontrollera batteriets skick • Kontrollera och justera spänningen på spåret

EXPLODERAD BILD

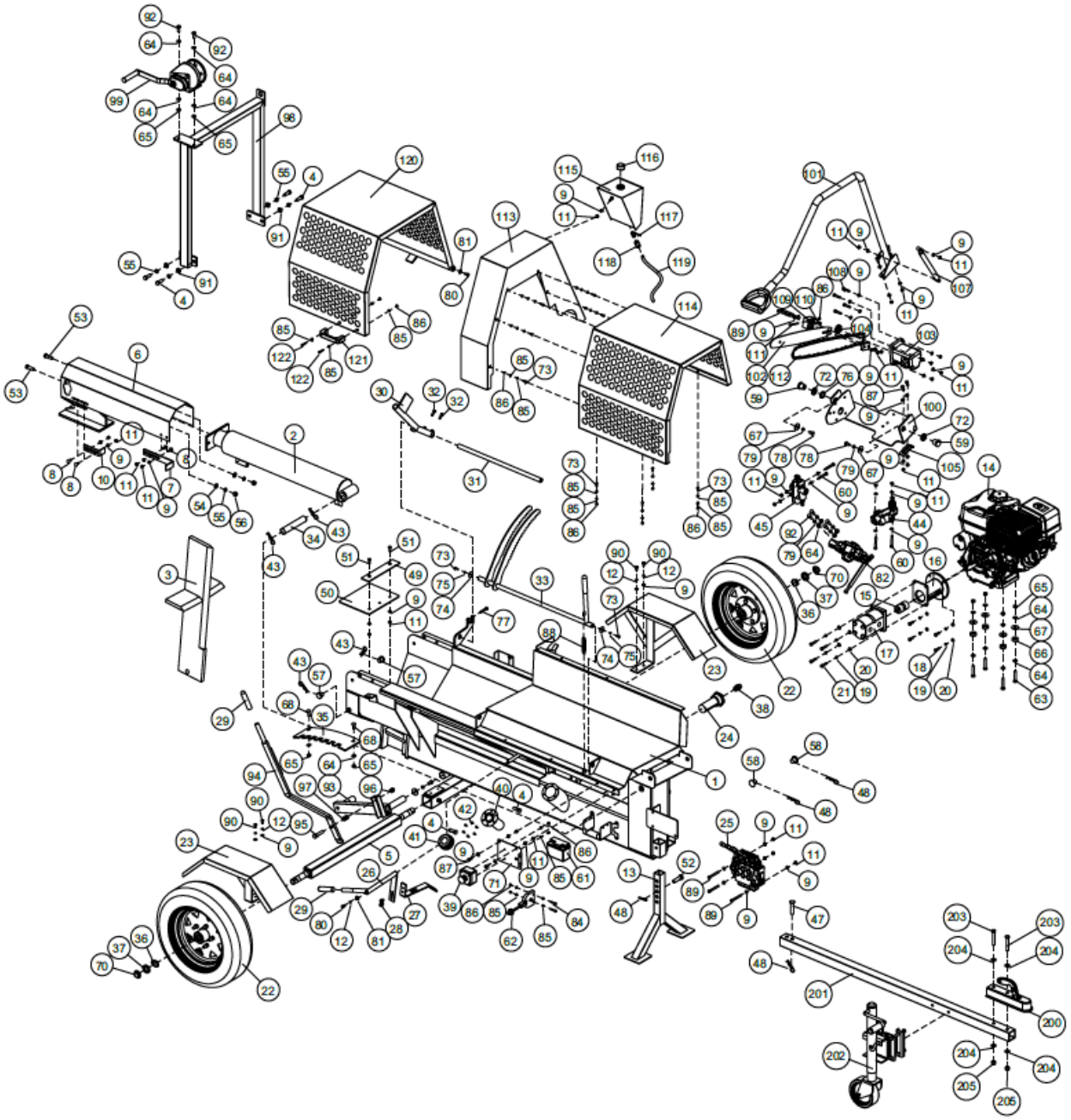

Del	Beskrivning	PCS	Del	Beskrivning	PCS	Del	Beskrivning	Kvantitet
1	Kaross	1	44	Ventil A	1	88	Båge	1
2	Hydraulcylinder	1	45	Ventil B	1	89	Sexkantbult M8×70	5
3	Splitting Blade	1	47	Dragstångsnål	1	90	Sexkantsbult M8×14	4
4	Pultti M12×35	6	48	R-sokka 3 × 65	4	91	Washer Ø12	4
5	Akseli	1	49	Gummiplåt	1	92	Sexkantbult M10×25	6
6	Tryckplatta	1	50	Gummipad	1	93	Delningsbladlyftande ram	1
7	Begränsarplatta A	1	51	Sänkt huvudskruv M8×20	2	94	Rivningsbladlyfthandtag	1
8	Pyörökantapultti M8×20	4	52	Stödbensnål	1	95	Sexkantsbult M12×60	1
9	Washer Ø8	51	53	Sexkantbult M12×40	2	96	Låsmutter M12	1
10	Begränserplatta B	1	54	Washer Ø12	2	97	Kompressionsfjäder	1
11	Låsmutter M8	28	55	Fjädertvätt Ø12	6	98	Vinschkropp	1
12	Fjädertvätt Ø8	5	56	Nut M12	2	99	Vinssi	1
13	Stödstöd	1	57	Transportbandsanslutningspinne	2	100	Sågkropp	1
14	Motor	1	58	Transportbandsanslutningspinne	2	101	Avskuret handtag	1
15	Axelkoppling	1	59	Motorsågens PTO-axelpinne	2	102	Laippa	1
16	Pumpfäste	1	60	Sexkantbult M8×60	4	103	Avstängningsmotor	1
17	Hydraulpump	1	61	Akku	1	104	Drivhjul	1
18	Hexbult 5/16-24 UNF	4	62	Gasreglage	1	105	Avskärningsplatta	1
19	Fjädertvätt Ø8	8	63	Sexkantbult M10×55	4	106	Flänsdistanshylsa	1
20	Washer Ø8	8	64	Washer Ø10	18	107	Gasfjäder	1
21	Sexkantsbult M8×35	4	65	Låsmutter M10	8	108	Sexkantsbult M8×35	4
22	Pyörä	2	66	Gummibricka	4	109	Flänsfäste	1
23	Fender	2	67	Stor bricka Ø10	7	110	Justeringsaxel	1
24	Filter	1	68	Pyörökkapupultti M10×25	2	111	Sexkantsbult M6×60	1
25	Reglerventil	1	69	Pluggskruv M27	1	112	Sågkedja	1
26	Styrhandtaget	1	70	Skyddskupol för schaktet	2	113	Skyddsbur A	1
27	Styrplatta	1	71	Monteringsplatta	1	114	Skyddsbur B	1
28	Flänsbult M8×12	2	72	Distans A	2	115	Chain Oil-reservoar	1
29	Gummihandtagshandtag	2	73	Allen-bult M6×16	11	116	Tanklock	1
30	Stocklängdsstopp	1	74	Stor bricka Ø6	2	117	Avstängningsventil	1
31	Stocklängdsstoppaxel	1	75	Fjädertvätt Ø6	2	118	Liitin	1
32	Sexkantbult M8×25	4	76	Yttre hylsa B	1	119	Oljeslang	1
33	Stockklämma	1	77	Sexkantsbult M8×45	1	120	Skyddsbur C	1
34	Cylinderstift	1	78	Sexkantbult M10×16	2	121	Plasthandtag	1
35	Hackad platta	1	79	Fjädertvätt Ø10	7	122	Allenskruv M6×25	2
36	Lukitusaluslevy Ø27	2	80	Sexkantbult M8×16	2	200	Drag-koppling	1

37	Låsmutter	2	81	Stor bricka Ø8	2	201	Dragstång	1
38	Filteradapter	1	82	Ventil C	1	202	Stödhjul	1
39	Nödstoppsbrytare	1	83	Sexkantbult M10×20	1	203	Sexkantbult M12×75	2
40	Filter	1	84	Allen-skruv M6×30	2	204	Washer Ø12	4
41	Oljepåfyllningslock	1	85	Washer Ø6	28	205	Låsmutter M12	2
42	Sexkantbult M5×12	6	86	Låsmutter M6	16			
43	R-sokka	4	87	Sexkantsbult M8×20	4			

MATNINGSTRANSPORTÖR

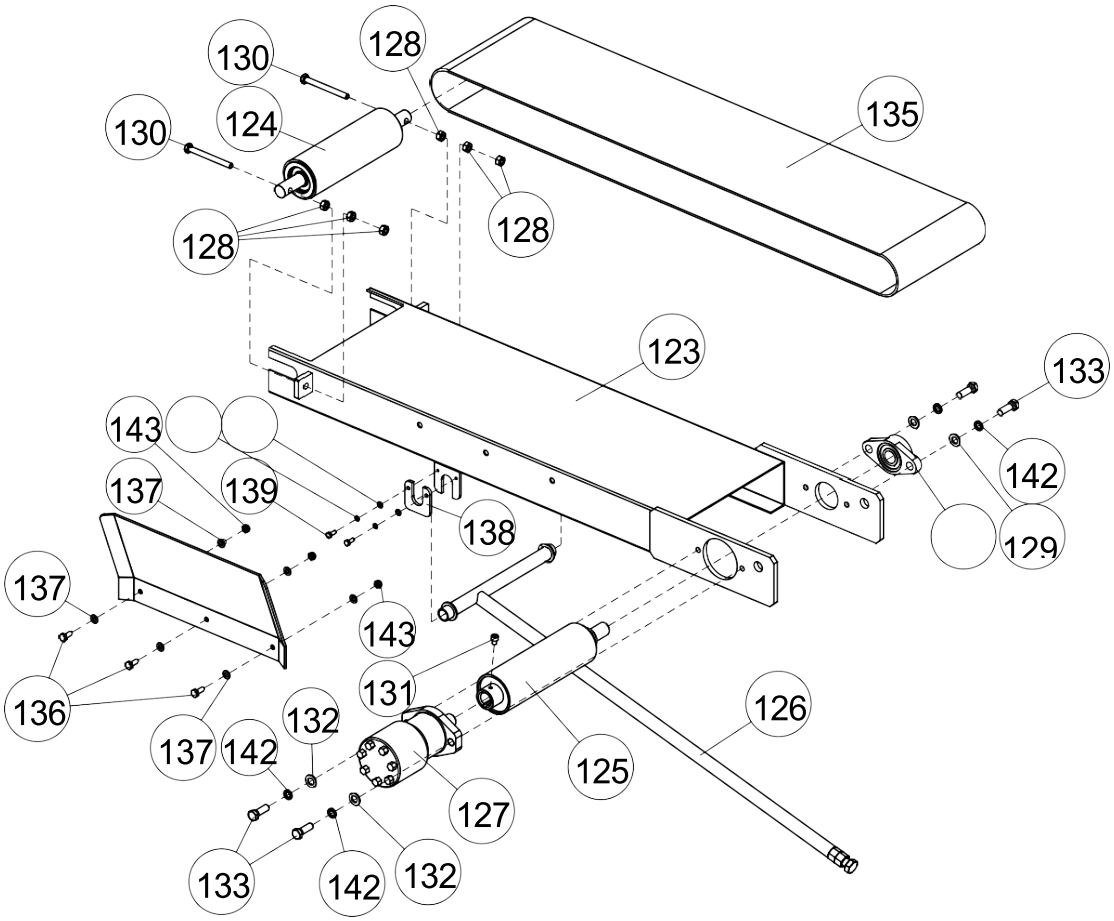

Osa	Kuvaus	KPL	Osa	Kuvaus	KPL
123	Matartransportörkropp	1	134	Backplate	1
124	Rulla A	1	135	Matartransportband	1
125	Rulla B	1	136	Sexkantsbult M8×20	3
126	Stödstång	1	137	Washer Ø8	6
127	Matartransportör hydraulmotor	1	138	Tvättmaskin	1
128	Nut M10	6	139	Allen-bult M6×16	2
129	Lypalagiri UKEF-LU205	1	140	Fjädertvätt Ø6	2
130	Sexkantsbult M10×70	2	141	Washer Ø6	2
131	Allsexpropell M8×10	1	142	Fjädertvätt Ø12	4
132	Washer Ø12	4	143	Låsmutter M8	3
133	Sexkantsbult M12×35	4			1

SPRÄNGSKISS FÖR UTMATNINGSTRANSPORTÖREN

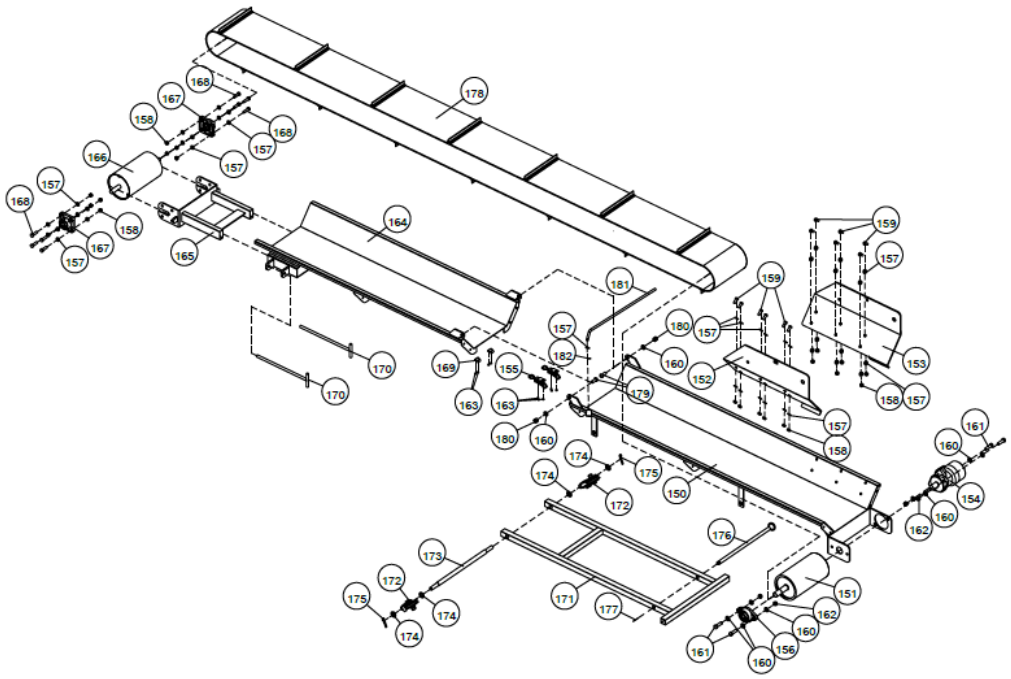

Del	Beskrivning	St	Del	Beskrivning	St
150	Utmatningstransportör A	1	167	Flänslager UCFU204	2
151	Rulle C	1	168	Sexkantsbult M10×35	8
152	Vänster plåt	1	169	Snabbfäste 02	2
153	Höger plåt	1	170	T-handlat gängstång M12×330	2
154	Drivmotor	1	171	Stödben för stomme	1
155	Snabblås 01	2	172	Länkhjul	2
156	Flänslager UCFLU205	1	173	Stödbenets axel	1
157	Bricka Ø10	41	174	Bricka Ø16	4
158	Låsmutter M10	20	175	Sprint Ø3 × 65	2
159	Insexskruv M10×25	12	176	Låsstång	1
160	Bricka Ø12	10	177	R-sprint Ø2 × 35	1
161	Sexkantsbult M12×40	4	178	Utmatningstransportörens band	1
162	Låsmutter M12	4	179	Insexskruv M12×30	2
163	Försänkt skruv M5×6	10	180	Låsmutter M12	2
164	Utmatningstransportör B	1	181	Bandets styrstång	1
165	Spännram	1	182	Sprint Ø3,2 × 14	1
166	Rulle D	1			

HYDRAULISKT DIAGRAM

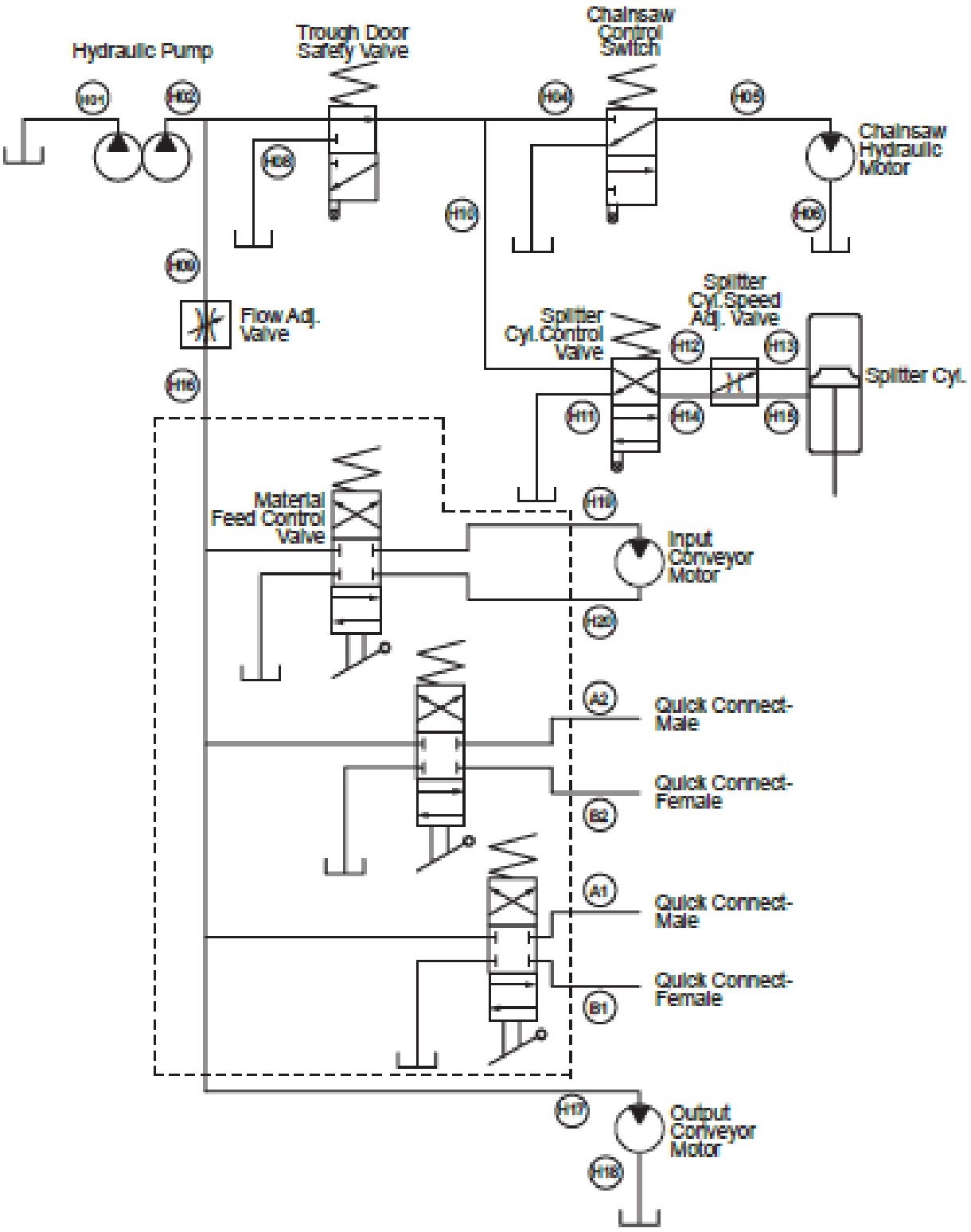

GARANTI

Garantins giltighet förutsätter att köparen lämnar tillräckligt skriftligt bevis på det ursprungliga inköpsdatumet till säljaren eller ett auktoriserat servicecenter. Produkter som returneras frakt betald och försäkrade till fabrikens eller ett auktoriserat servicecenters adress kommer att inspekteras och repareras eller bytas ut enligt säljarens bedömning utan kostnad, om de bedöms vara defekta och omfattas av garantin.

Defekta delar som inte omfattas av garantin och som inte beror på normalt slitage repareras eller byts ut enligt säljarens val under ovan nämnda garantitid.

I samtliga fall är ersättningen begränsad till det betalda inköpspriset.

Förutom porto- och försäkringskostnader debiteras inga avgifter för reparationer eller utbyten.

Tillverkaren är under inga omständigheter ansvarig för förlust av utrustning, förlorad användningstid, uthyrning, olägenheter, kommersiella förluster eller indirekta skador. Inga andra garantier gäller än de som anges här.

SUOMITRADING.fi
Suomi Trading Oy, Realparkinkatu 12, 37570 Lempäälä, asiakaspalvelu@suomitrading.fi

Försäkran om överensstämmelse kan laddas ner från www.suomitrading.fi.

This log splitter is intended for off-road use only. It is NOT intended for use on public roads or country roads. The use of an approved safety helmet and other appropriate personal protective equipment can save your life.

State, regional and municipal authorities may have different regulations on the use of off-road vehicles and towed machinery. Find out what regulations apply in your area and follow them.

WARNING!



PLEASE READ THIS MANUAL CAREFULLY AND MAKE SURE YOU UNDERSTAND ITS CONTENTS BEFORE USING THIS PRODUCT! FAILURE TO FOLLOW THESE INSTRUCTIONS COULD RESULT IN SERIOUS INJURY OR DEATH.

Save this manual for future use!

Original manual

GENERAL

This manual has been prepared to assist the user. Read the instructions carefully and follow the instructions for use, safety, installation, maintenance, and troubleshooting to ensure safe use and the proper functioning of the product.

The content of this manual is based on the latest product information available at the time of publication. The manufacturer reserves the right to make changes to the product at any time without prior notice.

The safety instructions in this manual do not cover all possible situations and working methods that may occur during the use, maintenance or cleaning of the product. Always use common sense and pay particular attention to all markings with DANGER, WARNING, CAUTION and NOTE in this manual.

WARNING LABELS AND THEIR EXPLANATIONS

⚠	This is a safety alert symbol. It is used to warn of possible risks of injury. Follow all safety instructions associated with this symbol to avoid injury or death.
⚠ GO	Indicates a hazardous situation that will result in death or serious injury if not avoided.
⚠ WARNING	Indicates a hazardous situation that, if not avoided, could result in death or serious injury.
⚠ ! CAUTION	Indicates a hazardous situation that, if not avoided, could result in minor or moderate injury.
NOTE	Refers to procedures or situations that are not related to personal injury.
CAUTION	

Symbol	Full description	Symbol	Full description
	Please read the user manual carefully and ensure that you understand the contents before using the product.		Risk of burns. Hot parts can cause burns.
	Wear ANSI-approved safety goggles or properly fitting safety goggles with protection both at the front and sides.		Risk due to moving parts. Keep fingers and limbs away from moving parts.
	Wear approved hearing protection, such as earplugs or earmuffs.		Rotating parts. Keep hair, loose clothing, and limbs away from rotating parts.
	Use a NIOSH-approved dust filter or respirator.		Crushing risk. Keep hands and limbs away from the pinching area.
	Wear safety shoes.		Moving parts can crush and cause cuts.
	Wear anti-vibration protective gloves when using the machine.		Risk of hydraulic fluid ingress. Hydraulic fluid under high pressure can penetrate the skin.
	Toxic exhaust fumes. Do not use this machine in areas with inadequate ventilation. For outdoor use only.		Do not service the machine while it is in motion or the engine is running.
	Risk of fire. Petrol, gasoline vapors, and hydraulic oil are flammable.		Keep your hands away from the rip chute and the riving knife.

INTENDED USE

The firewood processor is intended for the mechanical cutting and splitting of raw logs into firewood in standard lengths for domestic, commercial and industrial use.

The machine is designed to handle delimbed round or partially edged logs with a maximum diameter of 15 inches (380 mm) and a maximum length of 10 feet (3 m). It automatically measures, cuts and splits the wood into four easy-to-handle logs with a maximum length of 24 inches (600 mm).

The machine is intended for outdoor use in forestry, agriculture and wood production. It is powered by a 12 hp petrol engine that drives a hydraulic system with a capacity of 8 GPM (30 l/min). The hydraulic system drives the log table conveyor, the saw unit, the splitter unit and the output conveyor.

The machine is designed to be towed by an ATV or UTV, making it easy to transport to logging sites and wood production sites.

The firewood processor is not intended to be towed on public roads or country roads. It must not be used for processing materials other than wood, for frozen or contaminated logs, or for any purpose other than that specified in these operating instructions.

TECHNICAL INFORMATION

Article number	103751791	Idle speed	1800 RPM
Nettovikt	590 kg	Max Effect	9.5 kW (12.75 HP) @ 3600 RPM
Package length	2300 mm	Fuel type	87+ octane unleaded gasoline
Package width	950 mm	Fuel tank volume	54 L
Package height	1150 mm	Motoroljans volym	1.1 L
Length of the machine	6600 mm	Engine oil type	10W-30 (>32°F) / 5W-30 (<10°F)
Width of the machine	1380 mm	Spark plugs	F7TC, F7RTC or equivalent
Machine height	2000 mm	Spark plug electrode gap	0.7–0.8 mm
Width of the band	820 mm	Spark plug tightening torque	18-22 Nm
Headroom between the wheels	660 mm	Splitting force	15 tons
Ground clearance	200 mm	Wood cutting	Oregon 18 in. hydraulically driven chainsaw
Tyre size	135/70R12/AL108	Recommended chain oil	SAE 90 (ISO VG 220)
Dragkoppling	50 mm	Chain oil volume	400 ml
Hydraulic system oil volume (incl. tank)	24 L	Output conveyor (length × height in horizontal position)	3180 mm × 250 mm
Hydraulic oil	ISO 32 (10W)	Output conveyor (max. angle × height)	40° × 2256 mm
Hydraulic pump, type	Gear Pump	Output conveyor speed	27 m/min
Hydraulic pump capacity	8 GPM @ 4000 RPM (7.5 ml/r)	Battery	12 V DC
Engine Type	Single-cylinder, 4-stroke, air-cooled, OHV, electric start	Sound pressure level	88 dB(A), k = 3 dB
Engine displacement	420 cc		
Maximum speed	3600 RPM		

UNPACKING AND CHECKING

When unpacking, the product should be carefully checked to ensure that it is intact and has not been damaged during transport. If parts are missing or damaged, contact the dealer as soon as possible. Do not use this product if it has been damaged during transportation, handling, or misuse.

Do not use the product until missing parts have been replaced or the defect has been corrected. Failure to do so could cause serious personal injury or property damage.

The machine and its parts are heavy. It is recommended that at least two people participate in unpacking, lifting, moving and assembly. Always follow proper lifting techniques.

Remove parts and accessories from the packaging and check them for damage. Make sure that all parts are included.

SAFETY

Safety in the work area

Ensure a safe work area to prevent personal injury. Follow the below preventive measures:

- ∇ Assemble, adjust and operate the machine in a safe working environment. Keep the work area clean, well-lit! and free from distractions. Position lighting so that you do not work in shade.
- ∇ Keep any person who is not wearing proper protective equipment away from the work area and the vicinity of the machine.
- ∇ Avoid working alone.
- ∇ Do not allow children or pets to be in or near the work area.
- ∇ Have a first aid kit available in the work area, including dressings for larger wounds, eyewash, and eye dressing materials.! Consider situations where mobile networks are not available.
- ∇ Have a fire extinguisher available in the work area and make sure you know how to use it if necessary.
- ∇ Do not use near flammable gases, dust, or liquids. Make sure that the fuel tank is located at least 3 feet away from the! machine or other ignition source and that the container used is:
    - o Made of metal or plastic with tight-fitting lid
    - o clearly marked and of a volume not exceeding 19 L
    - o UL, FM or DOT approved
- ∇ Identify and remove obstacles that may affect stability or prevent safe movement around the machine.
- ∇ Avoid operating the machine on unstable ground or on slopes.
- ∇ Ensure that the operator has been trained in the safe use of the machine, including working methods and the! identification, prevention and management of safety and health risks.

PERSONAL SAFETY

Personal protective equipment can save your life. Make sure that you and all people in the work area are wearing appropriate protective equipment and follow the instructions below:

- Personal protective equipment must comply with applicable standards.
- Always wear eye and face protection, including impact-resistant goggles that protect both from the front and sides. Eye protection must meet the standards ANSI Z87.1 or CSA Z94.3-07 depending on the task.
- Wear hearing protection with adequate sound attenuation (NRR) to cope with high noise levels from engines.
- Wear appropriate protective footwear with a toe cap according to OSHA standards.
- Wear an approved safety helmet according to ANSI Z89.1-2014 for head protection.
- Check the machine, your own movements, and the working environment to avoid serious injury or machine damage.
- Do not operate, adjust, or perform maintenance on any part of the machine while it is running or if you are tired or under the influence of alcohol, drugs, or drugs.
- Wear protective clothing, including a safety helmet, shin guards (e.g. work trousers or saw protection trousers) and work gloves suitable for the working environment and equipment.
- Avoid loose-fitting clothing or jewelry that can get caught in moving parts. Keep long hair tied up and protected.
- Wear gloves that provide adequate protection depending on the task.

NOTE: Do not wear gloves when working near a machine part where materials may become trapped and pull your hand into moving parts.

Special safety instructions

Do not allow familiarity or habit with the use of the product (which arises from repeated use) to replace strict adherence to the safety instructions of the machine. Follow the instructions below to avoid serious injury or damage to the machine.

- Use the right tools for the right work. This machine is designed for a specific application. Do not modify, alter, or use the machine for any purpose other than that intended.
- Do not use the machine if any part is damaged, broken, or improperly assembled. Repair or replace parts if necessary.
- Do not use the machine if it appears or allows it to operate abnormally. Have the machine inspected and repaired by a qualified technician before use.
- Do not make any changes to the machine. Assembly, maintenance and repair of the machine and its parts must only be carried out by persons with sufficient mechanical competence, experience and good judgment (e.g. outdoor machine dealers, construction machine workshops or small machine workshops) so that dangerous modifications do not occur.
- Train all new users and repeat the safety instructions regularly. Ensure that only properly trained and physically capable people use the machine. Untrained or physically restricted users put themselves and others at risk of serious injury or death. Any physical limitations of the user must be taken into account before use.
- Do not exceed the marked capacity of the machine. Forcing the machine to process materials beyond its capacity may cause damage or injury.
- Do not transport the machine without the conveyors secured and the support leg removed. Secure the conveyors to prevent movement during transportation and remove the support leg before moving the machine. Reduce your speed and be prepared to stop during transport.
- Do not operate the machine without guards and other safety devices in place and working properly.
- Choose a work area with enough space for the safe handling of logs, people, split firewood, and vehicles or trailers.
- Minimize manual handling of logs from the timber yard to the infeed table (use for example hydraulic loader, sliding table or roller table) to reduce the need for lifting and carrying.
- Minimize manual handling of split wood by collecting it directly from the outfeed conveyor in a suitable box, trailer or truck that can be driven directly to the wood storage.
- Place the machine firmly on a flat and stable surface without obstruction or tripping hazard. Ensure that the machine and any conveyors are stable.
- Wedge the wheels to prevent the machine from moving.
- Set the cutting and splitting length before starting the machine.
- Risk of kickback. Sudden movements from the saw or workpiece may cause personal injury. Keep a firm grip on the machine and avoid contact with the bar tip.
- NEVER REACH INTO THE RIP CHUTE, CONVEYORS OR CUTTING AREA WHEN THE MACHINE IS RUNNING. Ensure that all operators and helpers are also trained in the operation of the emergency stop. After shutting down, make sure that all moving parts have come to a complete stop before clearing blockages.
- Do not touch hot engine parts, muffler cover, hoses, engine block, engine oil, hydraulic pump, or hydraulic motors during operation or immediately after the machine has been shut down. Allow the machine to cool down sufficiently before touching.

Engine safety

Refer to the engine owner's manual for important safety, use, maintenance, and repair information. In addition to the engine's operating instructions, the following safety instructions must be observed:

- **THE ENGINE IS DELIVERED WITHOUT OIL.** Top up engine oil and check the oil level before each use.
- Gasoline, gasoline vapors, and engine oil are **HIGHLY FLAMMABLE** and can be **EXPLOSIVE** under certain conditions, which can cause serious injury or death if mishandled. Do not refuel the engine while it is running or hot. Allow the engine to cool down before refueling.
- Never operate the engine if there is a fuel or oil leak.
- Do not fill the fuel tank indoors, such as in a garage, while smoking, or near open flames or other sources of ignition (including appliances with a kindling flame).

- Tighten the fuel tank cap securely to prevent leakage and fire hazard.
- Store fuel in approved containers, away from heat sources, sparks, and open flames. Wipe up any spilled fuel or oil immediately before starting the engine.
- Do not use the engine near flammable liquids, vapors, or flammable materials.
- Engine parts, including the muffler and exhaust system, become very hot during operation and remain hot after the engine has been shut down. Avoid contact to prevent burns.
- Allow the engine to cool completely before maintenance or storage.
- Use only regular unleaded gasoline with an octane rating of **90 or higher**. Lower octane ratings can degrade performance and shorten engine life.
- Fuel can damage paintwork and some plastic materials. Be careful not to spill fuel when refueling.
- Never run the engine without an air filter. The absence of an air filter allows dust and dirt to enter the engine and cause serious damage.
- Avoid getting the air filter wet during use or when cleaning the machine.
- Do not use compressed air to clean the air filter.
- Avoid touching the ignition lead when the engine is running. The ignition lead high voltage and can cause electric shock when the engine is running or during starting and shutting down.
- Never run the engine in an enclosed or partially enclosed space, such as buildings, garages, or near open windows or doors. Exhaust gases contain carbon monoxide (CO), an odorless and colorless gas that can quickly accumulate and cause serious injury or death.
- Turn off the engine, disconnect the ignition wire, and allow the engine to cool down before performing any maintenance or adjustments.
- Shut down the engine immediately if abnormal vibrations, unusual noises, smoke, or fuel leaks occur.
- Lithium-ion battery – risk of fire or explosion. Use only an approved charger. Do not crush, puncture, or expose the battery to heat.
- Do not short-circuit the terminals of the battery. Keep metal objects away from the battery terminals to prevent sparks, fire, or damage to the battery.

Hydraulic safety

Make sure that the hydraulic system is well maintained, clean, and that all components are in good working order. Follow the safety instructions below when working with the hydraulic system:

- Before starting the hydraulic system, check that all connections are properly tightened and that all lines, hoses and fittings are undamaged.
- Never attempt to repair hydraulic components, hoses, pipes, connections, or fittings with welding, tape, clamps, or adhesives. The hydraulic system works under very high pressure, and such repairs create a dangerous situation. Always replace damaged parts with original parts or equivalent approved spare parts.
- Risk of hydraulic fluid ingress under high pressure. Wear appropriate hand and eye protection when searching for high-pressure leaks. Keep hands and other parts of the body away from suspected leak points. Never attempt to check or stop a leak with any part of your body. Use a piece of wood or cardboard to locate the leak instead of your hand.
- IF HYDRAULIC FLUID HAS PENETRATED UNDER THE SKIN, SEEK MEDICAL ATTENTION IMMEDIATELY!
- Hydraulic oil is flammable. Keep hydraulic components away from open flames, sparks, and other heat sources.
- Turn off the engine and relieve pressure in the hydraulic system before performing any maintenance or adjustments.
- The hydraulic system can maintain pressure even after the engine has been shut down. Relieve all system pressure before performing maintenance.
- Unexpected movements of the machine's parts may occur when the pressure is relieved. Support or lock all loads before starting maintenance.

Transport and towing safety

When the machine is connected to a vehicle, NEVER exceed the minimum rated load of any part of the towing system. Refer to the ATV or UTV's owner's manual for its towing capacity and follow the instructions below:

- Make sure the ATV/UTV is turned off and the brakes are applied before engaging or disconnecting the trailer to prevent unintentional movement.

- Never use the trailer if the tow hitch locking mechanism is not working properly.
- Check that the tires on both the ATV/UTV and the trailer are in good condition and inflated to the highest pressure recommended by the manufacturer.
- Secure the conveyors with locking devices and, if necessary, with additional straps so that they cannot move during transport.
- Remove the support leg and fully fold up the support jack and lock it in a horizontal position before towing.
- Use a towbar with a 2 inch (50.8 mm) ball coupling and with a capacity that exceeds the towing rating of the trailer.
- Check that the drawbar is straight. Do not exceed an angle of ±5°. If this is exceeded, an adjustable towbar should be used or the coupling height adjusted.
- Lock the pull coupling with the locking mechanism so that the ball coupling cannot be loosened.
- Attach the safety chains (if used) crosswise under the towing coupling and securely fasten them to the towing vehicle. The chains must not be too loose but must allow for turning.
- The trailer is NOT intended for use on public roads, but only for off-road use. Check local traffic and transport regulations. In many states and provinces, working rear lights and turn signals are required.

Towing the trailer carries risks and can cause serious personal injury or property damage. Follow the steps below:

- DO NOT use the trailer for transporting other goods. It is not designed for cargo transport.
- REDUCE THE SPEED. A trailer that is swaying or unstable is dangerous. Do not continue driving if the instability persists. Slow down gradually, drive to a safe location, and check all connections. A trailer that is stable at low speed can become unstable at higher speeds. Stability deteriorates on downhill slopes.
- Check that the support jack is fully raised and locked, that the support leg is removed and that the wheel wedges have been removed before driving.
- Do not allow passengers to travel on the trailer.
- Take into account the longer braking distance due to the increased weight.
- Consider the larger turning radius.
- Do not reverse with the trailer.
- Adjust the coupling to fit the hitch ball and check all connections before travelling and regularly during transport.
- Wet, slippery, uneven, or steep terrain is dangerous and can cause injury. Drive at low speed in such conditions. The driver must use good judgment and experience to select the appropriate speed.
- Disconnect the trailer from the ATV/UTV and wedge the wheels after each use and before maintenance.
- Always put the support jack and support leg in the working position and check that they are firmly on the ground and that the trailer is level before using the machine.
- Using the trailer requires practice and experience. Learn the basic functions thoroughly before use.
- Only drive in safe and familiar terrain. Avoid steep slopes and be prepared for longer braking distances, especially on wet surfaces.
- Always check the height of the machine and any obstacles (e.g. bridges and roofs) before driving under them.

MAIN COMPONENTS

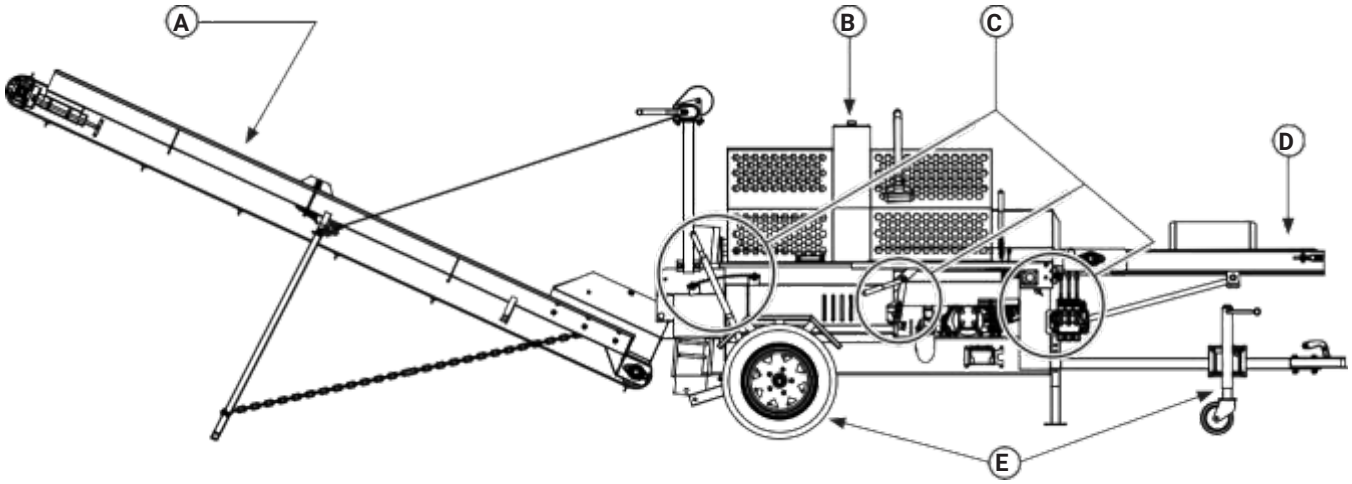

A. OUTFEED CONVEYOR
B. CUTTING AND SPLITTING UNIT
C. ADJUSTMENT
D. INPUT CONVEYOR
E. TRAILER

ASSEMBLY INSTRUCTIONS

This is a complex and potentially dangerous machine. The conveyors, the cutting and splitting unit, the trailer and their components can be dangerous if they are installed incorrectly. If you are not completely confident in assembling the machine, the installation should be carried out by a qualified technician.

The trailer is delivered mostly pre-assembled, but the main components must be assembled by the user or a qualified technician. Follow the steps below to ensure proper assembly.

NOTE: The numbers in brackets (1) refer to the spare parts list.

Step 1: Open the transport box. Remove the straps and protective covers.

Step 2: Unpack the components. Carefully remove all parts from the box and set them aside. Group similar parts together so they're easy to find. Remove the plastic and foam packaging from the parts and dispose of them appropriately.

The conveyors, the cutting and splitting unit, the trailer and their components are heavy. It is recommended that at least two people participate in unpacking, lifting, moving and assembly. The use of lifting equipment, such as crane, hoist, forklift or garage/jack, is recommended.

Always use proper lifting techniques.

Step 3: Check that all parts are included and correct. During assembly, check that the parts correspond to the parts list and that the number is correct. If parts are missing or damaged, contact immediately asiakaspalvelu@suomitrading.fi

Step 4: Lay out the parts. Choose a well-lit place with enough space where the parts can be placed in assembly order.

Step 5: Install the axle and wheels. Locate the axle (5) and install it into the square tube at the rear of the cutting and splitting unit as shown in Figure 1. It may be necessary to use a lifting device or a floor jack to raise the end of the axle.

Ensure that the axle is centered by measuring from both ends, then tighten the bolts (4) and lock nuts on both **sides.**

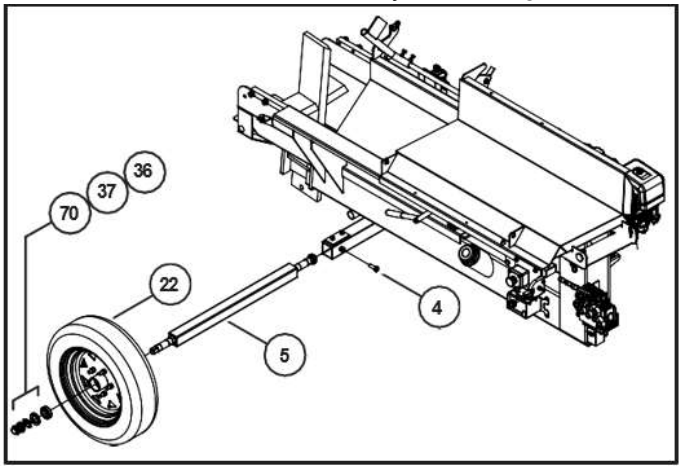

(Figure 1)

The wheel (22) is delivered partially pre-assembled. The inner layer and seal are already assembled. The outer bearing, the locking washer (36), the bearing locking nut (37) and the hubcap (70) are supplied separately and must be mounted on the wheel and axle.

Apply grease to the inner wheel bearing and then install the wheel assembly (22) on the axle (5).

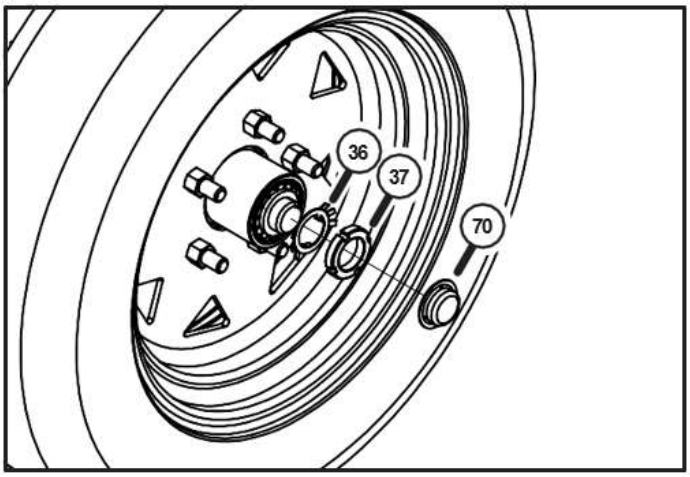

(Picture 2)

Apply grease to the outer layer and mount it on the shaft. Align the locking washer (36) on the shaft and then install the bearing locking nut (37) by hand to ensure that the threads grip correctly and are not cross-threaded (Figure 2).

Put the bearings in place by turning the wheel by hand while tightening the lock nut (37) until a slight resistance is felt in the bearings. If necessary, the lock nut can be tightened with a tightening torque of 20-50 ft-lb (27-68 N·m). Once the lock nut has been tightened, loosen it 1/4 turn, or just enough so that the wheel rotates freely. This removes the preload and prevents the bearings from overheating.

The wheel should rotate freely without seizing and only have a minimal axial backlash. Align the groove in the lock nut (37) with the tab on the lock washer (36) by turning the nut only in the direction of loosening (counterclockwise). Fold up the tab to prevent the locking nut (37) from loosening. Repeat the same procedure for the other wheel.

Step 6: Assembling Support Legs (13)

Use a hoist or a garage/jack to lift the drawbar side of the cutting and splitting assembly. Fit the support leg (13) into the support leg bracket. Insert the pin (Leg Pin, 52) and secure it with an R-pin (48).

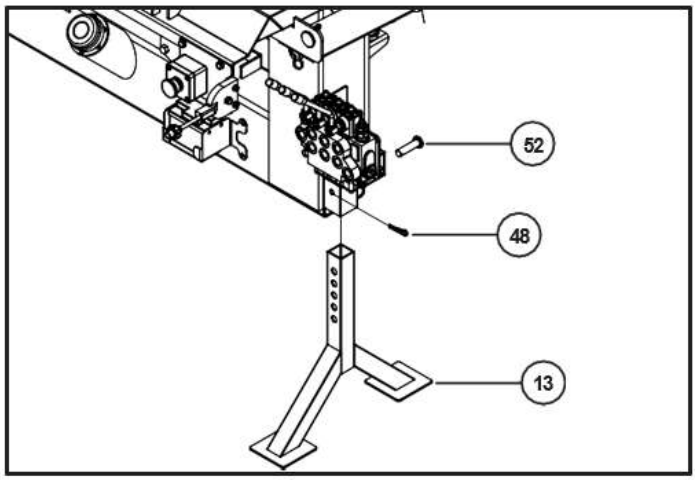

(Picture 3)

Lower the cutting and splitting unit so that it rests on the support leg.

Step 7: Drawbar Assembly (201)

Loosen the locking bolt, R-pin (48), and tow bar pin (47) from the drawbar attachment to the cutting and splitting unit. Insert the drawbar (201) into the bracket and lock it in place by inserting the pin (47) into the holes. Secure the pin with the R-pin (48). Tighten the locking bolt and lock it by tightening the locking nut (jam nut).

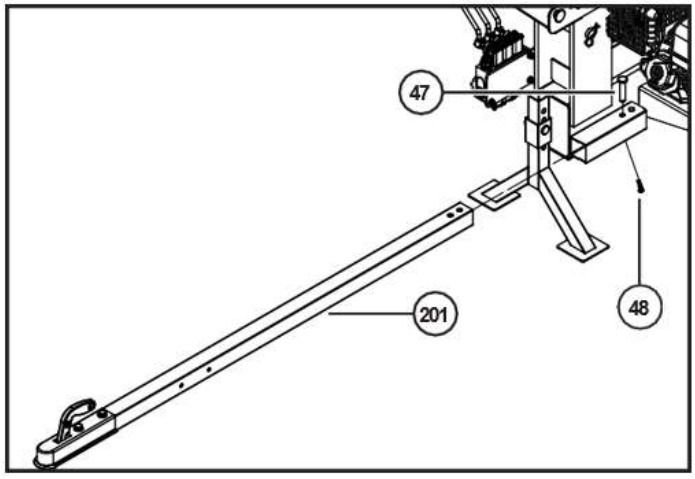

(Picture 4)

Step 8: Installation of the trailer jack (202)

Pull the jack wheel in to the shortest position and secure the trailer jack (202) with the four bolts and two mounting plates provided (Fig. 5).

The jack mounting plate has two fixed holes that are installed above the bar and three holes that come below. Insert the two bolts into the top holes and mounting plates. On the underside, select the two holes closest to the height of the rod and install the bolts in the corresponding holes.

The bolts should be parallel and at right angles to the mounting plates. Tighten the nuts so that the plates are close to each other but do not yet fully tighten the drawbar (201).

Position the jack about 20 to 24 inches (50 to 60 cm) from the pull coupling and tighten the bolts to 32 to 37 ft-lb (43 to 50 N·m).

Safety instructions for using the jack:

- Make sure the pivot pin lock is working properly and is fully locked before use.
- Lock the jack in an upright position before placing the load.
- Use only on a flat, hard, and load-bearing surface.
- Prevent the machine from moving by wedging the wheels during engagement, disconnection, and operation.

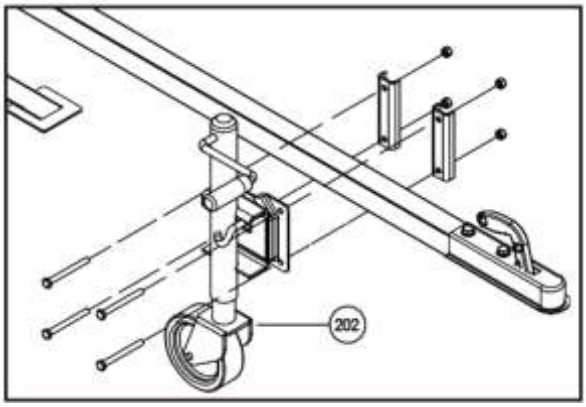

(Fig. 5)

Step 9: Installing the fenders (23)

Install the fender (23) on the axle using bolts (90), spring washers (12) and flat washers (9) as shown in Figure 6.

Tighten the bolts to 192–225 in-lb (22–25 N·m). Repeat for the other side.

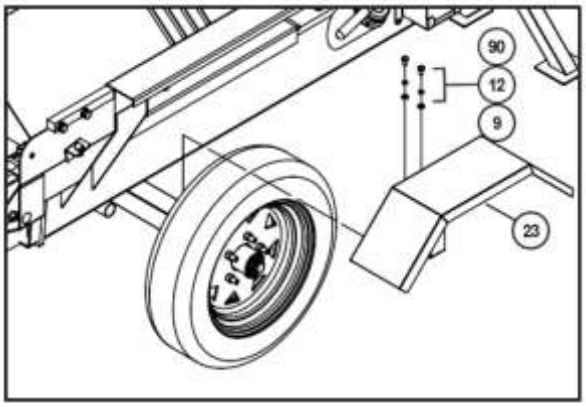

(Fig. 6)

Step 10: Installation of the splitting wedge lifter (94) and splitting wedge (3)

Install the notch plate (35) using carriage bolts (68), flat washers (64) and lock nuts (65) as shown in Figure 7. Tighten the lock nuts to 32 to 37 ft-lb (43 to 50 N·m).

Next, install the riving wedge lifter handle assembly (94) by removing the bolt, lock washer, and oversized washer from the end of the swing bar. Insert the swivel rod of the riving wedge lifter handle (94) into the pipe clamp on the cutting and splitting unit. Reattach the handle by reinstalling the oversized washer, lock washer, and bolt back to the end of the swing bar (Fig. 8).

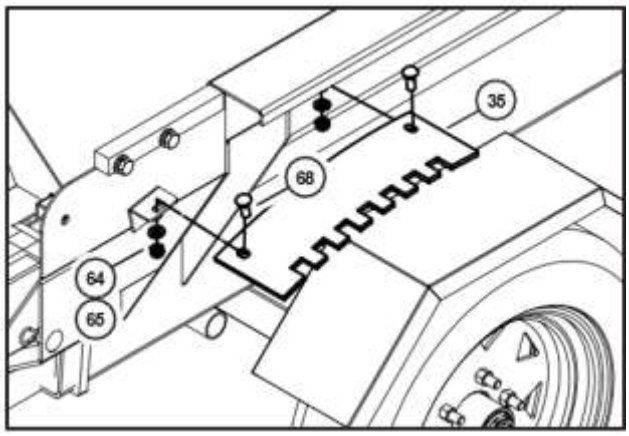

(Fig. 7)

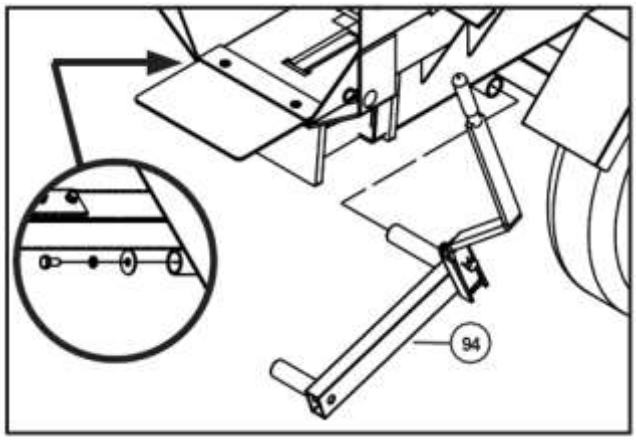

(Fig. 8)

Insert the splitting wedge (3) into the groove at the bottom of the splitting chute so that it rests on the splitting wedge lifting rod

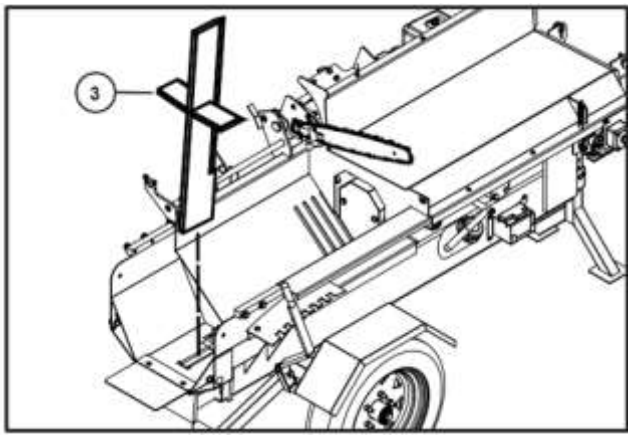

(Fig. 9)

Step 11: Winch Frame (98) Installation

Install the winch body (98) by removing the four bolts (4), lock washers (55), and flat washers (91) from the attachment points on the cutting and splitting unit.

Position the winch body with the assistance of another person, align the holes, and reinstall the bolts together with the flat washers (91) and lock washers (55) as shown in Figure 10.

Tighten the bolts to 32–37 ft-lb (43–50 N·m).

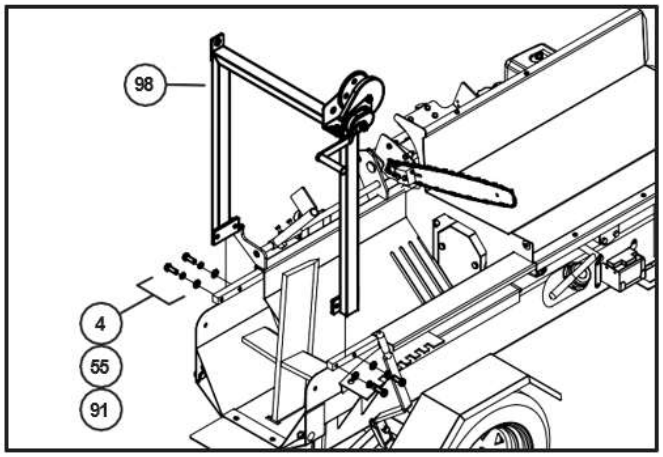

(Fig. 10)

Step 12: Log Pliers (33) Installation

Install the log pliers (33) by removing the bolt (74), lock washer (75) and flat washer (73) from both ends.

Place the log pliers tube between the two attachment lugs as shown in Figure 11, and reattach it by installing the flat washer (73), lock washer (75), and bolt (74). Attach the return spring (88) to the holes provided. Check that the log pliers move freely and that the spring is working properly.

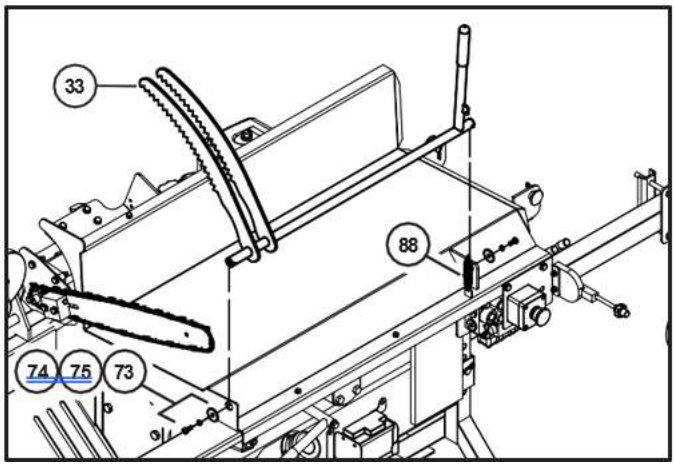

(Fig. 11)

Step 13: Installation of the safety guards

Place the Feed Table Safety Guard (114) on the feed table and secure it with four bolts (73), flat washers (85) and lock nuts (86) as shown in Figure 12.

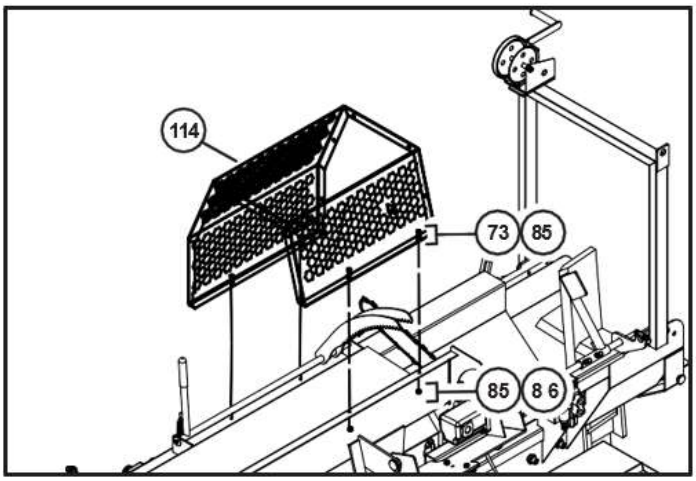

(Fig. 12)

Attach the chainsaw guard (113) over the saw blade and the feed table safety guard (114), and use five bolts (73), flat washers (85), and lock nuts (86) for fastening (Fig. 13). Tighten the fasteners to 192–225 in-lb (22–25 N·m).

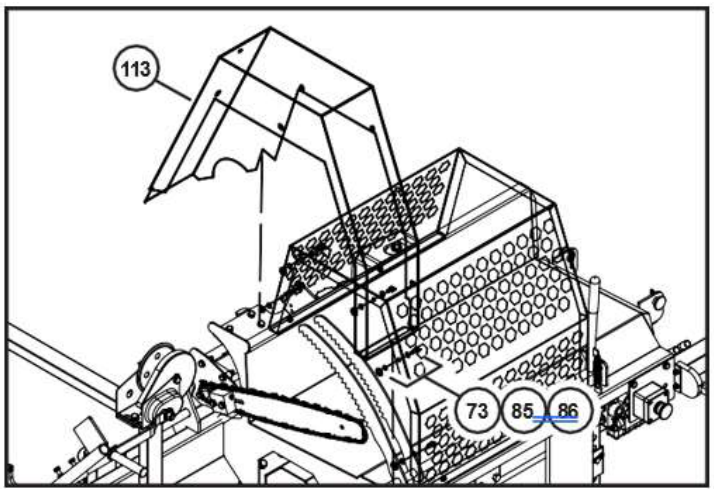

(Fig. 13)

Fitting the riving chute door (120) (Fig. 14) Install the riving chute door (120) by removing the bolt (80) and the oversized washer (81) from the end of the pipe and removing the bolt (77) from the U-shaped bracket of the cutting and splitting unit. Insert one end of the door tube through the bracket on the cutting and splitting unit and insert the other end into the U-shaped bracket. Reinstall and tighten the oversized washer (81) and the bolt to the end of the door tube. Reinstall the bolt on the U-shaped bracket and tighten so that the door can open and close normally.

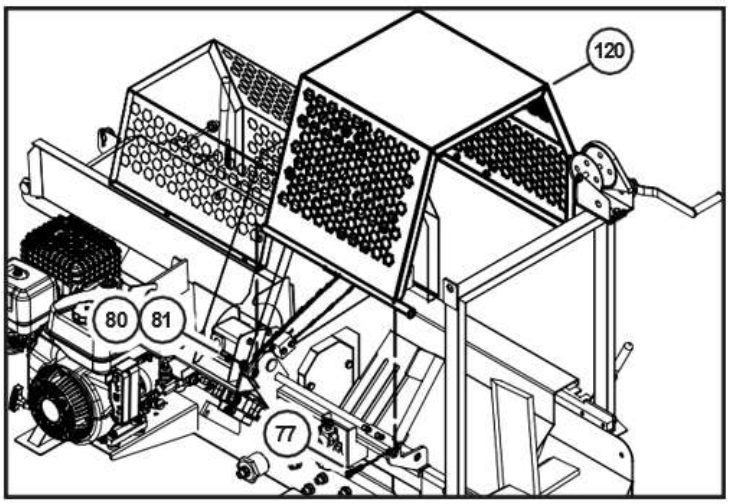

(Fig. 14)

Step 14: Installing the Cutting Handle

Install the Cutting Handle (101) on the Saw Base (100) as shown in Figure 15 using two bolts (87), flat washers (9) and lock nuts (11). Tighten the fasteners to 192–225 in-lb (22–25 N·m).

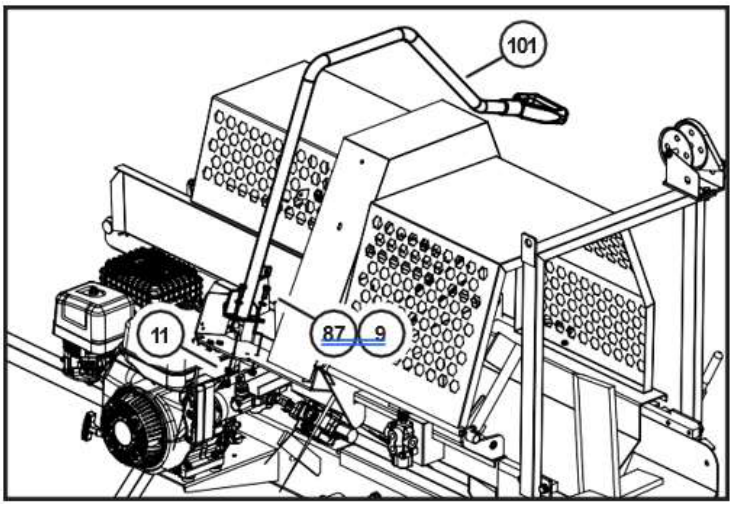

(Fig. 15)

Install the gas spring (, 107, not shown) between the notch on the feed table guard (114) and the notch on the cutting handle (101) using flat washers (9) and lock nuts (11).

Step 15: Installation of the chain lubricator

Install the chain lubrication tank (115) in the chainsaw guard (113) as shown in Figure 16. Use two flat washers (85) and lock nuts (86) for fastening.

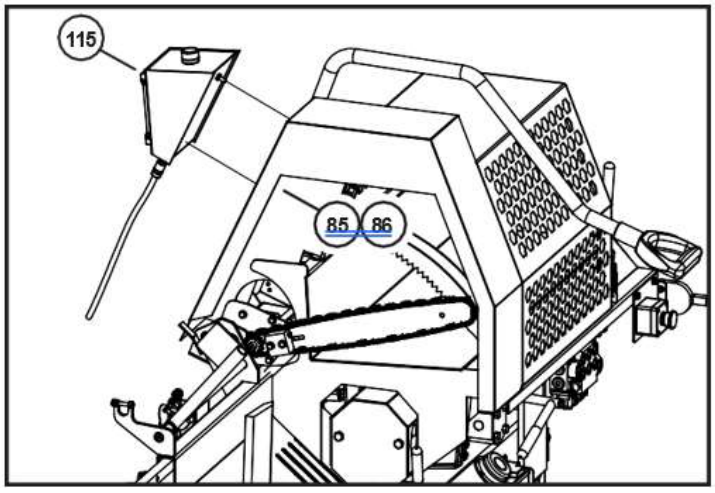

(Fig. 16)

Route the plastic hose through the grommet at the bottom of the chainsaw guard and connect it to the socket on the bottom of the guide bar (109). Check that the valve at the bottom of the chain lubrication tank is in a horizontal position, which means the OFF position.

Step 16: Discharge Conveyor Installation

Install the right and left chute plates (153 and 152) on the bottom discharge conveyor (150) by removing the six countersunk head screws (159), flat washers (157), and lock nuts (158). Insert the chute plate and reinstall the brackets as shown in Figure 17. Tighten the fasteners to 32 to 37 ft-lb (43 to 50 N·m).

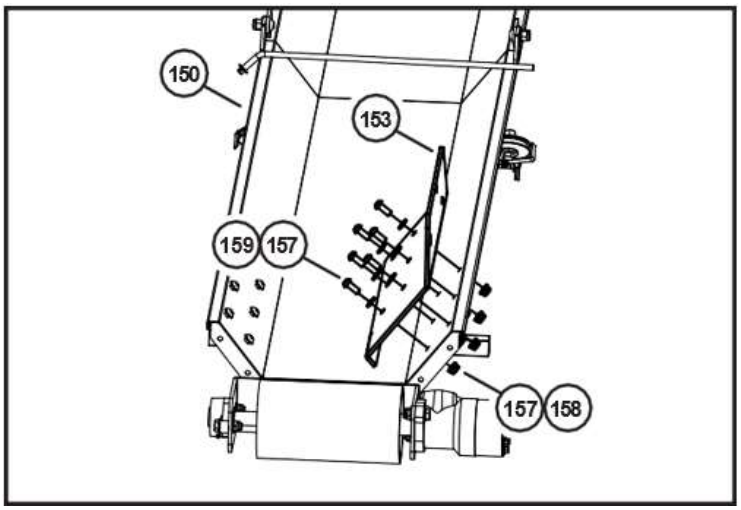

(Fig. 17)

With the assistance of another person, position the discharge conveyor so that the hydraulic drive motor (154) is adjacent to the end of the splitting chute of the cutting and splitting unit.

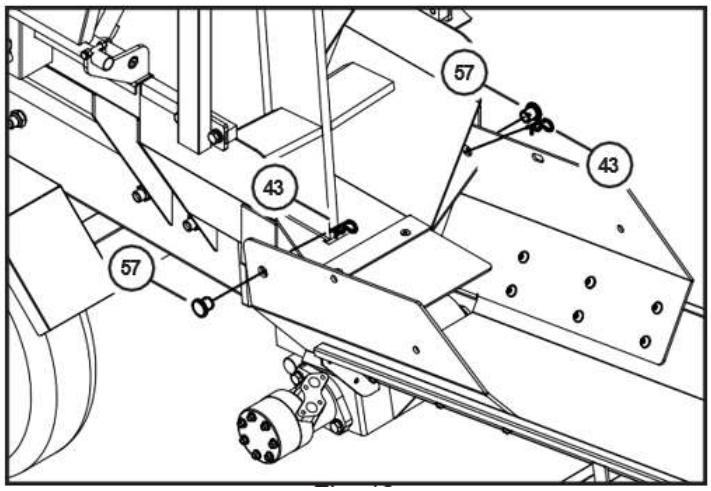

(Fig. 18)

Use a control jack to lift the end of the discharge conveyor and align the holes on the right and left chute plates (153 and 152) with the holes in the cutting and splitting unit. Insert the conveyor mounting pins (57) and secure them with two R-pins (43) as shown in Figure 18.

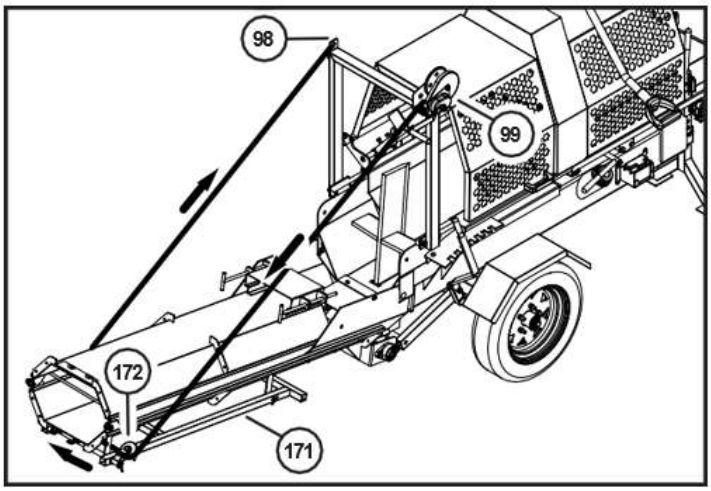

(Fig. 19)

Pass the wire rope of the winch (99) through the wheel (172) on the same side as the winch, below the conveyor tray above the Support Frame Leg (171), through the second wheel (172) and attach the wire rope hook to the hole on the opposite side of the winch frame (98) as shown in Figure 19.

To lift the discharge conveyor, winch with the handle of the winch (99). Lower the support frame foot (171) by removing the chain mount shaft (173). Once the discharge conveyor has been raised so that the support frame foot (171) is at least 90 degrees angled (or more, forming an "A" shape), reinstall the chain mount shaft (173) and cotter pin (177) to prevent them from coming loose. Use the support leg chain with carabiners to prevent the leg from moving by attaching one carabiner to the hole in the gutter plate and the other end of the chain through the loop on the strut shaft (173), and reattach to the chain so that it is tight.

Always ensure that the winch cable is properly secured and runs unobstructed through the cable wheels. Use the support leg chain to ensure that the support frame leg does not slip under the weight of the discharge conveyor.

Never allow anyone to go under the conveyor when adjusting its height or during operation. Failure to follow these instructions could result in serious personal injury.

With the help of another person, open the tray at the top of the discharge conveyor, ensuring that the quick-release brackets (155) are not pinched between the two trays. Adjust the quick release fasteners so that they tighten slightly when attaching to the quick release hooks (169).

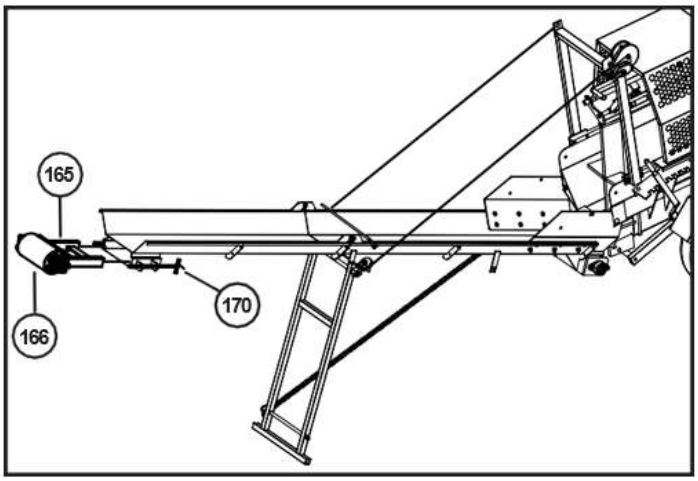

(Fig. 20)

Insert the tension frame (165) holding the drive roller (166) into the opening at the end of the discharge conveyor as shown in Figure 20. Loosen the T-threaded rods (170) until the clamping frame is attached to the conveyor tray.

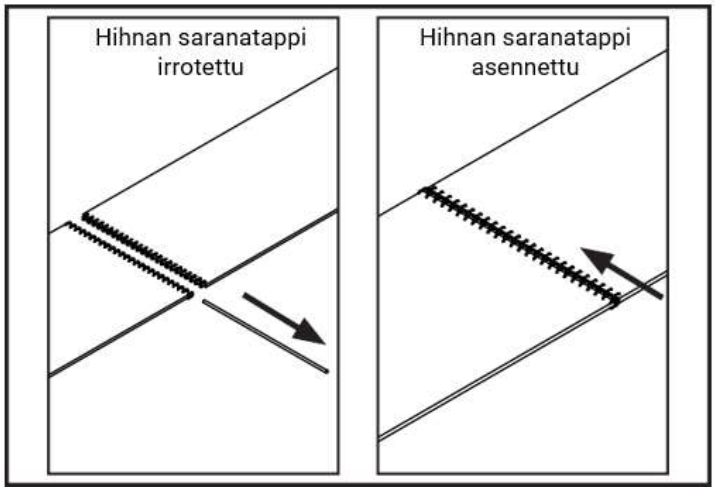

(Fig. 21)

Install the discharge conveyor belt (178) by removing the belt hinge pin from the hinge joint Figure 21. With the assistance of another person and to prevent the belt from slipping, insert the conveyor belt (178) into the conveyor chute and guide it around the drive roller (151) at the bottom and up towards the drive roller at the top as shown in Figure 22. When the ends of the strap meet, hold both ends of the hinge together and insert the hinge pin through the hinge loops as shown in Figure 21.

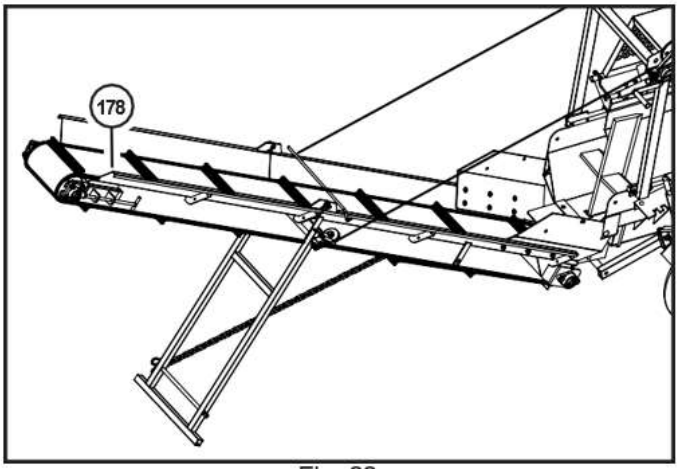

(Fig. 22)

Tighten the discharge conveyor belt by turning the T-threaded rods (170) equally on both sides. Adjust so that the conveyor belt has about 1/2 to 1 inch (12 to 25 mm) of slack when pressed down from the center between the drive and drive rollers. Use a tape measure to ensure that the distance between the clamping body (165) and the plate of the T-threaded rod is the same on both sides, as shown in Figure 23.

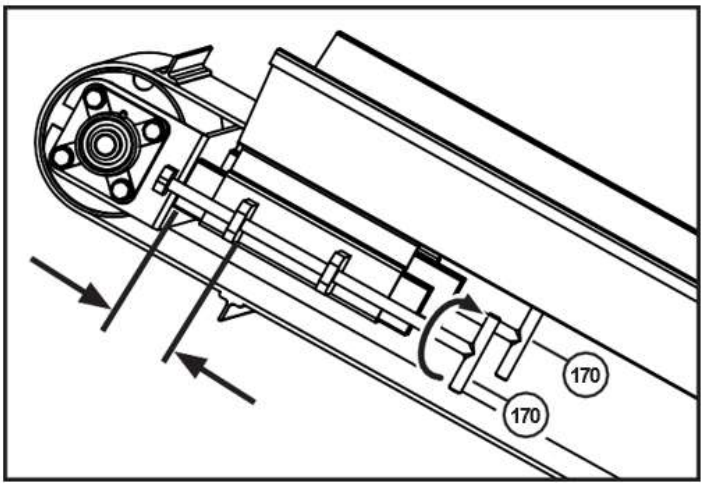

(Fig. 23)

The hydraulic hoses of the discharge conveyor are packed under the splitting chute during transport. Connect the hoses to the discharge conveyor motor (154) by matching the hose markings to the corresponding markings on the motor.

Step 17: Feed Conveyor Installation

With the help of another person, move the feed conveyor so that its hydraulic drive motor is adjacent to the feed table in the cutting and splitting unit. Lift the end on the hydraulic motor side and align the conveyor mounting holes with the holes at the end of the feed table. Use the two conveyor mounting pins (58) to secure them with two R-pins (48) as shown in Figure 24.

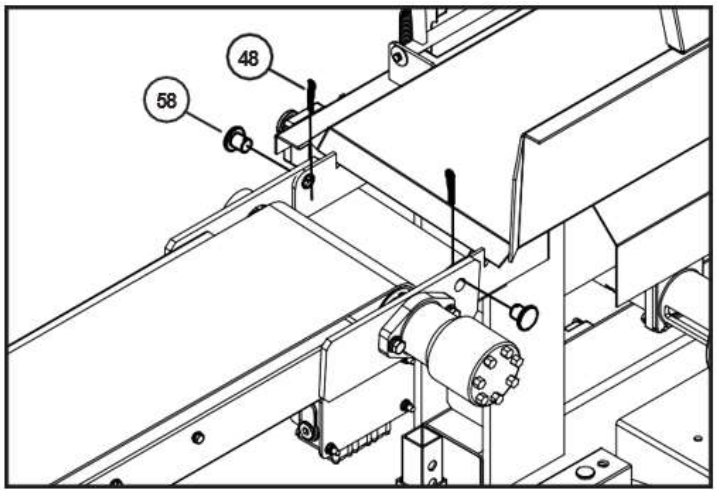

(Fig. 24)

Lift the far end of the conveyor and turn the support rod (126) upwards so that the end of the rod is wedged into the corner of the small recess above the hopper and between the vertical supports of the splitting cylinder as shown in Figure 25.

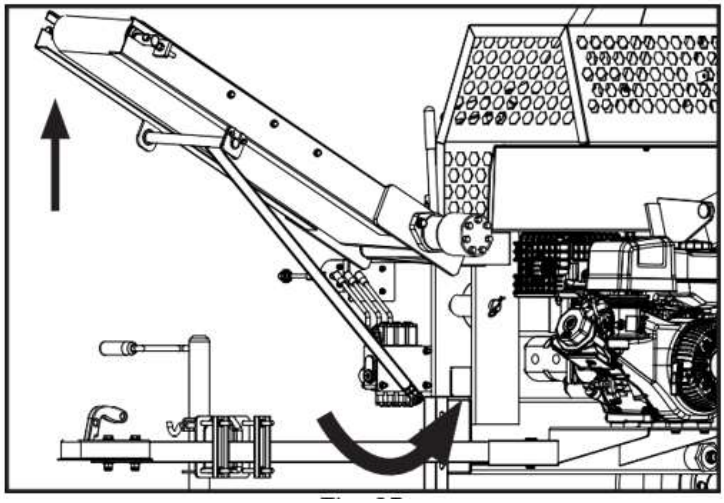

(Fig. 25)

Adjust the bolt at the end of the support rod so that the feed conveyor is in a horizontal position. Then tighten the jam nut to lock the bolt in place.

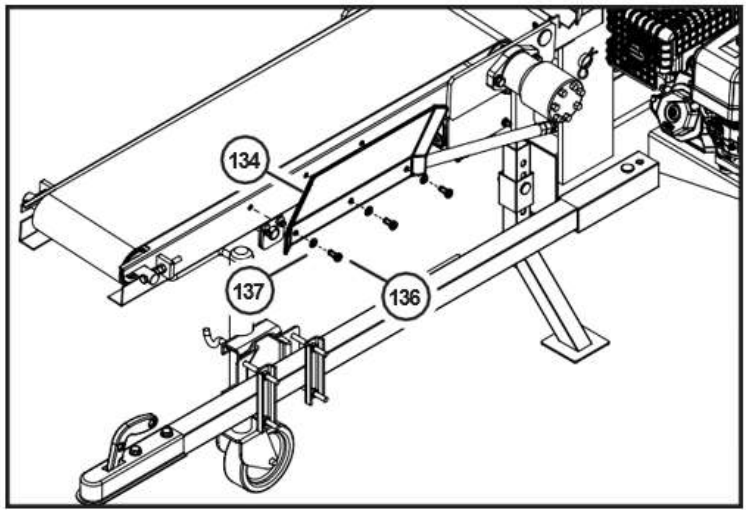

(Fig. 26)

Install the back plate (134) on the feed conveyor using three bolts (136), flat washers (137), and lock nuts (143) as shown in Figure 26. Tighten the fasteners to 192–225 in-lb (22–25 N·m). The hydraulic hoses of the feed conveyor are placed under the splitting cylinder during transport. Connect the hoses to the feed conveyor motor (154) by matching the hose markings to the motor markings (note: the text also refers to the Discharge Conveyor Motor (127) markings for hose identification).

Step 16: Battery Installation

Insert the battery into the battery compartment and connect the battery cables. First, connect the positive (red) battery wire to the positive (+) terminal, and only then connect the negative (black) battery wire to the negative (–) terminal.

OPERATION

READ AND UNDERSTAND ALL SAFETY WARNINGS IN THIS MANUAL, AS WELL AS IN THE ENGINE OWNER'S MANUAL, BEFORE USE.

THE ENGINE IS NOT SUPPLIED WITH OIL.

Follow these steps before you deploy:

1. Add engine oil to the engine according to the engine manual before starting the engine.
2. Add fuel to the engine according to the correct fuel type according to the engine manual. Leave about 1 inch (25 mm) of space, DO NOT overfill the fuel tank.
3. Fill the hydraulic tank with high-quality hydraulic oil according to the type and quantity recommended in the technical data table.
4. Close the valve of the chainsaw's lubricating oil reservoir and fill the reservoir with the correct chain oil according to the technical data table.
5. Lubricate the conveyor rollers with high-pressure petroleum jelly using a grease gun that fits a regular grease nipple. The bearing housing of the feed conveyor has a single grease nipple near the operator's hydraulic controls. The lower bearing housing of the discharge conveyor has one grease nipple, and the upper bearing housings of the discharge conveyor have two grease nipples. Wipe off excess grease after lubrication.

CONTROLS

The operator control on the right side of the feed conveyor contains the functions shown as follows (see Figure 27)

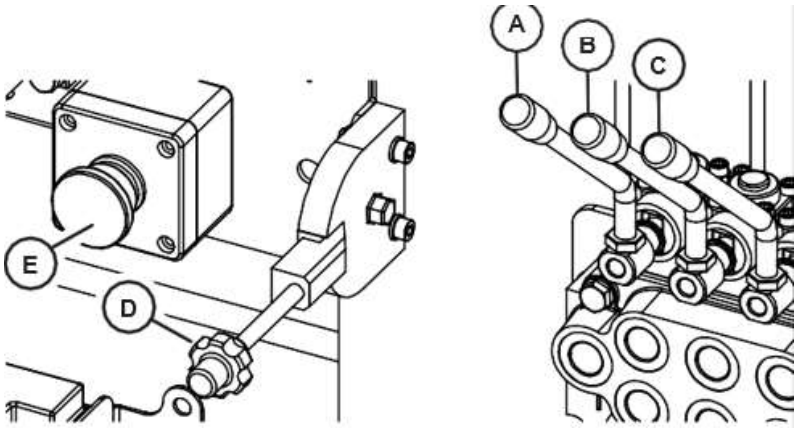

(Fig. 27)

A. FEED CONVEYOR FRONT/REAR
B. ADDITIONAL FUNCTION FORWARD/REVERSE
C. ADDITIONAL FUNCTION UP/DOWN
D. GAS REGULATOR
E. EMERGENCY STOP

Hydraulic levers:

Lever A controls the movement of the feed conveyor in and out.

Lever B controls the auxiliary hydraulics (not included). Depending on the coupling of the quick couplings, this lever can control the hydraulic lift table feed mechanism.

Lever C controls the auxiliary hydraulics (not included). Depending on the connection of the quick couplings, this lever can control the lifting function of the lift table.

Lever D controls the engine speed (throttle).

Button E is the emergency stop button. Make sure the button is released by turning it clockwise before starting the engine.

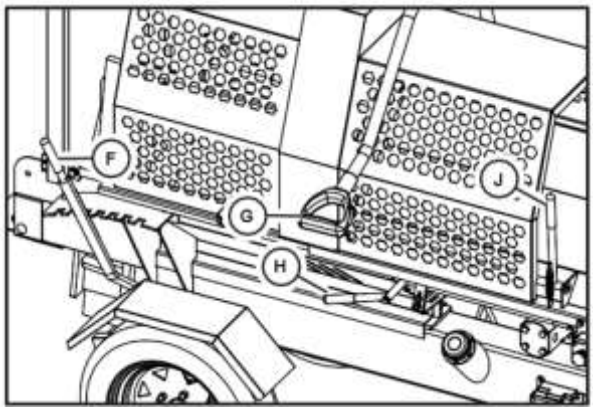

(Fig. 28)

Lever F adjusts the height of the splitting blade.

Lever G is the user's handle that controls the chainsaw blade.

Lever H controls the splitting in the manual splitting method.
Lever J is a log clamp.

ADJUSTMENTS BEFORE USE

NEVER make these adjustments while the machine is running. Switch off the machine before making any adjustments or repairs.

To set the length of the firewood, loosen the two bolts (32) on the log limiter lever (30) as shown in Figure 29.

With the machine switched off, measure the distance from the chainsaw blade to the log stop and then tighten the bolts (32).

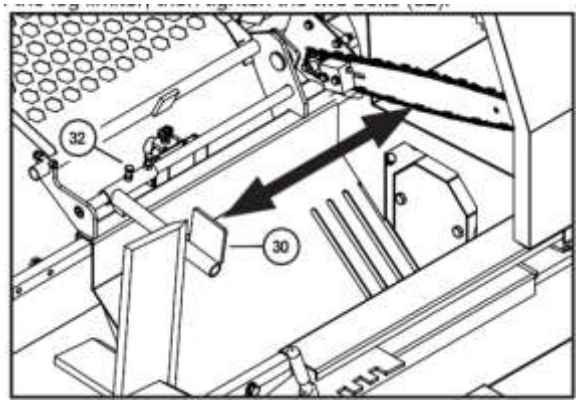

(Fig. 29)

Set the height of the splitting blade: Use lever F to adjust the height of the splitting blade so that the center of the blade is no more than half of the diameter of the log (or below).

Set the height of the discharge conveyor: Turn the handle of the winch (99) to raise or lower the discharge conveyor as shown in Figure 19. At the same time, adjust the support leg (171) by removing or installing the leg chain shaft (173).

Once the discharge conveyor is raised so that the support leg is at a 90-degree angle to the lower conveyor chute (or larger, forming an "A" shape), reinstall the foot chain shaft (173) and cotter pin (177) to prevent them from coming loose.

Use a leg chain with a carabiner to prevent the foot from moving: Attach the other carabiner to the hole in the conveyor chute. Guide the other end through the axis loop of the foot chain and reattach to the chain so that it tightens. Always use a foot chain and carabiners to ensure that the support leg cannot move under the weight of the discharge conveyor. Never allow anyone to go under the conveyor during adjustment or operation. Failure to follow these instructions could result in serious personal injury.

STARTING THE MACHINE FOR THE FIRST TIME

Once the machine has been installed and adjustments made, there is air in the hydraulic system. The machine must be operated and operated for several cycles to allow air to escape from the system. During operation, check for hydraulic leaks.

Follow the following startup steps:

1. The chain saw blade is dry and must be pre-lubricated before use. Use an oil can and spray a little oil on the blade. Open

the valve on the chainsaw's lubricating oil reservoir and adjust the flow so that oil enters the blade.
2. Make sure that the E-stop button (E) is released by turning it clockwise and checking that it is in the outer position.
3. Check that the door of the splitting chute (120) is closed. If the door does not activate the limit switch (45), the splitting function will not start. ***Guards, limit switches, or safety devices must not be bypassed, removed, or modified.***
4. Start the engine: close the choke, set the throttle lever (D) halfway between full and idle. Turn the key to the START position until the engine starts and release the key to the ON position. Open the choke.
5. The discharge conveyor is designed to operate continuously while the hydraulic system is in use.
6. Operate the feed conveyor with lever A forward and backward for about one minute in each direction.
7. Without logs in the machine, pull down lever G (operator's chainsaw control handle). The chain saw starts when the limit switch (44) is released. Note: the chainsaw may make noise until the lubricating oil begins to flow sufficiently. Adjust the oil flow if necessary.
8. The diameter works automatically when lever G is returned to the starting position. When moving lever H up, the cylinder protrudes out. When the cylinder reaches the extreme position, it should return automatically. When the lever H is pressed down, the cylinder retracts.
9. If an additional hydraulic lift table (not included) is installed, use levers B and C several times to test the feed and lift functions.

SPLITTING AND CUTTING FIREWOOD

The following steps describe the process of cutting and splitting firewood:

1. Make sure that the machine is placed on a stable and level surface and that there is enough space around it for safe operation. Keep all pets and bystanders away at least 20 feet (6 m) away from the machine and work area.
2. Place a tank, pickup truck or trailer under the top of the Output Conveyor to receive the split firewood.
3. Open the valve on the chainsaw's lubricating oil reservoir and adjust the flow so that oil enters the chainsaw blade.
4. Check that the emergency stop button (E) is released by turning it clockwise and making sure it is in the outer position.
5. Make sure that the Splitter Trough Door (120) is closed. If the door does not activate the limit switch (45), the splitter will not work.
6. Start the engine: close the choke, set the throttle lever (D) halfway between full and idle. Turn the key to the START position until the engine starts and release the key to the ON position. Open the choke. Allow the engine to idle for a few minutes to warm up.
7. The discharge conveyor is designed to operate continuously when the hydraulic system is in use.
8. Place the log on the feed conveyor and use lever A until the log touches the log stop bar.

Loading logs directly onto the feed conveyor or table is NOT recommended as this may damage the conveyor. It is highly recommended to use an auxiliary hydraulic hoist to lift and feed the log to the conveyor and table.

9. Hold the log in place with your right hand by pressing forward lever J 8 (log clamp)
10. Use the lever G (operator's handle) with your left hand. The chainsaw starts and cuts the log, and the cut part falls into the splitting chute.
11. When lever G is lifted back to its highest position, the splitting cylinder starts automatically. When the cylinder reaches the extreme position, it should automatically retract. When the lever H is moved upwards, the splitting cylinder retracts at any time.

NEVER insert your hands into the splitting chute while the machine is running. Most serious injuries occur when trying to remove a blockage from a splitting chute. ***DO NOT*** attempt yourself or allow anyone else to enter the area of the splitting chute! Ensure that all operators and assistants have received appropriate training, including how to make an emergency stop of the machine. After shutting down, make sure all moving parts have come to a complete stop before clearing blockages. ***Failure to follow the instructions may result in serious injury or DEATH.***

12. Once the log is split, the next split and split log pushes the previous piece onto the discharge conveyor. The split wood does not need to be handled between the splitting chute and the discharge conveyor.

NOTE: When sawing the last piece of log, align the log so that the last part is long enough to be held securely with the log press and the cut remains stable. Otherwise, entanglement or a dangerous situation may occur.

13. Firewood on the discharge conveyor travels upwards and falls from the top end into a waiting container, pallet or trailer. Allow at least 2 ft (50 cm) of space between the discharge conveyor and the receiving container, truck, or trailer.

After each use

When the cutting and splitting operation is complete, proceed as follows:

1. To switch off the machine, activate the emergency stop button (E) and allow all moving parts to come to a complete stop.
2. Remove all firewood from the splitting chute and discharge conveyor.
3. Visually inspect the machine for damage or oil leaks.
4. Clean the machine with a brush or using suitable protective equipment, such as a leaf blower, by removing all debris.
5. Turn both the feed and discharge conveyor to an upright position and prepare the machine for transport.

MAINTENANCE AND STORAGE

To keep the machine in good condition and work reliably for a long time, regular maintenance is recommended. Follow the instructions described in this section and the maintenance chart.

NEVER perform any maintenance or adjustments while the machine is running. Activate the emergency stop button, turn the ignition key to the OFF position, and remove the key before performing any maintenance or adjustments.

CLEANING THE MACHINE

Keeping your machine clean is important for safety and service life.

- Clean the machine with a brush or, using suitable protective equipment, with a leaf blower, removing all debris.
- The use of a pressure washer is NOT recommended.
- If a pressure washer is used, avoid high-pressure spray on bearings, motor, and electrical equipment.

CORROSION PROTECTION

- Apply car wax to paint surfaces at least once a year.
- Use anti-rust paint on areas where the coating has chipped or scratched deeply.

LUBRICATION

The machine has four grease nipples (grease zerk). Lubricate at least once a year.

Use a grease press with a standard grease press connector and high-pressure petroleum jelly. Wipe off excess grease.

Grease nipple locations:

1. Single bearing housing of the feed conveyor close to the operator's hydraulic controls
2. Discharge conveyor single bearing housing, down
3. Two bearing housings of the discharge conveyor, at the top

Long-term storage

To prepare the machine for long-term storage, follow these steps:

- Clean the machine and carry out any necessary maintenance, such as lubrication. Apply a small amount of grease to exposed fastening threads, exposed metal surfaces and joints to prevent corrosion. If desired, use a vapor corrosion inhibitor on the chainsaw blade.
- Fill the fuel tank with the correct type of fuel and add a fuel stabilizer to prevent condensation. Run the motor for 5 to 10 minutes to allow the stabilizer to spread into the system. Do not leave untreated fuel in the tank for more than 30 days. If necessary, change the engine oil and clean the air filter to prevent clogging.

- Turn both the feed and discharge conveyor to an upright position.
- Remove and remove the battery. Store the battery in a dry indoor place, away from extremely hot or cold conditions.
- Keep your tires at the correct pressure and check them every 30 days to avoid flattening and damage. Avoid direct sunlight, which accelerates the brittleness of rubber parts. If desired, the machine can be supported so that the tires do not support the weight. Always check the tires for cracks and bulges before use.
- Move the machine to a dry, clean, and level place, out of the reach of children. Although the machine is intended for outdoor use, long-term storage should be done in a covered indoor space.

Engine maintenance

Refer to the motor owner's manual supplied with the machine for recommended maintenance procedures.

Adjusting the tension of the discharge conveyor belt

Refer to the installation section "Tensioning the Discharge Conveyor Belt" and Figure 23.

Chain saw blade tightening and replacement

Turn off the machine before adjusting the chain. Chain tensioning is carried out as follows:

1. Open the door of the splitting chute (120). Loosen, but do not remove, the two saw bar bolts (89), Fig. 30.
2. Tighten the chain adjustment bolt (111) until there is approximately 3/16 to 1/4 inch (5 to 6 mm) of clearance between the bar and chain when the chain is lifted upwards. Do not overtighten the chain
3. Retighten the saw bar bolts (89) securely.

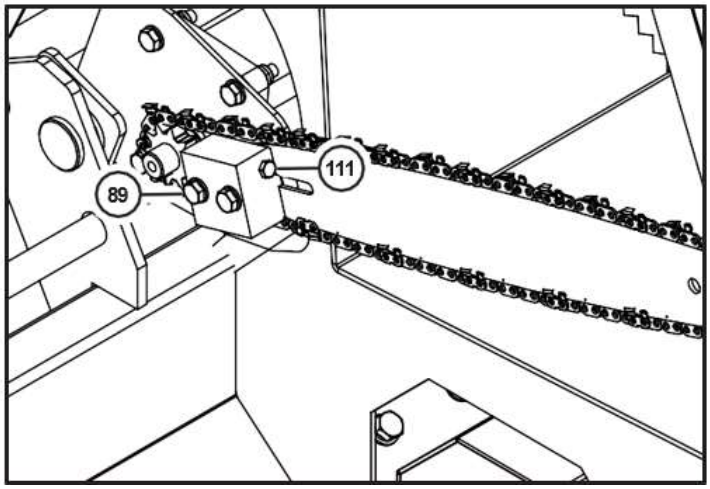

(Fig. 30)

Replacing the chainsaw blade

When changing the chain, instead of tightening (item 3), loosen the chain adjustment bolt (111) so that the chain saw blade can be removed.

Remove the old chainsaw blade and install a new one. Make sure the chain orientation is correct: the teeth at the bottom of the blade should move away from the operator and towards the back of the machine. After that, perform chain tensioning as described in steps 3 and 4.

Hydraulic oil change

The hydraulic oil drain plug is located under the main beam / hydraulic tank, near the splitting blade. When changing the oil, open the filler cap to allow air to flow freely into the tank and to speed up draining.

IMPORTANT! DO NOT pollute the environment by uncontrollably releasing waste oil into the environment.

Disposal

Recycle a machine that is damaged to an unusable point at an appropriate recycling point.

Contact your local municipality for a list of approved waste disposal facilities as well as regulations regarding electronics, batteries, oil and other hazardous liquids.

RECOMMENDED MAINTENANCE SCHEDULE

Time	Recommended maintenance
After 8 hours of operation	• Check and adjust the chain saw blade tension
After 50 hours of operation	• Check and adjust the chain saw blade tension and conveyor belt tension
Before each use or daily	• Lubricate the machine (and immediately after washing) • Check the engine oil level • Check the machine for any leaks • Clean the conveyors and check for wear and proper tension • Check the hydraulic oil level • Remove debris from the machine • Check the tightness of the fasteners • Check the operation of the winch
Every 25 hours	• Remove the engine air filter, clean, dry and reinstall (or more often in dusty conditions) • Lubricate the winch wire with light oil
Every 50 hours	• Check the condition of the battery • Check and adjust the tension of the track

EXPLODED IMAGE

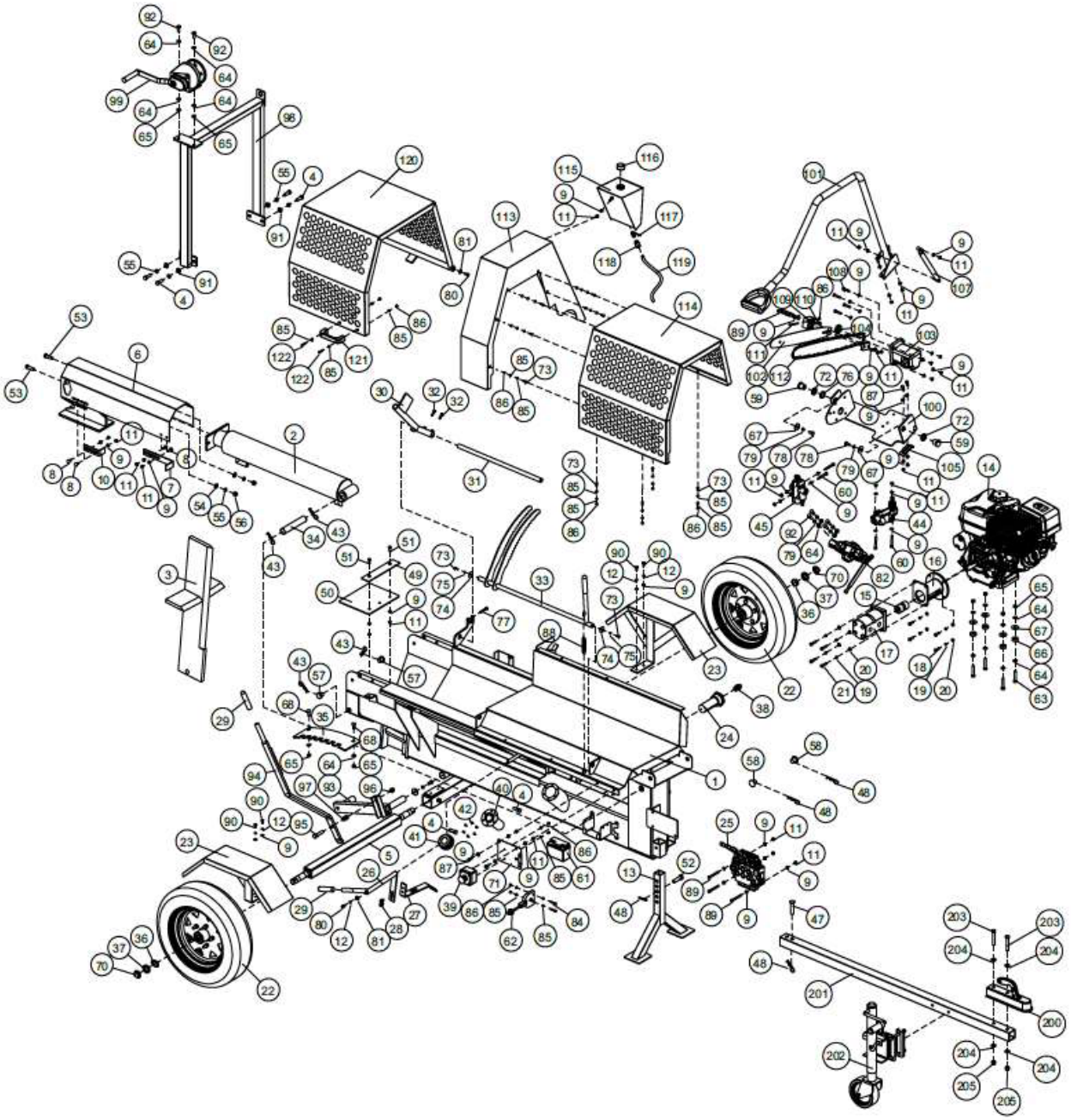

Part	Description	pcs	Part	Description	pcs	Part	Description	Quantity
1	Body	1	44	Valve A	1	88	Bow	1
2	Hydraulic cylinder	1	45	Valve B	1	89	Hex bolt M8×70	5
3	Splitting Blade	1	47	Drawbar pin	1	90	Hex bolt M8×14	4
4	Bolt M12×35	6	48	R-sokka 3 × 65	4	91	Washer Ø12	4
5	Axis	1	49	Rubber Sheet	1	92	Hex bolt M10×25	6
6	Push plate	1	50	Rubber pad	1	93	Splitting Blade Lifting Frame	1
7	Limiter plate A	1	51	Countersunk head screw M8×20	2	94	Riving Blade Lifting Handle	1
8	Pyörökantapultti M8×20	4	52	Support leg pin	1	95	Hex bolt M12×60	1
9	Washer Ø8	51	53	Hex bolt M12×40	2	96	Lock Nut M12	1
10	Limiter plate B	1	54	Washer Ø12	2	97	Compression spring	1
11	Lock Nut M8	28	55	Spring washer Ø12	6	98	Winch body	1
12	Spring washer Ø8	5	56	Nut M12	2	99	Winch	1
13	Kickstand	1	57	Conveyor Connecting Pin	2	100	Saw body	1
14	Engine	1	58	Conveyor Connecting Pin	2	101	Cut-off handle	1
15	Shaft Clutch	1	59	Chainsaw PTO Shaft Pin	2	102	Livva	1
16	Pump mounting base	1	60	Hex bolt M8×60	4	103	Cut-off motor	1
17	Hydraulic pump	1	61	Battery	1	104	Sprocket	1
18	Hex Bolt 5/16-24 UNF	4	62	Throttle	1	105	Cut-off stop plate	1
19	Spring washer Ø8	8	63	Hex bolt M10×55	4	106	Flange spacer sleeve	1
20	Washer Ø8	8	64	Washer Ø10	18	107	Gas spring	1
21	Hex bolt M8×35	4	65	Lock Nut M10	8	108	Hex bolt M8×35	4
22	Bike	2	66	Rubber washer	4	109	Flange mounting base	1
23	Fender	2	67	Large washer Ø10	7	110	Adjustment shaft	1
24	Filter	1	68	Pyörökkapupultti M10×25	2	111	Hex bolt M6×60	1
25	Control valve	1	69	Plug screw M27	1	112	Saw chain	1
26	Control handle	1	70	Shaft Protective Dome	2	113	Protective cage A	1
27	Trackpad	1	71	Mounting plate	1	114	Protective cage B	1
28	Flange bolt M8×12	2	72	Spacer A	2	115	Chain Oil Reservoir	1
29	Rubber handle handle	2	73	Allen bolt M6×16	11	116	Tank cap	1
30	Log length stop	1	74	Large washer Ø6	2	117	Shut-off valve	1
31	Log Length Stop Shaft	1	75	Spring washer Ø6	2	118	Connector	1
32	Hex bolt M8×25	4	76	Outer sleeve B	1	119	Oil hose	1
33	Log clamp	1	77	Hex bolt M8×45	1	120	Protective cage C	1
34	Cylinder pin	1	78	Hex bolt M10×16	2	121	Plastic handle	1
35	Notched plate	1	79	Spring washer Ø10	7	122	Allen screw M6×25	2
36	Lukitusaluslevy Ø27	2	80	Hex bolt M8×16	2	200	Pull Clutch	1
37	Lock Nut	2	81	Large washer Ø8	2	201	Drawbar	1
38	Filter adapter	1	82	Valve C	1	202	Support wheel	1
39	Emergency stop switch	1	83	Hex bolt M10×20	1	203	Hex bolt M12×75	2

40	Filter	1	84	Allen screw M6×30	2	204	Washer Ø12	4
41	Oil filler cap	1	85	Washer Ø6	28	205	Lock Nut M12	2
42	Hex bolt M5×12	6	86	Lock Nut M6	16			
43	R-sokka	4	87	Hex bolt M8×20	4			

FEED CONVEYOR

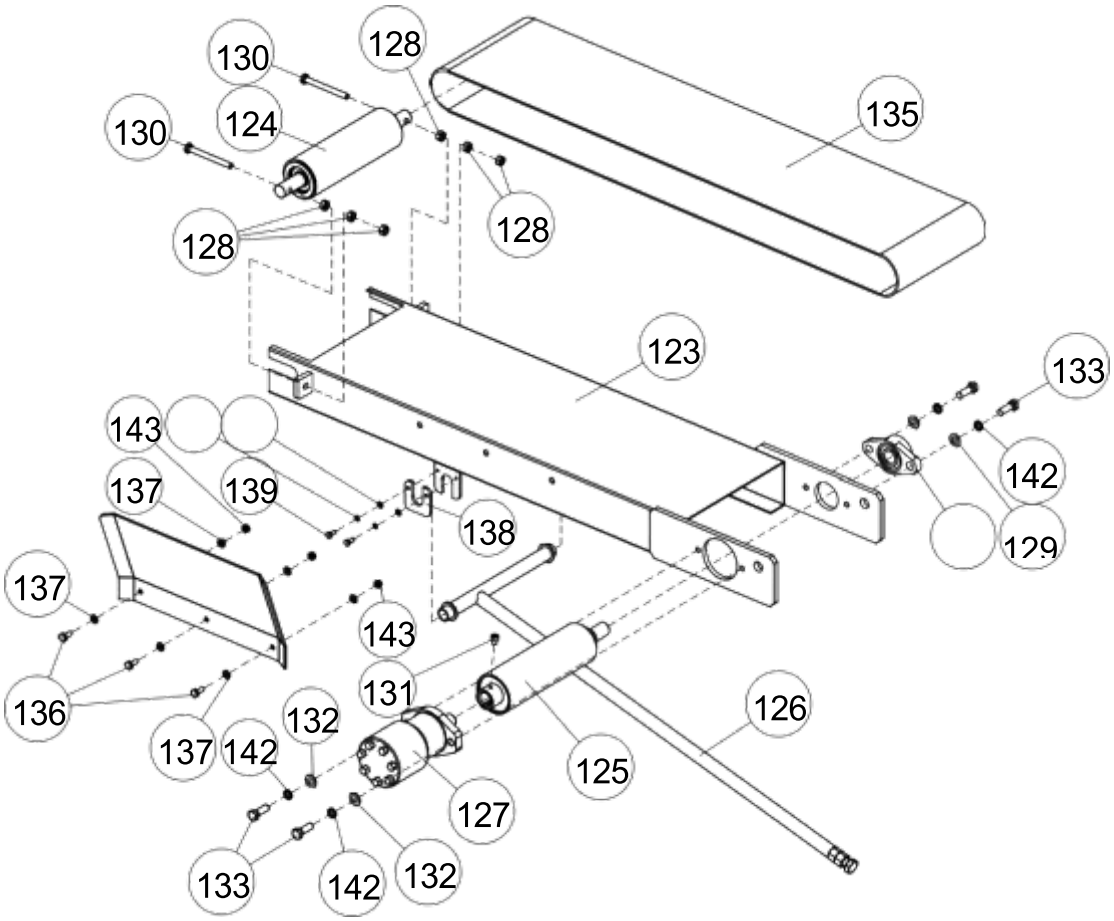

Part	Description	pcs	Part	Description	pcs
123	Feed Conveyor Body	1	134	Backplate	1
124	Roll A	1	135	Feed conveyor belt	1
125	Roll B	1	136	Hex bolt M8×20	3
126	Support bar	1	137	Washer Ø8	6
127	Feed Conveyor Hydraulic Motor	1	138	Washer	1
128	Nut M10	6	139	Allen bolt M6×16	2
129	Lypalagiri UKEF-LU205	1	140	Spring washer Ø6	2
130	Hex bolt M10×70	2	141	Washer Ø6	2
131	Allen screw M8×10	1	142	Spring washer Ø12	4
132	Washer Ø12	4	143	Lock Nut M8	3
133	Hex bolt M12×35	4			1

EXPLODED VIEW FOR THE OUTFEED CONVEYOR

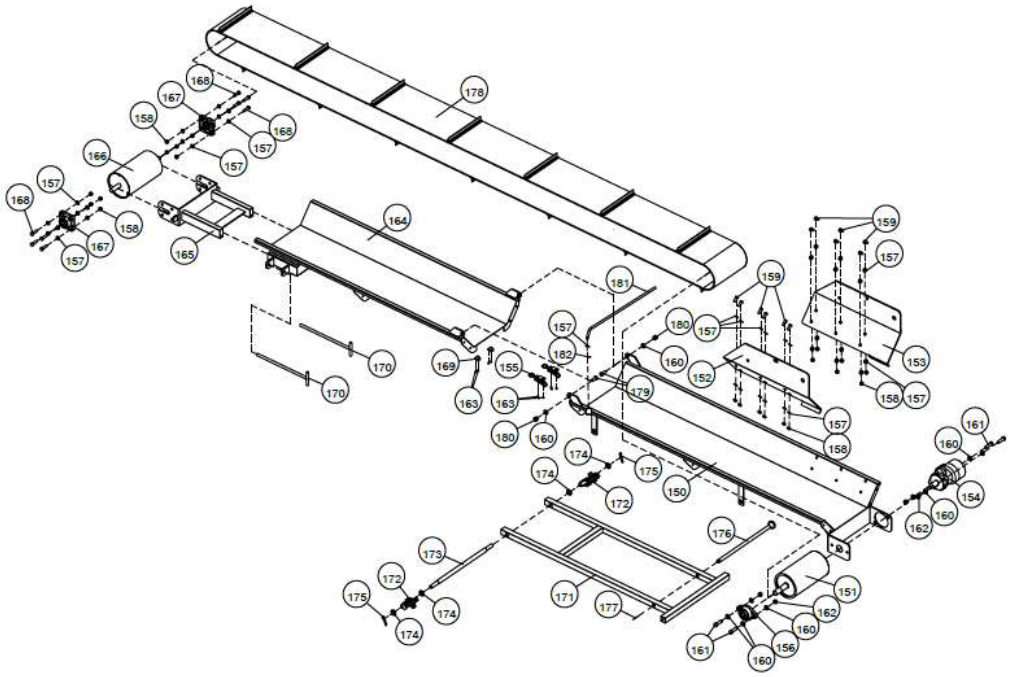

From	Full description	st	From	Full description	st
150	Output conveyor A	1	167	Flange bearing UCFU204	2
151	Roller C	1	168	Hexagon Bolt M10×35	8
152	Left Plate	1	169	Quick Coupler 02	2
153	Right Plate	1	170	T-shopped threaded rod M12×330	2
154	Drive motor	1	171	Support legs for frame	1
155	Quick Lock 01	2	172	Castors	2
156	Flange bearing UCFLU205	1	173	Outrigger's shoulder	1
157	Tray Ø10	41	174	Tray Ø16	4
158	Lock Nut M10	20	175	Sprint Ø3 × 65	2
159	Hexagon Screw M10×25	12	176	Locking rod	1
160	Tray Ø12	10	177	R-sprint Ø2 × 35	1
161	Hexagon Bolt M12×40	4	178	Output conveyor belt	1
162	Lock Nut M12	4	179	Hex Screw M12×30	2
163	Countersunk screw M5×6	10	180	Lock Nut M12	2
164	Output conveyor B	1	181	The band's steering rod	1
165	Tension frame	1	182	Sprint Ø3.2 × 14	1
166	Roll D	1			

HYDRAULIC DIAGRAM

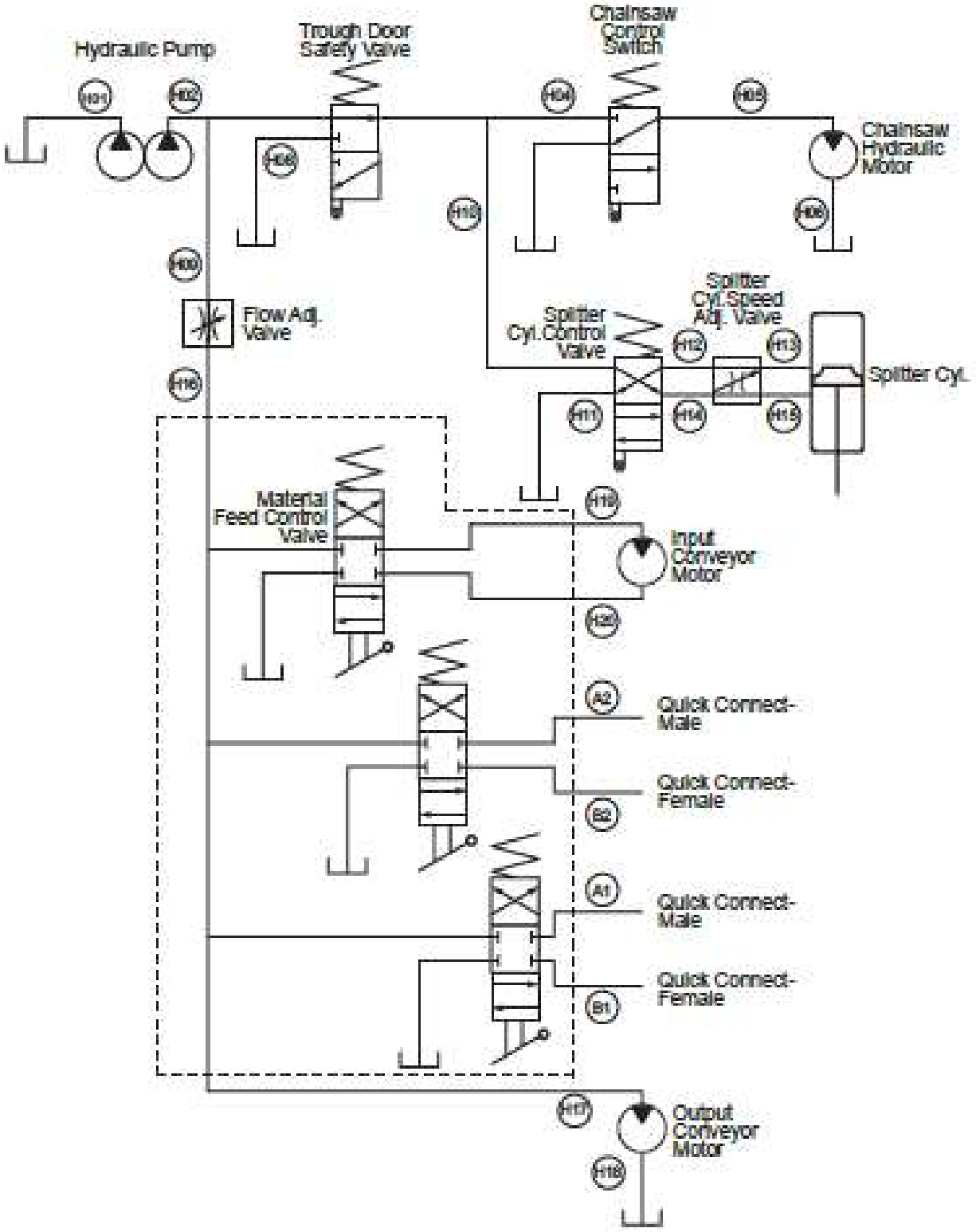

GUARANTEED

The warranty is valid only if the purchaser can provide proof of the original purchase date to the seller or an authorized service center. Products returned freight paid and insured to the factory or an authorized service center's address will be inspected and repaired or replaced at the discretion of the seller at no charge, if deemed defective and covered by the warranty.

Defective parts that are not covered by the warranty and that are not due to normal wear and tear will be repaired or replaced at the seller's option during the above-mentioned warranty period.

In all cases, the compensation is limited to the purchase price paid.

Apart from postage and insurance costs, no fees are charged for repairs or replacements.

The manufacturer is under no circumstances liable for loss of equipment, loss of time of use, rental, inconvenience, commercial loss or indirect damage. No warranties other than those set forth herein apply.

SUOMITRADING.fi
Suomi Trading Oy, Realparkinkatu 12, 37570 Lempäälä, asiakaspalvelu@suomitrading.fi

The Declaration of Conformity can be downloaded from www.suomitrading.fi.