KRAFT&DELE

VAIHTEISTONOSTIN 0,5 t
KD322

Käyttöohje
Alkuperäisen käyttöohjeen käännös





LUE KÄYTTÖOHJE HUOLELLISESTI ENNEN TYÖKALUN KÄYTTÖÄ.

CE

1. Johdanto

Tämä hydraulinen nostin on rakenteeltaan kompakti ja kevyt. Sen ominaisuuksia ovat laaja nostokorkeuden säätöalue, nopea nosto, vakaus ja kestävyys.

Nostinta voidaan käyttää irrotettavien osien ja rakenteiden asentamiseen ja purkamiseen, kun niitä on nostettava, laskettava tai siirrettävä. Se soveltuu erinomaisesti ajoneuvojen korjaamiseen korjaamoissa ja liikkuvissa huoltopisteissä.

2 Tekniset tiedot

Nimelliskuorma (kg)	Satulan vähimmäiskorkeus (mm)	Satulan enimmäiskorkeus (mm)	Nettomassa (kg)	Mitat (mm)
500	1100	1900	30	1120*230*280

3. Päärakenne

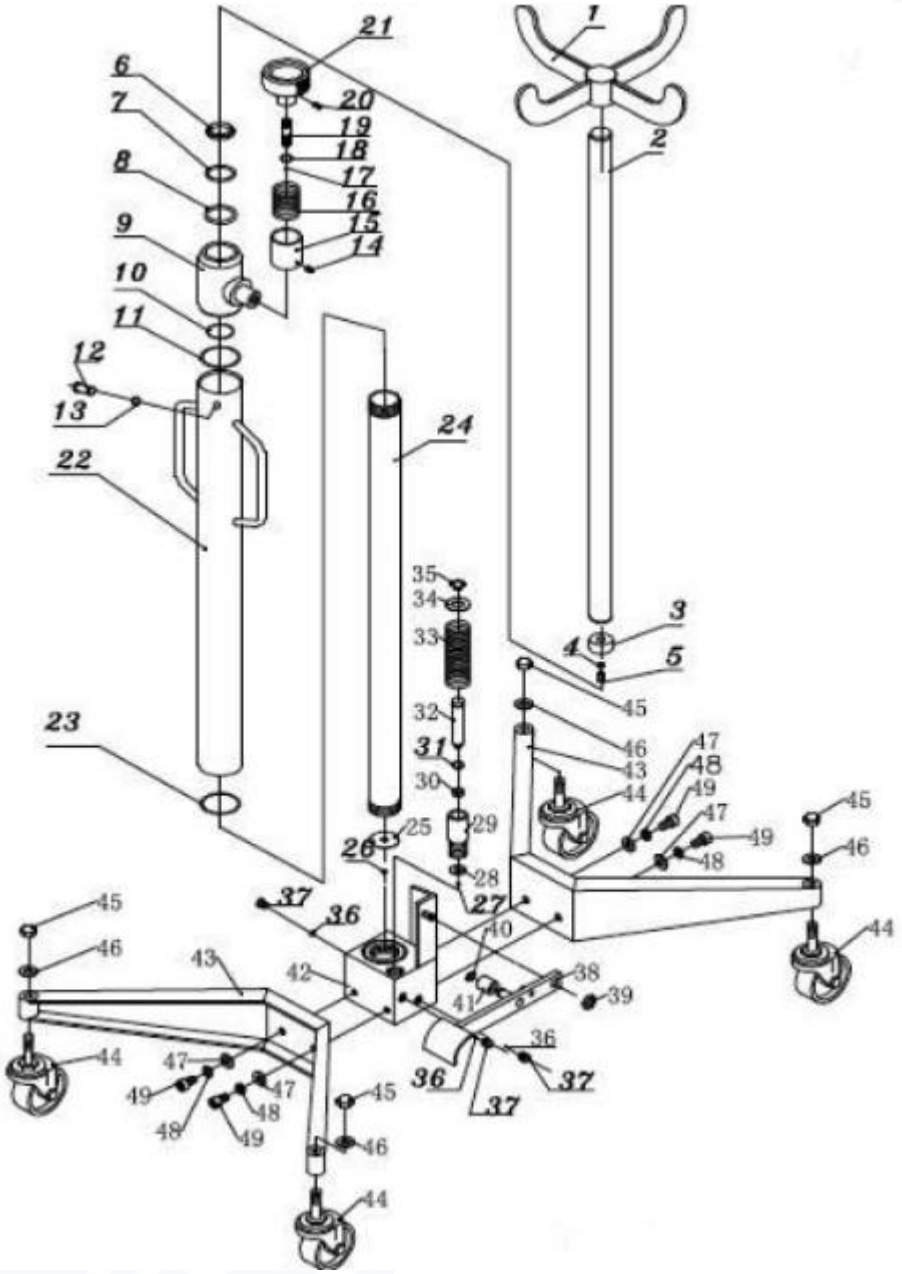

Osanumero	Kuvaus	Määrä	Osanumero	Kuvaus	Määrä
1	Satula	1	26	Teräskuula	1
2	Männänvarsi	1	27	Teräskuula	1
3	Männän pää	1	28	Pumpun aluslevy	1
4	Jousialuslevy	1	29	Pumpun runko	1
5	Kuusiokoloruuvi	1	30	V-rengas	1
6	Suojarengas	1	31	O-rengas	1
7	O-rengas	1	32	Pumpun ydin	1
8	O-rengas	1	33	Puristusjousi	1
9	Yläkansi	1	34	Jousilevy	1
10	O-rengas	1	35	Jousen kaulus	1
11	O-rengas	1	36	Teräskuula	3

12	Ruuvi	1	37	Kiinnitysruuvi	3
13	O-rengas	1	38	Jalkapoljin	1
14	Kiinnitysruuvi	1	39	Mutteri	1
15	Holkki	1	40	Jousen kaulus	1
16	Vääntöjousi	1	41	Polkimen rullapyörä	1
17	Teräskuula	1	42	Jalusta	1
18	O-rengas	2	43	Alatuet	2
19	Vapautusventtiilin vipu	1	44	Pyörä	4
20	Salpa	1	45	Pyöreä mutteri	4
21	Käsipyörä	1	46	Tasainen aluslevy	4
22	Suojus	1	47	Tasainen aluslevy	4
23	Rengas	1	48	Jousialuslevy	4
24	Sylinteri	1	50	Kuusiokoloruuvi	4
25	Sylinterin aluslevy	1			

4. Ominaisuudet

5. Yksinkertainen rakenne ja laaja nostokorkeuden säätöalue.
6. Kevyt.
7. Säädettävä nostosatula.
8. A-version rakenne on yksinkertainen. B-versiossa kulma on säädettävä. Turvallinen ja luotettava.

9. Käyttöohje

VAROITUS! Lue turvallisuusohjeet, ymmärrä ne ja noudata niitä ennen käyttöä.
VAROITUS! Varmista ennen nostimen käyttöä, että ajoneuvo on tuettu asianmukaisesti.

5.1. NOSTIMEN ASETTAMINEN KUORMAN ALLE
Varmista ennen käyttöä, etteivät vaihteiston paino ja koko ylitä nostimen kapasiteettia.

5.2. KUORMAN LASKEMINEN
VAROITUS! Varmista, että kuorma on keskitetty ja vakaasti nostosatulan päällä. Varmista ennen nostamista, laskemista tai siirtämistä, että kuorma on kiinnitetty asianmukaisesti.

Kierrä laskuventtiilin nuppia HITAASTI vasemmalle, jotta nostosatula laskeutuu VAROVASTI alimpaan mahdolliseen korkeuteen ennen kuorman siirtämistä.

TÄRKEÄÄ: Laitteessa on laskuventtiili. Mitä nopeammin venttiilin nuppia kierretään auki, sitä nopeammin nostin laskeutuu. Varmista, että lasku tapahtuu hitaasti ja hallitusti, jotta kuorma ei putoa äkillisesti ja aiheuta vaaraa. Venttiili palautuu automaattisesti suljettuun asentoon, kun nupista päästetään irti.

5.3. KUORMAN SIIRTÄMINEN

VAROITUS! Lue turvallisuusohjeet, ymmärrä ne ja noudata niitä ennen käyttöä.

6. Huolto

TÄRKEÄÄ: Vain täysin pätevä henkilöstö saa huoltaa ja korjata laitetta.

6.1. Kun nostinta ei käytetä, nostosatulan on oltava alimmassa asennossa.

6.2. Pidä nostin puhtaana ja poista sen pinnalle joutunut öljy tai rasva. Voitele kaikki liikkuvat osat hapottomalla rasvalla.

6.3. Nostimen mäntä on suljettu yksikkö, eikä sitä saa purkaa. Ota korjausta varten yhteyttä valtuutettuun jälleenmyyjään.

VAROITUS! Käytä vain laadukasta nostimille tarkoitettua öljyä. Jarrunesteen käyttö on KIELLETTY.

6.4. Tarkista nostimen kaikkien osien kunto tarkistuslistan mukaisesti ennen jokaista käyttökertaa.

ÄLÄ käytä nostinta, jos se on ylikuormittunut tai pudonnut.

6.5. Tarkista säännöllisesti, ettei pumpussa tai männänvarressa ole korroosiota. Puhdista paljaat pinnat puhtaalla, öljytyllä liinalla.

KRAFT&DELE

VÄXELLÅDSLYFT 0,5 t
KD322

Bruksanvisning
Översättning av
originalbruksanvisningen



LÄS BRUKSANVISNINGEN NOGGRANT
INNAN DU ANVÄNDER VERKTYGET.

CE

1. Inledning

Den här hydrauliska lyften är kompakt och lätt. Den har ett brett justeringsområde för lyfthöjden och lyfter snabbt. Den är stabil och hållbar.

Lyften kan användas vid montering och demontering av löstagbara delar och konstruktioner som behöver lyftas, sänkas eller flyttas. Den lämpar sig för fordonsreparationer i verkstäder och mobila serviceenheter.

2 Tekniska data

Nominell belastning (kg)	Sadelns minsta höjd (mm)	Sadelns största höjd (mm)	Nettovikt (kg)	Mått (mm)
500	1100	1900	30	1120*230*280

3. Huvudkonstruktion

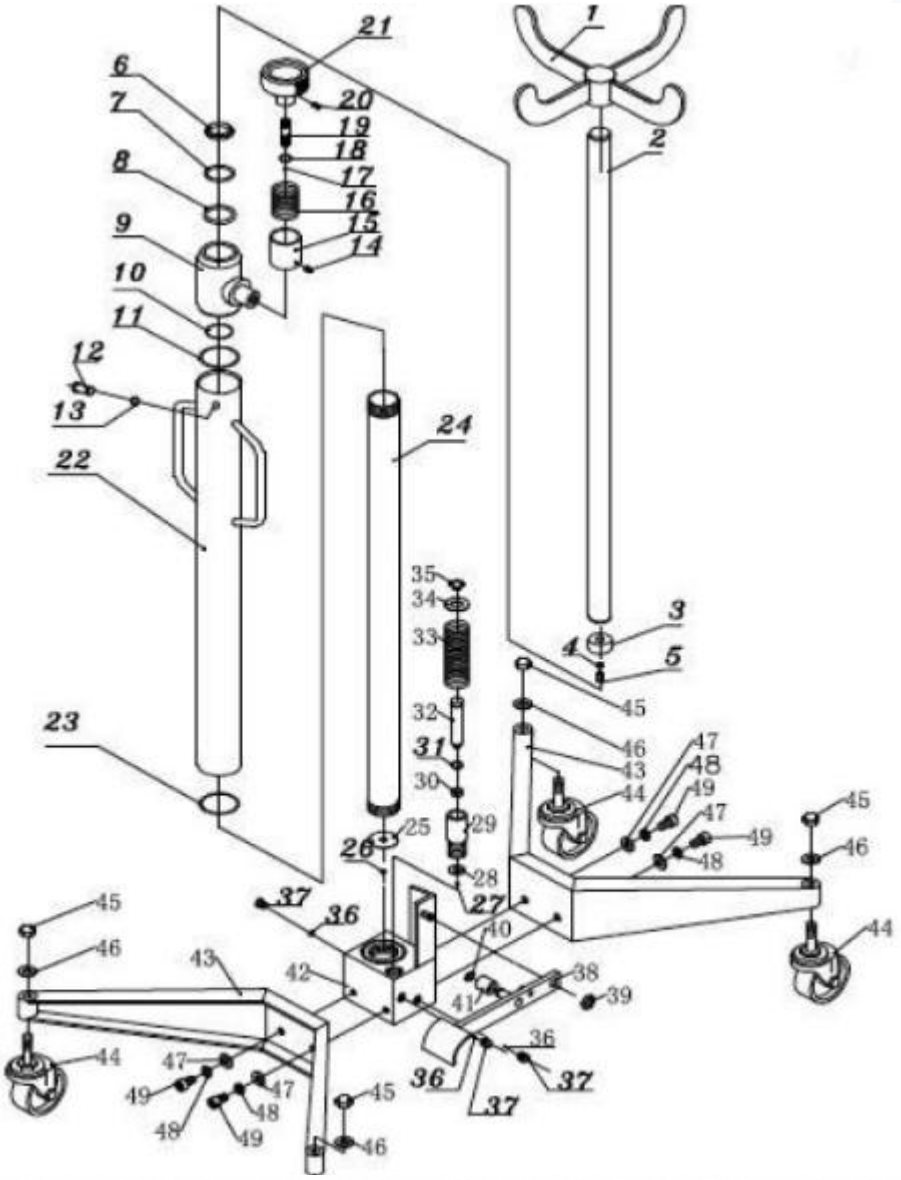

Delnummer	Beskrivning	Antal	Delnummer	Beskrivning	Antal
1	Sadel	1	26	Stålkula	1
2	Kolvstång	1	27	Stålkula	1
3	Kolvhuvud	1	28	Pumpbricka	1
4	Fjäderbricka	1	29	Pumphus	1
5	Insexskruv	1	30	V-ring	1
6	Skyddsring	1	31	O-ring	1
7	O-ring	1	32	Pumpkärna	1
8	O-ring	1	33	Tryckfjäder	1
9	Övre kåpa	1	34	Fjäderplatta	1
10	O-ring	1	35	Fjäderkrage	1
11	O-ring	1	36	Stålkula	3

12	Skruv	1	37	Fästskruv	3
13	O-ring	1	38	Fotpedal	1
14	Fästskruv	1	39	Mutter	1
15	Hylsa	1	40	Fjäderkrage	1
16	Vridfjäder	1	41	Pedalrulle	1
17	Stålkula	1	42	Bas	1
18	O-ring	2	43	Nedre stöd	2
19	Spak för utlösningsventil	1	44	Hjul	4
20	Spärr	1	45	Rundmutter	4
21	Handhjul	1	46	Planbricka	4
22	Skyddskåpa	1	47	Planbricka	4
23	Ring	1	48	Fjäderbricka	4
24	Cylinder	1	50	Insexskruv	4
25	Cylinderbricka	1			

4. Egenskaper

5. Enkel konstruktion och brett justeringsområde för lyfthöjden.
6. Låg vikt.
7. Justerbar lyftsadel.
8. Version A har en enkel konstruktion. I version B kan vinkeln justeras. Säker och tillförlitlig.
9. Bruksanvisning

VARNING! Läs säkerhetsanvisningarna, se till att du förstår dem och följ dem före användning.

VARNING! Kontrollera att fordonet är ordentligt uppstöttat innan lyften används.

5.1. PLACERING AV LYFTEN UNDER LASTEN
Kontrollera före användning att växellådans vikt och storlek inte överskrider lyftens kapacitet.

5.2. SÄNKNING AV LASTEN

VARNING! Kontrollera att lasten är centrerad och står stadigt på lyftsadeln. Kontrollera att lasten är ordentligt fastsatt innan den lyfts, sänks eller flyttas.
Vrid sänkventilens vred LÅNGSAMT åt vänster så att lyftsadeln sänks FÖRSIKTIGT till lägsta möjliga höjd innan lasten flyttas.
VIKTIGT: Anordningen har en sänkventil. Ju snabbare ventilens vred öppnas, desto snabbare sänks lyften. Se till att sänkningen sker långsamt och kontrollerat så att lasten inte faller plötsligt och orsakar fara. Ventilen återgår automatiskt till stängt läge när vredet släpps.

5.3. FLYTTNING AV LASTEN

VARNING! Läs säkerhetsanvisningarna, se till att du förstår dem och följ dem före användning.

6. Underhåll

VIKTIGT: Endast fullt kvalificerad personal får utföra underhåll och reparationer på anordningen.

6.1. När lyften inte används ska lyftsadeln vara i sitt lägsta läge.

6.2. Håll lyften ren och avlägsna olja eller fett från dess yta. Smörj alla rörliga delar med syrafritt fett.

6.3. Lyftens kolv är en sluten enhet och får inte demonteras. Kontakta en auktoriserad återförsäljare om reparation behövs.

VARNING! Använd endast olja av god kvalitet som är avsedd för lyftar. Det är FÖRBJUDET att använda bromsvätska.

6.4. Kontrollera skicket på lyftens alla delar enligt kontrollistan före varje användning.

Använd INTE lyften om den har överbelastats eller fallit.

6.5. Kontrollera regelbundet att pumpen och kolvstången inte har korroderat. Rengör oskyddade ytor med en ren, oljad trasa.

7. DEKLARACJA ZGODNOŚCI

KRAFT&DELE

DEKLARACJA ZGODNOŚCI

Według ISO/IEC Guide 22 i EN 45014

Upoważniony przedstawiciel producenta: Foreintrade Sp. Z o.o.

Adres upoważnionego przedstawiciela: Grochowska 341 lok.174; 03-822 Warszawa

DEKLARUJEMY, ŻE PRODUKT JEST ZGODNY Z NORMAMI EUROPEJSKIMI

Nazwa Produktu: Podnośnik skrzyń biegów

Model (oznaczenia handlowe)**:** KD322

Dane produktu: Udźwig znamionowy 0,5T

Deklaracja:

Wyrób do którego odnosi się niniejsza deklaracja spełnia wymagania Dyrektyw WE:

1. 2006/42/EC Machinery Directive
2. 2011/65/UE ROHS 2 Directive
3. 2000/14/WE Noise Emission Directive

Według norm:

EN ISO 12100:2010; EN 50581:2012; EN ISO 3744:2011

Certyfikat o numerze EC.1282.0D130830.JOM2246 wydany przez Ente Certificazione Macchine Srl (Via Mincio, 386/a – 41056 Savignano s./P. ITALY) z Grudnia 2013

Osoba odpowiedzialna za prowadzenie dokumentacji technicznej: Ma Dong Hui, Grochowska 341 lok.174; 03-822 Warszawa

Ma Dong Hui, warszawa, 24.08.2018