ATV+D 2000 kg tukkikärry

ATV+D 2000 kg timmervagn

ATV+D 2000 kg log trailer

Käyttöohje | Bruksanvisning | User manual

Product ID: 103844498
EAN: 6438014429199

VAROITUS!

Tämä tukkikärry on tarkoitettu AINOASTAAN yksityiseen maastokäyttöön. Sitä EI ole tarkoitettu käytettäväksi yleisillä teillä tai moottoriteillä. Hyväksytyn kypärän ja suojavarusteiden käyttö voi vähentää loukkaantumisriskiä!

Eri alueiden viranomaisilla on erilaisia määräyksiä maastokäyttöön tarkoitettujen ajoneuvojen käytöstä. Tutustu alueesi määräyksiin ja noudata niitä.



VAROITUS

LUE JA YMMÄRRÄ TÄMÄ KÄYTTÖOHJE ENNEN TUOTTEEN KÄYTTÖÄ. SEN LAIMINLYÖNTÄ VOI JOHTAA VAKAVIIN VAMMOIHIN TAI KUOLEMAAN.

Säilytä käyttöohje myöhempää käyttöä varten!

Tämä käyttöohje on tarkoitettu sinun avuksesi. Lue ja noudata siinä kuvattuja turvallisuus-, asennus-, huolto- ja vianmääritysohjeita turvallisuutesi ja tyytyväisyytesi varmistamiseksi. Tämän käyttöohjeen sisältö perustuu julkaisun ajankohtana saatavilla olleisiin uusimpiin tuotetietoihin. Valmistaja pidättää oikeuden tehdä tuotteeseen muutoksia milloin tahansa ilman erillistä ilmoitusta.

Tässä käyttöohjeessa annetut turvallisuusohjeet eivät kata kaikkia mahdollisia tilanteita ja käytäntöjä, joita voi esiintyä laitteen käytössä, huollossa ja puhdistuksessa.

Käytä aina tervettä järkeä ja kiinnitä erityistä huomiota kaikkiin tämän käyttöohjeen VAARA-, VAROITUS-, ja HUOMAUTUS- merkintöihin.

Symboli	Kuvaus
	Lue ja ymmärrä tämä käyttöohje ennen tuotteen käyttöä.
	Käytä ANSI-hyväksyttyjä (tai sovellettavan kansallisen standardin mukaisia) suojalaseja tai asianmukaisesti istuvia laseja, joissa on ylä- ja sivusuoja.
	Käytä hyväksyttyjä kuulonsuojaimia, kuten korvatulppia tai kuulokkeita.
	Käytä NIOSH-hyväksyttyä pölynaamaria tai hengityssuojainta.
	Käytä tärinänvaimennuskäsineitä käytön aikana.
	Käytä turvakenkiä
	Älä seiso tai astu tälle pinnalle.

Symboli	Kuvaus
	LIIKKUVAN ESINEEN VAARA. Pidä kaikki henkilöt poissa liikkuvien laitteiden ja tukkien tieltä käytön tai lastauksen aikana.
	MURSKAUSVAARA. ÄLÄ KOSKAAN anna sivullisten, lasten tai lemmikkieläinten kulkea nostettavan esineen alla tai lähellä sitä.
	Puristumisvaara. Pidä kädet poissa puristuskohdista.
	LIIKKUVAT OSAT VOIVAT MURSKATA JA LEIKATA Pysy kaukana liikkuvista osista ja varmista, että kaikki suojat ovat paikoillaan käytön aikana.
	PAINEENPURKAUKSEN VAARA. Suojaa kädet ja vartalo korkeapaineisilta nesteiltä.
	PAINEISTETTU JÄRJESTELMÄ. Sammuta ja vapauta järjestelmän paine ennen huoltoa.
	PALOVAARA. Moottorin polttoaine ja hydraulinesteet ovat palavia.
	PALOVAMMOJEN VAARA. Kuuma pinta, älä kosketa. Anna pinnan jäähtyä ennen huoltoa.

Käyttötarkoitus

Tukkikärry on suunniteltu käytettäväksi maastossa ja maatiloilla, mönkijöiden ja UTV-ajoneuvojen kanssa, ja sen suurin kantavuus on 2000 kg. Itsenäiset tandem-pyöräakselit ja 360 astetta kääntyvä vetokoukku mahdollistavat perävaunun vetämisen epätasaisessa maastossa tai esteiden yli ja auttavat vakauttamaan perävaunua lastaamisen ja purkamisen aikana. Hydraulinen nostopuomi toimii 212 cc:n, nelitahtimoottorilla ja kääntyy puolelta toiselle, mikä helpottaa kuormausta kuuden pyörivän ja irrotettavan sivutolpan välillä. Hydraulisia ohjausventtiilejä käytetään vivuilla nostamaan ja laskemaan tukijalkoja, kääntämään puomia vasemmalta oikealle, nostamaan ja laskemaan puomia, pidentämään ja lyhentämään puomia sekä kääntämään, avaamaan ja sulkemaan kouraa. Nosturin kouraa voidaan käyttää nostamaan esineitä, joiden paino on enintään 150 kg puomin ollessa vaakasuorassa ja 200 kg puomin ollessa lähimpänä pystytuetta. Puiden suositeltu enimmäispituus on 3,6 m.

Tekniset tiedot

	Arvo
Suurin kuorma	2000 kg
Perävaunun paino (ilman kuormaa)	950 kg
Kokonaispituus	5370 mm
Kokonaisleveys	2590 mm
Leveys paalujen alaosassa	770 mm
Leveys paalujen yläosassa	1170 mm
Maavara	445 mm
Renkaan koko	23 x 8,5-12
Nostopuomin min. pituus	3050 mm
Nostopuomin max. pituus	3550 kg
Puomin max. nostokapasiteetti (min. pituudella)	500 kg
Puomin max. nostokapasiteetti (max. pituudella)	200 kg
Suurin kääntökulma	+/- 90° (ei saa ylittää)
Kouran suurin avautumiskoko	710 mm
Tukijalkojen max. nostokorkeus	1230 mm
Akselin välinen etäisyys	712 mm
Raideväli	820 mm
Hydraulijärjestelmän öljytilavuus, säiliö mukaan lukien	12 L ISO 32
Hydraulijärjestelmän pumpputyyppi	Hammaspyöräpumppu
Hydraulijärjestelmän pumpun virtausnopeus	1,66 GPM @ 3000 RPM
Moottorin tyyppi	Ducar, 4-tahtinen, ilmajäähdytteinen, OHV
Moottorin iskutilavuus	212 cm³
Moottorin maksiminopeus	3600 r/min
Moottorin joutokäyntinopeus	1800 r/min
Moottorin teho	6,5 HP
Moottorin polttoainetyyppi	95
Moottorin öljytilavuus	0,6 L
Moottoriöljyn tyyppi	10W-30 @ >32°F / 5W-30 @<10°F
Moottorin sytytystulppa	F7TC, F7RTC tai vastaava
Moottorin sytytystulpan kärkiväli	0,7–0,8 mm
Moottorin sytytystulpan vääntömomentti	12–15 N-m

Pakkauksen avaaminen ja tarkistus

Tarkista tuote huolellisesti pakkausta avatessasi varmistaaksesi, että se on ehjä ja vahingoittumaton. Jos osia puuttuu tai on rikkoutunut, ota yhteyttä jälleenmyyjään.

VAROITUS!
Älä käytä tätä tuotetta, jos se on vaurioitunut kuljetuksen, käsittelyn tai väärinkäytön seurauksena.
VAROITUS!
Älä käytä tuotetta, ennen kuin osat on vaihdettu tai vika korjattu. Muussa tapauksessa seurauksena voi olla vakavia henkilövahinkoja tai omaisuusvahinkoja.

Perävaunu ja sen osat ovat painavia. Suosittelemme, että vähintään kaksi henkilöä avaa pakkauksen, nostaa, siirtää ja kokoaa tuotteen.
Noudata aina työturvallisuusviranomaisen suosittelemia oikeita nostotekniikoita.
Poista osat ja lisävarusteet pakkauksesta ja tarkista, ettei niissä ole vaurioita. Varmista, että kaikki osat ovat mukana.

Pakkauksen sisältö: Katso osaluettelo

Työalueen turvallisuus

- Kasaa, säädä ja käytä vain turvallisessa työympäristössä. Pidä työskentelyalue puhtaana ja vapaana häiriötekijöistä.
- Pidä kaikki henkilöt, joilla ei ole suojavarusteita, poissa työalueelta.
- Jos työskentelet yksin, pyydä jotakuta tarkistamaan säännöllisin väliajoin turvallisuutesi.
- Älä päästä lapsia tai lemmikkieläimiä työalueelle. Älä anna lasten tai lemmikkieläinten olla laitteiden päällä tai lähellä niitä.
- Älä käytä syttyvien kaasujen tai pölyn läsnä ollessa tai työalueella nesteiden läheisyydessä.

Henkilöturvallisuus

- Käytä henkilökohtaisia suojavarusteita
- Hallitse konetta, omia liikkeitä ja työn kestoa sekä ympäristöä, jotta vältät henkilövahingot tai laitevauriot. Käytä iskunkestäviä suojalaseja tai silmäsuojia.
- Älä käytä, säädä tai huolla mitään laitetta, kun olet väsynyt. Tämän perävaunun osia ei saa käyttää, säätää tai huoltaa väsyneenä tai huumeiden, alkoholin tai lääkkeiden vaikutuksen alaisena.
- Käytä työympäristöön ja laitteeseen soveltuvia suojavaatteita.
- Käytä kuulonsuojaimia, joiden melunvaimennusluokka on sopiva.
- Vältä vaatteiden tai korujen käyttöä, jotka voivat takertua.
- Pidä hiukset peitettynä ja sidottuina työskennellessäsi.
- Käytä työhön sopivia suojakäsineitä
- Pidä sormet poissa materiaalien ympärillä olevista puristuskohdista.
- Älä kurota liian pitkälle käytön aikana. Käytä luistamattomia jalkineita. Käyttäjän on oltava täysi-ikäinen, ymmärtäväinen, henkisesti kykenevä pitää yllä oikeaa asentoa ja tasapainoa sekä varovainen ja fyysisesti kykenevä käyttämään tätä laitetta turvallisesti.

NOUDATA AINA SUOSITELTUJA IKÄRAJOITUKSIA / KÄYTTÄJILLE ASETETTU 16 VUODEN IKÄRAJA.

Alle 16-vuotiaat eivät saa käyttää laitetta. 16–17-vuotiaat saavat käyttää laitetta vain aikuisen valvonnassa.

Erityiset turvallisuusohjeet

VAROITUS!
ÄLÄ anna mukavuuden tai tuotteen tuntemuksen (joka saatu toistuvasta käytöstä), korvata turvallisuusmääräysten tarkkaa noudattamista.

Ohjeiden laiminlyönti voi johtaa vakaviin onnettomuuksiin tai loukkaantumisiin.

- Märkä, liukas, epätasainen tai jyrkkä maasto on potentiaalisesti vaarallinen. Jos käytät tätä konetta vaarallisessa maastossa, voit saada vakavia vammoja. Turvallisen käytön edellytyksenä on hidas nopeus ja oikea kulkureitti maastossa.
- Tätä tukkikärryä saa käyttää vain sen käyttötarkoitukseen ja käyttöohjeessa kuvatuissa olosuhteissa.
- Käyttäjän on käytettävä harkintaa, osaamista ja kokemusta laitteen turvallisessa käytössä. Ajonopeus on aina valittava maaston, kuorman, näkyvyyden ja muiden olosuhteiden mukaan.
- Älä käytä laitetta muuhun kuin sille tarkoitettuun käyttöön.
- Älä käytä perävaunua, jos sen osat ovat vaurioituneet.
- Irrotettaessa perävaunua vetoajoneuvosta varmista ensin, ettei perävaunu pääse liikkumaan irrotuksen jälkeen.
- Tarkista renkaat jokaisen käytön jälkeen ja ennen huoltoa. Ota tarvittaessa yhteyttä pätevään teknikkoon
- tarkistamaan, että perävaunu ja sen osat ovat kunnossa.
- Avaa ja kytke aina tukijalat ennen nosturin käyttöä vakauden parantamiseksi.
- Tukkikärryn kokoonpanon, huollon ja korjauksen saa suorittaa vain henkilö, jolla on riittävät mekaaniset taidot ja kokemus laitteen turvalliseen käsittelyyn.
- Varmista, että ATV:n tai UTV:n virta on katkaistu ja jarrut ovat lukittuina ennen perävaunun kytkemistä, lastaamista ja purkamista
- Aja vain turvallisella ja tutulla maastolla.
- Hidasta vauhtia ja varaudu pysähtymään hinauksen aikana, erityisesti märällä pinnalla.
- Vältä väljiä vaatteita ja koruja. Pitkät hiukset on sidottava tai peitettävä, jotta ne eivät takerru liikkuviin osiin.
- Katso moottorin käyttöohjeesta mahdollisen palovaaran vuoksi tärkeitä tietoja.
- Puhdista välittömästi kaikki polttoaine- tai öljyvuodot ennen moottorin käynnistämistä.
- **MOOTTORI TOIMITETAAN ILMAN MOOTTORIÖLJYÄ!**
- Lisää öljyä ennen käyttöä.
- Älä kosketa moottoria sen ollessa kuuma. Moottori kuumenee erittäin paljon.
- Tarkista öljymäärä ennen jokaista käyttöä!

- Käytä vain tavallista lyijytöntä bensiiniä, jonka oktaaniluku on 95 tai korkeampi. Alempaa oktaanilukua sisältävän polttoaineen käyttö voi tietyissä olosuhteissa heikentää moottorin suorituskykyä ja lyhentää käyttöikää.
- Polttoaine voi vahingoittaa maalia ja joitakin muovityyppejä.
- Älä koskaan käytä moottoria, josta vuotaa polttoainetta tai öljyä. Varo kaatamasta polttoainetta säiliötä täyttäessäsi.
- Älä koskaan tankkaa moottoria, kun se on kuuma.
- Älä koskaan käytä moottoria ilman ilmansuodatinta.
- Sammuta moottori ja anna sen jäähtyä ennen kuin yrität lisätä öljyä tai bensiiniä.

- Älä täytä polttoainesäiliötä suljetussa tilassa, kuten autotallissa. Älä tankkaa tupakoinnin aikana tai avotulen, kipinöiden tai muiden syttymislähteiden läheisyydessä.
- VÄLTÄ ilmansuodattimen kastumista käytön aikana
- Aseta korkki tiukasti paikalleen, jotta polttoainetta ei pääse vuotamaan,
- ÄLÄ käytä paineilmaa ilmansuodattimen puhdistamiseen.

Kokoonpano ja asennus

VAROITUS
Tämä on monimutkainen ja vaarallinen kone. Tukkikärry ja sen osat voivat olla vaarallisia, jos ne on asennettu väärin. Jos et tunne oloasi täysin luontevaksi asennuksen suhteen, pyydä apua pätevältä teknikolta.

Perävaunu toimitetaan pääosin esiasennettuna, mutta pääosat on asennettava käyttäjän tai pätevän teknikon toimesta. Noudata näitä ohjeita varmistaaksesi oikean asennuksen.

Kasaamiseen tarvittavat työkalut:

- Avain-/hylsyavainsarja
- Vääntömomenttiavain
- Rasvapuristin

SULKEIDEN SISÄLLÄ OLEVAT NUMEROT ( ) VIITTAAVAT OSALUETTELON TUOTENUMEROIHIN.

Vaihe 1: Avaa kuljetuslaatikko. Poista kuljetuslaatikon hihnat ja kaikki peitteet.

Vaihe 2: Pura helposti saatavilla olevat osat. Kun kansi on poistettu, ota varovasti jokainen osa laatikosta ja aseta ne sivuun. Aseta samanlaiset osat yhteen, jotta ne on helppo löytää.

Perävaunu ja sen osat ovat painavia. On suositeltavaa, että pakkauksen avaamiseen, nostamiseen, siirtämiseen ja kokoamiseen on vähintään kaksi henkilöä. Noudata aina asianmukaisia nostotekniikoita, kuten työturvallisuus- ja työterveysviranomaiset suosittelevat.

Vaihe 3: Tarkista, että laatikossa olevat osat ovat oikeat. Tarkista, että osat vastaavat osaluettelossa olevia osia ja että niiden määrä on oikea. Jos osia puuttuu tai ne ovat rikkoutuneet, ota mahdollisimman pian yhteyttä jälleenmyyjään.

Vaihe 4: Aseta runko-osat paikoilleen. Aseta perävaunun runko (144) lattialle hyvin valaistussa tilassa, jossa on riittävästi tilaa perävaunun kokoamiseen ja siirtämiseen, akselin kiinnityskohdat ylöspäin, kuten kuvassa 1.

HUOMAUTUS: Perävaunun etupää (pää, johon vetokoukku on asennettu) on pää, jossa on M12-läpivientireiät.

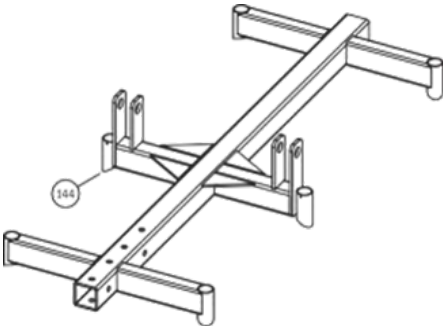

Vaihe 5: Kokoa pyöräakselit. Kartiomaiset pyöränlaakerit (A ja B kuvassa 2) toimitetaan pyöräakselilla (1). Irrota kruunumutteri (1) ja poista laakerit. Puhdista ja rasvaa laakeri A korkealaatuisella, pyöränlaakereille tarkoitetulla rasvalla ja asenna laakeri akselille. Puhdista pyörän kokoonpanon (3) pyörän navan sisään esiasennetut laakerirengasurat ja asenna pyörän kokoonpano (3) akselille. Puhdista ja rasvaa laakeri B rasvalla ja asenna laakeri akselille. Tarkista, että kruunumutterissa
(139) ei ole purseita, ja kierrä mutteri varovasti akselille käsin. Kierrä pyörää käsin ja kiristä mutteria hylsyavaimella kiristääksesi kruunumutteria (139), kunnes pyörä ei enää pyöri. Kierrä kruunumutteria noin 1/4 kierrosta taaksepäin tai kunnes pyörää voi pyörittää käsin

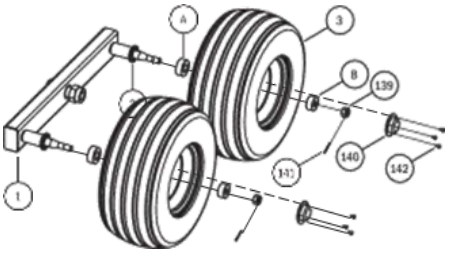



hieman vastusta tuntien, ja asenna sitten sokkatappi
(141) estämään hammasmutterin (139) löystymistä. Aseta pyöränlaakerin pölysuojus (140) pyörän navalle ja kiinnitä se paikalleen ruuvilla
(142). Huomaa: joissakin malleissa voi olla painettu laakerin pölysuojus. Paina mahdollinen laakerin pölysuojus paikalleen käsin ja naputtele suojus paikalleen kumivasaralla, kunnes pölysuojus on kunnolla paikallaan. Paina pyörän navan takaosassa akselin öljytiiviste (2) paikalleen niin, että se on tasainen laakerin navan ulkopinnan kanssa. Toista nämä vaiheet toiselle pyörän akselille (1).

Vaihe 6: Asenna tandem-pyöräakselit (1) perävaunun runkoon. Asenna edellisessä vaiheessa valmistellut tandem-pyöräakselit perävaunun runkoon (144) kuvan 3. mukaisesti. Vaikka pyörän kääntötappi (4) voidaan asentaa kierteitetyn osan ollessa joko perävaunun sisä- tai ulkopuolella, on suositeltavaa asentaa se kierteitetyn osan ollessa ulkopuolella, jotta akselien välinen välys on mahdollisimman suuri. Koska tandem-pyörän akselit (1) vaativat vapaata liikettä, mutteri (5) on kiristettävä vain niin paljon, että se osuu kääntötapin olakkeeseen

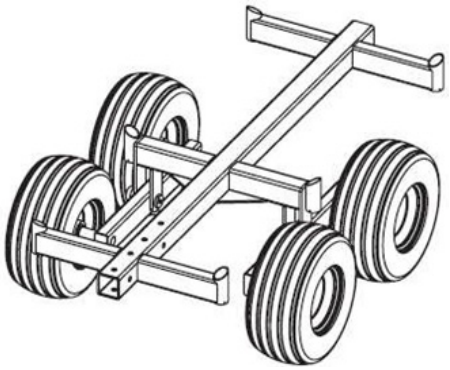

Vaihe 7: Käännä perävaunun runko ympäri.
PURISTUSVAARA. Asennuksen, siirron ja käytön aikana pidä raajat, kädet, sormet ja vaatteet poissa kaikista alueista, joissa ne voivat jäädä liikkuvien osien väliin tai liikkuvan ja paikallaan olevan osan väliin.

Käännä perävaunun runko vähintään yhden toisen henkilön avustuksella varovasti ympäri niin, että se lepää renkaiden varassa kuvan 4. mukaisesti.

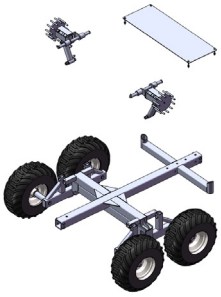

Vaihe 8: Asenna vetokoukku. Asenna kääntyvä kytkin (47) vetokoukkuun (143) pulteilla (128 ja129), aluslevyillä (49 ja 69) ja muttereilla (5 ja 50).
Kiristä M12-pultit (128) 68–75 Nm vääntömomentilla ja M20-pultti (129) pultin kokoon sopivalla vääntömomentilla. Aseta vetotangon kokoonpano (143) kehyksen pohjaan (41) kuvan 5. mukaisesti siten, että vetotangon kokoonpanon (143) päässä olevat läpivientireiät eivät ole kehyksen pohjan (41) putken peitossa, ja mieluiten mahdollisimman lähellä kääntöliitintä.
Älä kiristä kiinnityspultteja.

Vaihe 9: Aseta vetotanko perävaunun runkoon. Aseta vetotanko-kokoonpano perävaunun rungon etupään lähelle. Kun vakautusrungon pohja (41) on lähellä kääntöliitintä (47), nosta vetotanko-kokoonpanon päätä, kun toinen henkilö kallistaa perävaunun runkoa ja alkaa hitaasti siirtää perävaunun runkoa kohti vetotanko-kokoonpanoa. Ohjaa vetotangon kokoonpano perävaunun runkoon, kohdista kiinnitysreiät ja asenna sitten kuusi (ylä- ja sivupulttia) pulttia (72), aluslevyä (69), lukkolevyä (70) ja mutteria (71) kuvan 6. mukaisesti. Kiristä nämä kiinnikkeet pultin kokoon sopivalla vääntömomentilla.

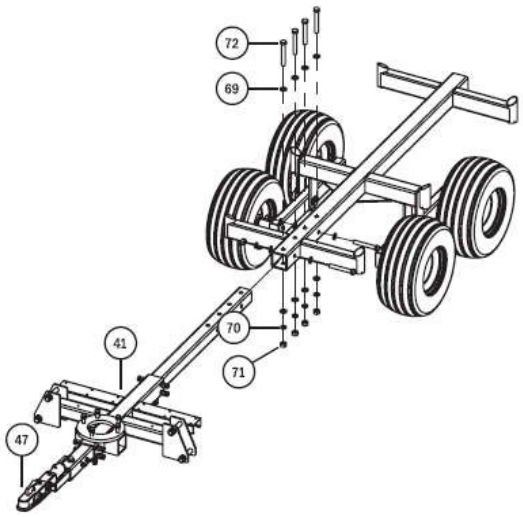

Vaihe 10: Säädä kehyksen pohjan asentoa ja asenna kääntö-osa. Siirrä kehyksen pohjaa (41), kunnes se koskettaa perävaunun runkoa kuvan 7. mukaisesti. Kiinnitä se paikalleen löysäämällä ensin kaksitoista lukkomutteria (61) ja kiristämällä sitten kaksitoista

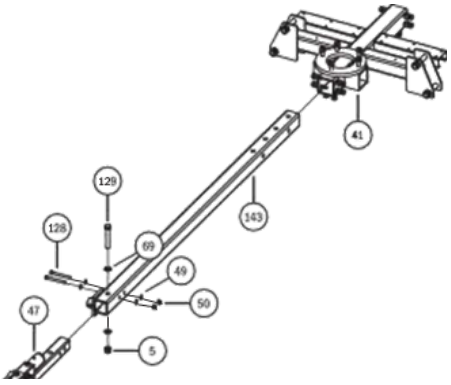

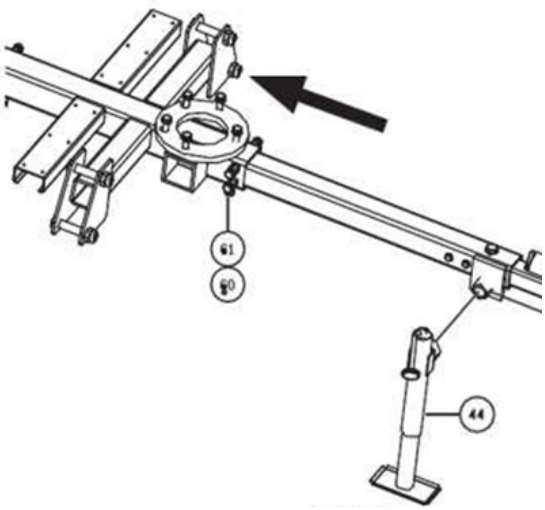

Kiristä kiinnityspultit (60) 136–163 Nm vääntömomentilla ja lukitse pultit paikalleen kiristämällä kaksitoista lukkomutteria (61). Seuraavaksi, kun joku painaa perävaunun rungon takaosaa alaspäin, nosta vetotanko ja asenna kääntö-osa (44) paikalleen ja lukitse se paikalleen kääntö-osan haarukalla (C kuvassa 7).

Vaihe 11: Asenna pystysuora puomikokoonpano. Irrota pultit ja mutterit, joilla pystysuora puomikokoonpano (40) on kiinnitetty vakautuskehyksen pohjaan (41). Kuten kuvissa 8. on esitetty, aseta pystysuora puomikokoonpano (40) tukijalan runkopohjaan. Kohdista reiät ja asenna pultit (67 ja 68), aluslevyt (66), lukkoaluslevyt (66) ja mutterit (61) takaisin paikoilleen ja kiristä kiinnikkeet 163–183 Nm vääntömomentilla.

Vaihe 12: Asenna puomivarsi.
Hydraulijärjestelmä on testattu tehtaalla, ja siinä voi olla sylintereissä jäljellä öljyä. Puomivartta liikutettaessa tai avattaessa öljyä voi vuotaa letkuista. Estä öljyn vuotaminen lattialle kiinnittämällä muovinen roskapussi ja nippuside tai teippi letkujen päähän.

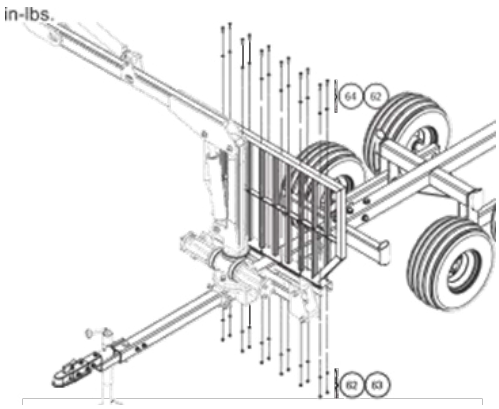

VAROITUS
Puomivarsi on raskas ja taipuisa. On suositeltavaa olla vähintään kaksi henkilöä nostamiseen, siirtämiseen ja kokoamiseen. Suosittelemme käyttämään mekaanista nostolaitetta, kuten nosturia tai nostinta. Nostaessasi noudata aina asianmukaisia nostotekniikoita, kuten työturvallisuus- ja työterveysviranomaiset suosittelevat.

Aseta puomivarsi pystysuoraan puomikokoonpanoon kuvan 9. mukaisesti käyttäen kääntötappeja (119 ja 122) ja muttereita (114). Koska puomivarsi vaatii vapaata liikettä, mutterit (114) on kiristettävä vain niin paljon, että ne osuvat kunkin kääntötapin (119 ja 122) olakkeeseen.

Vaihe 13: Asenna turvasuoja. Aseta turvasuoja kehyksen pohjalle ja kiinnitä se 12 pultilla (64), litteillä aluslevyillä (62) ja lukkomuttereilla (64)
kuvan 10. mukaisesti. Kiristä kiinnikkeet 230–258 Nm.

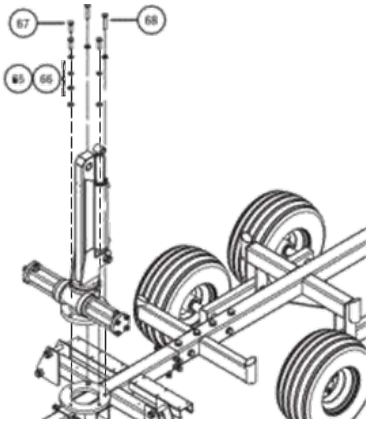

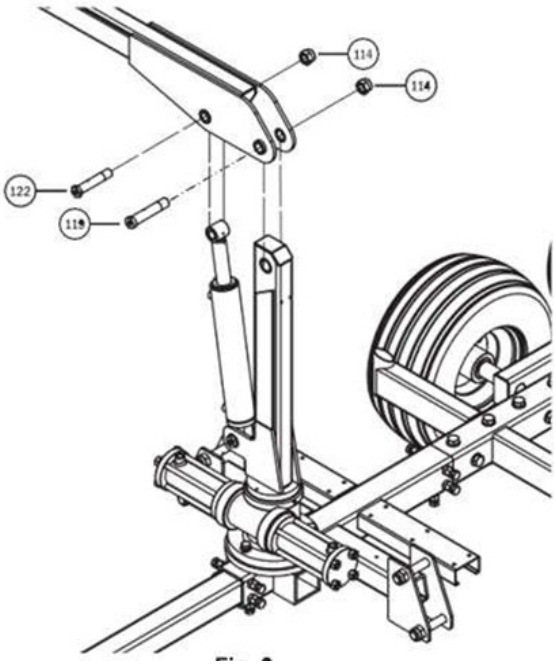

Vaihe 14: Asenna tukijalat. Asenna yksi tukijalka (kuva 11) poistamalla alempi kääntötappi (115) ja mutteri (114), kohdista tukijalan ja runkopohjan reiät ja aseta kääntötappi (115) paikalleen. Koska tukijalka vaatii liikkuvuutta, mutteri (114) tarvitsee kiristää vain niin paljon, että se osuu kääntötapin (115) pohjaan. Anna tukijalan (E) levätä maassa. Yläkääntötappi Tappi (116) on asennettava myöhemmin, kun hydrauliletkut on kytketty, jotta öljy ei vuoda sylinteristä.

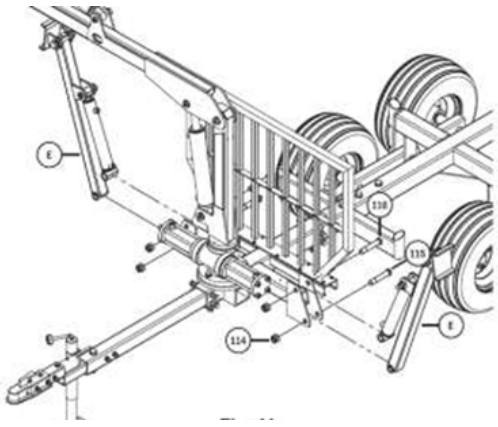

Vaihe 15: Asenna moottoriyksikkö. Aseta moottoriyksikkö (kuva 12) toisen henkilön avustuksella vetotankoon tukijalan runkopohjan eteen. Kiinnitä moottoriyksikkö (F) vetotankoon kahdella moottorin alustan U-kiinnikkeellä (43) käyttäen pultteja (110), tasaisia aluslevyjä (49),
lukkolevyjä (111) ja muttereita (82).
Kiristä kiinnikkeet, kunnes lukkolevyt ovat puristuneet, sillä liian kova kiristys voi taivuttaa U-kiinnikkeitä.

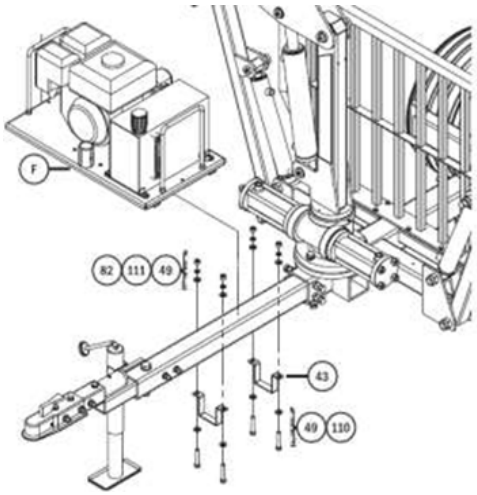

Vaihe 16: Asenna hydraulinen ohjauskokoonpano. Aseta ohjauksen tukitanko (84) moottorin alustan holkkiin ja kiinnitä putki asentamalla pultti (98), aluslevyt (96) ja lukkomutteri (99). Kiristä kiinnike 38–43 Nm vääntömomentilla. Aseta ohjauskokoonpano (kuva 13) ohjaus tukitankoon (84) haluttuun korkeuteen ja kiinnitä se paikalleen lukitusnupilla (90) ja kiristämällä sitä käsin.

Vaihe 17: Kiinnitä koura ja sen letkut. Kiinnitä koura (H, kuva 14) poistamalla kääntötappi (123) puomivarren yksikön päästä. Tarkista, että kouran letkuliittimien suunta on sellainen, että puomivarren letkut voidaan liittää, ja kohdista sitten kouran liitoksen ja puomivarren reiät. Aseta kääntötappi (123) paikalleen ja asenna mutteri (114). Koska kouran liitos vaatii vapaata liikettä, mutteri (114) tarvitsee kiristää vain niin paljon, että se osuu kääntötapin (123) pohjaan. Jokainen puomivarren letku on merkitty tarralla, joka vastaa sen liitäntäpistettä kourassa (katso tarvittaessa hydraulikaavio). Sovita kunkin letkun tarra sen liitäntäpisteeseen ja kiinnitä letku. Liitosta kiristettäessä liikuta letkua varmistaaksesi, että kartioliitin asettuu oikein.

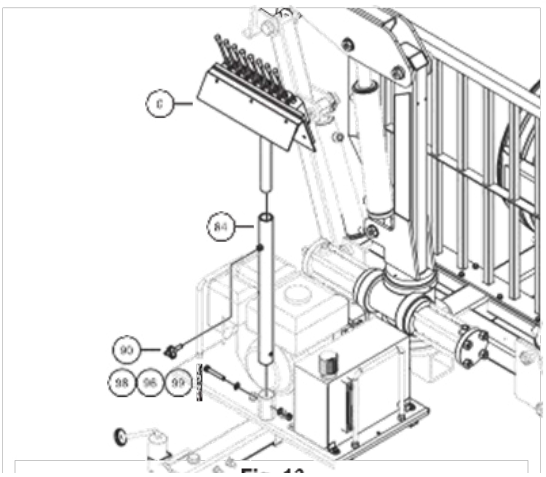

Vaihe 18: Liitä hydrauliletkut ohjausyksikön ja puomivarren välille. Jokainen ohjausyksikön ja puomivarren letku on merkitty liitäntäpistettä vastaavalla tarralla (katso tarvittaessa hydraulikaavio). Yhdistä merkki jokaisessa letkussa sen liitäntäpisteeseen ja kiinnitä letku. Kiristäessä liitosta, liikuta tai ravista letkua varmistaaksesi, että kartioliitin istuu kunnolla paikalleen.

HYDRAULIJÄRJESTELMÄSSÄ ON ILMAA ENNEN KÄYNNISTYSTÄ. KUN JÄRJESTELMÄ KÄYNNISTETÄÄN ENSIMMÄISEN KERRAN, ÖLJY KIERTÄÄ JÄRJESTELMÄSSÄ, MIKÄ AIHEUTTAA ÖLJYN TASON LASKEMISEN. TARKISTA, ETTÄ HYDRAULIÖLJYÄ ON RIITTÄVÄSTI ENSIMMÄISEN KÄYTÖN JÄLKEEN. VARMISTA, ETTÄ KAIKKI LETKUT OVAT KUNNOLLA KIINNI

Vaihe 19: Lisää öljyä MOOTTORIIN. Moottori toimitetaan Ilman öljyä. Katso oikea öljytyyppi ja määrä moottorin käyttöohjeesta
Hydraulisylinterien liikuttaminen käsin moottorin ollessa sammutettuna
Kun hydrauliletkut on kytketty ohjausyksikköön, sylintereitä voidaan liikuttaa käsin käyttämällä ohjausvipuja moottorin ollessa sammutettuna.

Jos esimerkiksi haluat kääntää puomia moottorin ollessa sammutettuna, pyydä toista henkilöä käyttämään puomin kääntövipua ja paina samalla puomin päätä käsin. Jos puomi ei liiku vivun ollessa yhdessä suunnassa, siirrä vipua vastakkaiseen suuntaan ja yritä uudelleen.

Ole varovainen käyttäessäsi vipuja ja liikuttaessasi sylintereitä käsin moottorin ollessa sammutettuna. Vivun käyttäminen vapauttaa painetta hydraulijärjestelmästä. Älä kiristä hydrauliikkaliitoksia, kun järjestelmä on paineistettu.

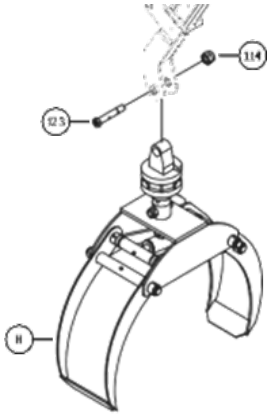

MOOTTORIIN ÖLJYN LISÄÄMÄTTÄ JÄÄMINEN JOHTAA MOOTTORIN VAURIOITUMISEEN.
Moottori toimitetaan ilman öljyä.

Vaihe 20: Lisää polttoainetta MOOTTORIIN.
PALOVAARA. Bensiini, sen höyryt ja moottorissa käytetty öljy ovat ERITTÄIN SYTTYVIÄ ja voivat tietyissä olosuhteissa syttyä, mikä voi aiheuttaa vakavia vammoja tai kuoleman, jos sitä käsitellään väärin

Lue ja noudata kaikkia moottorin käyttöohjeessa olevia turvallisuusohjeita.

Rasvaa kaikki niveliitokset ennen käyttöä.
Käytä rasvapuristinta, joka voidaan kiinnittää rasvanippaan.
Pyyhi pois kaikki ylimääräinen rasva, jotta pöly tai lika ei kerry turhaa näihin kohtiin.

MURSKAUMISVAARA.
ÄLÄ KOSKAAN anna sivullisten, lasten tai lemmikkieläinten kulkea nostettavan esineen alla tai lähellä.

Käytä asianmukaisella suodattimella varustettua hengityssuojainta. Käytä pölynaamaria tai hengityssuojainta.

Laitteessa on kuumia pintoja, älä kosketa niitä. Anna pinnan jäähtyä ennen huoltoa.

LIIKKUVAN ESINEEN VAARA.
Pidä kaikki henkilöt pois liikkuvien laitteiden ja tukkien tieltä käytön aikana.

Älä koskaan käytä bensiinikäyttöistä moottoria suljetussa tilassa. Bensiinimoottoreita saa käyttää vain ulkona. Moottorin pakokaasut voivat aiheuttaa pahoinvointia ja mahdollisesti kuoleman ilman riittävää tuuletusta.
Moottorin käynnistäminen. Ennen moottorin käynnistämistä varmista, että tukijalka on laskettu alas ja sen jalka koskettaa maata. Lue ja noudata kaikkia moottorin käyttöohjeessa olevia turvallisuusohjeita. Aseta rikastin ON-asentoon, tarkista, että polttoainetta on riittävästi ja että polttoaineen sulkuventtiili on auki. Anna moottorin lämmetä ennen käyttöä.

Hydraulijärjestelmän ilmanpoisto

Kun moottori on käynnissä ja hydrauliöljy alkaa kiertää järjestelmässä, nosta ja laske tukijalkoja varovasti 2–3 kertaa ohjausvivuilla.

Laske tukijalat niin, että jalat koskettavat maata, nosta ja laske puomi, liikuta puomin nivelosaa sisään ja ulos. Liikuta puomia vasemmalle ja oikealle, jatka ja vedä teleskooppipalkkia, kierrä kouraa ja avaa ja sulje kouran leuat. Toista tämä useita kertoja varmistaaksesi, että kaikki öljy järjestelmässä on kierrätetty.

Järjestelmässä olevan ilman vuoksi liike voi olla hidasta tai katkonaista/nykivää. Tämä on normaalia, kunnes kaikki ilma on poistunut järjestelmästä. Ohjainyksikön venttiililohkon (109) lähellä, venttiilin ja letkujen välissä olevia virtauksen säätöventtiilejä käytetään virtauksen nopeuden säätämiseen ja liikkeen nopeuden ohjaamiseen. Kun sylinterit ja liikkeet ovat sujuvia, säädä ne haluttuun nopeuteen.

Liian suuri käyttö- tai ajonopeus voi aiheuttaa vakavan onnettomuuden. Käytä alhaista nopeutta.

Aseta lopuksi puomivarsi säilytysasentoon (katso kohta PUOMIVARREN SÄILYTTÄMINEN), sammuta moottori ja tarkista, että hydrauliöljyn määrä on riittävä. Lisää tarvittaessa hydrauliöljyä.

KIINNITTÄMINEN VETOAJONEUVOON:
Kun liität laitteen ajoneuvoon, ÄLÄ KOSKAAN ylitä vetokapasiteettia. Katso ATV- tai UTV-ajoneuvon käyttöohjeesta tiedot sen vetokapasiteetista.

- Varmista, että ATV:n tai UTV:n virta on katkaistu ja jarrut lukittu ennen perävaunun kytkemistä, lastaamista ja purkamista, jotta vältät tahattoman liikkeen.
- Älä koskaan käytä perävaunua, jos vetokoukun lukitusmekanismi ei toimi oikein.
- Varmista, että sekä ATV:n/UTV:n että perävaunun renkaat ovat hyvässä kunnossa ja täytetty suositeltuun maksimipaineeseen.
- Kiinnitä kuorma sopivilla kiinnikkeillä (kuten kiinnityshihnoilla), jotta kuorma ei putoa tai liiku ajon aikana, ja varmista, että puomivarsi on säilytysasennossa (katso kohta PUOMIVARREN SÄILYTTÄMINEN).
- Vedä tukijalka aina kokonaan sisään ja kiinnitä se vaakasuoraan asentoon ennen hinausta.
- Käytä 2 tuuman (50,8 mm) vetokuulaa ja vetolaitetta, joiden sallittu vetokapasiteetti on vähintään perävaunun ja kuorman kokonaispainon mukainen.
- Varmista, että vetotanko on vaakasuorassa. Älä ylitä vetotangon korkeuseroa, joka on suurempi kuin +/-5°. Jos se ylittää tämän määrän, käytä säädettävää korkeutta vetokoukun pallokiinnikettä tai säädä pohjalevyn korkeutta niin, että vetotanko on vaakasuorassa.
- Aseta lukko kytkimen lukitusmekanismiin ja lukitse se, jotta pallokytkin ja vetokuula eivät irtoa toisistaan.
- Kiinnitä turvaketju (haluttaessa) ajoneuvoon viemällä ketjut kytkimen alle ja ristikkäin sen alapuolelle ja kiinnittämällä ne sitten tukevasti vetoajoneuvoon. Ketju ei saa olla liian löysällä, mutta sen on oltava riittävän väljä, jotta kääntyminen on mahdollista.
- Perävaunua EI ole tarkoitettu käytettäväksi yleisillä teillä, vaan se on tarkoitettu AINOASTAAN maastokäyttöön. Ota yhteyttä liikenneviranomaisiin perävaunujen turvallisuusmääräysten osalta.

Perävaunua vetäessä:
Perävaunun vetäminen on vaarallista ja voi aiheuttaa vakavia vammoja tai omaisuusvahinkoja. Noudata seuraavia sääntöjä hinattaessa:

- ÄLÄ käytä perävaunua muiden kuin tukkien tai muiden vastaavien pitkien kuormien kuljettamiseen. Perävaunu on suunniteltu käytettäväksi puutavaran kuljettamiseen.

- ÄLÄ ylitä kärryn suurinta sallittua kuormitusta, joka on 2000 kg.
- HIDASTA. Hinattava perävaunu, joka heiluu tai vaikuttaa epävakaalta, on vaarallinen. ÄLÄ jatka hinausta, jos epävakaus jatkuu. Hidasta vähitellen, siirry turvalliseen paikkaan ja tarkista kaikki liitännät. Hinattava
- Hitaalla nopeudella vakaa perävaunu ei välttämättä ole vakaa suurella nopeudella. Vakaus heikkenee alamäessä.
- Asennus on suoritettava tässä ohjeessa annettujen ohjeiden mukaisesti.
- Tarkista, että tukijalat on vedetty kokonaan sisään ja asetettu turvallisesti säilytysasentoon, ja varmista, että pyöränkiilat tai lukitukset on poistettu.
- Älä anna matkustajien matkustaa perävaunussa.
- Ota huomioon pidempi jarrutusmatka, joka johtuu lisäkuormasta.
- Ota huomioon suurempi kääntösäde käännyttäessä.
- Älä peruuta perävaunua hinatessasi.
- Säädä kytkin sopivaksi palloon ja tarkista kaikki liitännät ennen matkaa ja usein matkan aikana.
- Märkä, liukas, epätasainen tai jyrkkä maasto on potentiaalisesti vaarallinen ja voi aiheuttaa loukkaantumisia, jos asianmukaista varovaisuutta ei noudateta. Näissä olosuhteissa perävaunua on käytettävä hitaasti, jotta se on turvallinen. Käyttäjän on käytettävä harkintaa, taitoa ja kokemusta valitakseen maastoon ja ajo-olosuhteisiin sopivan nopeuden.
- Irrota perävaunu mönkijästä tai maastoajoneuvosta ja kiinnitä pyörät pyöräkiiloilla jokaisen käytön jälkeen ja ennen perävaunun huoltoa.
- Ennen hinausta vedä tukijalat kokonaan sisään ja lukitse ne kuljetusasentoon.
- Ennen nosturin käyttöä laske tukijalat alas niin, että ne koskettavat maata ja perävaunu on vakaa, ennen kuin käytät puomia.
- Alle 18-vuotiaat käyttäjät on valvottava asianmukaisesti aikuisen toimesta koko tämän laitteen käytön ajan.
- Tämän perävaunun käyttö vaatii taitoja, jotka hankitaan pitkäaikaisella harjoittelulla. Ota aikaa oppia perustekniikat hyvin ennen perävaunun ja sen osien käyttöä.
- Käytä laitetta vain turvallisella ja tutulla maastolla. Vältä jyrkkiä nousuja ja varaa ylimääräistä jarrutusmatkaa, erityisesti märällä pinnalla.
- Kohdista puomi perävaunun keskiviivaan ja säilytä sitä mahdollisimman alhaalla.
- Tarkista AINA korkeus ja kaikki esineet, joiden alta perävaunu kulkee, ennen kuin yrität ajaa niiden alta.

Nosturin käyttö:
- Nosturin käyttö on vaarallista ja voi aiheuttaa omaisuusvahinkoja.
- vakaviin vammoihin tai KUOLEMAAN. Noudata seuraavia sääntöjä nosturin käytön aikana:
- ENNEN JOKAISTA KÄYTTÖKERTAA, suunnittele etukäteen. Jos työskentelet yksin, sovi aina jonkun tarkistavan tilanteesi ennalta sovituin, säännöllisin väliajoin. Tarkista, että nosturin äänet ja liikkeet ovat normaaleja ja että hydrauliikassa ei ole vuotoja.
- ÄLÄ käytä nosturia, jos yläpuolella on esteitä tai sähköjohtoja, jotka voivat häiritä nosturin toimintaa.
- ÄLÄ KOSKAAN yritä nostaa henkilöä, lemmikkieläintä tai eläintä.
- ÄLÄ jätä hydraulista ohjauspaneelia vartioimatta.
- Tarkista aina kouran nivelet ja sylinterien vuoto ennen nostoa.
- moottorin käydessä. Laske kaikki kuormat ja kiinnitä. Ennen huolto-, säätö- tai tarkastustöitä käyttäjän on varmistettava työskentelyalueen turvallisuus, laskettava puomivarsi turvalliseen asentoon ja sammutettava moottori.
- 4. Käyttäjän on aina noudatettava annettua PYSÄYTYS-signaalia
- ÄLÄ päästä muita ihmisiä tai lemmikkieläimiä työalueen lähelle. Tarkista ja huomioi AINA jokainen henkilö. Varmista, että he pitävät vähintään 10-20 metrin turvallisen etäisyyden.
- ÄLÄ jätä kuormaa roikkumaan sammuttamisen jälkeen. laske ensin kuorma, vedä puomin jatke sisään ja aseta puomin varsi turvalliseen asentoon ennen sammutusta.
- ÄLÄ yritä huoltaa tai korjata moottoria, kun se on kuormitettu, käynnissä tai kuormitettuna. Vapauta järjestelmän paine ennen tätä.
- Älä tee huolto- tai korjaustöitä nosturin ollessa kuormitettuna tai järjestelmän ollessa paineistettu. Vapauta paine liikuttamalla ohjausvivut neutraaliasentoon moottorin ollessa sammutettuna
- ÄLÄ käytä nosturia kuormien sivuttaiseen vetämiseen. Jos kuorma on liian kaukana nostettavaksi kouralla, siirrä kuorma tai siirrä perävaunua.
- ÄLÄ käytä laitetta epätasaisella alustalla kaatumisen estämiseksi.
- ÄLÄ lataa perävaunua liian korkealle. Jätä aina tilaa. Yli +/-5°:n kaltevuuksia ei suositella.
- Puomivarsi on säilytettävä oikein. (katso kohta puomivarren säilyttäminen).
- Nosturin ja tukijalkojen tulee olla ylämäkeen ja perävaunun takaosa alamäkeen.
- ÄLÄ ylitä nostokapasiteettia 200 kg puomin maksimipituudella.
- ÄLÄ KOSKAAN yritä nostaa henkilöä, lemmikkieläintä tai eläintä.
- Käyttäjän kyky käyttää nosturia turvallisesti riippuu suurelta osin hänen kyvystään tehdä oikeita päätöksiä. Käyttäjän on oltava riittävän ikäinen, ymmärrykseltään, henkisiltä kyvyiltään ja fyysisiltä kyvyiltään riittävän kypsä käyttämään tätä laitetta turvallisesti. NOUDATA AINA SUOSITELTUJA 16 VUOTTA KOSKEVIA IKÄRAJOITUKSIA

Kun nostaa kuormaa:

MURSKAUMISVAARA. ÄLÄ KOSKAAN salli sivullisten, lasten tai lemmikkieläinten kulkea nostettavan kohteen alla tai lähellä. ÄLÄ KOSKAAN NOSTA KUORMAA IHMISEN YLI.

- Varmista, että nostettava kuorma on kunnolla kiinni kouran leuoissa. Jos kuorma on kiinni vain kouran päätylevyissä, kuorma on joko halkaisijaltaan liian suuri tai se on asetettava uudelleen.
- Tarkista, että kuorma on tasapainossa kourassa. Jos se ei ole tasapainossa, laske kuorma ja aseta koura uudelleen.
- Nosturin käyttö vaatii taitoja, jotka hankitaan ohjeista, käytöstä ja kokeneemmilta käyttäjiltä • Vähennä liikkeen nopeutta nostamisen aikana ja harjoittele jonkin aikaa. Ota riittävästi aikaa oppiaksesi perusasiat ja tekniikat hyvin ennen nosturin käyttöä ja hyvin hitaasti ja pienin askelin tarkistaen samalla työalueen ja kuorman ympäristöä.

Käytön aikana:

- VÄLTÄ äkillisiä pysähdyksiä, jotka saattavat aiheuttaa kuorman heilumisen.
- Käyttäjä ei saa tehdä mitään, joka häiritsee huomiota nosturin käytön aikana, nostonaloittamisen yhteydessä ja koko nostoprosessin ajan (katso kuva 15 – Vakiokäsimerkit).

Puomin varastointi

ÄLÄ LIIKUTA PERÄVAUNUA, ELLEI PUOMIVARSI OLE SÄILYTYSASENNOSSA. Kärryn siirtäminen ilman puomivartta säilytysasennossa voi aiheuttaa omaisuusvahinkoja, vakavia loukkaantumisia tai KUOLEMAN.

1. Kun perävaunu on tyhjä: oikea säilytysasento on, kun puomivarsi on yhdensuuntainen perävaunun runkopalkin kanssa, jatke on täysin sisäänvedetty ja koura on kiinnitetty runkopalkkiin.
2. Kun perävaunussa on kuorma: säilytysasento on, kun puomivarsi on yhdensuuntainen runkopalkin kanssa, jatke on täysin sisäänvedetty ja puomi ja/tai koura lepäävät kuorman päällä. Tarvittaessa koura voi roikkua kuorman takana

	1. NOSTA PUOMIN KÄRKEÄ! Käsi ojennettuna, sormet kiinni, peukalo ylöspäin.
	2. LASKE PUOMIN KÄRKEÄ! Käsi ojennettuna, sormet kiinni, peukalo alaspäin.
	3. OIKAISE PUOMIN KÄRKI! Molemmat nyrkit kehon edessä, peukalot osoittavat ulospäin.
	4. VEDÄ PUOMIN KÄRKI SISÄÄN! Molemmat nyrkit kehon edessä, peukalot osoittavat sisäänpäin.
	5. KÄÄNNÄ PUOMIA! Käsi ojennettuna, osoita sormella puomin heilautussuuntaan.
	6. KÄYTÄ KOURAA Käsi taivutettu, sormet osoittavat alaspäin, avaa ja sulje nyrkki.
	7. PYSÄYTÄ Käsi ojennettuna, kämmen alaspäin, liikuta kättä edestakaisin vaakasuorassa.
	8. HÄTÄPYSÄYTYS Molemmat käsivarret ojennettuina, kämmenet alaspäin, liikuta käsivarsia edestakaisin vaakasuoraan.

Huolto ja varastointi

Jotta koneesi toimintakyky pysyy optimaalisena ja se toimisi sujuvasti useiden vuosien ajan, suosittelemme asianmukaista säännöllistä huoltoa.

VAROITUS!
Vain pätevä huoltohenkilöstö saa korjata tämän laitteen. Väärin korjattu laite voi aiheuttaa vaaraa käyttäjälle ja/tai muille.

- Hoida perävaunua ja nosturia huolellisesti. Hyvässä kunnossa oleva kone on tehokas, helpompi hallita ja siinä on vähemmän ongelmia.
- Tarkista perävaunun ja nosturin osat säännöllisesti, vähintään kuuden kuukauden välein ja ennen jokaista käyttökertaa. Korjaa tai vaihda vaurioituneet ja kuluneet osat. Käytä huollossa vain identtisiä varaosia.
- Pidä pinnat aina puhtaina, kuivina, öljyttöminä/rasvattomina.
- Säilytä tukkikärryn tarrat ja ohjeet. Niissä on tärkeitä tietoja. Jos ne ovat lukukelvottomia tai puuttuvat, ota yhteyttä maahantuojaan.
- Pyydä pätevää teknikkoa tarkistamaan moottori ja hydrauliikkajärjestelmä:
    - Vähintään kerran vuodessa
    - Iskukuormituksen jälkeen tai
    - Jos järjestelmä toimii epänormaa listi tai pitää epänormaaleja ääniä

Ruoste ja korroosio

Vaikka perävaunu on käsitelty ruosteen ja korroosion ehkäisemiseksi, voi olla tarpeen suojata perävaunu säältä pysäköimällä se katoksen alle, sateelta ja lumelta suojaan.

On suositeltavaa levittää autovahaa maalatuille pinnoille vähintään kerran vuodessa. Käytä ruosteenestoainetta kohdissa, joissa maalipinta on mahdollisesti rikkoutunut/halkeillut.

Levitä litiumrasvaa kaikkiin näkyviin kierteisiin, säätöpultteihin ja sisämuttereihin, joita ei käytetä.
Peitä kone pressulla, mikäli se on pitkään käyttämättömänä.

Rasvaa kaikki nivelet vähintään kerran vuodessa. Katso rasvanippojen sijainnit. (Katso ohjekirjan lopussa olevat piirustukset sijainnista)

Käytä rasvaprässiä joka voidaan kiinnittää jokaisen nivelen rasvanippoihin, ja levitä korkealaatuista EP- tai molybdeenipitoista EP-rasvaa.

Pyyhi ylimääräinen rasva pois, jotta pöly ja lika ei kerääny niveleen.

Lue ja noudata kaikkia turvallisuusohjeita. Jotta kone toimisi moitteettomasti ja luotettavasti useiden vuosien ajan, sitä on huollettava säännöllisesti. Laadi aikataulu moottorin säännölliselle huollolle.

Moottorin huolto

Lue ja noudata kaikkia moottorin käyttöoppaassa mainittuja moottorin huolto-ohjeita. Laadi aikataulu moottorin säännölliselle huollolle ja pidä siitä kirjaa myöhempää tarvetta varten.

Ennen jokaista käyttöä:
- Tarkista, että renkaat on kiinnitetty oikein.
- Tarkista, että kiinnikkeet eivät ole löystyneet. Lukkomuttereilla varustettujen kiinnikkeiden osalta muista löysätä lukkomutteri, tarkista kiinnitin ja kiristä sitten lukkomutteri estääksesi kiinnittimen irtoamisen.



Suojaa kädet ja vartalo korkeapaineisilta nesteiltä.
Paineistettu järjestelmä: Sammuta ja vapauta järjestelmän paine ennen huoltoa.
Tarkista huolellisesti, etteivät hydrauliikkaletkut- ja liitännät vuoda. Pidä kädet ja muut kehonosat poissa vuodoista. ÄLÄ yritä tukkia vuotoja millään kehonosalla. Korkeapaineinen hydraulineste voi tunkeutua ihon alle. Hakeudu välittömästi lääkärin hoitoon.

- Varmista, että valaistus on riittävä työnsuorittamiseksi.
- Tarkista, että moottorissa on öljyä ja polttoainetta työn suorittamiseksi. Lisää tarvittaessa.
- Varmista, että ilmanvaihto on riittävä moottorin käytölle.
- Tarkista, että mikään ei estä käyttäjän tai nosturin liikkumista tai voisi haitata sen käyttöä tai aiheuttaa vaaratilanteita.
- Poista kaikki sivulliset työalueelta ja varmista, että he ovat vähintään 10-15 metrin päässä puomin 3,5 metrin käyttösäteestä.
- Varmista, että kaikilla on asianmukaiset henkilösuojaimet.

Jokaisen käytön jälkeen

- Varmista, että puomin varsi on säilytysasennossa. (Katso kohta puomin varren säilytys)
- Käännä moottorin ohjauskytkin OFF-asentoon.
- Puhdista kone ja sen ympäristö
- Estääksesi muita käynnistämästä konetta, harkitse sytytystulpan irrottamista.
- Peitä kone suojataksesi sitä säältä.

Hävittäminen

TÄRKEÄÄ! ÄLÄ saastuta ympäristöä.
Kierrätä korjauskelvoton perävaunu asianmukaisessa laitoksessa. Pyydä paikalliselta viranomaiselta luettelo hävittämispaikoista.

Noudata paikallisia määräyksiä öljyn, polttoaineen, hydraulinesteiden, akkujen, elektroniikan ja muiden vaarallisten jätteiden hävittämisessä.

Takuu

Myyjä takaa alkuperäiselle ostajalle, että tämä tuote on vapaa materiaali- ja valmistusvirheistä 2 vuoden ajan ostopäivästä lukien kotikäytössä.
Takuun voimassaolo
Takuu on voimassa edellyttäen, että ostaja toimittaa myyjälle tai sen valtuuttamalle huoltokeskukselle riittävän kirjallisen todisteen alkuperäisestä ostopäivästä. Tuotteet, jotka palautetaan rahtimaksut maksettuina ja vakuutettuina tehtaallemme tai valtuutettuun huoltokeskukseen, tarkastetaan ja korjataan tai vaihdetaan myyjän päätöksellä veloituksetta, jos ne todetaan viallisiksi ja takuun piiriin kuuluviksi. Vialliset osat, jotka eivät kuulu normaalin kulumisen piiriin, korjataan tai vaihdetaan meidän päätöksellämme edellä mainittujen takuuaikojen aikana. Joka tapauksessa korvaus rajoittuu maksettuun ostohintaan. Postitus- ja vakuutusmaksuja lukuun ottamatta tämän takuun kattamista korjauksista tai vaihdoista ei veloiteta mitään. Valmistaja ei missään tapauksessa ole vastuussa laitteen katoamisesta, ajanhukasta tai vuokrakustannuksista, haitasta, kaupallisista menetyksistä tai välillisistä vahingoista. Takuu ei kata mitään muuta kuin tässä asiakirjassa kuvatut seikat.

Tämä takuu ei kata osia, jotka ovat vaurioituneet normaalin kulumisen, epänormaalien olosuhteiden, väärän käytön, väärinkäytön, onnettomuuksien, suositeltua painetta tai lämpötilaa poikkeavan käytön, väärän varastoinnin tai kuljetusvaurioiden vuoksi. Takuu ei kata osia, jotka ovat vaurioituneet tai kuluneet pölyisessä ympäristössä käytön seurauksena. Takuu raukeaa myös, jos suositeltuja käyttö- ja huoltomenettelyjä ei noudateta. Muut takuun piiriin kuulumattomat seikat: tuotteen vikaantuminen sateen, liiallisen kosteuden, syövyttävien olosuhteiden tai muiden epäpuhtauksien vuoksi; kosmeettiset viat, jotka eivät vaikuta tuotteen toimivuuteen. Tämä takuu ei koske seuraavia tapauksia: tuotetta on käytetty kaupallisiin tai vuokraustarkoituksiin; materiaali- tai valmistusvirheet tai vauriot johtuvat muiden tekemistä tai yrittämistä korjauksista tai muutoksista tai epäasianmukaisten osien luvattomasta käytöstä; vaurio johtuu väärinkäytöstä, virheellisestä huollosta, laiminlyönnistä tai onnettomuudesta; tai vaurio johtuu tuotteen käytöstä osittaisen vian jälkeen tai virheellisten lisävarusteiden käytöstä. Takuu ei koske lisävarusteita. Myyjä ei ole vastuussa: työvoimakustannuksista, menetyksistä tai vaurioista, jotka johtuvat virheellisestä käytöstä, huollosta tai korjauksista, jotka on suorittanut muu taho kuin valtuutettu huoltokeskus. Muiden kuin alkuperäisten varaosien käyttö mitätöi takuun. Takuu ei kata kulutusosia kuten hihnoja, tiivisteitä, suodattimia jne. Tämä takuu koskee vain yksityiskäyttöä; ammattimainen tai kaupallinen käyttö ei kuulu takuun piiriin

Takuun rajoitukset

vaurioista, jotka johtuvat virheellisestä käytöstä, huollosta tai korjauksista, jotka on suorittanut muu taho kuin valtuutettu huoltokeskus. Muiden kuin alkuperäisten varaosien käyttö mitätöi takuun. Takuu ei kata kulutusosia kuten hihnoja, tiivisteitä, suodattimia jne. Tämä takuu koskee vain yksityiskäyttöä; ammattimainen tai kaupallinen käyttö ei kuulu takuun piiriin
Takuun rajoitukset

Myyjä ei missään tapauksessa ole vastuussa mistään satunnaisista tai välillisistä vahingoista (mukaan lukien mutta ei rajoittuen vastuuseen voittojen menetyksestä), jotka johtuvat tämän tuotteen myynnistä tai käytöstä.

Suomi Trading Oy
Realparkinkatu 12, 37570 Lempäälä
asiakaspalvelu@suomitrading.fi

SUOMITRADING.fi

VARNING!

Denna timmervagn är avsedd ENDAST för privat terrängkörning. Den är INTE avsedd att användas på allmänna vägar eller motorvägar. Användning av godkänd hjälm och skyddsutrustning kan minska risken för personskador!

Myndigheterna i olika områden har olika bestämmelser för användning av terrängfordon. Ta reda på vilka regler som gäller i ditt område och följ dem.



VARNING

LÄS OCH FÖRSTÅ DENNA BRUKSANVISNING INNAN PRODUKTEN ANVÄNDS. UNDERLÅTENHET ATT GÖRA DETTA KAN LEDA TILL ALLVARLIGA PERSONSKADOR ELLER DÖDSFALL.

Spara bruksanvisningen för framtida bruk!

Denna bruksanvisning är avsedd att hjälpa dig. Läs och följ säkerhets-, monterings-, underhålls- och felsökningsanvisningarna i denna manual för att säkerställa din säkerhet och tillfredsställelse. Innehållet i denna bruksanvisning baseras på den senaste produktinformationen som fanns tillgänglig vid tidpunkten för publiceringen. Tillverkaren förbehåller sig rätten att när som helst göra ändringar i produkten utan föregående meddelande.

Säkerhetsanvisningarna i denna bruksanvisning täcker inte alla tänkbara situationer och arbetsmetoder som kan uppstå vid användning, underhåll och rengöring av produkten.

Använd alltid sunt förnuft och var särskilt uppmärksam på alla markeringar för FARA, VARNING och OBS i denna bruksanvisning.

Symbol	Beskrivning
	Läs och förstå denna bruksanvisning innan produkten används.
	Använd ANSI-godkända skyddsglasögon (eller enligt tillämplig nationell standard) eller korrekt passande glasögon med skydd ovanifrån och från sidorna.
	Använd godkänt hörselskydd, såsom öronproppar eller hörselkåpor.
	Använd en NIOSH-godkänd dammmask eller andningsskydd.
	Använd vibrationsdämpande handskar under användning.
	Använd skyddsskor.
	Stå eller kliv inte på denna yta.

Symbol	Beskrivning
	RISK FÖR RÖRLIGA FÖREMÅL. Håll alla personer borta från vägen för rörlig utrustning och stockar under drift eller lastning.
	KROSSRISK. Låt ALDRIG åskådare, barn eller husdjur befinna sig under eller nära ett föremål som lyfts.
	KLÄMRISK. Håll händerna borta från klämpunkter.
	RÖRLIGA DELAR KAN KROSSA OCH SKÄRA. Håll avstånd till rörliga delar och säkerställ att alla skydd är på plats under användning.
	RISK VID TRYCKAVLASTNING. Skydda händer och kropp mot högtrycksvätskor.
	TRYCKSATT SYSTEM. Stäng av och avlasta systemtrycket före service eller underhåll.
	BRANDFARA. Motorbränsle och hydraulvätskor är brandfarliga.
	RISK FÖR BRÄNNSKADOR. Het yta – rör inte. Låt ytan svalna före service eller underhåll.

Avsedd användning

Timmervagnen är konstruerad för användning i terräng och på lantbruk tillsammans med ATV- och UTV-fordon, med en maximal lastkapacitet på 2 000 kg. De oberoende tandemhjulsaxlarna och den 360 grader vridbara dragkopplingen gör det möjligt att dra vagnen över ojämn terräng och hinder samt bidrar till att stabilisera vagnen vid lastning och lossning.

Den hydrauliska lastkranen drivs av en 212 cc fyrtaktsmotor och kan svänga från sida till sida för att underlätta lastning mellan de sex roterbara och avtagbara stöttorna. Hydrauliska manöverventiler styrs med spakar för att höja och sänka stödbenen, svänga kranen från vänster till höger, höja och sänka kranarmen, förlänga och förkorta kranarmen samt vrida, öppna och stänga gripklon.

Kranens gripklo kan användas för att lyfta föremål med en vikt på upp till 150 kg när kranarmen är i horisontellt läge och upp till 200 kg när kranarmen är placerad närmast det vertikala stödet. Den rekommenderade maximala stocklängden är 3,6 m.

Tekniska specifikationer

	Värde
Maxlast	2000 kg
Släpvagnens vikt (utan last)	950 kg
Total längd	5370 mm
Total bredd	2590 mm
Bredd vid stolparnas nederdel	770 mm
Bredd vid stolparnas överdel	1170 mm
Markfrigång	445 mm
Däckstorlek	23 x 8,5-12
Kranarmens min. längd	3050 mm
Kranarmens max. längd	3550 kg
Max lyftkapacitet (vid min. längd)	500 kg
Max lyftkapacitet (vid max. längd)	200 kg
Max vridvinkel	±90° (får ej överskridas)
Max öppning på gripklo	710 mm
Max lyfthöjd för stödben	1230 mm
Axelavstånd	712 mm
Spårvidd	820 mm
Hydrauloljevolym (inkl. tank)	12 L ISO 32
Hydrauliksystemets pumpstyp	Kugghjulspump
Pumpens flödeshastighet	1,66 GPM @ 3000 RPM
Motortyp	Ducar, 4-takt, luftkyld, OHV
Motorvolym	212 cm³
Max motorvarvtal	3600 r/min
Tomgångsvarvtal	1800 r/min
Motoreffekt	6,5 HP
Bränsletyp	95
Motoroljevolym	0,6 L
Motorolja	10W-30 @ >32°F / 5W-30 @<10°F
Tändstift	F7TC, F7RTC eller motsvarande
Tändstiftsgap	0,7–0,8 mm
Åtdragningsmoment tändstift	12–15 N-m

Uppackning och kontroll

Kontrollera produkten noggrant när du öppnar förpackningen för att säkerställa att den är hel och oskadad. Om delar saknas eller är skadade, kontakta återförsäljaren.

VARNING!
Använd inte denna produkt om den har skadats under transport, hantering eller felaktig användning.
VARNING!
Använd inte produkten förrän delar har bytts ut eller felet har åtgärdats. Annars kan det leda till allvarliga personskador eller egendomsskador.

Släpvagnen och dess delar är tunga. Vi rekommenderar att minst två personer öppnar förpackningen, lyfter, flyttar och monterar produkten. Följ alltid korrekta lyfttekniker som rekommenderas av arbetsmiljömyndigheter. Ta ut alla delar och tillbehör ur förpackningen och kontrollera att inga skador finns. Säkerställ att alla delar är inkluderade.

Förpackningsinnehåll: Se dellistan.

Arbetssäkerhet

- Montera, justera och använd endast produkten i en säker arbetsmiljö. Håll arbetsområdet rent och fritt från störningar.
- Håll alla personer utan skyddsutrustning borta från arbetsområdet.
- Om du arbetar ensam, be någon kontrollera din säkerhet med jämna mellanrum.
- Låt inte barn eller husdjur vistas i arbetsområdet. Låt inte barn eller husdjur vara på eller nära utrustningen.
- Använd inte utrustningen i närheten av lättantändliga gaser, damm eller vätskor.

Personsäkerhet

- Använd personlig skyddsutrustning.
- Kontrollera maskinen, dina egna rörelser, arbetets varaktighet och omgivningen för att undvika personskador eller skador på utrustningen. Använd slagtåliga skyddsglasögon eller ögonskydd.
- Använd inte, justera eller underhåll någon utrustning när du är trött. Delar av denna släpvagn får inte användas, justeras eller underhållas under påverkan av trötthet, droger, alkohol eller läkemedel.
- Använd skyddskläder som är lämpliga för arbetsmiljön och utrustningen.
- Använd hörselskydd med lämplig dämpningsnivå.
- Undvik att bära kläder eller smycken som kan fastna i rörliga delar.
- Håll håret täckt och uppsatt under arbete.
- Använd lämpliga skyddshandskar för arbetet.
- Håll fingrar borta från klämpunkter runt material.
- Sträck dig inte för långt under användning. Använd halkfria skor.
- Användaren måste vara myndig, ha god förståelse, vara mentalt kapabel att bibehålla rätt arbetsställning och balans samt vara försiktig och fysiskt kapabel att använda utrustningen på ett säkert sätt.

FÖLJ ALLTID REKOMMENDERAD ÅLDERSGRÄNS / MINIMUMÅLDER FÖR ANVÄNDARE: 16 ÅR.

Personer under 16 år får inte använda utrustningen. Personer i åldern 16–17 år får endast använda utrustningen under vuxen tillsyn.

Särskilda säkerhetsanvisningar

VARNING!
Låt inte bekvämlighet eller vana vid produkten (till följd av upprepad användning) ersätta strikt efterlevnad av säkerhetsföreskrifterna.

Underlåtenhet att följa anvisningarna kan leda till allvarliga olyckor eller personskador.

- Märk, halt, ojämn eller brant terräng är potentiellt farlig. Användning av denna maskin i farlig terräng kan orsaka allvarliga skador. Säker användning kräver låg hastighet och korrekt vald körväg i terrängen.
- Denna timmervagn får endast användas för sitt avsedda ändamål och under de förhållanden som beskrivs i bruksanvisningen.
- Användaren måste använda gott omdöme, kunskap och erfarenhet för säker användning av utrustningen. Körhastigheten ska alltid anpassas efter terräng, last, sikt och andra förhållanden.
- Använd inte utrustningen för annat än avsett ändamål.
- Använd inte släpvagnen om dess delar är skadade.
- Vid frånkoppling från dragfordonet, säkerställ att släpvagnen inte kan komma i rörelse efter att den kopplats loss.
- Kontrollera däcken efter varje användning och före service. Kontakta vid behov en kvalificerad tekniker för att säkerställa att släpvagnen och dess komponenter är i gott skick.
- Fäll alltid ner och aktivera stödbenen före användning av kranen för att förbättra stabiliteten.
- Montering, underhåll och reparation av timmervagnen får endast utföras av personer med tillräckliga mekaniska kunskaper och erfarenhet av säker hantering av utrustningen.
- Säkerställ att ATV eller UTV är avstängd och att bromsarna är låsta innan koppling, lastning och lossning av släpvagnen.
- Kör endast i säker och välbekant terräng.
- Sänk hastigheten och var beredd att stanna under bogsering, särskilt på våta ytor.
- Undvik löst sittande kläder och smycken. Långt hår ska vara uppsatt eller täckt för att undvika att fastna i rörliga delar.
- Se motorns bruksanvisning för viktig information om brandrisk.
- Rengör omedelbart eventuellt bränsle- eller oljespill innan motorn startas.
- **MOTORN LEVERERAS UTAN MOTOROLJA!**
- Fyll på olja innan användning.
- Rör inte motorn när den är varm. Motorn blir mycket het.
- Kontrollera oljenivån före varje användning.
- Använd endast vanlig blyfri bensin med oktantal 95 eller högre. Användning av lägre oktantal kan under vissa förhållanden försämra motorns prestanda och förkorta dess livslängd.
- Bränsle kan skada lack och vissa plasttyper.
- Använd aldrig motorn om den läcker bränsle eller olja. Undvik att spilla bränsle vid tankning.
- Tanka aldrig motorn när den är varm.
- Använd aldrig motorn utan luftfilter.
- Stäng av motorn och låt den svalna innan du fyller på olja eller bensin.

- Fyll inte bränsletanken i ett slutet utrymme, såsom ett garage. Tanka inte medan du röker eller i närheten av öppen eld, gnistor eller andra antändningskällor.
- UNDVIK att luftfiltret blir blött under användning.
- Se till att locket är ordentligt fastsatt för att förhindra bränsleläckage.
- ANVÄND INTE tryckluft för att rengöra luftfiltret.

Montering och installation

VARNING

Detta är en komplex och potentiellt farlig maskin. Timmervagnen och dess komponenter kan vara farliga om de monteras felaktigt. Om du inte känner dig helt säker på monteringen, kontakta en kvalificerad tekniker.

Släpvagnen levereras i stort sett förmonterad, men huvudkomponenterna måste monteras av användaren eller en kvalificerad tekniker. Följ dessa instruktioner för att säkerställa korrekt montering.

Verktyg som krävs för montering:

- Skiftnyckel-/hylsnyckelsats
- Momentnyckel
- Fettspruta

NUMREN INOM PARENTES ( ) REFERERAR TILL ARTIKELNUMMER I RESERVDELSLISTAN.

Steg 1: Öppna transportlådan. Ta bort spännband och alla skydd.

Steg 2: Packa upp lättåtkomliga delar. När locket har tagits bort, lyft försiktigt ut varje del ur lådan och lägg dem åt sidan. Gruppera liknande delar tillsammans för enkel identifiering.

Släpvagnen och dess komponenter är tunga. Minst två personer rekommenderas för uppackning, lyft, förflyttning och montering. Följ alltid korrekta lyfttekniker enligt arbetsmiljömyndigheternas rekommendationer.

Steg 3: Kontrollera att delarna i lådan är korrekta. Jämför delarna med reservdelslistan och säkerställ att rätt antal ingår. Om delar saknas eller är skadade, kontakta återförsäljaren så snart som möjligt.

Steg 4: Placera ramdelarna på plats. Lägg släpvagnens ram (144) på golvet i ett väl upplyst område med tillräckligt utrymme för montering och förflyttning, med axelfästena vända uppåt, enligt figur 1.

OBS: Släpvagnens framände (den sida där dragkopplingen monteras) är den ände som har M12 genomgående hål.

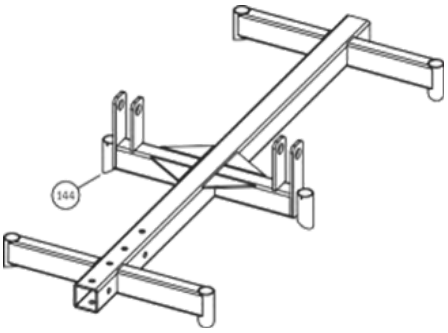

Steg 5: Montera hjulaxlarna. De koniska hjullagren (A och B i figur 2) levereras monterade på hjulaxeln (1). Ta bort kronmuttern (1) och avlägsna lagren. Rengör och smörj lager A med högkvalitativt fett avsett för hjullager och montera lagret på axeln. Rengör lagerbanorna i hjulnavet (3) och montera hjulnavet (3) på axeln. Rengör och smörj lager B och montera det på axeln. Kontrollera att kronmuttern (139) är fri från grader och gänga försiktigt på muttern för hand. Rotera hjulet för hand och dra åt muttern med en hylsnyckel tills hjulet inte längre kan rotera. Lossa sedan kronmuttern cirka 1/4 varv eller tills hjulet kan rotera för hand med lätt motstånd. Montera därefter saxpinnen (141) för att förhindra att kronmuttern (139) lossnar.

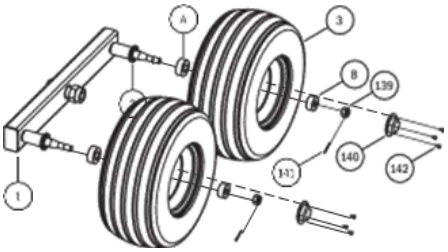



Sätt dammskyddet för hjullagret (140) på navet och fäst det med skruv (142).
OBS: Vissa modeller kan ha ett presspassat dammskydd. Tryck i så fall in skyddet för hand och knacka försiktigt med en gummiklubba tills det sitter korrekt.

Tryck in axelns oljetätning (2) på baksidan av navet så att den ligger i nivå med lagernavetets yttre yta.

Upprepa dessa steg för den andra hjulaxeln (1).

Steg 6: Montera tandemhjulaxlarna (1) på släpvagnens ram. Installera de tandemhjulaxlar som förbereddes i föregående steg på släpvagnens ram (144) enligt figur 3. Även om hjulens vridbult (4) kan monteras med den gängade delen antingen på släpvagnens insida eller utsida, rekommenderas det att installera den med den gängade delen utåt för att maximera avståndet mellan axlarna. Eftersom tandemhjulaxlarna (1) måste kunna röra sig fritt ska muttern (5) endast dras åt tillräckligt för att den ligger an mot axelns skuldra.

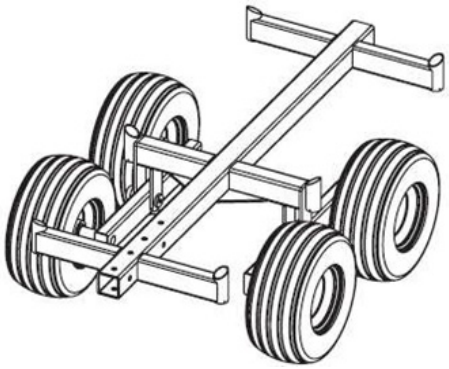

Steg 7: Vänd släpvagnens ram. KLÄMRISK. Under montering, förflyttning och användning ska händer, armar, fingrar och kläder hållas borta från alla områden där de kan fastna mellan rörliga delar eller mellan rörliga och fasta delar.

Vänd försiktigt släpvagnens ram med hjälp av minst en annan person så att den vilar på hjulen, enligt figur 4.

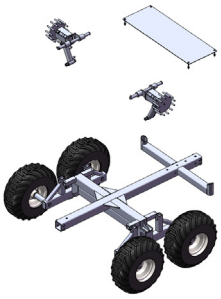

Steg 8: Montera dragkroken. Montera den svängbara kopplingen (47) på dragkroken (143) med bultar (128 och 129), brickor (49 och 69) samt muttrar (5 och 50). Dra åt M12-bultarna (128) med ett åtdragningsmoment på 68–75 Nm och M20-bulten (129) med ett moment som är lämpligt för bultens storlek. Placera dragstångsenheten (143) i ramens botten (41) enligt figur 5, så att genomgående hålen i dragstångsenheten (143) inte täcks av ramens bottenrör (41), och helst så nära svivelfästet som möjligt.

Dra inte åt fästbultarna.

Steg 9: Placera dragstången på släpvagnens ram. Placera dragstångsenheten nära ramens främre del. När stabiliseringsramens bas (41) är nära svivelfästet (47), lyft upp änden av dragstångsenheten medan en annan person lutar släpvagnens ram och börjar försiktigt föra ramen mot dragstångsenheten. För dragstångsenheten in i släpvagnens ram, rikta in monteringshålen och installera sedan de sex (övre och sidomonterade) bultarna (72), brickorna (69), låsbrickorna (70) och muttrarna (71) enligt figur 6. Dra åt dessa fästelement med ett åtdragningsmoment som är lämpligt för bultstorleken.

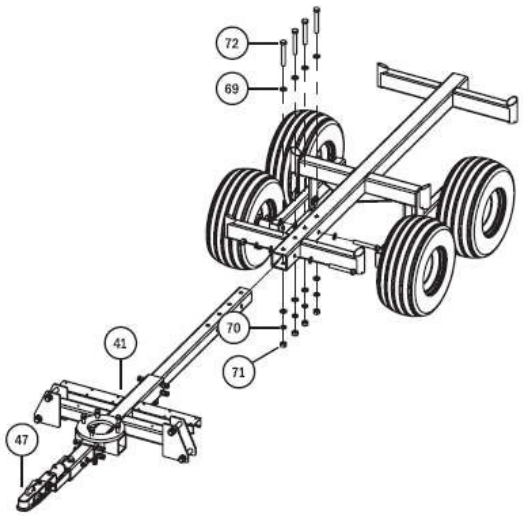

Steg 10: Justera ramens bottenposition och montera sviveldelen. För ramens botten (41) tills den ligger an mot släpvagnens ram enligt figur 7. Fäst den på plats genom att först lossa de tolv låsmuttrarna (61) och därefter dra åt de tolv fästpunkterna enligt anvisning.

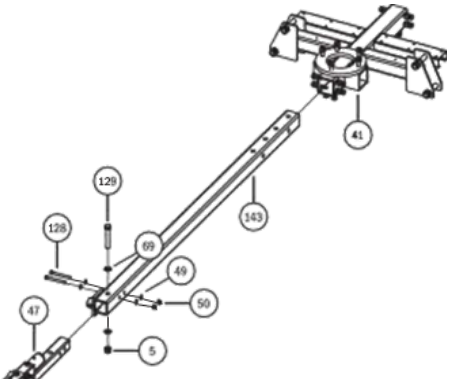

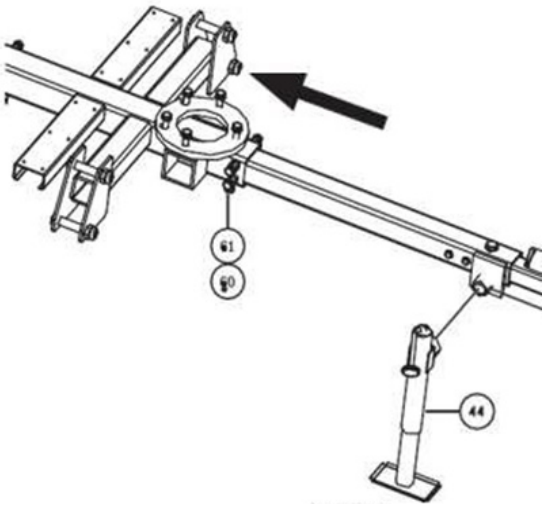

Dra åt fästbultarna (60) med ett åtdragningsmoment på 136–163 Nm och lås bultarna på plats genom att dra åt de tolv låsmuttrarna (61). Därefter, medan en person trycker ner den bakre delen av släpvagnsramen, lyft dragstången och montera sviveldelen (44) på plats och lås den med sviveldelens gaffel (C i figur 7).

Steg 11: Montera den vertikala kranenheten. Ta bort bultarna och muttrarna som håller den vertikala kranenheten (40) fast i stabiliseringsramens botten (41). Som visas i figur 8, placera den vertikala kranenheten (40) på stödbenets ramdel. Rikta in hålen och montera tillbaka bultarna (67 och 68), brickorna (66), låsbrickorna (66) och muttrarna (61). Dra åt fästelementen med ett åtdragningsmoment på 163–183 Nm.

Steg 12: Montera kranarmen. Hydraulsystemet har testats på fabriken och kan innehålla rester av olja i cylindrarna. Vid rörelse eller utmatning av kranarmen kan olja läcka från slangarna. För att förhindra att olja rinner ut på golvet, fäst en plastpåse med buntband eller tejp över slangändarna.

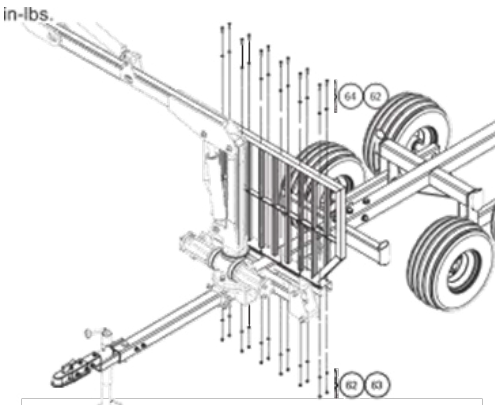

VARNING

Kranarmen är tung och flexibel. Minst två personer rekommenderas för lyft, förflyttning och montering. Använd gärna mekanisk lyftutrustning såsom kran eller lyftanordning. Följ alltid korrekta lyfttekniker enligt arbetsmiljömyndigheternas rekommendationer.

Placera kranarmen i vertikal kranmontering enligt figur 9 med hjälp av vridbultar (119 och 122) samt muttrar (114). Eftersom kranarmen kräver fri rörlighet ska muttrarna (114 endast dras åt så mycket att de ligger an mot respektive vridbults skuldra (119 och 122).

Steg 13: Montera skyddet. Placera skyddet på ramens botten och fäst det med 12 bultar (64), plana brickor (62) och låsmuttrar (64) enligt figur 10. Dra åt fästelementen med ett åtdragningsmoment på 230–258 Nm.

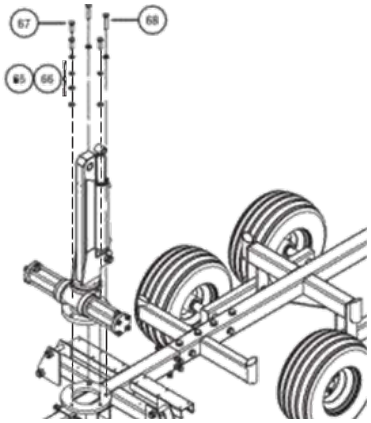

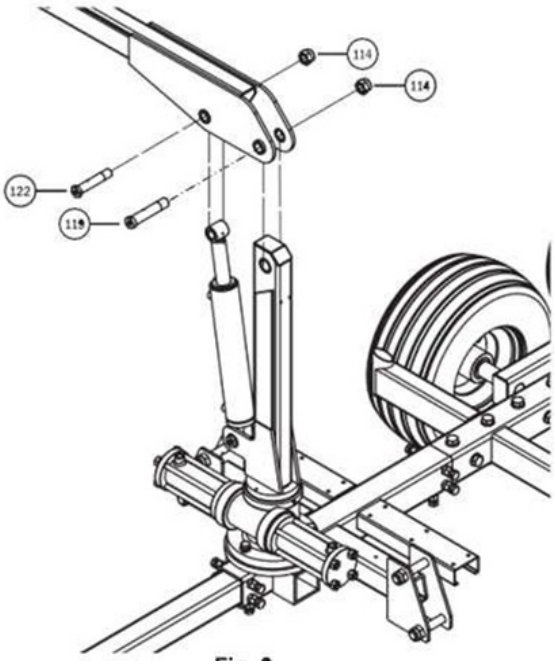

Steg 14: Montera stödbenen. Montera ett stödben (figur 11) genom att ta bort den nedre vridbulten (115) och muttern (114). Rikta in hålen i stödbenet och ramens botten och sätt tillbaka vridbulten (115). Eftersom stödbenet kräver rörlighet ska muttern (114) endast dras åt så mycket att den ligger an mot vridbultens (115) bas. Låt stödbenet (E) vila mot marken. Den övre vridbulten (116) ska monteras senare, när hydraulslangarna har anslutits, för att förhindra oljeläckage från cylindern.

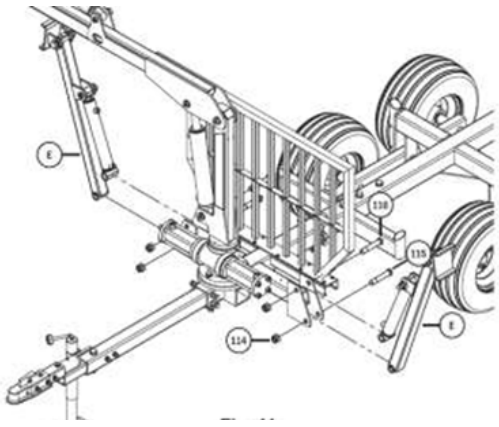

Steg 15: Montera motorenheten. Placera motorenheten (figur 12) med hjälp av en annan person på dragstången framför stabiliseringsramens bas. Fäst motorenheten (F) på dragstången med två U-byglar (43) för motorbasen, med hjälp av bultar (110), plana brickor (49), låsbrickor (111) och muttrar (82). Dra åt fästelementen tills låsbrickorna pressas samman, eftersom för hård åtdragning kan böja U-byglarna.

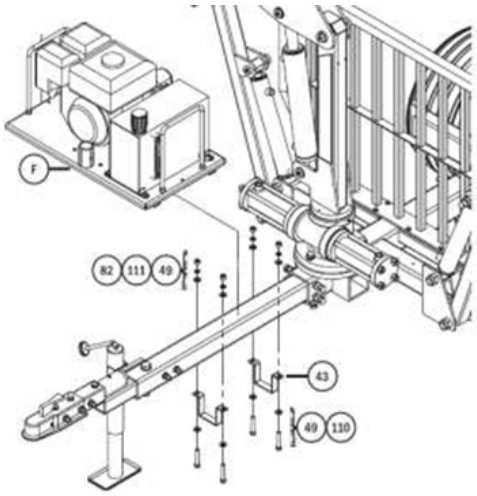

Steg 16: Montera det hydrauliska styrsystemet. Placera styrstödstången (84) i motorbasens hylsa och fäst röret genom att montera bult (98), brickor (96) och låsmutter (99). Dra åt fästet med ett åtdragningsmoment på 38–43 Nm. Placera styrsystemet (figur 13) på styrstödstången (84) till önskad höjd och lås det på plats med låsvred (90) genom att dra åt det för hand.

Steg 17: Montera gripen och dess slangar. Montera gripen (H, figur 14) genom att ta bort vridbulten (123) från änden av kranarmenheten. Kontrollera att slangkopplingarnas riktning på gripen är korrekt så att kranarmens slangar kan anslutas, och rikta sedan in hålen mellan gripens fäste och kranarmen. Sätt tillbaka vridbulten (123) och montera muttern (114). Eftersom gripens fäste kräver fri rörlighet ska muttern (114) endast dras åt så mycket att den ligger an mot vridbultens (123) bas. Varje slang på kranarmen är märkt med en etikett som motsvarar dess anslutningspunkt på gripen (se hydraulschemat vid behov). Matcha varje slangetikett med rätt anslutningspunkt och anslut slangen. Vid åtdragning, rör slangen för att säkerställa att konkopplingen sitter korrekt.

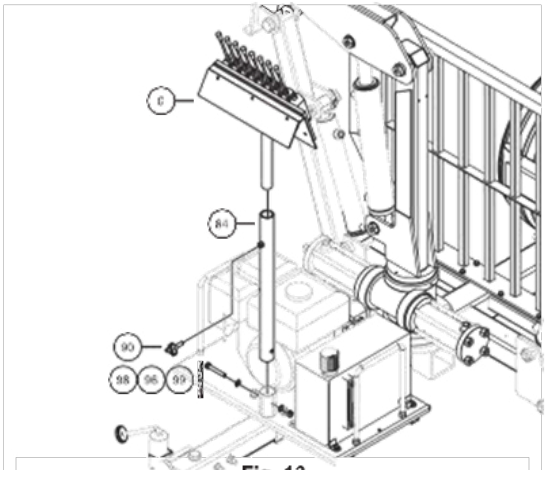

Steg 18: Anslut hydraulslangarna mellan styrenheten och kranarmen. Varje slang från styrenheten och kranarmen är märkt med en etikett som motsvarar anslutningspunkten (se hydraulschemat vid behov). Matcha varje slangmärkning med rätt anslutningspunkt och anslut slangen. Vid åtdragning av kopplingarna, rör eller skaka slangen för att säkerställa att konkopplingen sitter korrekt.

HYDRAULSYSTEMET INNEHÅLLER LUFT FÖRE START. När systemet startas för första gången cirkulerar oljan genom systemet, vilket gör att oljenivån sjunker. Kontrollera att det finns tillräckligt med hydraulolja efter den första användningen. Säkerställ att alla slangar är ordentligt anslutna.

Steg 19: Tillsätt olja i motorn. Motorn levereras utan olja. Se motorns bruksanvisning för korrekt oljetyp och mängd.

Hydraulcylindrar kan röras manuellt när motorn är avstängd.

När hydraulslangarna har anslutits till styrenheten kan cylindrarna manövreras manuellt med kontrollspakarna medan motorn är avstängd.

Om du till exempel vill svänga kranen med motorn avstängd, be en annan person använda svängspaken medan du samtidigt trycker kranarmen för hand. Om kranen inte rör sig i en riktning, flytta spaken i motsatt riktning och försök igen.

Var försiktig när spakarna används och cylindrarna rörs manuellt med motorn avstängd. Användning av spakarna frigör tryck i hydraulsystemet.

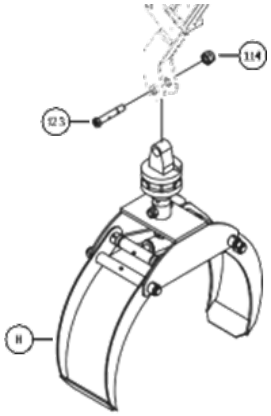

ATT UNDERLÅTA ATT FYLLA PÅ OLJA I MOTORN KOMMER ATT LEDA TILL MOTORSKADOR.
Motorn levereras utan olja.

Steg 20:
Tillsätt bränsle i motorn. BRANDFARA. Bensin, dess ångor och motorolja är MYCKET LÄTTANTÄNDLIGA och kan under vissa förhållanden antändas, vilket kan orsaka allvarliga personskador eller dödsfall om de hanteras felaktigt.

Läs och följ alla säkerhetsanvisningar i motorns bruksanvisning.

Smörj alla leder innan användning. Använd en fettspruta som kan anslutas till smörjnipplarna. Torka bort allt överskottsfett för att förhindra att damm och smuts samlas i dessa områden.

KROSSRISK.
Låt ALDRIG åskådare, barn eller husdjur vistas under eller nära ett lyft objekt.

Använd andningsskydd med lämpligt filter. Använd dammask eller respirator.

Utrustningen har heta ytor – rör inte. Låt ytorna svalna innan service.

RISK FÖR RÖRLIGA FÖREMÅL.
Håll alla personer borta från rörliga maskindelar och stockar under drift.

Använd aldrig en bensindriven motor i slutna utrymmen. Bensindrivna motorer får endast användas utomhus. Motoravgaser kan orsaka illamående och i värsta fall dödsfall vid otillräcklig ventilation.

Innan motorn startas, säkerställ att stödbenet är nedfällt och att foten har kontakt med marken. Läs och följ alla säkerhetsanvisningar i motorns bruksanvisning. Ställ choken i ON-läge, kontrollera att det finns tillräckligt med bränsle och att bränsleventilen är öppen. Låt motorn värmas upp innan användning.

Avluftning av hydraulsystemet

När motorn är igång och hydrauloljan börjar cirkulera i systemet, höj och sänk stödbenen försiktigt 2–3 gånger med manöverspakarna.

Sänk stödbenen så att de har kontakt med marken, höj och sänk kranen, för kranens led in och ut, sväng kranen vänster och höger, förläng och dra in teleskoparmen, vrid gripen samt öppna och stäng gripklorna. Upprepa detta flera gånger för att säkerställa att all olja cirkulerar i systemet.

På grund av luft i systemet kan rörelserna vara långsamma eller ryckiga. Detta är normalt tills all luft har avlägsnats. Flödesreglerventilerna nära ventilblocket (109), mellan ventilen och slangarna, används för att justera flödeshastigheten och därmed rörelsernas hastighet. När cylindrarna och rörelserna går mjukt kan de justeras till önskad hastighet.

För hög användnings- eller körhastighet kan orsaka en allvarlig olycka. Använd låg hastighet.

Placera slutligen kranarmen i förvaringsläge (se avsnittet FÖRVARING AV KRANARM), stäng av motorn och kontrollera att hydrauloljenivån är tillräcklig. Fyll på hydraulolja vid behov.

ANSLUTNING TILL DRAGFORDON:
När du kopplar utrustningen till fordonet, överskrid ALDRIG dragkapaciteten. Se ATV- eller UTV-fordonets bruksanvisning för information om dess dragkapacitet.

- Säkerställ att ATV eller UTV är avstängd och att bromsarna är låsta innan släpvagnen kopplas, lastas eller lossas för att undvika oavsiktlig rörelse.
- Använd aldrig släpvagnen om kopplingens låsmekanism inte fungerar korrekt.
- Kontrollera att både ATV/UTV och släpvagnens däck är i gott skick och uppblåsta till rekommenderat maxtryck.
- Säkra lasten med lämpliga fästanordningar (t.ex. spännband) så att lasten inte faller eller rör sig under körning, och säkerställ att kranarmen är i förvaringsläge (se avsnittet FÖRVARING AV KRANARM).
- Fäll alltid in stödbenet helt och lås det i horisontellt läge före transport.
- Använd en 2-tums (50,8 mm) dragkula och kopplingsanordning med en tillåten dragkapacitet som minst motsvarar släpvagnens och lastens totalvikt.
- Se till att dragstången är i vågrätt läge. Överskrid inte en lutningsvinkel på +/-5°. Om detta överskrids, använd ett justerbart kulfäste eller justera höjden på basplattan så att dragstången blir vågrät.
- Placera låset i kopplingens låsmekanism och lås det så att kulkopplingen och dragkulan inte kan lossna.
- Fäst säkerhetskedjan (om så önskas) till fordonet genom att dra kedjorna under kopplingen och korsa dem under den, och fäst dem sedan ordentligt i dragfordonet. Kedjan får inte vara för lös, men måste ha tillräckligt spel för att möjliggöra svängning.
- Släpvagnen är INTE avsedd för användning på allmän väg utan endast för terrängbruk. Kontakta transportmyndigheter för säkerhetsföreskrifter för släpvagnar.

Vid dragning av släpvagnen:
Att dra släpvagn är farligt och kan orsaka allvarliga personskador eller egendomsskador. Följ dessa regler vid transport:

- ANVÄND INTE släpvagnen för annat än timmer eller liknande långa laster. Släpvagnen är konstruerad för transport av timmer.

- Överskrid INTE släpvagnens maximalt tillåtna last, som är 2000 kg.
- SÄNK HASTIGHETEN. En släpvagn som svajar eller upplevs som instabil är farlig. Fortsätt INTE bogseringen om instabiliteten kvarstår. Sakta ner gradvis, kör till en säker plats och kontrollera alla anslutningar.
- En stabil släpvagn vid låg hastighet kan bli instabil vid hög hastighet. Stabiliteten försämras i nedförsbacke.
- Installationen måste utföras enligt instruktionerna i denna manual.
- Kontrollera att stödbenen är helt infällda och säkert placerade i transportläge, och säkerställ att hjulklossar eller lås har avlägsnats.
- Låt inga passagerare åka i släpvagnen.
- Var medveten om längre bromssträcka på grund av ökad last.
- Var medveten om större svängradie vid manövrering.
- Backa inte med släpvagnen under körning.
- Justera kopplingen korrekt till kulan och kontrollera alla anslutningar före körning och regelbundet under färd.
- Våt, hal, ojämn eller brant terräng är potentiellt farlig och kan orsaka skador om försiktighet inte iakttas. I dessa förhållanden måste släpvagnen köras långsamt för att vara säker. Användaren måste använda omdöme, skicklighet och erfarenhet för att välja en hastighet som passar terräng och körförhållanden.
- Koppla bort släpvagnen från ATV eller terrängfordon och säkra hjulen med hjulklossar efter varje användning och före service.
- Före bogsering ska stödbenen vara helt infällda och låsta i transportläge.
- Före användning av kranen ska stödbenen sänkas så att de har kontakt med marken och släpvagnen är stabil innan kranen används.
- Användare under 18 år ska övervakas av en vuxen under all användning av denna utrustning.
- Användning av denna släpvagn kräver färdigheter som utvecklas genom långvarig träning. Ta tid att lära dig grundläggande tekniker innan du använder släpvagnen och dess komponenter.
- Använd endast utrustningen i säker och välkänterräng. Undvik branta backar och räkna med extra bromssträcka, särskilt på våta underlag.
- Placera kranen i linje med släpvagnens mittlinje och håll den så låg som möjligt.
- Kontrollera ALLTID höjd och alla objekt som släpvagnen ska passera under innan du kör under dem.

Användning av kran:
- Användning av kranen är farlig och kan orsaka egendomsskador, allvarliga skador eller DÖDSFALL.
- Följ följande regler vid användning av kranen:
- INNAN VARJE ANVÄNDNING, planera arbetet i förväg. Om du arbetar ensam ska du alltid ordna så att någon kontrollerar din säkerhet med förutbestämda och regelbundna intervall. Kontrollera att kranens ljud och rörelser är normala och att det inte finns några hydrauliska läckor.
- ANVÄND INTE kranen om det finns hinder eller elledningar ovanför som kan påverka kranens funktion.
- FÖRSÖK ALDRIG lyfta en person, ett husdjur eller ett djur.
- Lämna INTE den hydrauliska kontrollpanelen obevakad.
- Kontrollera alltid gripens leder och cylindrarnas läckage före lyft.
- När motorn är igång: sänk alla laster och säkra dem. Innan service-, justerings- eller inspektionsarbete ska användaren säkerställa att arbetsområdet är säkert, placera kranarmen i säkert läge och stänga av motorn.
- Följ alltid den angivna STOPP-signalen.
- Låt inte andra personer eller husdjur komma nära arbetsområdet. Observera ALLTID alla personer och säkerställ att de håller minst 10–20 meters säkerhetsavstånd.
- Lämna INTE lasten hängande efter att motorn stängts av. Sänk först lasten, dra in kranens teleskopdel och placera kranarmen i säkert läge innan avstängning.
- Försök INTE serva eller reparera motorn medan den är belastad, igång eller under last. Släpp systemtrycket innan arbete utförs.
- Utför inte service- eller reparationsarbete på kranen medan den är lastad eller systemet är trycksatt. Släpp trycket genom att föra manöverspakarna till neutralläge med motorn avstängd.
- ANVÄND INTE kranen för att dra laster i sidled. Om lasten är för långt bort för att lyftas med gripen ska lasten eller fordonet flyttas.
- ANVÄND INTE utrustningen på ojämnt underlag för att undvika vältning.
- ÖVERLADDA INTE släpvagnen. Lämna alltid marginal. Lutningar över +/-5° rekommenderas inte.
- Kranarmen ska förvaras korrekt (se avsnittet KRANARMENS FÖRVARING).
- Kranen och stödbenen ska vara placerade uppför sluttningen och släpvagnens bakdel nedför.
- ÖVERSKRID INTE lyftkapaciteten på 200 kg vid maximal kranlängd.
- FÖRSÖK ALDRIG lyfta en person, ett husdjur eller ett djur.
- Användarens förmåga att använda kranen säkert beror till stor del på omdöme och beslutsförmåga. Användaren måste vara tillräckligt gammal, mogen och ha tillräcklig mental och fysisk kapacitet för att använda utrustningen på ett säkert sätt. FÖLJ ALLTID den rekommenderade åldersgränsen på 16 år.

Vid lyft av last:

KROSSRISK. Låt ALDRIG åskådare, barn eller husdjur vistas under eller nära det föremål som lyfts. LYFT ALDRIG EN LAST ÖVER MÄNNISKOR.

- Säkerställ att lasten är ordentligt fast i gripens käftar. Om lasten endast hålls i gripens ändplattor är den antingen för stor i diameter eller måste omplaceras.
- Kontrollera att lasten är balanserad i gripen. Om den inte är balanserad ska lasten sänkas och gripen justeras.
- Användning av kranen kräver färdigheter som erhålls genom instruktioner, praktisk användning och erfarenhet från mer erfarna användare. Minska rörelsehastigheten vid lyft och öva under en tid. Ta tillräcklig tid för att lära dig grundläggande tekniker innan kranen används, och arbeta långsamt i små steg samtidigt som arbetsområdet och lastens omgivning övervakas.

Under användning:

- UNDVIK plötsliga stopp som kan orsaka att lasten svänger.
- Användaren får inte göra något som distraherar uppmärksamheten under kranens användning, vid start av lyftet och under hela lyftprocessen (se figur 15 – standard handtecken).

Förvaring av bomarm:

KÖR INTE SLÄPVAGNEN om inte bomarmen är i förvaringsläge. Förflyttning av vagnen utan korrekt förvaringsläge kan orsaka egendomsskador, allvarliga personskador eller DÖDSFALL.

1. När släpvagnen är tom: korrekt förvaringsläge är när bomarmen är parallell med ramens balk, förlängningen är helt indragen och gripen är fastsatt i ramens balk.
2. När släpvagnen är lastad: förvaringsläget är när bomarmen är parallell med ramens balk, förlängningen är helt indragen och bommen och/eller gripen vilar på lasten. Vid behov kan gripen hänga bakom lasten.

	1. HÖJ KRANSPETSEN! Arm utsträckt, fingrar ihop, tummen pekar uppåt.
	2. SÄNK KRANSPETSEN! Arm utsträckt, fingrar ihop, tummen pekar nedåt.
	3. RIKTA KRANSPETSEN! Båda nävarna framför kroppen, tummarna pekar utåt.
	4.DRA IN KRANSPETSEN! Båda nävarna framför kroppen, tummarna pekar inåt.
	5.SVÄNG KRANEN! Arm utsträckt, peka med fingret i kranens svängriktning.
	6. ANVÄND GRIPEN Arm böjd, fingrar pekar nedåt, öppna och stäng näven.
	7. STOPP Arm utsträckt, handflata nedåt, för handen fram och tillbaka horisontellt.
	8. NÖDSTOPP Båda armarna utsträckta, handflator nedåt, för armarna fram och tillbaka horisontellt.

Underhåll och förvaring

För att säkerställa att maskinens funktion bibehålls på optimal nivå och att den fungerar smidigt under många år rekommenderas regelbundet och korrekt underhåll.

VARNING!
Endast behörig servicepersonal får reparera denna utrustning. Felaktigt utförda reparationer kan medföra fara för användaren och/eller andra.

- Sköt släpvagnen och kranen varsamt. En maskin i gott skick är effektivare, enklare att hantera och har färre problem.
- Kontrollera släpvagnens och kranens komponenter regelbundet, minst var sjätte månad och före varje användning. Reparera eller byt ut skadade och slitna delar. Använd endast identiska reservdelar vid service.
- Håll alla ytor rena, torra och fria från olja och fett.
- Spara släpvagnens dekaler och instruktioner. De innehåller viktig information. Om de blir oläsliga eller saknas, kontakta återförsäljaren.
- Låt en behörig tekniker kontrollera motor och hydraulsystem:
    - minst en gång per år
    - efter slag- eller stötbelastning
    - eller om systemet fungerar onormalt eller avger onormala ljud

Rost och korrosion

Trots att släpvagnen är behandlad mot rost och korrosion kan det vara nödvändigt att skydda den mot väder genom att förvara den under tak, skyddad från regn och snö.

Det rekommenderas att applicera bilvax på målade ytor minst en gång per år. Använd rostskyddsmedel på områden där färgskiktet kan vara skadat eller sprucket.

Applicera litiumfett på alla synliga gängor, justerskruvar och invändiga muttrar som inte används.

Täck maskinen med presenning om den inte används under en längre tid.

Smörj alla leder minst en gång per år. Se smörjnipplarnas placering i ritningarna i slutet av bruksanvisningen.

Använd en fettspruta som kan anslutas till varje smörjnippel och applicera högkvalitativ EP- eller molybdenhaltig EP-fett.

Torka bort överflödigt fett så att damm och smuts inte samlas i lederna.

Läs och följ alla säkerhetsanvisningar. För att maskinen ska fungera felfritt och tillförlitligt under många år måste den underhållas regelbundet. Upprätta ett schema för regelbundet underhåll av motorn.

Motorunderhåll

Läs och följ alla underhållsanvisningar för motorn i motorns bruksanvisning. Upprätta ett schema för regelbundet motorunderhåll och för journal över detta för framtida behov.

Före varje användning:
- Kontrollera att hjulen är korrekt monterade.
- Kontrollera att fästelement inte har lossnat. För fästen med låsmuttrar: lossa låsmuttern, kontrollera fästet och dra sedan åt låsmuttern igen för att förhindra att fästet lossnar.



Skydda händer och kropp mot högtrycksvätskor. Trycksatt system: stäng av och avlasta systemtrycket före service. Kontrollera noggrant att hydraulslangar och anslutningar inte läcker. Håll händer och andra kroppsdelar borta från läckor. Försök INTE täta läckor med någon kroppsdel. Hydraulvätska under högt tryck kan tränga in i huden. Sök omedelbart läkarvård.

- Säkerställ att belysningen är tillräcklig för arbetet.
- Kontrollera att motorn har tillräckligt med olja och bränsle för arbetet. Fyll på vid behov.
- Säkerställ att ventilationen är tillräcklig vid motoranvändning.
- Kontrollera att inget hindrar användarens eller kranens rörelser eller kan orsaka farliga situationer.
- Avlägsna alla obehöriga från arbetsområdet och se till att de håller ett avstånd på minst 10–15 meter från kranens 3,5 meters arbetsradie.
- Säkerställ att alla har lämplig personlig skyddsutrustning.

Efter varje användning:

- Säkerställ att bomarmen är i förvaringsläge (se avsnittet om förvaring av bomarmen).
- Ställ motorns strömbrytare i OFF-läge.
- Rengör maskinen och dess omgivning.
- För att förhindra att andra startar maskinen, överväg att ta bort tändstiftet.
- Täck maskinen för att skydda den mot väderpåverkan.

Avfallshantering

VIKTIGT! FÖRORENA INTE miljön. Återvinn en icke reparerbar släpvagn vid en godkänd återvinningsanläggning. Kontakta din lokala myndighet för en lista över godkända mottagningsställen.

Följ lokala föreskrifter för bortskaffning av olja, bränsle, hydraulvätskor, batterier, elektronik och annat farligt avfall.

Garanti

Garantin gäller under förutsättning att köparen kan uppvisa tillräckligt skriftligt bevis på det ursprungliga inköpsdatumet till säljaren eller ett auktoriserat servicecenter. Produkter som returneras frakt betald och försäkrade till vår fabrik eller ett auktoriserat servicecenter kommer att inspekteras och repareras eller ersättas efter säljarens bedömning utan kostnad, om de bedöms vara defekta och omfattas av garantin.

Defekta delar som inte omfattas av normalt slitage kommer att repareras eller ersättas enligt ovanstående garantiperioder efter vårt gottfinnande. Ersättning är i alla fall begränsad till det betalda inköpspriset. Förutom porto- och försäkringskostnader debiteras inga kostnader för reparationer eller ersättningar som omfattas av denna garanti.

Tillverkaren är under inga omständigheter ansvarig för förlust av utrustning, förlorad tid eller hyreskostnader, olägenheter, kommersiella förluster eller indirekta skador. Garantin täcker endast det som anges i detta dokument.

Undantag

Denna garanti täcker inte delar som skadats av normalt slitage, onormala förhållanden, felaktig användning, missbruk, olyckor, användning utanför rekommenderat tryck eller temperatur, felaktig förvaring eller transportskador. Garantin täcker inte heller delar som skadats eller slitits i dammiga miljöer.

Garantin upphör också att gälla om rekommenderade användnings- och underhållsprocedurer inte följs. Övriga undantag inkluderar fel orsakade av regn, överdriven fukt, frätande miljöer eller andra föroreningar samt kosmetiska defekter som inte påverkar produktens funktion.

Garantin gäller inte om produkten använts för kommersiellt eller uthyrningsändamål. Den gäller inte heller om skador uppstått på grund av obehöriga reparationer eller modifieringar, användning av felaktiga delar, felaktig service, försummelse eller olyckor, eller om produkten använts efter ett delvis fel eller med felaktiga tillbehör. Tillbehör omfattas inte av garantin.

Säljaren ansvarar inte för arbetskostnader, förluster eller skador som uppstår till följd av felaktig användning eller reparation utförd av annan än auktoriserat servicecenter. Användning av icke-originaldelar upphäver garantin. Förbrukningsdelar såsom remmar, tätningar och filter omfattas inte av garantin.

Denna garanti gäller endast för privat bruk. Professionell eller kommersiell användning omfattas inte.

Garantibegränsningar

Säljaren ansvarar under inga omständigheter för några tillfälliga eller indirekta skador (inklusive men inte begränsat till förlorad vinst) som uppstår till följd av försäljning eller användning av denna produkt.

Suomi Trading Oy
Realparkinkatu 12, 37570 Lempäälä
asiakaspalvelu@suomitrading.fi

SUOMITRADING.fi

WARNING!

This log trailer is intended ONLY for private off-road use. It is NOT intended for use on public roads or highways. The use of an approved helmet and protective equipment may reduce the risk of injury!

Authorities in different areas have different regulations regarding the use of off-road vehicles. Familiarize yourself with the regulations in your area and comply with them.



WARNING

READ AND UNDERSTAND THIS OPERATOR'S MANUAL BEFORE USING THE PRODUCT. FAILURE TO DO SO MAY RESULT IN SERIOUS INJURY OR DEATH.

Retain this manual for future reference!

This operator's manual is intended to assist you. Read and follow the safety, assembly, maintenance, and troubleshooting instructions contained in this manual to ensure your safety and satisfaction. The information contained in this manual is based on the latest product information available at the time of publication. The manufacturer reserves the right to make changes to the product at any time without prior notice.

The safety instructions in this manual do not cover all possible conditions and practices that may occur during the operation, maintenance, and cleaning of the product.

Always use common sense and pay particular attention to all DANGER, WARNING, and NOTICE statements contained in this manual.

Symbol	Description
	Read and understand this operator's manual before using the product.
	Wear ANSI-approved safety goggles (or those complying with the applicable national standard) or properly fitted safety glasses with top and side protection.
	Wear approved hearing protection such as earplugs or earmuffs.
	Wear a NIOSH-approved dust mask or respirator.
	Wear anti-vibration gloves during operation.
	Wear safety footwear.
	Do not stand or step on this surface.

Symbol	Description
	MOVING OBJECT HAZARD. Keep all persons clear of moving equipment and logs during operation or loading.
	CRUSH HAZARD. NEVER allow bystanders, children, or pets under or near a suspended load.
	PINCH HAZARD. Keep hands away from pinch points.
	MOVING PARTS CAN CRUSH AND CUT. Stay clear of moving parts and ensure all guards are in place during operation.
	PRESSURE RELEASE HAZARD. Protect hands and body from high-pressure fluids.
	PRESSURIZED SYSTEM. Shut down and relieve system pressure before servicing.
	FIRE HAZARD. Engine fuel and hydraulic fluids are flammable.
	BURN HAZARD. Hot surface, do not touch. Allow the surface to cool before servicing.

Intended Use

The log trailer is designed for off-road and agricultural use with ATV and UTV vehicles and has a maximum load capacity of 2,000 kg (4,409 lb). Independent tandem wheel axles and a 360-degree rotating hitch allow the trailer to be pulled over uneven terrain and obstacles while helping to stabilize the trailer during loading and unloading.

The hydraulic loading crane is powered by a 212 cc four-stroke engine and swings from side to side to facilitate loading between the six rotating and removable stake posts. Hydraulic control valves are operated by levers to raise and lower the stabilizer legs, swing the crane left and right, raise and lower the boom, extend and retract the boom, and rotate, open, and close the grapple.

The crane grapple can be used to lift objects weighing up to 150 kg (331 lb) when the boom is in a horizontal position and up to 200 kg (441 lb) when the boom is positioned closest to the vertical support. The recommended maximum log length is 3.6 m (12 ft).

Technical Specifications

	Value
Maximum load	2000 kg
Trailer weight (unloaded)	950 kg
Overall length	5370 mm
Overall width	2590 mm
Width at base of stakes	770 mm
Width at top of stakes	1170 mm
Ground clearance	445 mm
Tire size	23 x 8,5-12
Boom minimum length	3050 mm
Boom maximum length	3550 kg
Maximum lifting capacity (at minimum length)	500 kg
Maximum lifting capacity (at maximum length)	200 kg
Maximum swing angle	±90° (must not be exceeded)
Maximum grapple opening	710 mm
Maximum stabilizer lift height	1230 mm
Axle spacing	712 mm
Track width	820 mm
Hydraulic oil capacity (including tank)	12 L ISO 32
Hydraulic pump type	Gear pump
Hydraulic pump flow rate	1,66 GPM @ 3000 RPM
Engine type	Ducar, 4-stroke, air-cooled, OHV
Engine displacement	212 cm³
Engine max speed	3600 r/min
Engine idle speed	1800 r/min
Engine power	6,5 HP
Fuel type	95
Engine oil capacity	0,6 L
Engine oil type	10W-30 @ >32°F / 5W-30 @<10°F
Spark plug	F7TC, F7RTC or equivalent
Spark plug gap	0,7–0,8 mm
Spark plug torque	12–15 N-m

Unpacking and inspection

Carefully inspect the product when opening the package to ensure it is intact and undamaged. If any parts are missing or damaged, contact the retailer.

WARNING!
Do not use this product if it has been damaged during transport, handling, or misuse.
WARNING!
Do not use the product until parts have been replaced or the fault has been repaired. Failure to do so may result in serious personal injury or property damage.

The trailer and its components are heavy. It is recommended that at least two people open, lift, move, and assemble the product.

Always follow proper lifting techniques recommended by occupational safety authorities.

Remove all parts and accessories from the packaging and check for damage. Ensure that all parts are included.

Package contents: See parts list.

Work Area Safety

- Assemble, adjust, and operate the product only in a safe working environment. Keep the work area clean and free from distractions.
- Keep all persons without protective equipment out of the work area.
- If working alone, arrange for someone to check on your safety at regular intervals.
- Do not allow children or pets in the work area. Do not allow children or pets on or near the equipment.
- Do not operate the equipment in the presence of flammable gases, dust, or near liquids.

Personal Safety

- Use personal protective equipment.
- Control the machine, your own movements, work duration, and surroundings to avoid personal injury or equipment damage. Wear impact-resistant safety glasses or eye protection.
- Do not operate, adjust, or maintain any equipment when tired. Parts of this trailer must not be used, adjusted, or serviced while under the influence of fatigue, drugs, alcohol, or medication.
- Wear protective clothing suitable for the work environment and equipment.
- Use hearing protection with an appropriate noise reduction rating.
- Avoid wearing clothing or jewelry that may become entangled.
- Keep hair covered and tied back during work.
- Use suitable protective gloves for the task.
- Keep fingers away from pinch points around materials.
- Do not overreach during operation. Use non-slip footwear.
- The operator must be of legal age, have proper understanding, be mentally capable of maintaining correct posture and balance, and be careful and physically capable of safely operating the equipment.

ALWAYS FOLLOW THE RECOMMENDED AGE LIMIT / MINIMUM USER AGE: 16 YEARS.

Persons under 16 years of age are not allowed to use the equipment. Persons aged 16–17 may only use the equipment under adult supervision.

Special Safety Instructions

WARNING!
Do not allow comfort or familiarity with the product (gained from repeated use) to replace strict adherence to safety regulations.

Failure to follow these instructions may result in serious accidents or injuries.

- Wet, slippery, uneven, or steep terrain is potentially hazardous. Using this machine in hazardous terrain may result in serious injury. Safe operation requires slow speed and a proper travel route across the terrain.
- This log trailer must only be used for its intended purpose and under the conditions described in the operator's manual.
- The operator must use judgment, knowledge, and experience to ensure safe operation of the equipment. Operating speed must always be adjusted according to terrain, load, visibility, and other conditions.
- Do not use the equipment for any purpose other than its intended use.
- Do not use the trailer if any of its components are damaged.
- When disconnecting the trailer from the towing vehicle, ensure that the trailer cannot move after being detached.
- Inspect tires after each use and before servicing. If necessary, contact a qualified technician to ensure the trailer and its components are in proper condition.
- Always deploy and engage stabilizer legs before using the crane to improve stability.
- Assembly, maintenance, and repair of the log trailer must only be performed by persons with sufficient mechanical skills and experience in safe handling of the equipment.
- Ensure that the ATV or UTV is turned off and the brakes are locked before connecting, loading, or unloading the trailer.
- Operate only on safe and familiar terrain.
- Slow down and be prepared to stop while towing, especially on wet surfaces.
- Avoid loose clothing and jewelry. Long hair must be tied back or covered to prevent entanglement in moving parts.
- Refer to the engine manual for important information regarding fire hazards.
- Immediately clean up any fuel or oil spills before starting the engine.
- **THE ENGINE IS SUPPLIED WITHOUT ENGINE OIL!**
- Add oil before use.
- Do not touch the engine when it is hot
- The engine becomes extremely hot.
- Check oil level before each use.
- Use only regular unleaded gasoline with an octane rating of 95 or higher. Using lower octane fuel may, under certain conditions, reduce engine performance and shorten service life.
- Fuel can damage paint and certain types of plastic.
- Never operate the engine if it is leaking fuel or oil. Avoid spilling fuel when refueling.
- Never refuel a hot engine.
- Never operate the engine without an air filter.
- Turn off the engine and allow it to cool before adding oil or gasoline.

- Do not fill the fuel tank in an enclosed area, such as a garage. Do not refuel while smoking or near open flames, sparks, or other ignition sources.
- AVOID getting the air filter wet during operation.
- Ensure the cap is securely tightened to prevent fuel leakage.
- DO NOT use compressed air to clean the air filter.

Assembly and Installation

WARNING

This is a complex and potentially dangerous machine. The log trailer and its components can be hazardous if assembled incorrectly. If you do not feel completely confident in the assembly process, seek assistance from a qualified technician.

The trailer is delivered mostly pre-assembled, but the main components must be installed by the user or a qualified technician. Follow these instructions to ensure proper assembly.

Tools required for assembly:

- Wrench/socket set
- Torque wrench
- Grease gun

NUMBERS IN PARENTHESES ( ) REFER TO PART NUMBERS IN THE PARTS LIST.

Step 1: Open the shipping crate. Remove straps and all protective coverings.

Step 2: Unpack accessible parts. Once the cover is removed, carefully lift each part out of the box and set them aside. Group similar parts together for easy identification.

The trailer and its components are heavy. At least two people are recommended for unpacking, lifting, moving, and assembly. Always follow proper lifting techniques recommended by occupational safety authorities.

Step 3: Verify that the parts in the crate are correct. Check that the components match the parts list and that all quantities are correct. If parts are missing or damaged, contact the dealer as soon as possible.

Step 4: Position the frame components. Place the trailer frame (144) on the floor in a well-lit area with sufficient space for assembly and movement, with the axle mounting points facing upward, as shown in Figure 1.

NOTE: The front end of the trailer (the end where the hitch is installed) is the end with M12 through holes.

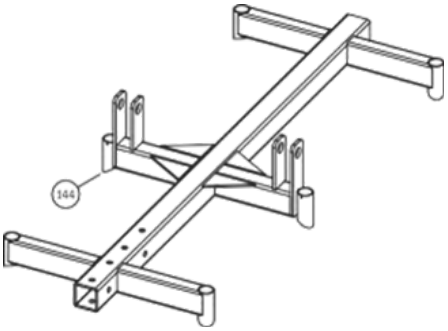

Step 5: Assemble the wheel axles. The tapered wheel bearings (A and B in Figure 2) are supplied mounted on the wheel axle (1). Remove the castle nut (1) and take off the bearings. Clean and grease bearing A with high-quality wheel bearing grease and install it onto the axle. Clean the bearing races inside the wheel hub assembly (3) and install the hub assembly (3) onto the axle. Clean and grease bearing B and install it onto the axle. Check that the castle nut (139) is free of burrs and thread it carefully onto the axle by hand. Rotate the wheel by hand and tighten the nut with a socket wrench until the wheel can no longer rotate. Then loosen the castle nut by approximately 1/4 turn or until the wheel can rotate by hand with slight resistance. Install the cotter pin (141) to prevent the castle nut (139) from loosening.

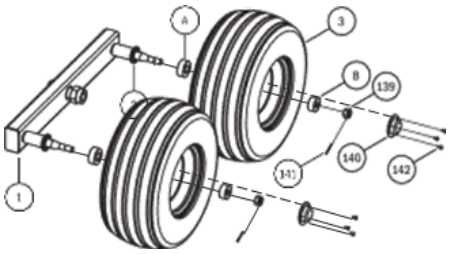



Fit the wheel bearing dust cap (140) onto the hub and secure it with screw (142).
NOTE: Some models may use a press-fit dust cap. In that case, press it in by hand and gently tap it with a rubber mallet until properly seated.

Press the axle oil seal (2) into the rear of the hub so that it is flush with the outer surface of the bearing hub.

Repeat these steps for the second wheel axle (1).

Step 6: Install the tandem wheel axles (1) onto the trailer frame. Mount the tandem wheel axles prepared in the previous step onto the trailer frame (144) as shown in Figure 3. Although the wheel pivot pin (4) can be installed with the threaded section facing either the inside or outside of the trailer, it is recommended to install it with the threaded section facing outward to maximize the clearance between the axles. Since the tandem wheel axles (1) require free movement, the nut (5) should only be tightened enough to make contact with the shoulder of the pivot pin.

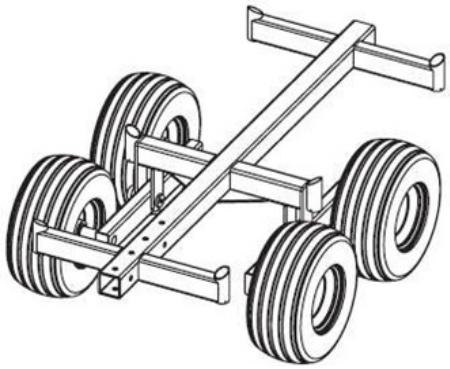

Step 7: Turn the trailer frame over. PINCH HAZARD. During assembly, movement, and operation, keep limbs, hands, fingers, and clothing away from all areas where they may become caught between moving parts or between moving and stationary components.

Carefully turn the trailer frame over with the assistance of at least one other person so that it rests on its wheels, as shown in Figure 4.

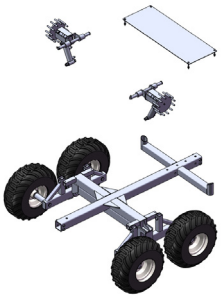

Step 8: Install the hitch. Attach the swivel coupling (47) to the drawbar (143) using bolts (128 and 129), washers (49 and 69), and nuts (5 and 50). Tighten the M12 bolts (128) to a torque of 68–75 Nm and tighten the M20 bolt (129) to the appropriate torque for the bolt size. Position the drawbar assembly (143) into the frame base (41) as shown in Figure 5, ensuring that the through holes at the end of the drawbar assembly (143) are not covered by the frame base tube (41), and preferably positioned as close as possible to the swivel joint.

Do not tighten the mounting bolts.

Step 9: Position the drawbar on the trailer frame. Place the drawbar assembly near the front end of the frame. When the base of the stabilizer frame (41) is close to the swivel joint (47), lift the end of the drawbar assembly while another person tilts the trailer frame and slowly moves it toward the drawbar assembly. Guide the drawbar assembly into the trailer frame, align the mounting holes, and then install the six (top and side) bolts (72), washers (69), lock washers (70), and nuts (71) as shown in Figure 6. Tighten these fasteners to a torque appropriate for the bolt size.

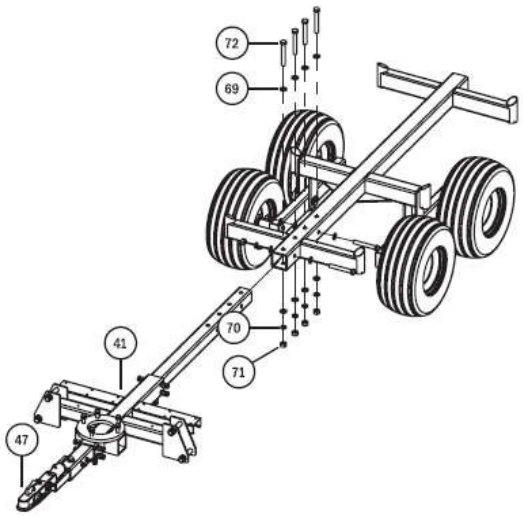

Step 10: Adjust the frame base position and install the swivel component. Move the frame base (41) until it contacts the trailer frame as shown in Figure 7. Secure it in place by first loosening the twelve lock nuts (61) and then tightening the twelve fastening points according to the instructions.

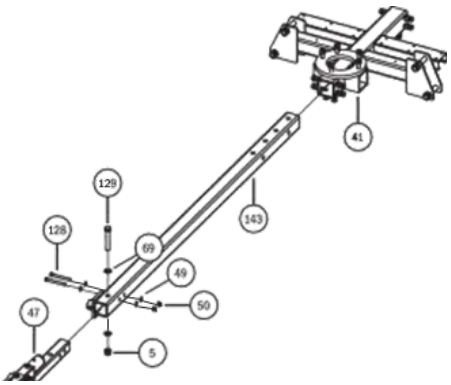

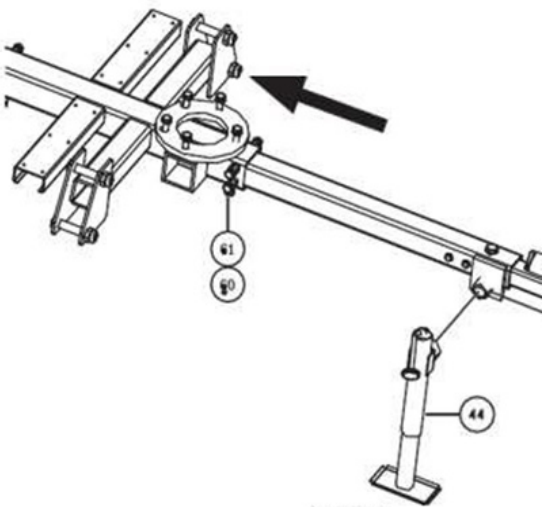

Tighten the fastening bolts (60) to a torque of 136–163 Nm and lock the bolts in place by tightening the twelve lock nuts (61). Next, while one person presses down on the rear of the trailer frame, lift the drawbar and install the swivel component (44) into position and secure it with the swivel fork (C in Figure 7).

Step 11: Install the vertical boom assembly. Remove the bolts and nuts securing the vertical boom assembly (40) to the stabilizer frame base (41). As shown in Figure 8, place the vertical boom assembly (40) onto the stabilizer frame base. Align the holes and reinstall bolts (67 and 68), washers (66), lock washers (66), and nuts (61). Tighten the fasteners to a torque of 163–183 Nm.

Step 12: Install the boom arm. The hydraulic system has been factory tested and may contain residual oil in the cylinders. When moving or extending the boom arm, oil may leak from the hoses. To prevent oil from spilling onto the floor, attach a plastic bag with a cable tie or tape over the hose ends.

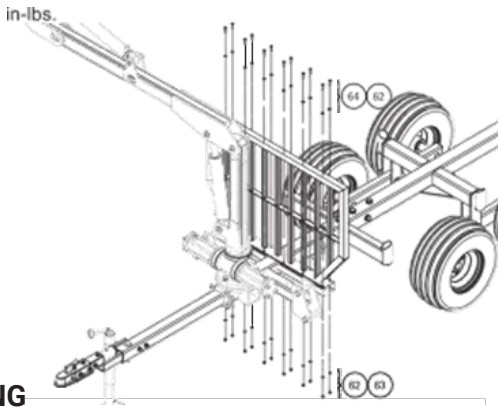

WARNING

The boom arm is heavy and flexible. At least two people are recommended for lifting, moving, and assembly. Mechanical lifting equipment such as a crane or hoist is recommended. Always follow proper lifting techniques as recommended by occupational safety authorities.

Position the boom arm onto the vertical boom assembly as shown in Figure 9 using pivot pins (119 and 122) and nuts (114). Since the boom arm requires free movement, the nuts (114) should only be tightened enough to contact the shoulder of each pivot pin (119 and 122).

Step 13: Install the safety guard. Place the guard on the frame base and secure it using 12 bolts (64), flat washers (62), and lock nuts (64) as shown in Figure 10. Tighten the fasteners to a torque of 230–258 Nm.

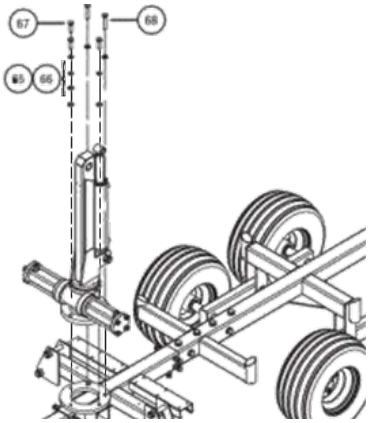

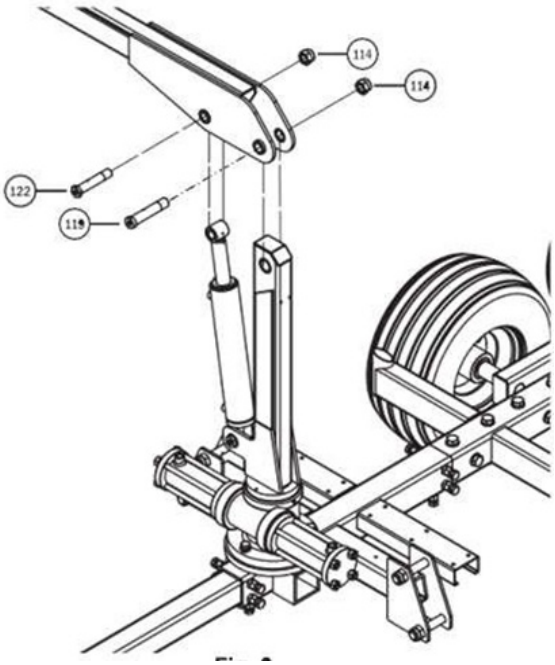

Step 14: Install the stabilizer legs. Install one stabilizer leg (Figure 11) by removing the lower pivot pin (115) and nut (114). Align the holes in the stabilizer leg and frame base, then insert the pivot pin (115). Since the stabilizer leg requires movement, the nut (114) should only be tightened enough to make contact with the base of the pivot pin (115). Allow the stabilizer leg (E) to rest on the ground. The upper pivot pin (116) will be installed later after the hydraulic hoses have been connected to prevent oil leakage from the cylinder.

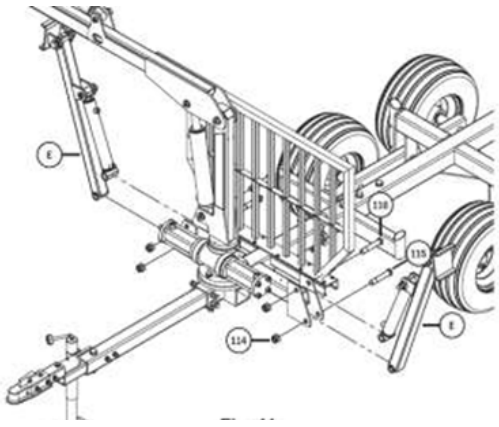

Step 15: Install the engine unit. With the assistance of another person, place the engine unit (Figure 12) onto the drawbar in front of the stabilizer frame base. Secure the engine unit (F) to the drawbar using two engine base U-brackets (43), along with bolts (110), flat washers (49), lock washers (111), and nuts (82). Tighten the fasteners until the lock washers are compressed, as over-tightening may bend the U-brackets.

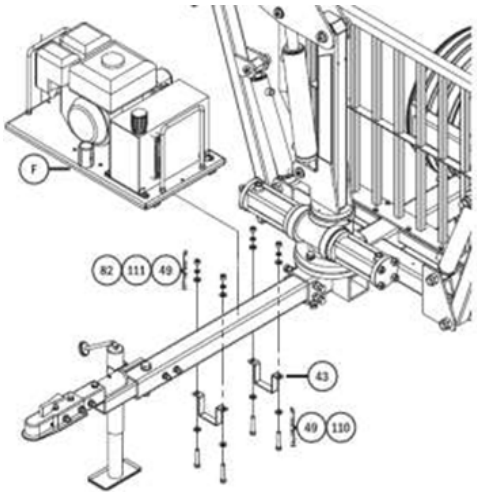

Step 16: Install the hydraulic control assembly. Place the control support rod (84) into the engine base sleeve and secure the tube by installing bolt (98), washers (96), and locknut (99). Tighten the fastener to a torque of 38–43 Nm.

Position the control assembly (Figure 13) on the control support rod (84) to the desired height and secure it in place using the locking knob (90), tightening it by hand.
Step 17: Attach the grapple and its hoses. Install the grapple (H, Figure 14) by removing the pivot pin (123) from the end of the boom arm assembly. Ensure that the orientation of the grapple hose fittings allows the boom hoses to be connected, then align the holes between the grapple connection and the boom arm. Insert the pivot pin (123) and install the nut (114). Since the grapple joint requires free movement, the nut (114) should only be tightened enough to contact the base of the pivot pin (123). Each boom hose is labeled to match its corresponding connection point on the grapple (refer to the hydraulic diagram if necessary). Match each hose label to its correct connection point and attach the hose. While tightening the connection, move the hose to ensure the cone fitting seats correctly.

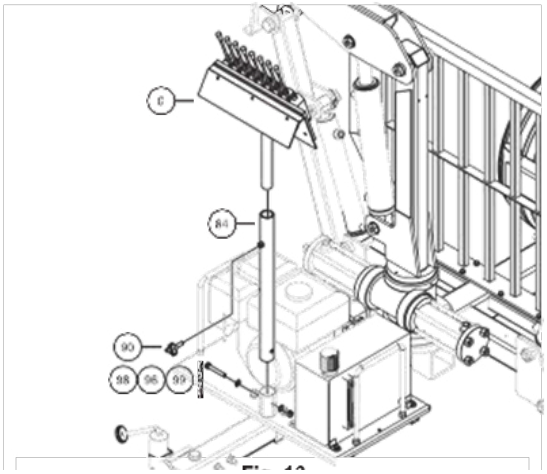

Step 18: Connect the hydraulic hoses between the control unit and the boom arm. Each hose from the control unit and boom arm is labeled with a corresponding connection point (refer to the hydraulic diagram if necessary). Match each hose label to its correct connection point and connect the hose. While tightening the connection, move or shake the hose to ensure the cone fitting seats properly.

THE HYDRAULIC SYSTEM CONTAINS AIR BEFORE START-UP. When the system is started for the first time, oil circulates through the system, causing the oil level to drop. Ensure that there is sufficient hydraulic oil after the first use. Make sure all hoses are properly secured.

Step 19: Add oil to the engine. The engine is supplied without oil. Refer to the engine manual for the correct oil type and quantity. Hydraulic cylinders can be moved manually with the engine turned off.

Once the hydraulic hoses are connected to the control unit, the cylinders can be operated manually using the control levers while the engine is off.

For example, if you want to rotate the boom with the engine off, have another person operate the swing lever while you push the boom arm by hand. If the boom does not move in one direction, move the lever in the opposite direction and try again.

Use caution when operating the levers and moving cylinders manually with the engine off. Operating the lever releases pressure in the hydraulic system. Do not tighte

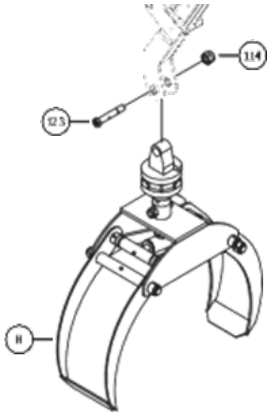

FAILURE TO ADD OIL TO THE ENGINE WILL RESULT IN ENGINE DAMAGE. The engine is supplied without oil.

Step 20: Add fuel to the engine. FIRE HAZARD. Gasoline, its vapors, and engine oil are HIGHLY FLAMMABLE and may ignite under certain conditions, potentially causing serious injury or death if handled improperly.

Read and follow all safety instructions in the engine operator's manual.

Grease all joints before use.
Use a grease gun compatible with grease fittings. Wipe off any excess grease to prevent dust or dirt buildup in these areas.

CRUSH HAZARD.

NEVER allow bystanders, children, or pets under or near a suspended load.

Use a respirator with an appropriate filter. Wear a dust mask or respirator.

The equipment has hot surfaces—do not touch. Allow surfaces to cool before servicing.

MOVING OBJECT HAZARD.

Keep all persons clear of moving equipment and logs during operation.

Never operate a gasoline engine in an enclosed space. Gasoline engines must only be used outdoors. Engine exhaust can cause nausea and potentially death without adequate ventilation.

Before starting the engine, ensure the stabilizer leg is lowered and its foot is in contact with the ground. Read and follow all safety instructions in the engine manual. Set the choke to ON, ensure sufficient fuel is available, and that the fuel shut-off valve is open. Allow the engine to warm up before use.

Hydraulic system bleeding

When the engine is running and hydraulic oil begins circulating in the system, carefully raise and lower the stabilizer legs 2–3 times using the control levers.

Lower the stabilizers until they touch the ground, then raise and lower the boom, move the boom joint in and out, swing the boom left and right, extend and retract the telescopic arm, rotate the grapple, and open and close the grapple jaws. Repeat this several times to ensure all oil circulates through the system.

Due to air in the system, movement may be slow or jerky. This is normal until all air has been removed. The flow control valves located near the valve block (109), between the valve and hoses, are used to adjust flow rate and movement speed. Once cylinders and movements operate smoothly, adjust them to the desired speed.

Excessive operating or travel speed may cause serious accidents. Use low speed.

Finally, place the boom arm in the storage position (see BOOM ARM STORAGE section), shut off the engine, and check that the hydraulic oil level is sufficient. Add hydraulic oil if necessary.

CONNECTING TO THE TOW VEHICLE:
When attaching the equipment to the vehicle, NEVER exceed the towing capacity. Refer to the ATV or UTV operator's manual for its towing capacity.

- Ensure that the ATV or UTV is switched off and the brakes are locked before connecting, loading, or unloading the trailer to prevent unintended movement.
- Never use the trailer if the hitch locking mechanism is not functioning properly.
- Ensure that both the ATV/UTV and trailer tires are in good condition and inflated to the recommended maximum pressure.
- Secure the load with appropriate restraints (such as tie-down straps) to prevent it from falling or shifting during transport, and ensure the boom arm is in the storage position (see BOOM ARM STORAGE section).
- Always fully retract the stabilizer leg and lock it in the horizontal position before towing.
- Use a 2-inch (50.8 mm) tow ball and hitch rated for at least the total weight of the trailer and load.
- Ensure the drawbar is level. Do not exceed a drawbar angle difference greater than +/-5°. If this is exceeded, use an adjustable hitch mount or adjust the base plate height so the drawbar is level.
- Insert the lock into the coupling locking mechanism and secure it so that the ball coupling and tow ball cannot separate.
- Attach a safety chain (if desired) to the vehicle by routing the chains under the coupling and crossing them underneath, then securely fastening them to the tow vehicle. The chain must not be too loose, but must have enough slack to allow turning.
- The trailer is NOT intended for use on public roads but is intended ONLY for off-road use. Contact transport authorities for trailer safety regulations.

When towing the trailer:
Towing a trailer is dangerous and may cause serious injury or property damage. Follow these rules when towing:

- DO NOT use the trailer for anything other than logs or similar long loads. The trailer is designed for timber transport.

- DO NOT exceed the trailer's maximum permitted load of 2000 kg.
- SLOW DOWN. A towed trailer that sways or feels unstable is dangerous. DO NOT continue towing if instability persists. Gradually reduce speed, move to a safe location, and check all connections.
- A trailer that is stable at low speed may become unstable at high speed. Stability decreases when driving downhill.
- Installation must be carried out according to the instructions in this manual.
- Ensure that the stabilizer legs are fully retracted and securely locked in transport position, and verify that wheel chocks or locks have been removed.
- Do not allow passengers to ride in the trailer.
- Be aware of increased braking distance due to additional load.
- Be aware of a larger turning radius when maneuvering.
- Do not reverse the trailer while towing.
- Adjust the coupling properly to the ball and check all connections before travel and frequently during use.
- Wet, slippery, uneven, or steep terrain is potentially dangerous and may cause injury if proper caution is not taken. In such conditions, the trailer must be operated slowly to remain safe. The operator must use judgment, skill, and experience to select a speed appropriate for the terrain and driving conditions.
- Disconnect the trailer from the ATV or off-road vehicle and secure the wheels with wheel chocks after each use and before servicing.
- Before towing, ensure the stabilizer legs are fully retracted and locked in transport position.
- Before operating the crane, lower the stabilizer legs until they contact the ground and ensure the trailer is stable before using the boom.
- Users under 18 years of age must be properly supervised by an adult at all times while using this equipment.
- Use of this trailer requires skills developed through long-term practice. Take time to learn basic techniques before operating the trailer and its components.
- Use the equipment only on safe and familiar terrain. Avoid steep slopes and allow extra braking distance, especially on wet surfaces.
- Align the boom with the trailer centerline and keep it as low as possible.
- ALWAYS check the height and all objects the trailer will pass under before attempting to drive underneath them.

Crane operation:

- Operation of the crane is dangerous and may result in property damage, serious injury, or DEATH.
- Follow these rules during crane operation:
- BEFORE EACH USE, plan the work in advance. If working alone, always arrange for someone to check on your safety at pre-agreed and regular intervals. Verify that the crane sounds and movements are normal and that there are no hydraulic leaks.
- DO NOT use the crane if there are overhead obstacles or power lines that could interfere with its operation.
- NEVER attempt to lift a person, pet, or animal.
- DO NOT leave the hydraulic control panel unattended.
- Always inspect the grapple joints and check for cylinder leaks before lifting.
- With the engine running, lower all loads and secure them. Before any maintenance, adjustment, or inspection work, ensure the work area is safe, place the boom in a safe position, and shut off the engine.
- Always follow the designated STOP signal.
- Do not allow other people or pets near the work area. ALWAYS monitor all persons and ensure they maintain a safe distance of at least 10–20 meters.
- Do NOT leave a suspended load after shutting down. First lower the load, retract the boom extension, and place the boom in the storage position before shutdown.
- Do NOT attempt to service or repair the engine while it is loaded, running, or under load. Release system pressure before performing any work.
- Do not perform maintenance or repair work on the crane while it is loaded or the system is pressurized. Release pressure by moving the control levers to neutral with the engine off.
- DO NOT use the crane for side pulling of loads. If the load is too far to reach with the grapple, move the load or reposition the trailer.
- DO NOT operate the equipment on uneven ground to prevent tipping.
- DO NOT overload the trailer. Always leave a safety margin. Slopes greater than +/-5° are not recommended.
- The boom arm must be stored correctly (see BOOM ARM STORAGE section).
- The crane and stabilizers should be positioned uphill, with the rear of the trailer facing downhill.
- DO NOT exceed the lifting capacity of 200 kg at maximum boom length.
- NEVER attempt to lift a person, pet, or animal.
- The operator's ability to safely use the crane depends heavily on judgment and decision-making skills. The operator must be of sufficient age, maturity, and physical and mental capability to operate the equipment safely. ALWAYS FOLLOW the recommended minimum age limit of 16 years.

When lifting a load:

CRUSH HAZARD. NEVER allow bystanders, children, or pets under or near the object being lifted. NEVER LIFT A LOAD OVER PEOPLE.

- Ensure the load is properly secured in the grapple jaws. If the load is only held by the end plates of the grapple, it is either too large in diameter or must be repositioned.
- Check that the load is balanced in the grapple. If it is not balanced, lower the load and reposition the grapple.
- Crane operation requires skills gained through instructions, practical use, and experience from more experienced operators. Reduce movement speed during lifting and practice for a period of time. Take sufficient time to learn the basic techniques well before operating the crane, and work very slowly in small steps while monitoring the work area and surroundings of the load.

During operation:

- AVOID sudden stops that may cause the load to swing.
- The operator must not perform any action that distracts attention during crane operation, at the start of lifting, or throughout the entire lifting process (see Figure 15 – standard hand signals).

Boom arm storage:

DO NOT MOVE THE TRAILER unless the boom arm is in the storage position. Moving the trailer without the boom arm properly stored may cause property damage, serious injury, or DEATH.

1. When the trailer is empty: the correct storage position is when the boom arm is parallel to the frame beam, the extension is fully retracted, and the grapple is secured to the frame beam.
2. When the trailer is loaded: the storage position is when the boom arm is parallel to the frame beam, the extension is fully retracted, and the boom and/or grapple rests on the load. If necessary, the grapple may hang behind the load.

	1. RAISE BOOM TIP! Arm extended, fingers together, thumb pointing up.
	2. LOWER BOOM TIP! Arm extended, fingers together, thumb pointing down.
	3. STRAIGHTEN BOOM TIP! Both fists in front of the body, thumbs pointing outward.
	4.RETRACT BOOM TIP! Both fists in front of the body, thumbs pointing inward.
	5.SWING BOOM! Arm extended, point finger in the direction of boom swing.
	6. OPERATE GRAPPLE Arm bent, fingers pointing downward, open and close the fist.
	7. STOP Arm extended, palm facing down, move hand horizontally back and forth.
	8. EMERGENCY STOP Both arms extended, palms facing down, move arms horizontally back and forth.

Maintenance and storage

To ensure your machine maintains optimal performance and operates smoothly for many years, regular and proper maintenance is recommended.

WARNING!
Only qualified service personnel are allowed to repair this equipment. Improper repairs may pose a risk to the operator and/or others.

- Take care of the trailer and crane properly. A well-maintained machine is more efficient, easier to control, and causes fewer problems.
- Inspect the trailer and crane components regularly, at least every six months and before each use. Repair or replace damaged and worn parts. Use only identical replacement parts during maintenance.
- Keep all surfaces clean, dry, and free from oil and grease.
- Keep the trailer labels and instructions. They contain important information. If they become unreadable or are missing, contact the dealer.
- Have a qualified technician inspect the engine and hydraulic system:
    - at least once per year
    - after impact loading
    - or if the system operates abnormally or produces unusual noises

Rust and corrosion

Although the trailer has been treated for rust and corrosion prevention, it may still be necessary to protect it from weather by storing it under cover, protected from rain and snow.

It is recommended to apply automotive wax to painted surfaces at least once per year. Use rust inhibitor on areas where the paint coating may be damaged or cracked.

Apply lithium grease to all exposed threads, adjustment bolts, and internal nuts that are not in use.

Cover the machine with a tarpaulin if it is not used for an extended period.

Grease all joints at least once per year. See grease nipple locations in the drawings at the end of the manual.

Use a grease gun that can be attached to each grease nipple and apply high-quality EP or molybdenum EP grease.

Wipe off excess grease to prevent dust and dirt from accumulating in the joints.

Read and follow all safety instructions. To ensure the machine operates smoothly and reliably for many years, it must be serviced regularly. Establish a schedule for regular engine maintenance.

Engine maintenance

Read and follow all engine maintenance instructions in the engine operator's manual. Create a schedule for regular engine maintenance and keep a record of it for future reference.

Before each use:

- Check that the wheels are properly secured.
- Check that fasteners are not loose. For fasteners with lock nuts: loosen the lock nut, inspect the fastener, then retighten the lock nut to prevent loosening.



Protect hands and body from high-pressure fluids. Pressurized system: shut off and release system pressure before servicing. Carefully check that hydraulic hoses and connections are not leaking. Keep hands and other body parts away from leaks. DO NOT attempt to seal leaks with any part of the body. High-pressure hydraulic fluid can penetrate the skin. Seek immediate medical attention.

- Ensure adequate lighting for the work.
- Check that the engine has sufficient oil and fuel for operation. Top up if necessary.
- Ensure adequate ventilation during engine operation.
- Check that nothing obstructs the operator's or crane's movement or could create hazards.
- Remove all bystanders from the work area and ensure they maintain a distance of at least 10–15 meters from the crane's 3.5 meter operating radius.
- Ensure that all persons are wearing appropriate personal protective equipment.

After each use:

- Ensure the boom arm is in the storage position (see boom arm storage section).
- Turn the engine switch to OFF.
- Clean the machine and its surroundings.
- To prevent unauthorized starting, consider removing the spark plug.
- Cover the machine to protect it from weather exposure.

Disposal

IMPORTANT! DO NOT pollute the environment. Recycle a non-repairable trailer at an appropriate facility. Contact your local authority for a list of disposal locations.

Follow local regulations for disposal of oil, fuel, hydraulic fluids, batteries, electronics, and other hazardous waste.

Warranty

This warranty is valid provided that the purchaser supplies sufficient written proof of the original purchase date to the seller or an authorized service center. Products returned freight prepaid and insured to our factory or authorized service center will be inspected and repaired or replaced at the seller's discretion free of charge if found to be defective and covered by the warranty.

Defective parts not subject to normal wear will be repaired or replaced at our discretion during the warranty period. In any case, compensation is limited to the purchase price paid. Except for shipping and insurance costs, no charges will be applied for covered repairs or replacements.

The manufacturer shall in no event be liable for loss of equipment, loss of time or rental costs, inconvenience, commercial loss, or consequential damages. This warranty covers only what is described in this document.

Exclusions

This warranty does not cover parts damaged by normal wear and tear, abnormal conditions, misuse, abuse, accidents, operation outside recommended pressure or temperature, improper storage, or transport damage. It also does not cover parts damaged or worn due to use in dusty environments.

The warranty is void if recommended operating and maintenance procedures are not followed. Other exclusions include failure due to rain, excessive humidity, corrosive environments, or other contaminants, as well as cosmetic defects that do not affect product functionality. This warranty does not apply if the product has been used for commercial or rental purposes. It also does not apply if damage results from unauthorized repairs or modifications, use of improper parts, improper servicing, negligence, or accidents, or if the product is used after partial failure or with incorrect accessories. Accessories are not covered.

The seller is not responsible for labor costs, losses, or damages resulting from improper use or repairs performed by anyone other than an authorized service center. The use of non-original parts voids the warranty. Consumable parts such as belts, seals, and filters are excluded.

This warranty applies only to private use. Professional or commercial use is not covered.

Warranty limitations

The seller shall in no event be liable for any incidental or consequential damages (including but not limited to loss of profits) arising from the sale or use of this product.

Suomi Trading Oy
Realparkinkatu 12, 37570 Lempäälä
asiakaspalvelu@suomitrading.fi

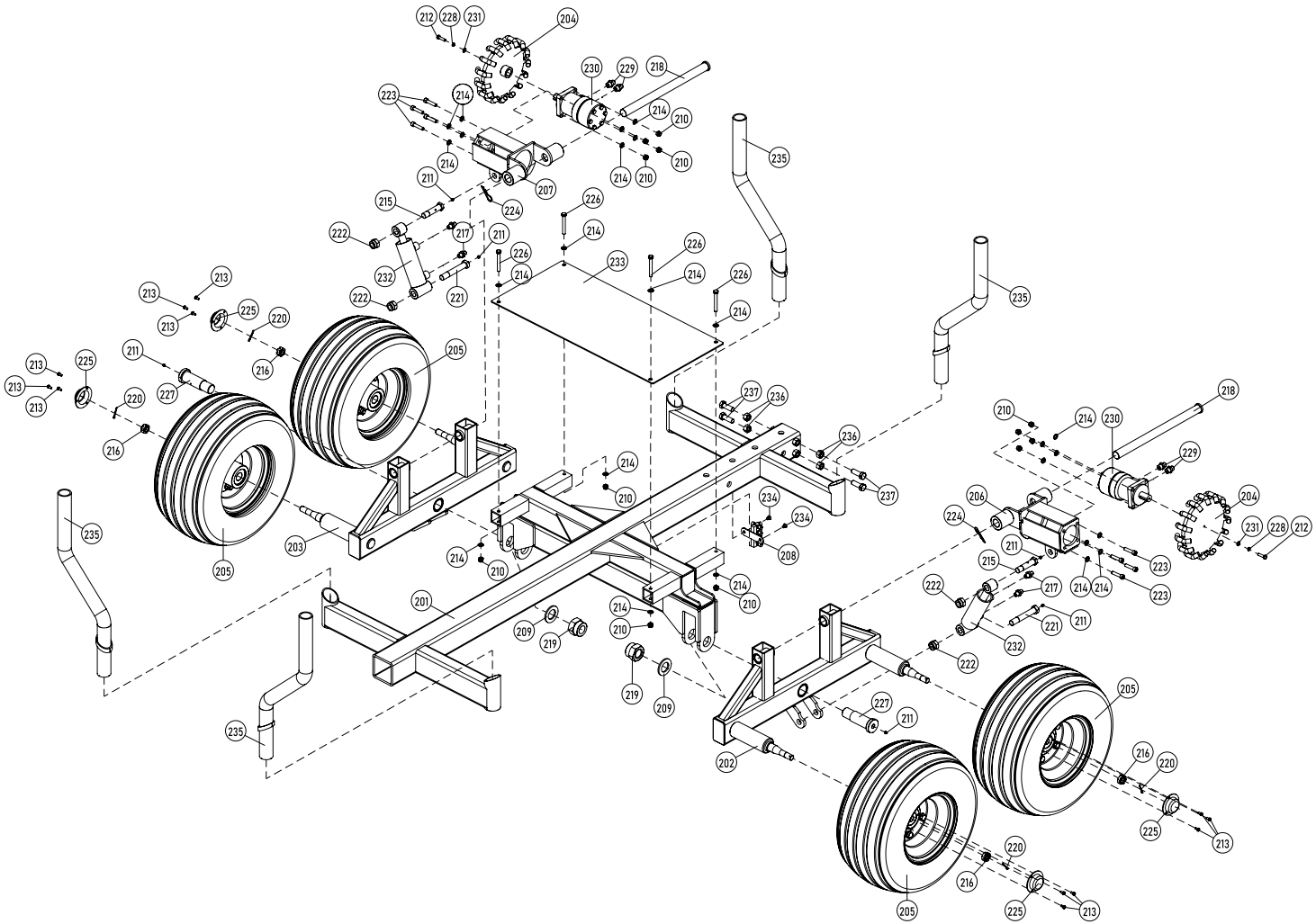

NO.	DESCRIPTION	QTY.
201	Rear Frame	1
202	Wheel Frame	1
203	Wheel Frame	1
204	Drive Wheel	2
205	Wheel	4
206	Motor Bracket L	1
207	Motor Bracket R	1
208	Tee Fitting Weldment	1
209	Flat Washer Φ36	2
210	Lock Nut M10	12
211	Oil Fitting	6
212	Hex.Bolt M8×30	2
213	Hex. Bolt M6×12	12
214	Flat Washer Φ10	24
215	Wheel Cylinder Pin A	2
216	Castle Nut	4
217	1/4" Oil Adaptor	4
218	Long Shaft Pin	2
219	Lock Nut M36	2
220	Split Pin Φ4×32	4
221	Wheel Cylinder Pin B	2
222	Lock Nut M20	4
223	Socket Screw M10×45	8
224	R Pin 3×65	2
225	Dust Cap	4
226	Hex. Bolt M10×80	4
227	Wheel Bracket Pin	2
228	Spring Washer Φ8	2
229	M18-1/4" Oil Adaptor	4
230	Drive Motor	2
231	Flat Washer Φ8	2
232	Wheel Cylinder	2
233	Cover Plate	1
234	Socket Screw M8×12	2
235	Support Bar	4
236	Nut M16	4
237	Hex. Bolt M16×45	4

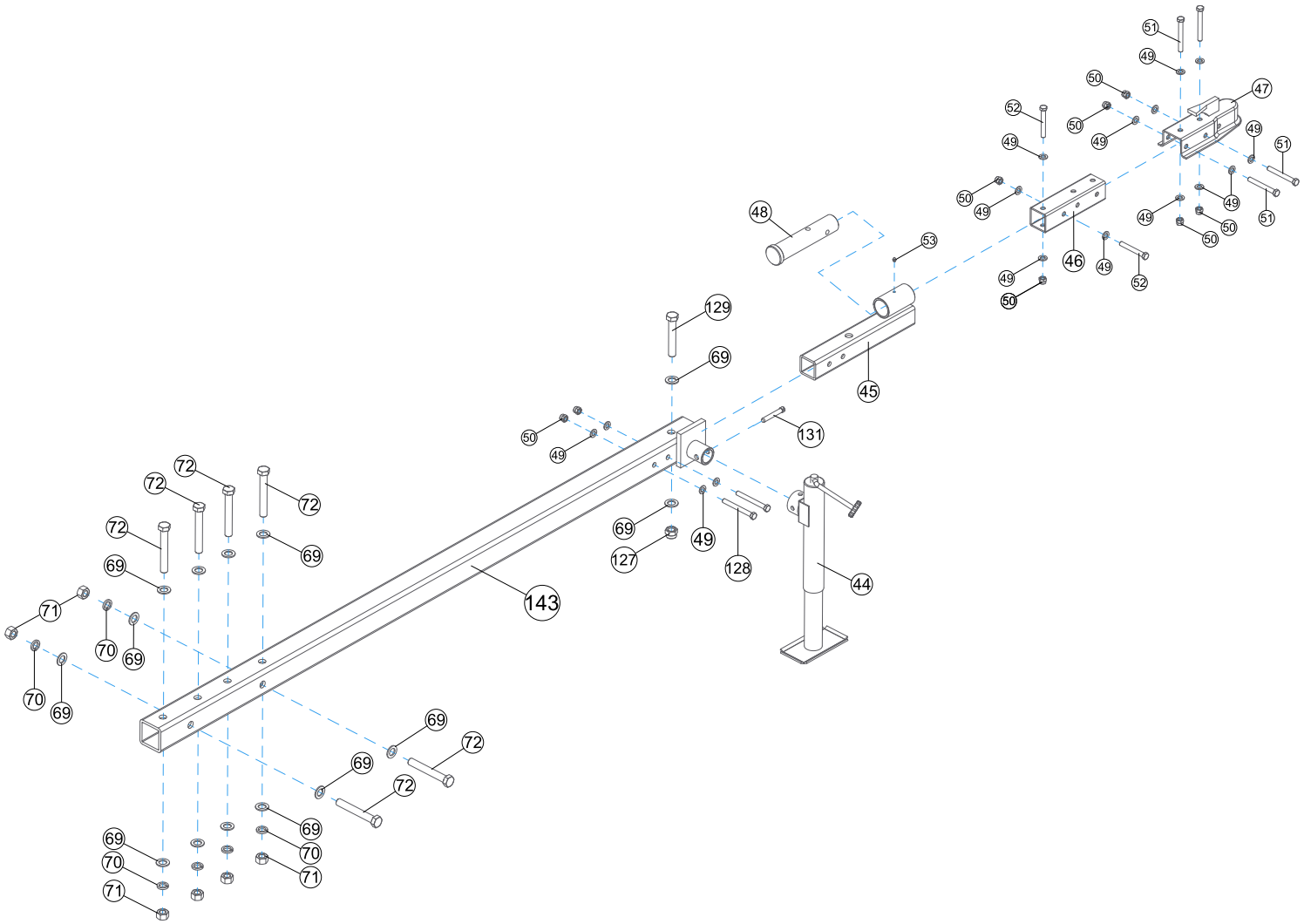

51
49
50
47
52
50
49
49
49
51
50
49
49
49
51
50
50
48
53
46
49
52
49
50
129
69
45
50
49
131
72
72
72
72
69
69
49
127
128
44
69
143
71
70
69
70
69
69
72
69
72
69
70
69
70
71
71

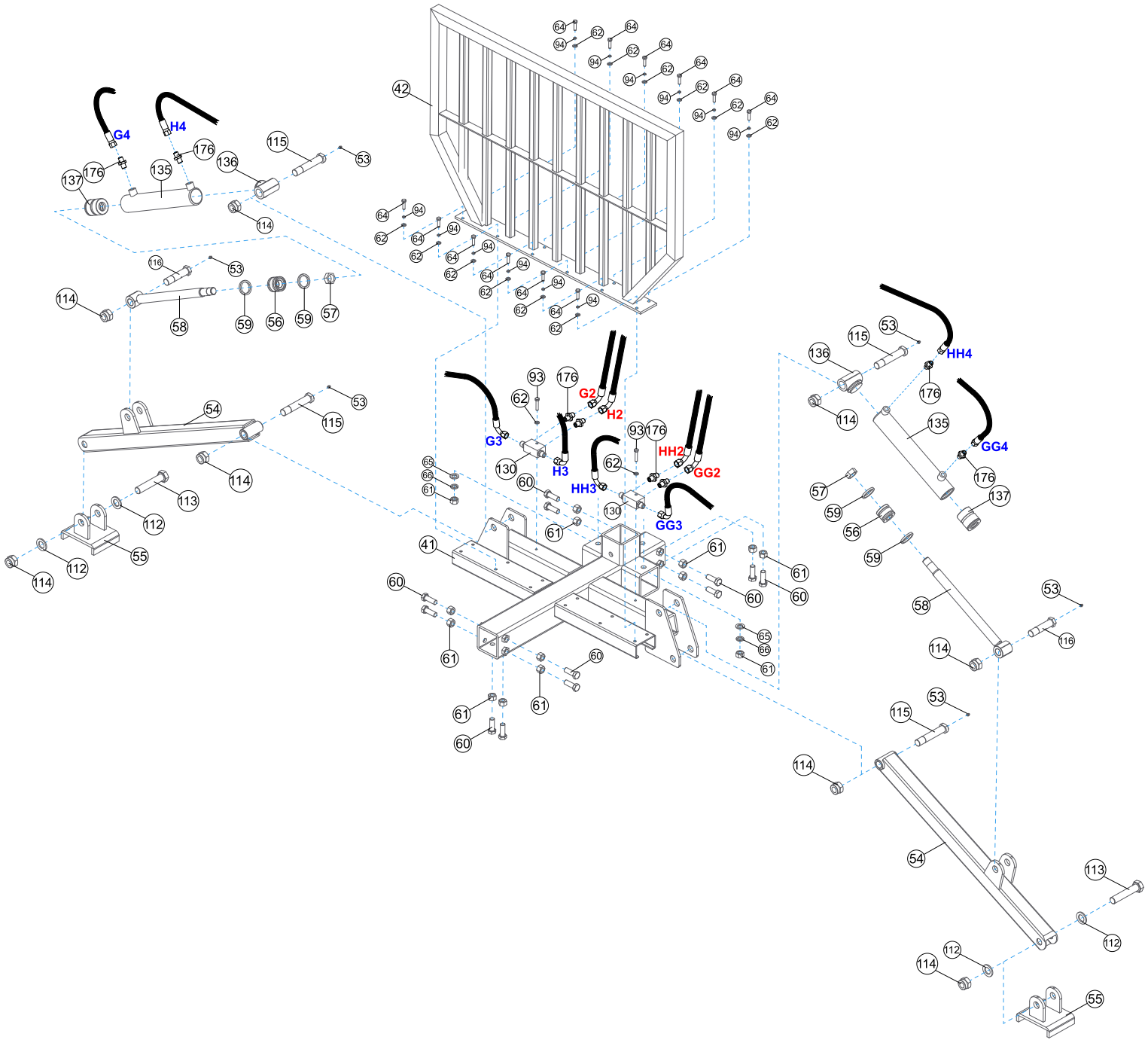
G4
H4
G2
H2
G3
H3
HH2
HH3
GG2
GG3
HH4
GG4

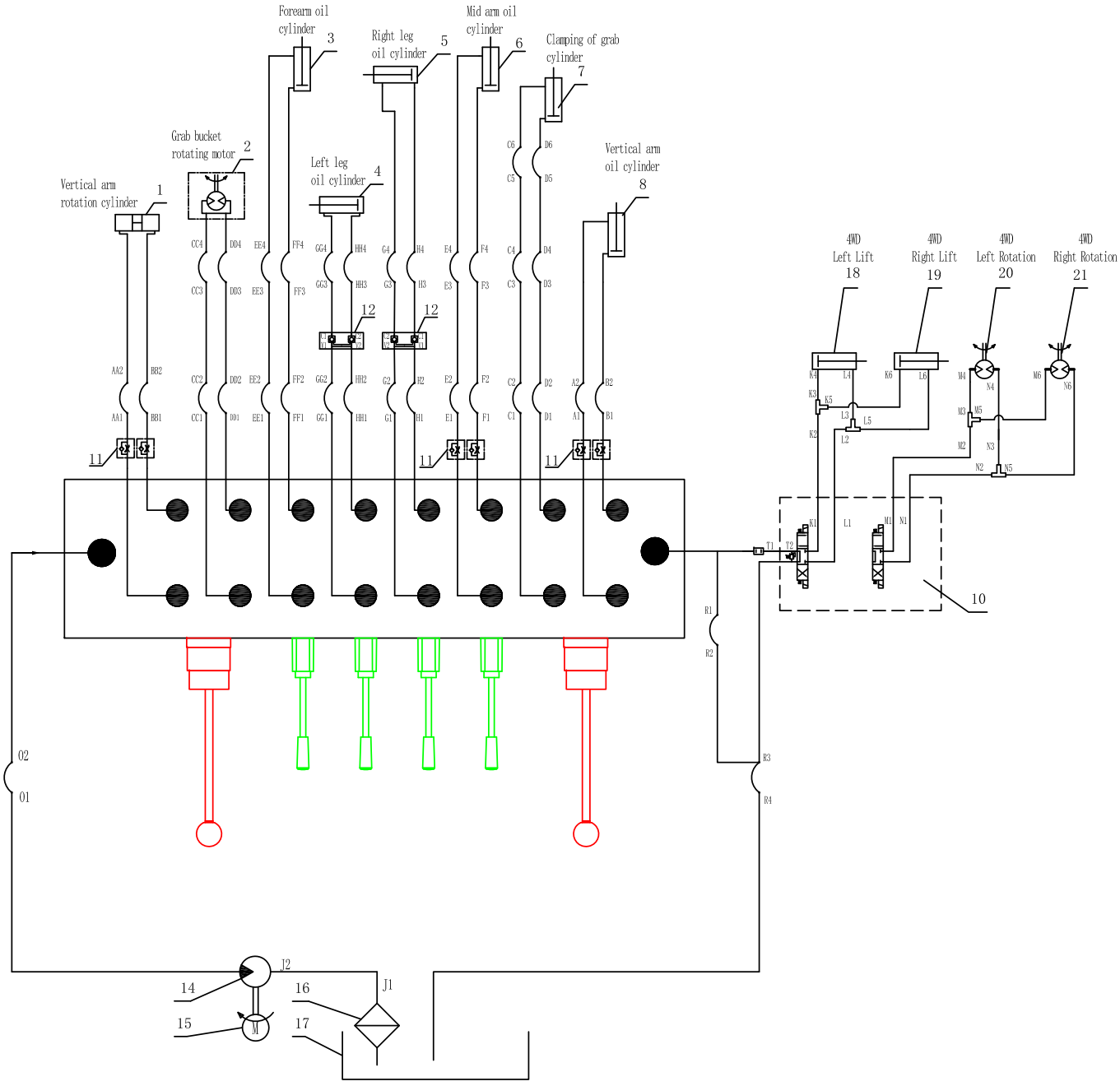
Vertical arm rotation cylinder
1
Grab bucket rotating motor
2
Forearm oil cylinder
3
Left leg oil cylinder
4
Right leg oil cylinder
5
Mid arm oil cylinder
6
Clamping of grab cylinder
7
Vertical arm oil cylinder
8
4WD Left Lift
18
4WD Right Lift
19
4WD Left Rotation
20
4WD Right Rotation
21
10
11
12
01
02
J1
J2
14
15
16
17
M

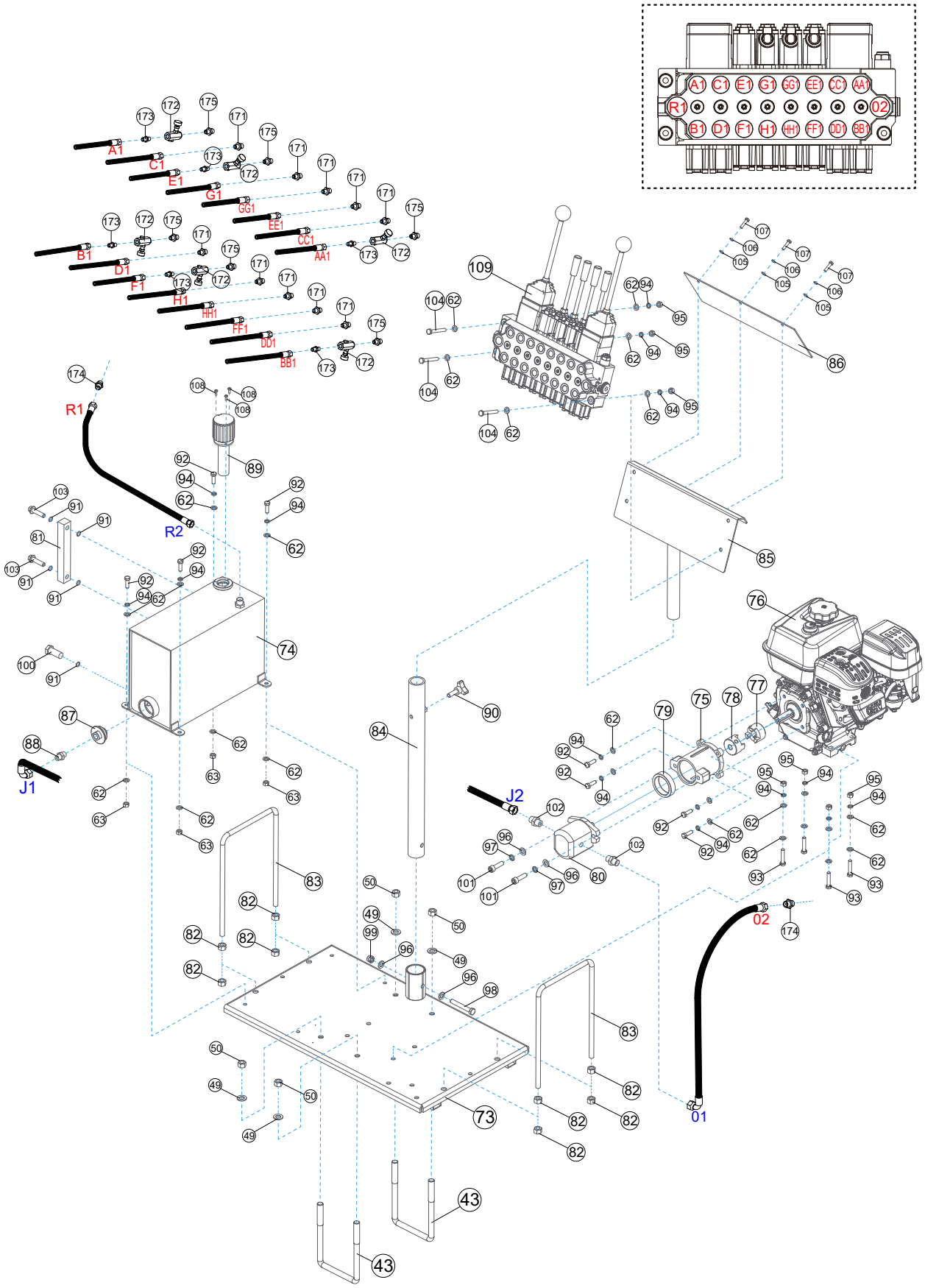
A1
C1
E1
G1
GG1
EE1
CC1
AA1
B1
D1
F1
H1
HH1
FF1
DD1
BB1
R1
R2
J1
J2
01
02

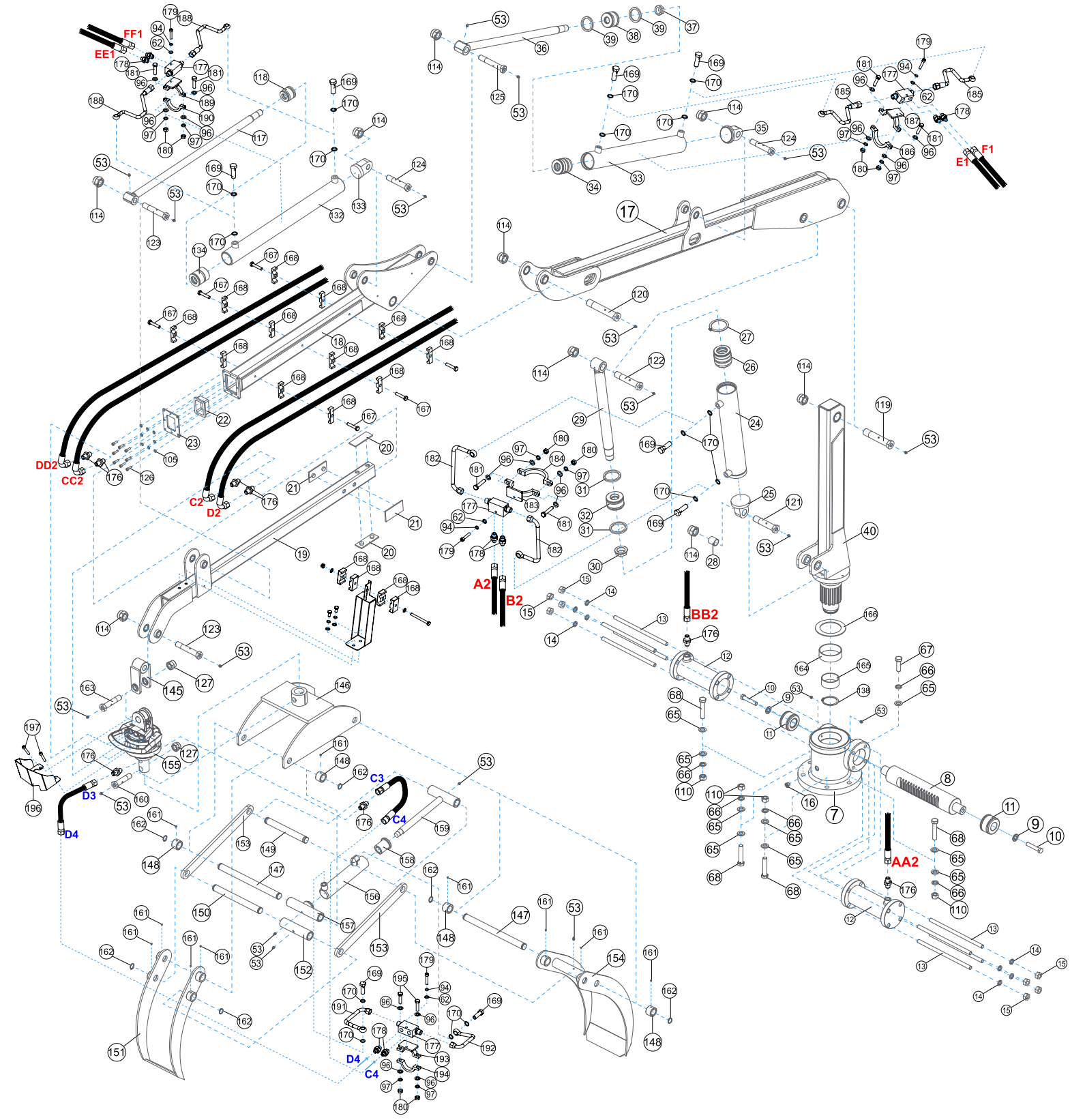
FF1
EE1
F1
E1
DD2
CC2
C2
D2
A2
B2
BB2
AA2
C3
C4
D3
D4