KRAFT&DELE
PROFESSIONAL

KÄYTTÖOHJE

Alkuperäisen käyttöohjeen käännös

YLEISKONE



KD4227 / KD4228

LAITTEEN OSAT



1. Lihamyllyn syöttökaukalo	2. Lihamyllyn putket	3. Lukituspainike
4. Sekoituskulho	5. Lukitusvipu	6. Lihamyllyn suojakansi
7. Tehosekoittimen kannu	8. Taikinakoukku	9. Yläkotelo
10. Pallovispilä	11. Roiskesuoja	12. H-vatkain
13. Nopeudensäädin	14. Makkarasuppilo	15. Makkaran täyttöputki
16. Tehosekoittimen suojakansi		

TEHOSEKOITTIMEN OSAT

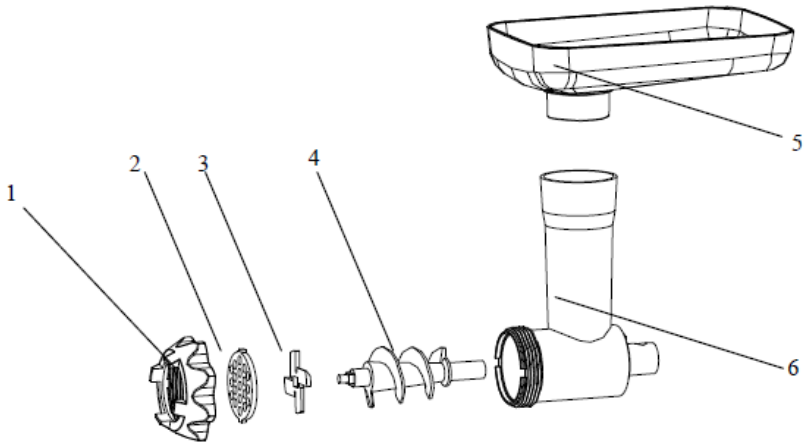

1. Mittakuppi
2. Kansi
3. Lasikannu
4. Tiivisterengas
5. Teräyksikkö
6. Kannun jalusta

LIHAMYLLYN OSAT

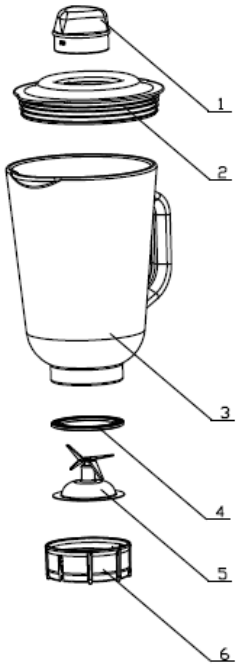

1. Kiinnitysrengas
2. Sekoituslevy
3. Lihamyllyn terä
4. Kierukka
5. Reikälevy
6. Lihamyllyn putki

TÄRKEÄT TURVALLISUUSOHJEET

Sähköiskun välttämiseksi laitetta ei saa käyttää veden läheisyydessä. Älä upota virtajohtoa veteen tai muuhun nesteeseen.

Lue tämän käyttöohjeen tiedot ja turvallisuusohjeet huolellisesti ennen yleiskoneen ensimmäistä käyttökertaa.

Älä taivuta tai purista virtajohtoa. Kompastumisvaaran välttämiseksi johto ei saa roikkua pöydän tai työtason reunan yli.

Tarkista, että arvokilpeen merkitty jännite vastaa sähköverkon jännitettä. Arvokilpi sijaitsee moottoriyksikön pohjassa. Laitteen saa liittää vain vaihtovirtaan (~). Moottorin on oltava sammutettuna ennen laitteen liittämistä sähköverkkoon.

Älä käytä laitetta ulkona. Laite soveltuu vain sisäkäyttöön.

Älä sijoita laitetta avotulen, helposti syttyvien materiaalien, lämmittimen, uunin tai muun lämmönlähteen lähelle.

Aseta laite vaakasuoralle ja tasaiselle alustalle. Sijoita se lähelle pistorasiaa, jotta pistoke voidaan irrottaa nopeasti.

Käytä laitetta vain arvokilpeen merkityllä jännitteellä. Jos sähköverkon tiedot ovat epäselvät, ota yhteyttä jälleenmyyjään tai paikalliseen sähköntoimittajaan.

Älä yritä korjata laitetta itse. Kotelon avaaminen voi altistaa vaarallisille jännitteisille osille. Korjaukset saa tehdä vain ammattitaitoinen huolto.

Laite ei ole lelu. Käytä ja säilytä sitä lasten ulottumattomissa. Laitetta on valvottava tarkasti, jos sitä käytetään lasten läheisyydessä.

Käytä laitetta vain sille tarkoitettuun käyttötarkoitukseen. Älä jätä tyhjänä käyvää laitetta ilman valvontaa äläkä kosketa liikkuvia osia.

Jos luovutat laitteen toiselle henkilölle, anna myös käyttöohje hänen käyttöönsä. Valmistaja ei vastaa virheellisestä käytöstä tai ohjeiden laiminlyönnistä aiheutuvista vahingoista.

Irrota pistoke, kun laitetta ei käytetä ja ennen puhdistamista. Vaurioituneen virtajohdon saa vaihtaa vain valmistaja, valtuutettu huolto tai vastaavan pätevyyden omaava henkilö.

Sammuta laite ennen lisävarusteiden vaihtamista tai liikkuvien osien käsittelemistä.

Laitetta eivät saa käyttää henkilöt, joiden fyysinen, aistinvarainen tai henkinen toimintakyky on rajoittunut tai joilta puuttuu kokemusta ja tietoa, ellei heidän turvallisuudestaan vastaava henkilö valvo käyttöä tai ole opastanut laitteen turvalliseen käyttöön.

TEKNISET TIEDOT

Jännite/taajuus: 220–240 V~ 50–60 Hz
Enimmäisteho: 3000 W
Sekoituskulhon tilavuus: 5 l
KB-käyttöjakso: 4 minuuttia. Älä käytä laitetta yhtäjaksoisesti yli 5 minuuttia.

ENNEN ENSIMMÄISTÄ KÄYTTÖÄ

Puhdista yleiskoneen kaikki osat huolellisesti ennen ensimmäistä käyttökertaa. Katso kohta Puhdistaminen. Vedä tarvittava määrä virtajohtoa ulos laitteen pohjassa olevasta johtopidikkeestä ja liitä pistoke pistorasiaan.

LASIKANNUN KOKOAMINEN

1. Aseta kuminen tiivisterengas teräyksikön sisäreunalle.
2. Aseta teräyksikkö tiivisterenkaineen kannun jalustaan.
3. Kierrä lasikannu kiinni kannun jalustaan.
4. Aseta koottu kannu laitteen tehosekoitinliitäntään.
5. Lisää ainekset kannuun ja paina kansi tiiviisti paikalleen.
6. Aseta mittakuppi kannen aukkoon ja lukitse se kiertämällä vastapäivään.

KOEKÄYTTÖ

1. Käännä lukitusvipua ja nosta laitteen varsi.
2. Aseta sekoituskulho jalustalle ja lukitse se nuolen osoittamaan suuntaan.
3. Kiinnitä roiskesuoja ja valittu sekoitusosa.
4. Käännä lukitusvipua, paina yläosa alas ja laske varsi. Varmista, että varsi lukittuu kunnolla jalustaan.
5. Liitä pistoke ja kokeile jokaista nopeutta muutaman sekunnin ajan.
6. Aseta nopeudensäädin kokeilun jälkeen asentoon 0.
7. Käännä lukitusvipua, nosta varsi ja irrota sekoitusosa.
8. Irrota yläkotelon takana oleva suojakansi.
9. Kaada tehosekoittimen kannuun lasillinen vettä, aseta kannu laitteeseen ja toista vaiheet 4–6.
10. Irrota kannu ja asenna suojakansi takaisin.

Virtsenkauppa.fi

KÄYTTÖOHJE

VAROITUS: Älä koskaan käytä sekoitustoimintoa, tehosekoitinta ja lihamyllyä samanaikaisesti.

Taikinan sekoittaminen tai vaivaaminen

1. Suositeltu jauhojen ja veden suhde on 5:3.
2. Sekoita nopeudella 1 noin 10 sekuntia, nopeudella 2 noin 10 sekuntia ja lopuksi nopeudella 3 noin 3 minuuttia.
3. Älä ylitä sekoituskulhon enimmäistäyttömäärää.
4. Jauhojen enimmäismäärä on 1500 g.
5. Käytä taikinakoukkua tai H-vatkainta.

Valkuaisten tai kerman vatkaaminen

1. Vatkaa valkuaisia nopeudella 4–6 noin 5 minuuttia munien koosta riippuen, kunnes vaahto on jäykkää.
2. Enimmäismäärä: 24 kananmunaa.
3. Vatkaa 250 ml tuoretta kermaa nopeudella 4–6 noin 5 minuuttia.
4. Älä ylitä kulhon enimmäistäyttömäärää lisätessäsi maitoa, kermaa tai muita aineksia.
5. Käytä pallovispilää.

Pirtelöiden, smoothieiden ja muiden nesteiden sekoittaminen

1. Sekoita ainekset reseptin mukaan nopeudella 1–6 noin 5 minuuttia.
2. Älä ylitä sekoituskulhon enimmäistäyttömäärää.
3. Käytä H-vatkainta.

Lihan jauhaminen

1. Leikkaa ruoka lihamyllyn syöttöaukkoon sopiviksi paloiksi. Suositeltu naudan- tai sianlihan palakoko on noin 20 × 20 × 60 mm. Poista jänteet, luut ja ylimääräinen rasva.
2. Liitä pistoke ja säädä nopeudeksi 6.
3. Aseta palat syöttökaukaloon ja työnnä ne lihamyllyyn vain syöttöpainimella.
4. Sammuta laite ja irrota pistoke käytön jälkeen.

Virsenkauppa.fi

TEHOSEKOITTIMEN KÄYTTÖ

1. Aseta käsiteltävät ainekset lasikannuun.

2. Sulje kansi tiiviisti. Aseta mittakuppi kannen aukkoon ja lukitse se kiertämällä myötäpäivään.

3. Käynnistä moottoriyksikkö ja valitse sopiva nopeus.

Nopeus	Käyttö
3–4	Kevyt sekoittaminen, erityisesti nesteet
5–6	Tasaisempi koostumus sekä nesteiden ja kiinteiden ainesten sekoittaminen
P	Jään murskaaminen ja lyhyet voimakkaat pulssit. Pidä säädintä P-asennossa tai kierrä se asentoon toistuvasti.

Aseta nopeudensäädin käytön jälkeen asentoon 0 ja irrota pistoke. Irrota lasikannu nostamalla se suoraan ylös. Kannua ei tarvitse kiertää.

Enimmäiskäyttöaika nimellisteholla 1200 W on 4 minuuttia. Tehosekoittimen enimmäiskäyttöaika on 3 minuuttia.

PUHDISTAMINEN

1. Varmista, että nopeudensäädin on asennossa 0 ja pistoke on irrotettu.

2. Anna laitteen jäähtyä ennen puhdistamista.

3. Puhdista ulkopinta kostealla liinalla ja miedolla pesuaineella.

4. Älä käytä hankaavia puhdistusaineita tai alkoholia.

5. Älä koskaan upota laitetta veteen.

6. Taikinakoukkua, H-vatkainta, lihamyllyn reikälevyä, putkea tai kierukkaa ei saa pestä astianpesukoneessa. Pese ne lämpimällä vedellä ja astianpesuaineella.

7. Muoviset lisävarusteet, sekoituskulhon, pallovispilän, tehosekoittimen kannun ja teräyksikön voi pestä lämpimällä vedellä ja astianpesuaineella tai astianpesukoneessa. Älä käytä hankaavia puhdistusaineita.

KRAFT&DELE

VAATIMUSTENMUKAISUUSVAKUUTUS

ISO/IEC Guide 22:n ja EN 45014:n mukaisesti

Valmistaja: FOREINTRADE S.A
Valmistajan osoite: Janówek, ul. Modrzewiowa 54, 05-555 Tarczyn, Puola

VAKUUTAMME, ETTÄ TUOTE ON EUROOPPALAISTEN STANDARDIEN MUKAINEN

Tuotteen nimi: Yleiskone
Malli: KD4227

Tuote, jota tämä vakuutus koskee, täyttää seuraavien EU-säädösten vaatimukset:

1. 2014/35/EU, pienjännitedirektiivi
2. 2014/30/EU, EMC-direktiivi
3. 2011/65/EU, RoHS 2 -direktiivi
4. Asetus (EY) N:o 2023/2006 elintarvikkeen kanssa kosketukseen joutuvien materiaalien ja tarvikkeiden hyvistä tuotantotavoista
5. Asetus (EU) N:o 10/2011 elintarvikkeen kanssa kosketukseen joutuvista muovisista materiaaleista ja tarvikkeista
6. Asetus (EY) N:o 1935/2004 elintarvikkeen kanssa kosketukseen joutuvista materiaaleista ja tarvikkeista

Sovelletut standardit:
EN IEC 55014-1:2021
EN IEC 61000-3-2:2019 + A1:2021
EN 61000-3-3:2013 + A1:2019 + A2:2021
EN IEC 55014-2:2021

Teknisten asiakirjojen laatimisesta vastaava henkilö: Ma Dong Hui, Janówek, ul. Modrzewiowa 54, 05-555 Tarczyn, Puola



Tarczyn, Ma Dong Hui, 20.2.2025

KRAFT&DELE

VAATIMUSTENMUKAISUUSVAKUUTUS

ISO/IEC Guide 22:n ja EN 45014:n mukaisesti

Valmistaja: FOREINTRADE S.A
Valmistajan osoite: Janówek, ul. Modrzewiowa 54, 05-555 Tarczyn, Puola

VAKUUTAMME, ETTÄ TUOTE ON EUROOPPALAISTEN STANDARDIEN MUKAINEN

Tuotteen nimi: Yleiskone
Malli: KD4228

Tuote, jota tämä vakuutus koskee, täyttää seuraavien EU-säädösten vaatimukset:

1. 2014/35/EU, pienjännitedirektiivi
2. 2014/30/EU, EMC-direktiivi
3. 2011/65/EU, RoHS 2 -direktiivi
4. Asetus (EY) N:o 2023/2006 elintarvikkeen kanssa kosketukseen joutuvien materiaalien ja tarvikkeiden hyvistä tuotantotavoista
5. Asetus (EU) N:o 10/2011 elintarvikkeen kanssa kosketukseen joutuvista muovisista materiaaleista ja tarvikkeista
6. Asetus (EY) N:o 1935/2004 elintarvikkeen kanssa kosketukseen joutuvista materiaaleista ja tarvikkeista

Sovelletut standardit:
EN IEC 55014-1:2021
EN IEC 61000-3-2:2019 + A1:2021
EN 61000-3-3:2013 + A1:2019 + A2:2021
EN IEC 55014-2:2021

Teknisten asiakirjojen laatimisesta vastaava henkilö: Ma Dong Hui, Janówek, ul. Modrzewiowa 54, 05-555 Tarczyn, Puola



Tarczyn, Ma Dong Hui, 20.2.2025

KRAFT&DELE
PROFESSIONAL

BRUKSANVISNING

Översättning av originalbruksanvisningen

KÖKSASSISTENT



KD4227 / KD4228

APPARATENS DELAR



1. Köttkvarnens matningsbricka	2. Köttkvarnsrör	3. Låsknapp
4. Blandningsskål	5. Låsspak	6. Köttkvarnens skyddslock
7. Mixerkanna	8. Degkrok	9. Övre hölje
10. Ballongvisp	11. Stänkskydd	12. H-visp
13. Hastighetsreglage	14. Korvhållare	15. Korvhorn
16. Mixerns skyddslock		

MIXERNS DELAR

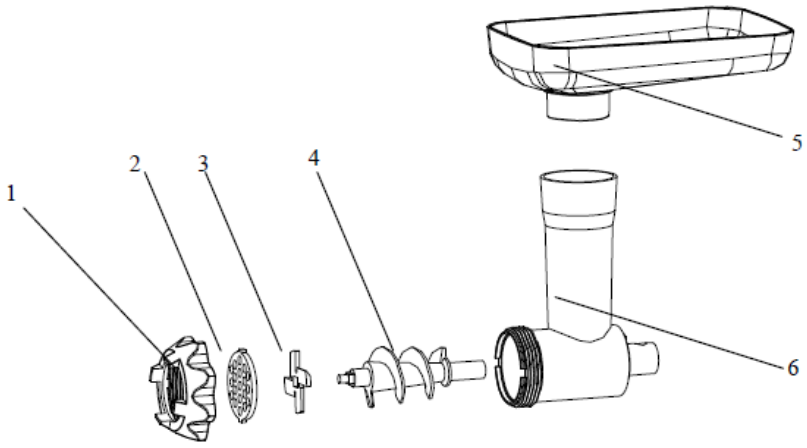

1. Mätkopp
2. Lock
3. Glaskanna
4. Tätningsring
5. Knivenhet
6. Kannfot

KÖTTKVARNENS DELAR

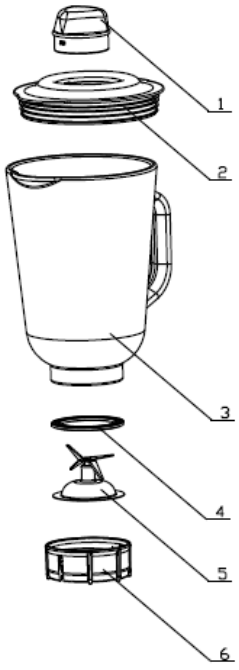

1. Låsring
2. Blandningsskiva
3. Köttkvarnskniv
4. Matarskruv
5. Hålskiva
6. Köttkvarnsrör

VIKTIGA SÄKERHETSANVISNINGAR

För att undvika elstöt får apparaten inte användas i närheten av vatten. Sänk inte ned nätkabeln i vatten eller annan vätska.

Läs informationen och säkerhetsanvisningarna i denna bruksanvisning noggrant före den första användningen.

Böj eller kläm inte nätkabeln. För att undvika snubbelrisk får kabeln inte hänga över kanten på ett bord eller en arbetsbänk.

Kontrollera att spänningen på märkskylten motsvarar nätspänningen. Märkskylten sitter på motorenhetens undersida. Apparaten får endast anslutas till växelström (~). Motorn ska vara avstängd innan apparaten ansluts till elnätet.

Använd inte apparaten utomhus. Den är endast avsedd för inomhusbruk.

Placera inte apparaten nära öppen eld, lättantändliga material, värmeelement, ugnar eller andra värmekällor.

Placera apparaten på ett vågrätt och plant underlag nära vägguttaget så att stickkontakten snabbt kan dras ut.

Använd endast apparaten med den spänning som anges på märkskylten. Kontakta återförsäljaren eller den lokala elleverantören om nätspänningen är oklar.

Försök inte reparera apparaten själv. Om höljet öppnas kan du utsättas för farliga spänningsförande delar. Reparationer får endast utföras av en kvalificerad serviceverkstad.

Apparaten är ingen leksak. Använd och förvara den utom räckhåll för barn. Apparaten måste övervakas noggrant när den används i närheten av barn.

Använd endast apparaten för avsett ändamål. Lämna inte apparaten utan uppsikt när den körs tom och rör inte de rörliga delarna.

Om apparaten överlåts till en annan person ska även bruksanvisningen följa med. Tillverkaren ansvarar inte för skador som orsakas av felaktig användning eller av att anvisningarna inte följs.

Dra ut stickkontakten när apparaten inte används och före rengöring. En skadad nätkabel får endast bytas av tillverkaren, en auktoriserad serviceverkstad eller en person med motsvarande behörighet.

Stäng av apparaten innan tillbehör byts eller rörliga delar hanteras.

Apparaten får inte användas av personer med nedsatt fysisk, sensorisk eller mental förmåga eller bristande erfarenhet och kunskap, om de inte övervakas eller har instruerats i säker användning av en person som ansvarar för deras säkerhet.

TEKNISKA DATA

Spänning/frekvens: 220–240 V~ 50–60 Hz
Maximal effekt: 3000 W
Blandningsskålens volym: 5 l
KB-drifttid: 4 minuter. Använd inte apparaten kontinuerligt längre än 5 minuter.

FÖRE FÖRSTA ANVÄNDNINGEN

Rengör köksassistentens alla delar noggrant före första användningen. Se avsnittet Rengöring. Dra ut en lämplig längd av nätkabeln ur kabelhållaren på apparatens undersida och anslut stickkontakten.

MONTERING AV GLASKANNAN

1. Placera gummitätningen på knivenhetens inre kant.
2. Placera knivenheten med tätningsringen i kannfoten.
3. Skruva fast glaskannan i kannfoten.
4. Placera den monterade kannan i mixeranslutningen.
5. Lägg ingredienserna i kannan och tryck locket ordentligt på plats.
6. Placera mätkoppen i lockets öppning och lås den genom att vrida moturs.

PROVKÖRNING

1. Vrid låsspaken och lyft apparatens arm.
2. Placera blandningsskålen på basen och lås den i pilens riktning.
3. Montera stänkskyddet och det valda blandningsverktyget.
4. Vrid låsspaken, tryck ned överdelen och sänk armen. Kontrollera att armen låses ordentligt mot basen.
5. Anslut stickkontakten och prova varje hastighet i några sekunder.
6. Ställ hastighetsreglaget i läge 0 efter provkörningen.
7. Vrid låsspaken, lyft armen och ta bort blandningsverktyget.
8. Ta bort skyddslocket på det övre höljets baksida.
9. Häll ett glas vatten i mixerkannan, placera kannan på apparaten och upprepa steg 4–6.
10. Ta bort kannan och montera skyddslocket igen.

Virtsenkauppa.fi

BRUKSANVISNING

VARNING: Använd aldrig blandningsfunktionen, mixern och köttkvarnen samtidigt.

Blandning eller knådning av deg

1. Rekommenderat förhållande mellan mjöl och vatten är 5:3.
2. Blanda på hastighet 1 i cirka 10 sekunder, hastighet 2 i cirka 10 sekunder och därefter hastighet 3 i cirka 3 minuter.
3. Överskrid inte blandningsskålens maximala fyllnadsmängd.
4. Den maximala mängden mjöl är 1500 g.
5. Använd degkroken eller H-vispen.

Vispning av äggvita eller grädde

1. Vispa äggvitor på hastighet 4–6 i cirka 5 minuter, beroende på äggens storlek, tills skummet är fast.
2. Maximal mängd: 24 ägg.
3. Vispa 250 ml färsk grädde på hastighet 4–6 i cirka 5 minuter.
4. Överskrid inte skålens maximala fyllnadsmängd när mjölk, grädde eller andra ingredienser tillsätts.
5. Använd ballongvispen.

Blandning av milkshakes, smoothies och andra vätskor

1. Blanda ingredienserna enligt receptet på hastighet 1–6 i cirka 5 minuter.
2. Överskrid inte blandningsskålens maximala fyllnadsmängd.
3. Använd H-vispen.

MALNING AV KÖTT

1. Skär maten i bitar som passar i köttkvarnens matningsöppning. Rekommenderad storlek för nöt- eller fläskkött är cirka 20 × 20 × 60 mm. Avlägsna senor, ben och överflödigt fett.
2. Anslut stickkontakten och ställ in hastighet 6.
3. Lägg bitarna på matningsbrickan och mata ned dem med endast mataren.
4. Stäng av apparaten och dra ut stickkontakten efter användning.

ANVÄNDNING AV MIXERN

1. Lägg ingredienserna i glaskannan.

2. Stäng locket ordentligt. Placera mätkoppen i lockets öppning och lås den genom att vrida medurs.

3. Starta motorenheten och välj lämplig hastighet.

Hastighet	Användning
3–4	Lätt blandning, särskilt vätskor
5–6	Jämnare konsistens samt blandning av vätskor och fasta ingredienser
P	Krossning av is och korta kraftiga pulser. Håll reglaget i läge P eller vrid det upprepade gånger till läge P.

Ställ hastighetsreglaget i läge 0 efter användning och dra ut stickkontakten. Lyft glaskannan rakt upp för att ta bort den. Kannan behöver inte vridas.

Maximal drifttid vid märkeffekten 1200 W är 4 minuter. Mixerns maximala drifttid är 3 minuter.

RENGÖRING

1. Kontrollera att hastighetsreglaget står i läge 0 och att stickkontakten är utdragen.

2. Låt apparaten svalna före rengöring.

3. Rengör utsidan med en fuktig trasa och ett milt rengöringsmedel.

4. Använd inte slipande rengöringsmedel eller alkohol.

5. Sänk aldrig ned apparaten i vatten.

6. Degkroken, H-vispen, köttkvarnens hålskiva, rör och matarskruv får inte diskas i diskmaskin. Diska dem i varmt vatten med diskmedel.

7. Plasttillbehören, blandningsskålen, ballongvispen, mixerkannan och knivenheten kan diskas i varmt vatten med diskmedel eller i diskmaskin. Använd inte slipande rengöringsmedel.

KRAFT&DELE

FÖRSÄKRAN OM ÖVERENSSTÄMMELSE

Enligt ISO/IEC Guide 22 och EN 45014

Tillverkare: FOREINTRADE S.A
Tillverkarens adress: Janówek, ul. Modrzewiowa 54, 05-555 Tarczyn, Polen

VI FÖRSÄKRAR ATT PRODUKTEN ÖVERENSSTÄMMER MED EUROPEISKA STANDARDER

Produktnamn: Köksassistent
Modell: KD4227

Produkten som denna försäkran avser uppfyller kraven i följande EU-bestämmelser:

1. 2014/35/EU, lågspänningsdirektivet
2. 2014/30/EU, EMC-direktivet
3. 2011/65/EU, RoHS 2-direktivet
4. Förordning (EG) nr 2023/2006 om god tillverkningssed för material och produkter avsedda att komma i kontakt med livsmedel
5. Förordning (EU) nr 10/2011 om material och produkter av plast avsedda att komma i kontakt med livsmedel
6. Förordning (EG) nr 1935/2004 om material och produkter avsedda att komma i kontakt med livsmedel

Tillämpade standarder:
EN IEC 55014-1:2021
EN IEC 61000-3-2:2019 + A1:2021
EN 61000-3-3:2013 + A1:2019 + A2:2021
EN IEC 55014-2:2021

Person ansvarig för den tekniska dokumentationen: Ma Dong Hui, Janówek, ul. Modrzewiowa 54, 05-555 Tarczyn, Polen

Foreintrade S.A
Janówek, ul. Modrzewiowa 54
05-555 Tarczyn
NIP: 521-36-7[illegible]752; Regon: 147383292

Tarczyn, Ma Dong Hui, 20.2.2025

KRAFT&DELE

FÖRSÄKRAN OM ÖVERENSSTÄMMELSE

Enligt ISO/IEC Guide 22 och EN 45014

Tillverkare: FOREINTRADE S.A
Tillverkarens adress: Janówek, ul. Modrzewiowa 54, 05-555 Tarczyn, Polen

VI FÖRSÄKRAR ATT PRODUKTEN ÖVERENSSTÄMMER MED EUROPEISKA STANDARDER

Produktnamn: Köksassistent
Modell: KD4228

Produkten som denna försäkran avser uppfyller kraven i följande EU-bestämmelser:

1. 2014/35/EU, lågspänningsdirektivet
2. 2014/30/EU, EMC-direktivet
3. 2011/65/EU, RoHS 2-direktivet
4. Förordning (EG) nr 2023/2006 om god tillverkningssed för material och produkter avsedda att komma i kontakt med livsmedel
5. Förordning (EU) nr 10/2011 om material och produkter av plast avsedda att komma i kontakt med livsmedel
6. Förordning (EG) nr 1935/2004 om material och produkter avsedda att komma i kontakt med livsmedel

Tillämpade standarder:
EN IEC 55014-1:2021
EN IEC 61000-3-2:2019 + A1:2021
EN 61000-3-3:2013 + A1:2019 + A2:2021
EN IEC 55014-2:2021

Person ansvarig för den tekniska dokumentationen: Ma Dong Hui, Janówek, ul. Modrzewiowa 54, 05-555 Tarczyn, Polen

Foreintrade S.A
Janówek, ul. Modrzewiowa 54
05-555 Tarczyn
NIP: 521-36-7[illegible]752; Regon: 147383292

Tarczyn, Ma Dong Hui, 20.2.2025